MAGYAR KÖZLÖNY

A MAGYAR KÖZTÁRSASÁG HIVATALOS LAPJA

Budapest,

2008. december 10.,

szerda

175. szám

Ára: 4765,– Ft

TARTALOMJEGYZÉK

		Oldal
2008: LXXXIII. tv.	**Az Országos Rádió és Televízió Testület 2009. évi költségvetéséről**	20978
291/2008. (XII. 10.) Korm. r.	A Magyar Köztársaság Kormánya és a Bolgár Köztársaság Kormánya között az egy harmadik ország állampolgára által a tagállamok egyikében benyújtott menedékjog iránti kérelem megvizsgálásáért felelős tagállam meghatározására vonatkozó feltételek és eljárási szabályok megállapításáról szóló, 2003. február 18-i 343/2003/EK tanácsi rendelet végrehajtása egyszerűsítésének gyakorlati részleteiről szóló, 2008. november 27-én, Brüsszelben aláírt Közigazgatási Megállapodás kihirdetéséről	20981
292/2008. (XII. 10.) Korm. r.	A veszélyeztetett vadon élő állat- és növényfajok nemzetközi kereskedelmét szabályozó nemzetközi és európai közösségi jogi aktusok végrehajtásának egyes szabályairól	20987
293/2008. (XII. 10.) Korm. r.	Az elektromos és elektronikai berendezések hulladékainak visszavételéről szóló 264/2004. (IX. 23.) Korm. rendelet módosításáról	21001
294/2008. (XII. 10.) Korm. r.	A Nemzetközi Vasúti Árufuvarozásról szóló Megállapodás (SZMGSZ) 2008. évi módosításainak és kiegészítéseinek kihirdetéséről	21002
27/2008. (XII. 10.) IRM r.	Az elektronikus árverési rendszer informatikai alkalmazásának működtetésére vonatkozó részletes szabályokról	21138
28/2008. (XII. 10.) IRM r.	A bírósági végrehajtással kapcsolatos egyes rendeletek módosításáról	21144
28/2008. (XII. 10.) KvVM r.	Az elektromos és elektronikai berendezésekkel kapcsolatos egyes rendeletek módosításáról	21147
29/2008. (XII. 10.) KvVM r.	A Megyer-hegyi Tengerszem Természetvédelmi Terület országos jelentőségű védett természeti területté történő átminősítéséről szóló 24/1997. (VIII. 1.) KTM rendelet módosításáról	21154
30/2008. (XII. 10.) PM r.	A kötelező gépjármű-felelősségbiztosítás 1991. július 1. előtti rendszere alapján fizetett baleseti kártérítési járadékok emeléséről szóló 2/1997. (I. 31.) PM rendelet, valamint a gépjármű-szavatossági károk 1971. január 1. előtti rendszere alapján fizetett baleseti kártérítési járadékokról szóló 12/1998. (III. 27.) PM rendelet módosításáról	21155
152/2008. (XII. 10.) AB h.	Az Alkotmánybíróság határozata	21156
1079/2008. (XII. 10.) Korm. h.	Az elektronikus egészségbiztosítási kártya bevezetéséről	21159

II. Törvények

2008. évi LXXXIII. törvény

az Országos Rádió és Televízió Testület 2009. évi költségvetéséről*

1. § (1) Az Országgyűlés a rádiózásról és a televíziózásról szóló többször módosított 1996. évi I. törvény (a továbbiakban: Rttv.) 32. § (1) bekezdésében foglaltaknak megfelelően, az Országos Rádió és Televízió Testület (a továbbiakban: ORTT) 2009. évi költségvetésének

a) kiadási főösszegét 1 564,340 M Ft-ban, azaz egymilliárd-ötszázhatvannégymillió-háromszáznegyvenezer forintban,

b) bevételi főösszegét 1 564,340 M Ft-ban, azaz egymilliárd-ötszázhatvannégymillió-háromszáznegyvenezer forintban,

c) az ORTT költségvetésen kívüli, ORTT kezelésű 2009. évi kiadási előirányzatát 6 311,259 M Ft-ban, azaz hatmilliárd-háromszáztizenegymillió-kettőszázötvenkilencezer forintban,

d) az ORTT költségvetésen kívüli, ORTT kezelésű 2009. évi bevételi előirányzatát 6 311,259 M Ft-ban, azaz hatmilliárd-háromszáztizenegymillió-kettőszázötvenkilencezer forintban hagyja jóvá.

(2) Az (1) bekezdés *a)* pontjában megállapított kiadási főösszeg, valamint a *c)* pontban megállapított költségvetésen kívüli kiadási előirányzat részletezését e törvény *1. melléklete*, az (1) bekezdés *b)* pontjában megállapított bevételi főösszeg, valamint a *d)* pontban megállapított költségvetésen kívüli bevételi előirányzat részletezését e törvény *2. melléklete* tartalmazza.

2. § Az ORTT felhatalmazást kap arra, hogy az 1. § (1) bekezdés *b)* pontjában meghatározott bevételi főösszegen belül indokolt esetben az időarányos finanszírozástól eltérjen.

3. § Az ORTT a 2009. évi költségvetésének végrehajtásáról az Rttv. 32. § (3) bekezdése szerint beszámolót készít, melyet az Rttv. 77. § (6) bekezdése szerinti – a Műsorszolgáltatási Alap 2009. évi költségvetésének végrehajtásáról szóló beszámolót tartalmazó – melléklettel együtt 2010. május 31-ig terjeszt az Országgyűlés elé.

4. § (1) Az Országgyűlés az Rttv. 32. § és a 77. § (6) bekezdésében foglaltaknak megfelelően az ORTT költségvetésének mellékleteként jóváhagyja a Műsorszolgáltatási Alap költségvetését *(3. melléklet)*.

(2) Az Országgyűlés a Műsorszolgáltatási Alap 2009. évi költségvetésének

a) kiadási főösszegét 31 188,814 M Ft-ban, azaz harmincegymilliárd-egyszáznyolcvannyolcmillió-nyolcszáz-tizennégyezer forintban,

b) bevételi főösszegét 31 188,814 M Ft-ban, azaz harmincegymilliárd-egyszáznyolcvannyolcmillió-nyolcszáztizennégyezer forintban hagyja jóvá.

5. § Az ORTT jogosult az ezen törvényben jóváhagyott költségvetések kiadási előirányzatai közötti átcsoportosításra.

6. § Ez a törvény 2009. január 1-jén lép hatályba.

Sólyom László s. k.,
köztársasági elnök

Dr. Szili Katalin s. k.,
az Országgyűlés elnöke

* A törvényt az Országgyűlés a 2008. november 25-i ülésnapján fogadta el.

1. melléklet a 2008. évi LXXXIII. törvényhez

Az Országos Rádió és Televízió Testület 2009. évi költségvetésének kiadási oldala

Előirányzat száma	Előirányzat neve	Előirányzat összege M Ft-ban
1.	Személyi juttatások	932,422
2.	Munkaadókat terhelő járulékok	285,418
3.	Dologi kiadások	316,700
4.	Felhalmozási kiadások	29,800
Összesen:		*1 564,340*

Költségvetésen kívüli ORTT kezelésű 2009. évi kiadási előirányzat

Előirányzat száma	Előirányzat neve	Előirányzat összege M Ft-ban
1.	Műsorszolgáltatási díj	5 098,487
2.	Frekvencia pályázati díj	10,200
3.	Támogatási pályázati díj	30,495
4.	Kötbér	110,000
5.	Bírság	29,000
6.	Késedelmi kamat	4,000
7.	ÁFA	1 029,077
Összesen:		*6 311,259*

2. melléklet a 2008. évi LXXXIII. törvényhez

Az Országos Rádió és Televízió Testület 2009. évi költségvetésének bevételi oldala

Előirányzat száma	Előirányzat neve	Előirányzat összege M Ft-ban
1.	Fix összegű költségvetési támogatás	1 034,110
2.	Rendkívüli finanszírozás	524,230
3.	Működési bevétel	6,000
Összesen:		*1 564,340*

Költségvetésen kívüli ORTT kezelésű 2009. évi bevételi előirányzat

Előirányzat száma	Előirányzat neve	Előirányzat összege M Ft-ban
1.	Műsorszolgáltatási díj	5 098,487
2.	Frekvencia pályázati díj	10,200
3.	Támogatási pályázati díj	30,495
4.	Kötbér	110,000
5.	Bírság	29,000
6.	Késedelmi kamat	4,000
7.	ÁFA	1 029,077
Összesen:		*6 311,259*

3. melléklet a 2008. évi LXXXIII. törvényhez

A Műsorszolgáltatási Alap 2009. évi költségvetése

I. BEVÉTELEK				2009. év	
kiemelt előirányzat		előirányzat	kiemelt előirányzat előirányzat	kiemelt előirányzat M Ft-ban	előirányzat
	1.		üzembentartási díj	25 852,747	
		1.1.	átvállalt üzembentartási díj		24 936,700
		1.2.	átvállalással nem érintett üzembentartási díj		916,047
	2.		műsorszolgáltatási díj	5 098,487	
		2.1.	MTM-SBS Televízió Zrt.		1 963,705
		2.2.	Magyar RTL Televízió Zrt.		1 783,773
		2.3.	Danubius Rádió Műsorszolgáltató Zrt.		0,000
		2.4.	Sláger Rádió Műsorszolgáltató Zrt.		200,000
		2.5.	nem országos műsorszolgáltatási jogosultságok		1 151,009
	3.		pályázati díjak	40,695	
	4.		kötbér, kártérítés, bírság	143,000	
	5.		önkéntes befizetések	–	
	6.		egyéb bevételek	53,885	
			költségvetési bevételek	31 188,814	

II. KIADÁSOK				2009. év	
kiemelt előirányzat		előirányzat	kiemelt előirányzat előirányzat	kiemelt előirányzat M Ft-ban	előirányzat
	1.		továbbutalandó üzembentartási díj	24 301,581	
		1.1.	Magyar Televízió Zrt.		10 341,099
		1.2.	Magyar Rádió Zrt.		7 238,769
		1.3.	Duna Televízió Zrt.		6 204,659
		1.4.	ORTT		258,527
		1.5.	közalapítványok összesen		258,527
	2.		céltámogatások	1 906,109	
		2.1.	közszolgálati műsorszámok támogatása		224,397
		2.2.	közszolgálati műsorok támogatása		604,818
		2.3.	digitális műsorterjesztés fejlesztése és a digitális átállás költségei		695,516
		2.4.	nem nyer.érdekelt m.szolg. támogatása		190,689
		2.5.	közműsor-szolgáltatók támogatása		190,689
	3.		továbbutalandó műsorszolgáltatási díj	1 963,705	
		3.1.	Magyar Televízió Zrt.		1 374,593
		3.2.	Duna Televízió Zrt.		589,112
		3.3.	Magyar Rádió Zrt.		0,000
	4.		kiegészítő támogatások	1 292,637	
		4.1.	ORTT		775,582
		4.2.	közalapítványok összesen		517,055

II. KIADÁSOK				2009. év	
kiemelt előirányzat		előirányzat	kiemelt előirányzat előirányzat	kiemelt előirányzat M Ft-ban	előirányzat
	5.		Igazgatóság	867,212	
		5.1.	személyi juttatások		424,074
		5.2.	munkaadót terhelő járulékok		128,924
		5.3.	dologi kiadások		289,684
		5.4.	felhalmozási kiadások		24,530
	6.		szerzői jogdíjak	218,317	
	7.		pályázatok bírálatának költségei	30,495	
	8.		az ORTT-t terhelő, műsorszolgáltatók által be nem fizetett áfa	38,262	
	9.		rendkívüli finanszírozás az ORTT részére	524,230	
	10.		műsorszolgáltatási díjjal és egyéb jogi költségekkel összefüggő kiadások	46,266	
			költségvetési kiadások	31 188,814	

III. Kormányrendeletek

A Kormány 291/2008. (XII. 10.) Korm. rendelete

a Magyar Köztársaság Kormánya és a Bolgár Köztársaság Kormánya között az egy harmadik ország állampolgára által a tagállamok egyikében benyújtott menedékjog iránti kérelem megvizsgálásáért felelős tagállam meghatározására vonatkozó feltételek és eljárási szabályok megállapításáról szóló, 2003. február 18-i 343/2003/EK tanácsi rendelet végrehajtása egyszerűsítésének gyakorlati részleteiről szóló, 2008. november 27-én, Brüsszelben aláírt Közigazgatási Megállapodás kihirdetéséről

1. §

A Kormány e rendelettel felhatalmazást ad a Magyar Köztársaság Kormánya és a Bolgár Köztársaság Kormánya között az egy harmadik ország állampolgára által a tagállamok egyikében benyújtott menedékjog iránti kérelem megvizsgálásáért felelős tagállam meghatározására vonatkozó feltételek és eljárási szabályok megállapításáról szóló, 2003. február 18-i 343/2003/EK tanácsi rendelet végrehajtása egyszerűsítésének gyakorlati részleteiről szóló, 2008. november 27-én, Brüsszelben aláírt Közigazgatási Megállapodás (a továbbiakban: Megállapodás) kötelező hatályának elismerésére.

2. §

A Kormány a Megállapodást e rendelettel kihirdeti.

3. §

A Megállapodás hiteles magyar és angol nyelvű szövege a következő:

„Közigazgatási Megállapodás a Magyar Köztársaság Kormánya és a Bolgár Köztársaság Kormánya között az egy harmadik ország állampolgára által a tagállamok egyikében benyújtott menedékjog iránti kérelem megvizsgálásáért felelős tagállam meghatározására vonatkozó feltételek és eljárási szabályok megállapításáról szóló, 2003. február 18-i 343/2003/EK tanácsi rendelet végrehajtása egyszerűsítésének gyakorlati részleteiről

A Magyar Köztársaság Kormánya és a Bolgár Köztársaság Kormánya (a továbbiakban külön-külön: Szerződő Fél, együttesen: Szerződő Felek) a Tanács 2003. február 18-i, az egy harmadik ország állampolgára által a tagállamok egyikében benyújtott menedékjog iránti kérelem megvizsgálásáért felelős tagállam meghatározására vonatkozó feltételek és eljárási szabályok megállapításáról szóló 343/2003/EK rendelete (a továbbiakban: Rendelet)

hatékony végrehajtása érdekében, a Rendelet 23. cikkére tekintettel, egy harmadik ország állampolgára által a tagállamok egyikében benyújtott menedékjog iránti kérelem megvizsgálásáért felelős tagállam meghatározására vonatkozó feltételek és eljárási szabályok egyszerűsítésére a következő Közigazgatási Megállapodást (a továbbiakban: Megállapodás) kötik:

1. Cikk

(1) A Szerződő Felek a Rendeletben alkalmazott fogalmakat használják, azok ott rögzített jelentése szerint.

(2) Jelen Megállapodást a Rendelettel és a Bizottság 2003. szeptember 2-i, az egy harmadik ország állampolgára által a tagállamok egyikében benyújtott menedékjog iránti kérelem megvizsgálásáért felelős tagállam meghatározására vonatkozó szempontok és eljárási szabályok megállapításáról szóló 343/2003/EK tanácsi rendelet részletes alkalmazási szabályainak megállapításáról szóló 1560/2003/EK rendeletével (a továbbiakban: Végrehajtási Rendelet) összhangban kell alkalmazni.

2. Cikk

(1) Jelen Megállapodás alkalmazása során a Szerződő Felek illetékes hatóságai (a továbbiakban: illetékes hatóságok):

a) a Magyar Köztársaságban:
Bevándorlási és Állampolgársági Hivatal
1117 Budapest, Budafoki út 60.
Tel.: +36 (1) 463-4872
Fax: +36 (1) 463-4875
(a továbbiakban: BÁH)

A BÁH a jelen Megállapodással kapcsolatos feladatait a Nemzetközi Együttműködési Főosztály Dublini Koordinációs Osztályán (a továbbiakban: Dublini Koordinációs Osztály) keresztül látja el.

b) a Bolgár Köztársaságban:
Belügyminisztérium
„6-ti Septemvri” No. 29.
1000 Szófia
Tel.: +359 2 9825-000
Fax: +359 2 9885-440
és
a Minisztertanács mellett működő Állami Menekült Ügynökség
„Montevideo” 21-A.
1618 Szófia
Tel.: +359 2 8181-107
Fax: +359 2 9557-329

(2) Az illetékes hatóságok kölcsönösen tájékoztatják egymást az együttműködésükhöz szükséges adataikról és azok változásairól.

3. Cikk

(1) A magyar Szerződő Fél részéről a Dublini Koordinációs Osztály folytatja le a dublini eljárást.

(2) A bolgár Szerződő Fél részéről a Minisztertanács mellett működő Állami Menekült Ügynökség Dublin II. és EURODAC Főosztálya, valamint a Belügyminisztérium Határrendészeti Főigazgatósága, illetve a Közrend és Közbiztonság Főigazgatóság Migrációs Igazgatósága folytatja le a dublini eljárást.

4. Cikk

(1) Amennyiben a megkeresés a Rendelet 9. cikkén alapul, az illetékes hatóságok az átvételre vonatkozó megkeresésekre a megkeresés kézhezvételétől számított 30 (harminc) naptári napon belül válaszolnak.

(2) Amennyiben a visszavétel iránti megkeresés az Eurodac rendszerből származó adatokon alapul, az illetékes hatóságok lehetőleg haladéktalanul, de legkésőbb a megkeresés kézhezvételétől számított 10 (tíz) naptári napon belül válaszolnak.

5. Cikk

A Rendelet 21. cikk (1)–(3) bekezdésében meghatározott információkra vonatkozó megkeresésre az illetékes hatóságok a kézhezvételétől számított 30 (harminc) naptári napon belül válaszolnak.

6. Cikk

A Rendelet 17. cikk (2) bekezdésében foglalt sürgősségi eljárást igénylő megkeresések teljesítése érdekében az illetékes hatóságok kapcsolattartó személyt jelölnek ki, aki a Rendelet 17. cikk (2) bekezdésében meghatározott határidőt figyelembe véve jár el.

7. Cikk

(1) Az illetékes hatóságok a Végrehajtási Rendelet 15. cikke szerinti ún. DubliNeten keresztül tartják egymással a kapcsolatot. Tartósan fennálló műszaki problémák esetén az illetékes hatóságok átmenetileg más olyan adatátviteli berendezést is alkalmazhatnak, amely biztosítja a kérelmek gyorsabb feldolgozását. Ebben az esetben elsősorban telefax útján tartják a kapcsolatot. A Szerződő Felek kötelesek haladéktalanul kezdeményezni a hibák kijavítását, és ezzel egyidejűleg kötelesek írásban értesíteni egymást a DubliNet működési hibájáról.

(2) Az illetékes hatóságok egymás közötti kommunikációjuk során – a megkeresésekre és az azokra adott válaszokra vonatkozóan egyaránt – az angol nyelvet használják.

8. Cikk

Amennyiben az illetékes hatóságok azzal az indokolással kívánják elhárítani felelősségüket, hogy a menedékjog iránti kérelem elbírálásáért egy másik tagállam felelős, úgy ezt csak olyan közvetlen és közvetett bizonyítékok haladéktalan bemutatásával tehetik meg, amelyek egy másik tagállam felelősségét ellenőrizhetően megalapozzák.

9. Cikk

(1) Az illetékes hatóságok megállapodhatnak abban, hogy a harmadik országbeli állampolgár átszállítására előzetes egyeztetést követően kijelölt, a megkeresett hatóság által írásban jóváhagyott helyen és időben (munkanapon) kerül sor.

(2) Amennyiben az az illetékes hatóság, amelynél a kérelmet benyújtották, elismeri felelősségét, a megkereső hatósággal szoros együttműködésben a lehető leggyorsabban intézkedik az érintett személy átszállítása helyének és időpontjának megszervezéséről.

(3) Az átadást kezdeményező hatóság minden esetben 3 (három) munkanappal az átadást megelőzően értesíti az átvételért felelős hatóságot az átadás várható helyszínéről és időpontjáról. A harmadik országbeli állampolgár átvételét megelőzően a megkereső hatóság köteles átadni az átvételért felelős hatóságnak a menedékkérő úti okmányát, vagy ennek hiányában a Végrehajtási Rendelet 7. cikk (2) bekezdése szerinti feltételekkel kiállított laissez-passer másolatát. Amennyiben ezt a megkereső hatóság elmulasztja, az átvételért felelős hatóság megtagadhatja az átadni kívánt személy átvételét.

(4) Amennyiben a megkeresett hatóság az átvételre vagy visszavételre vonatkozó határidőket bizonyíthatóan elmulasztotta, és ennek eredményeképpen a megkereső hatóság a felelősség elismerését vélelmezi, a harmadik országbeli állampolgárt a soron következő, az (1) bekezdés szerint kijelölt időpontban – a (2)–(3) bekezdések megfelelő alkalmazásával – át kell szállítani. Amennyiben nincs ilyen, az illetékes hatóságok által előzetesen kijelölt időpont, az érintett személyt a megkereső hatóság által írásban közölt helyen és időben (munkanapon) kell átvenni.

10. Cikk

(1) Átszállításkor a megkereső hatóság – a Végrehajtási Rendelet 7. cikk (3) bekezdésében foglaltaknak megfelelően – a harmadik országbeli állampolgár minden olyan okmányát megküldi a megkeresett hatóságnak, amely valamely közigazgatási eljárás lefolytatásához szükséges.

(2) Ha egy végrehajtott átszállítás után az érintett személy úti okmánya vagy más okmánya, amely valamely közigazgatási eljárás lefolytatásához szükséges, a másik Szerződő Fél valamely hatóságánál lelhető fel, a megkereső hatóság – a Rendelet 21. cikke szerint – hivatalból vagy az érintett személy írásbeli kérelmére intézkedik az okmánynak a megkeresett hatóság részére postai úton történő megküldése iránt.

11. Cikk

(1) Az átadásra a Szerződő Felek államának alábbi nemzetközi repülőterein kerül sor:

– a Magyar Köztársaság területén: Budapest/Ferihegy Nemzetközi Repülőtér;

– a Bolgár Köztársaság területén: Szófia Nemzetközi Repülőtér.

(2) Az illetékes hatóságok – eseti jelleggel – bármely más nemzetközi repülőtér használatában is megállapodhatnak.

12. Cikk

(1) A jelen Megállapodással kapcsolatos gyakorlati kérdések tisztázására – ideértve olyan kérdéseket, amelyek a Rendeletből, a Végrehajtási Rendeletből, a Tanács 2000. december 11-i, a Dublini Egyezmény hatékony alkalmazása érdekében az ujjlenyomatok összehasonlítására irányuló Eurodac létrehozásáról szóló 2725/2000/EK rendeletéből, illetve a Tanács 2002. február 28-i, a Dublini Egyezmény hatékony alkalmazása érdekében az ujjlenyomatok összehasonlítására irányuló Eurodac létrehozásáról szóló 2725/2000/EK rendelet végrehajtására vonatkozó egyes szabályok megállapításáról szóló 407/2002/EK rendeletéből fakadnak – munkacsoport állítható fel. A munkacsoport az illetékes hatóságok és a jelen Megállapodás végrehajtásában közreműködő más hatóságok által kijelölt képviselőkből áll.

(2) A gyakorlati kérdések tisztázása során a Végrehajtási Rendelet II. mellékletében felsorolt bizonyítékokon kívül további hasonló jellegű közvetett bizonyítékok határozhatók meg az (1) bekezdés szerint felállított munkacsoport keretében, amely közvetett bizonyítékokat a felelősség vizsgálata során figyelembe kell venni.

13. Cikk

(1) Jelen Megállapodás az azt követő 10. (tizedik) napon lép hatályba, amikor a Szerződő Felek kölcsönösen

értesítették egymást arról, hogy eleget tettek a jelen Megállapodás hatálybalépéséhez szükséges belső jogi előírásaiknak.

(2) A magyar Szerződő Fél – a Rendelet 23. cikk (2) bekezdésével összhangban – tájékoztatja az Európai Bizottságot a Megállapodás másolatának megküldésével.

(3) Jelen Megállapodás határozatlan időre jön létre. A Megállapodást bármelyik Szerződő Fél írásban, diplomáciai úton felmondhatja. A Megállapodás a felmondásról szóló értesítés kézhezvételét követő 90. (kilencvenedik) napon veszti hatályát.

(4) Jelen Megállapodást a Szerződő Felek bármikor módosíthatják. Ezt írásban, diplomáciai úton kezdeményezik; a módosítás az (1) bekezdésben foglalt eljárásnak megfelelően lép hatályba.

(5) A Rendeletnek vagy a Végrehajtási Rendeletnek az Európai Unió Tanácsa vagy az Európai Bizottság általi módosítása esetén jelen Megállapodást a Szerződő Felek megfelelően módosítják.

(6) Az Európai Bizottságot a Megállapodás minden módosításáról tájékoztatni kell.

Készült Brüsszelben, 2008. november 27. napján, két eredeti példányban, magyar, bolgár és angol nyelven, mindhárom nyelvű szöveg egyaránt hiteles. A Megállapodás eltérő értelmezése esetén az angol nyelvű szöveg az irányadó.

A Magyar Köztársaság Kormánya részéről	A Bolgár Köztársaság Kormánya részéről”

„Administrative Agreement between the Government of the Republic of Hungary and the Government of the Republic of Bulgaria on the practical means to simplify the implementation of the Council Regulation (EC) No 343/2003 of 18 February 2003 establishing the criteria and mechanisms for determining the Member State responsible for examining an asylum application lodged in one of the Member States by a third-country national

The Government of the Republic of Hungary and the Government of the Republic of Bulgaria (hereinafter referred to separately as the Contracting Party, together as the Contracting Parties), in the interest of efficient implementation of the Council Regulation (EC) No 343/2003 of 18 February 2003 establishing the criteria and mechanisms for determining the Member State responsible for examining an asylum application lodged in one of the Member States by a third-country national (hereinafter referred to as the Regulation), in the light of the provisions of Article 23 (1), hereby conclude, in order to simplify the conditions and rules to determine the Member State responsible for examining an asylum application lodged in one of the Member States by a third-country national, this Administrative Agreement (hereinafter referred to as the Agreement):

Article 1

(1) The Contracting Parties shall use the terms that are used and defined in the Regulation.

(2) This Agreement shall be applied pursuant to the Regulation and the Commission Regulation (EC) No 1560/2003 of 2 September 2003 laying down detailed rules for the application of Council Regulation (EC) No 343/2003 of 18 February 2003 establishing the criteria and mechanisms for determining the Member State responsible for examining an asylum application lodged in one of the Member States by a third-country national (hereinafter referred to as the Implementing Regulation).

Article 2

(1) The responsible authorities of the Contracting Parties (hereinafter referred to as responsible authorities) in implementing this Agreement shall be:

a) in the Republic of Hungary:
Office of Immigration and Nationality
1117 Budapest, Budafoki út 60.
Tel.: +36 1 463 48 72
Fax: +36 1 463 48 75
(hereinafter referred to as OIN)
The OIN shall provide the duties related to this Agreement through its Department of International Affairs – Dublin Coordination Unit (hereinafter referred to as Dublin Coordination Unit).

b) in the Republic of Bulgaria:
Ministry of the Interior
Sofia 1000, „6-ti Septemvri” No. 29.
Tel.: +359 2 9825 000
Fax: +359 2 9885 440
and
State Agency for Refugees with the Council of Ministers
Sofia 1618, „Montevideo” 21-A.
Tel.: +359 2 8181 107
Fax: +359 2 9557 329

(2) The responsible authorities shall keep each other mutually informed on all details and changes thereof.

Article 3

(1) As regards the Hungarian Contracting Party, the Dublin procedure shall be conducted by the Dublin Coordination Unit.

(2) As regards the Bulgarian Contracting Party, the Dublin procedure shall be conducted by the State Agency for Refugees with the Council of Ministers, through its Department „Dublin II and EVRODAK" and the Ministry of the Interior through its General Directorate „Border Police" and Directorate „Migration" within the General Directorate „Public Order and Safety".

Article 4

(1) If a request is based on Article 9 of the Regulation, the time limit for the responsible authorities to respond to requests for taking charge shall be 30 (thirty) calendar days following the receipt of the request.

(2) If a request for taking back is based on data from the Eurodac system, the responsible authorities shall respond immediately but at the latest within 10 (ten) calendar days following the receipt of the request.

Article 5

When a request is related to information referred to in Article 21 (1)–(3) of the Regulation, the responsible authorities shall respond within 30 (thirty) calendar days following its receipt.

Article 6

In the interest of responding to urgent requests under Article 17 (2) of the Regulation, the responsible authorities shall appoint a contact person whose procedure shall take into consideration the time limit determined in Article 17 (2) of the Regulation.

Article 7

(1) The responsible authorities shall be in communication with each other through 'DubliNet' according to Article 15 of the Implementing Regulation. In case of persistent technical problems the responsible authorities may temporarily use other means of data transmission providing quicker processing of requests. In this event, they shall communicate primarily via fax. The Contracting Parties shall immediately initiate the reparation of the failures and at the same time shall inform each other of the functional disorder of 'DubliNet' in writing.

(2) The language of communication between the responsible authorities shall be English concerning the requests and the responses thereupon.

Article 8

If the responsible authorities wish to refuse their responsibility on the grounds that another Member State is responsible for examining an asylum application, they can do so only by submitting, without delay, direct and indirect evidence establishing verifiably the responsibility of another Member State.

Article 9

(1) The responsible authorities may agree that the transfer of the third-country national shall take place on a certain assigned venue and date on a working day, following previous negotiations and the written approval of the requested authority.

(2) If the responsible authority to whom the application was lodged acknowledges its responsibility, it shall as soon as practically possible make an arrangement in close cooperation with the authority initiating the transfer on the venue and date of the transfer of the person concerned.

(3) The authority initiating the transfer shall always inform the responsible authority 3 (three) working days prior to the transfer on the expected venue and date of the transfer. Before transferring the third-country national, the requesting authority shall hand over a copy of the travel document of the person concerned or, in its absence, the copy of the laissez-passer designed in accordance with the procedure referred to in Article 7 (2) of the Implementing Regulation to the responsible authority. If the requesting authority fails to comply with this obligation, the responsible authority may refuse to accept the transfer of the person concerned.

(4) If the requested authority fails to act within the deadlines concerning take charge or take back requests and, as a consequence, the requesting authority presumes that responsibility has been acknowledged, the third-country national shall be transferred on the next date assigned by virtue of paragraph (1), with application *mutatis mutandis* of paragraphs (2)–(3). Provided that a date for transfer is not assigned by the responsible authorities, the person concerned shall be accepted on a venue and date on a working day communicated in writing by the requesting authority.

Article 10

(1) The requesting authority shall forward all documents of the third-country national to the requested authority necessary for an official procedure at the time of transfer, according to Article 7 (3) of the Implementing Regulation.

(2) If after a successful transfer, the travel document or any other document of the person concerned is found, which is necessary for an official procedure, the requesting authority shall be obliged *ex officio* or at the written request of the person concerned to forward the document via mail to the requested authority according to Article 21 of the Regulation.

Article 11

(1) Transfers shall be carried out at the following international airports of both states of the Contracting Parties:

– on the territory of the Republic of Hungary: Budapest/Ferihegy International Airport;

– on the territory of the Republic of Bulgaria: Sofia International Airport.

(2) The responsible authorities may agree on the use of other international airports on a case by case basis.

Article 12

(1) A working group may be set up to clarify any practical questions related to the implementation of this Agreement, including issues arising from the Regulation, the Implementing Regulation, Council Regulation (EC) No 2725/2000 of 11 December 2000 concerning the establishment of 'Eurodac' for the comparison of fingerprints for the effective application of the Dublin Convention and Council Regulation (EC) No 407/2002 of 28 February 2002 laying down certain rules to implement Regulation (EC) No 2725/2000 concerning the establishment of 'Eurodac' for the comparison of fingerprints for the effective application of the Dublin Convention. The working group shall consist of representatives designated by the responsible authorities and the authorities involved in implementing this Agreement.

(2) Besides evidences listed in Annex II of the Implementing Regulation, other comparable means of indicative evidence may be defined during the clarification of practical questions by the working group established according to paragraph (1) and these indicative evidences shall be taken into consideration in course of the examination of responsibility.

Article 13

(1) This Agreement shall enter into force on the 10th (tenth) day following the date when the Contracting Parties have notified each other on the completion of the internal legal procedures required for its entry into force.

(2) The Hungarian Contracting Party shall, in compliance with Article 23 (2) of the Regulation, notify the European Commission by submitting a copy of this Agreement.

(3) This Agreement is concluded for an indefinite period of time. Either Contracting Party may at any time terminate it in writing through diplomatic channels. The Agreement shall cease to have effect on the 90th (ninetieth) day following the date of receipt of the notification on termination.

(4) This Agreement may be amended by the Contracting Parties. Such an amendment shall be initiated in writing through diplomatic channels and shall enter into force according to the procedures described in paragraph (1).

(5) In case of amendment of the Regulation or the Implementing Regulation by the Council of the European Union or by the European Commission, the Contracting Parties shall amend this Agreement accordingly.

(6) The European Commission shall be notified of all amendments brought to this Agreement.

Done at Brussels, on 27 November 2008, in two original copies, each in Hungarian, Bulgarian and English language, all texts being equally authentic. In case of differences in the interpretation of this Agreement, the English text shall prevail.

For the Government of the Republic of Hungary	For the Government of the Republic of Bulgaria"

4. §

(1) Ez a rendelet – a (2) bekezdésben foglalt kivétellel – a kihirdetését követő napon lép hatályba.

(2) A 2–3. §-ok a Megállapodás 13. cikk (1) bekezdésében meghatározott időpontban lépnek hatályba.

(3) A Megállapodás, illetve a 2–3. §-ok hatálybalépésének naptári napját a külpolitikáért felelős miniszter annak ismertté válását követően a Magyar Közlönyben haladéktalanul közzétett egyedi határozatával állapítja meg.

(4) E rendelet végrehajtásához szükséges intézkedésekről az idegenrendészetért és menekültügyért felelős miniszter gondoskodik.

Gyurcsány Ferenc s. k.,
miniszterelnök

A Kormány 292/2008. (XII. 10.) Korm. rendelete

a veszélyeztetett vadon élő állat- és növényfajok nemzetközi kereskedelmét szabályozó nemzetközi és európai közösségi jogi aktusok végrehajtásának egyes szabályairól

A Kormány a Washingtonban, 1973. március 3. napján elfogadott, a veszélyeztetett vadon élő állat- és növényfajok nemzetközi kereskedelméről szóló egyezmény kihirdetéséről szóló 2003. évi XXXII. törvény 3. §-ának (2) bekezdésében, valamint a természet védelméről szóló 1996. évi LIII. törvény 85. § *a)* pontjában – a 10. § (1) bekezdésében és a 80. § (6) bekezdésében foglaltak szabályozására – kapott felhatalmazás alapján – az Alkotmány 35. § (1) bekezdésének *b)* pontjában foglalt feladatkörében – a következőket rendeli el:

A rendelet hatálya

1. §

E rendeletet a következő nemzetközi és európai közösségi jogi aktusok végrehajtásával kapcsolatos eljárásokban kell alkalmazni:

a) a 2003. évi XXXII. törvénnyel kihirdetett, a Washingtonban, 1973. március 3. napján elfogadott, a veszélyeztetett vadon élő állat- és növényfajok nemzetközi kereskedelméről szóló egyezmény (a továbbiakban: Egyezmény),

b) a vadon élő állat- és növényfajok számára kereskedelmük szabályozása által biztosított védelemről szóló, 1996. december 9-i 338/97/EK tanácsi rendelet (a továbbiakban: tanácsi rendelet), valamint

c) a vadon élő állat- és növényfajok számára kereskedelmük szabályozása által biztosított védelemről szóló 338/97/EK tanácsi rendelet végrehajtására vonatkozó részletes szabályok megállapításáról szóló, 2006. május 4-i 865/2006/EK bizottsági rendelet (a továbbiakban: bizottsági rendelet).

Az igazgatási hatóság és a tudományos testület kijelölése

2. §

Az Egyezmény IX. cikkének 1. *a)* és *b)* pontjában, valamint a tanácsi rendelet 13. cikke (1) és (2) bekezdésében meghatározott igazgatási hatóság (a továbbiakban: igazgatási hatóság), továbbá tudományos testület feladatait a természetvédelemért felelős miniszter (a továbbiakban: miniszter) látja el.

Az eljáró hatóságok

3. §

(1) Az igazgatási hatóság állítja ki a tanácsi rendeletben meghatározott engedélyeket és bizonylatokat, valamint a 6. § (4) bekezdés szerinti eredetigazolást, illetve vezeti az Egyezményben és a tanácsi rendeletben meghatározott nyilvántartásokat.

(2) A környezetvédelmi, természetvédelmi és vízügyi felügyelőség (a továbbiakban: felügyelőség) és az Országos Környezetvédelmi, Természetvédelmi és Vízügyi Főfelügyelőség (a továbbiakban: Főfelügyelőség) nyilvántartást vezet a 4. § szerinti bejelentésekről, továbbá a felügyelőség állítja ki a 6–7. § szerinti bizonylatokat és igazolásokat.

(3) Az igazgatási hatóság, a Főfelügyelőség, a felügyelőség, az állat- és növény-egészségügyi hatóság, az élelmiszer-biztonsági hatóság, a rendőrség, valamint a vám- és pénzügyőrség az Egyezmény, a tanácsi rendelet, a bizottsági rendelet és az e rendelet végrehajtása érdekében hatósági ellenőrzést végez.

(4) Az e rendelet szerinti eljárásokban az (1)–(2) bekezdésben meghatározott hatóság szakértő kirendelésekor a szakvélemény megérkezéséig az eljárást felfüggesztheti.

Bejelentési kötelezettség

4. §

(1) Akinek a tanácsi rendelet A. mellékletében szereplő gerinces állatfaj példánya, valamint a tanácsi rendelet B. mellékletében szereplő emlős-, madár- és szárazföldi-teknős-faj élő példánya (a továbbiakban együtt: bejelentésköteles példány) van a birtokában, köteles annak megszerzését, tartását, az ország területére történő behozatalát és az ország területéről történő kivitelét, elidegenítését, elhullását, megsemmisülését, valamint szaporulatát bejelenteni. A bejelentést

a) fokozottan védett állatfaj esetén a Főfelügyelőséghez vagy

b) az *a)* pont alá nem eső faj esetén a tartás helye szerint illetékes felügyelőséghez

kell megtenni.

(2) Az (1) bekezdésben meghatározott bejelentési kötelezettség nem vonatkozik az *1. számú mellékletben* felsorolt fajok példányaira.

(3) A bejelentést – jogszabály eltérő rendelkezése hiányában – a megszerzéstől, az ország területére történő behozataltól, az ország területéről történő kiviteltől, az elidegenítéstől, az elhullástól, a megsemmisüléstől, illetve a szaporulat létrejöttétől számított 30 napon belül kell megtenni.

(4) A tanácsi rendelet hatálya alá tartozó fajok élő példányait úgy kell tartani, hogy azok – ha jogszabály vagy hatósági engedély másként nem rendelkezik – a szabadba ne juthassanak ki. Amennyiben valamely bejelentésköteles példány elszabadul, ennek tényét az igazgatási hatóságnak haladéktalanul be kell jelenteni.

A példányok egyedi jelölése

5. §

(1) A bejelentésköteles példányokat a bizottsági rendelet XVI. fejezetében, illetve a védett állatfajok védelméről, tartásáról, hasznosításáról és bemutatásáról szóló kormányrendeletben meghatározott egyedi jelöléssel kell ellátni.

(2) A bizottsági rendeletben nem szabályozott esetekben az illetékes felügyelőség – az igazgatási hatóság véleményének figyelembevételével – a bejelentést követően egyedileg határozza meg a jelölés módját.

(3) A madárfajok példányainak egyedi azonosítására alkalmas, a bizottsági rendelet XVI. fejezetében meghatározott, 11 karakterből álló zártgyűrű gyűrűszámának első 7 karaktere a tenyésztő nyilvántartási sorszáma, amelyből az első karakter az ország kódja (H), a következő 6 karakter az illetékes felügyelőség vagy az igazgatási hatóság által meghatározott szám. A gyűrűszám további 2 karaktere az előző karakterekre merőlegesen az évszámot jelöli, végül az utolsó 2 karakter a madár sorszáma, úgy, hogy két madár gyűrűszáma nem egyezhet meg.

Származási igazolás és eredetigazolás

6. §

(1) Az Európai Közösség valamely tagállamból (a továbbiakban: tagállam) vagy tagállamnak nem minősülő országból a Magyar Köztársaság területére behozott bejelentésköteles példány esetén a bejelentést, illetve az egyedi jelölést követően az illetékes felügyelőség vagy a Főfelügyelőség a példányt nyilvántartásba veszi. A nyilvántartásba vett példányhoz a felügyelőség – a (4) bekezdés kivételével – a *2. számú melléklet* szerint származási igazolást állít ki a tanácsi és a bizottsági rendeletnek megfelelően kiállított engedélyek, illetve bizonylatok alapján.

(2) Valamely tagállamból behozott példány esetében a felügyelőség a származási igazolást az (1) bekezdésben foglalt eseteken kívül akkor is kiállítja, ha a kérelmező – a tanácsi rendelet 8. cikkének (5) bekezdése alapján – a (3) bekezdés szerint hitelt érdemlően igazolja, hogy annak megszerzése az Európai Közösség területén jogszerűen – a vadon élő állat- és növényfajok megőrzésére vonatkozó közösségi jogi aktusokkal összhangban – történt.

(3) A (2) bekezdés szerinti igazolás olyan irattal történhet, amely tartalmazza:

a) azon korábbi tulajdonos nevét és címét, amelytől a kérelmező a példányt megszerezte;

b) a tenyésztő nevét és címét, amennyiben ismert;

c) a faj tudományos nevét, példányszámát;

d) a példány(ok) egyedi azonosítójának típusát, számát, kódját, ha a példány(oka)t egyedi azonosítóval látták el;

e) a példány(ok) ivarát és korát, amennyiben ez ismert;

f) a példány(ok)nak a bizottsági rendelet IX. számú melléklet 2. pontja szerinti eredetét az e melléklet szerinti kód megjelölésével;

g) a származási ország megjelölését;

h) harmadik országból történő behozatal esetén a jogszerű behozatalt igazoló, az Egyezmény szerinti engedélyek számát; és

i) az átadás dátumát, valamint hiteles aláírást.

(4) Az igazgatási hatóság a *3. számú melléklet* szerint eredetigazolást állít ki

a) a 2004. november 22. napját megelőzően az igazgatási hatóság által nyilvántartott példányok esetében, ha tenyésztői bizonylat, származási igazolás, a tanácsi rendelet a 8. cikk (3) bekezdése és a 9. cikk (2) bekezdése szerinti bizonylat (a továbbiakban: EU-bizonylat), valamint a tanácsi rendelet 4. cikke szerinti importengedély, 5. cikke szerinti exportengedély és re-export bizonylat nem került kiadásra, és

b) a lefoglalt, illetve elkobzott példányok esetében.

Tenyésztői bizonylat és tenyésztési napló

7. §

(1) Aki bejelentésköteles élő példányt szaporítási célból vagy úgy tart, hogy a véletlen szaporulat létrejötte nem zárható ki, köteles tenyésztési naplót vezetni a *4. számú melléklet* szerint.

(2) Szaporulat bejelentése esetén a tartás helye szerint illetékes felügyelőség vagy a Főfelügyelőség az 5. § szerint egyedileg jelölt példányt nyilvántartásba veszi, és a példányhoz – a 6. § (4) bekezdésében foglalt esetek kivételével – az *5. számú melléklet* szerint tenyésztői bizonylatot állít ki, amennyiben a tulajdonos a szaporulat létrejöttének jogszerűségét az e rendeletben, illetve a külön jogszabályokban meghatározott engedélyekkel, illetve más dokumentumokkal igazolja.

A származási igazolásra, az eredetigazolásra és a tenyésztői bizonylatra vonatkozó közös szabályok

8. §

(1) A védett, fokozottan védett, illetve az Európai Közösségben természetvédelmi szempontból jelentős faj

példánya, valamint veszélyes állatfaj élő példánya esetében a származási igazolást, az eredetigazolást, illetve a tenyésztői bizonylatot megadottnak kell tekinteni, amennyiben a tartási engedély tartalmazza azokat az adatokat, amelyek a származási igazoláson, az eredetigazoláson, illetve a tenyésztői bizonylaton feltüntetésre kerülnek.

(2) A felügyelőség ahhoz a példányhoz nem állít ki származási igazolást, eredetigazolást, illetve tenyésztői bizonylatot, amelyhez valamely tagállam igazgatási hatósága a tanácsi rendelet 8. cikkének (3) bekezdése vagy 9. cikkének (2) bekezdése szerinti bizonylatot kiállította.

9. §

(1) Tilos a bejelentésköteles példányok tartása, eladásra való felkínálása és eladása származási igazolás, tenyésztői bizonylat, eredetigazolás, illetve EU-bizonylat, továbbá a külön jogszabály szerinti tartási engedély nélkül.

(2) Származási igazolás, tenyésztői bizonylat, illetve eredetigazolás csak egyedi azonosításra alkalmas, az 5. § szerinti jelöléssel ellátott példányokhoz állítható ki.

10. §

(1) A származási igazolást, az eredetigazolást, a tenyésztői bizonylatot, illetve az EU-bizonylatot a példány átadása, elidegenítése esetén az új tartó vagy tulajdonos részére a példánnyal együtt át kell adni.

(2) A példány elhullása, megsemmisülése esetén

a) a származási igazolást vagy a tenyésztői bizonylatot a tartás helye szerint illetékes felügyelőség részére 30 napon belül meg kell küldeni, amely azt bevonja,

b) az eredetigazolást vagy az EU-bizonylatot az igazgatási hatóság részére 30 napon belül meg kell küldeni, amely azt bevonja.

(3) Amennyiben származási igazolással, tenyésztői bizonylattal, illetve eredetigazolással rendelkező példányhoz EU-bizonylat kerül kiállításra, a származási igazolást, a tenyésztői bizonylatot, illetve az eredetigazolást az igazgatási hatóság bevonja.

A tanácsi rendelet szerinti engedélyezésre vonatkozó végrehajtási szabályok

11. §

(1) Nem adható a tanácsi rendelet 4. cikke szerinti importengedély, az 5. cikke szerinti exportengedély és re-export bizonylat, valamint EU-bizonylat olyan kérelmező részére, akit

a) természetkárosítás, illetve állatkínzás bűncselekmény elkövetése miatt jogerősen elítéltek, a büntetett előélethez fűződő hátrányos következmények alóli mentesítéséig, de legalább a határozat jogerőre emelkedését követő öt évig,

b) a természet védelmével kapcsolatban elkövetett szabálysértésért jogerősen felelősségre vontak, a határozat jogerőre emelkedését követő három évig, vagy

c) természetvédelmi, illetve állatvédelmi bírsággal sújtottak, a határozat jogerőre emelkedését követő három évig.

(2) Nem adható a tanácsi rendelet 4. cikke szerinti importengedély, az 5. cikke szerinti exportengedély és re-export bizonylat, valamint EU-bizonylat olyan kérelmező részére, akit külföldi bíróság, illetve hatóság

a) természetkárosítás, illetve állatkínzás bűncselekmény elkövetése miatt jogerősen elítélt, a büntetett előélethez fűződő hátrányos következmények alóli mentesítéséig, de legalább a határozat jogerőre emelkedését követő öt évig,

b) a természet védelmével kapcsolatban elkövetett szabálysértésért jogerősen felelősségre vont, a határozat jogerőre emelkedését követő három évig, vagy

c) természetvédelmi, illetve állatvédelmi bírsággal sújtott, a határozat jogerőre emelkedését követő három évig, ha a jogerős ítéletről, illetve határozatról az igazgatási hatóság hivatalos úton tudomást szerez.

12. §

A tanácsi rendelet 6. cikkének (1) bekezdésében, 12. cikke (3) bekezdésében, 14. cikke (1) bekezdésének *c)* pontjában, a 20. cikkében, a bizottsági rendelet 66. cikkének (7) bekezdésében, valamint 69. cikkében meghatározott esetekben a miniszter tájékoztatja az Európai Bizottságot.

A szállításra és a tartásra vonatkozó szabályok

13. §

A tanácsi rendelet A–D. mellékletében felsorolt fajok példányának importja, exportja és re-exportja – összhangban a tanácsi rendelet 12. cikkének 1. pontjával – kizárólag a *6. számú mellékletben* felsorolt határátkelőhelyeken történhet.

14. §

(1) Főemlősök élő egyedei kizárólag az állatkert és az állatotthon létesítésének, működésének és fenntartásának részletes szabályairól szóló külön jogszabályban foglalt tartási feltételek teljesítése esetén tarthatók.

(2) Emberszabású majmok (gorillák, orángutánok, csimpánzok és gibbonok) élő egyedei kizárólag a külön jogszabály szerint működő állatkertben tarthatók.

(3) A tanácsi rendelet hatálya alá tartozó fókafajok prémjéből készített termékek tartása – a múzeumban történő tartás kivételével – tilos.

Nyilvántartás

15. §

(1) A 3. § (1)–(2) bekezdésben meghatározott hatóság nyilvántartást vezet

a) az általa kibocsátott

aa) származási igazolásokról,

ab) eredetigazolásokról,

ac) tenyésztő bizonylatokról,

ad) a tanácsi rendelet szerinti engedélyekről és bizonylatokról,

ae) kaviárfeldolgozásra, -csomagolásra, -átcsomagolásra jogosító engedélyekről, illetve

af) a külön jogszabály szerinti tartási engedélyekről,

b) a bejelentett példányokról, valamint

c) a tokfajokkal és a kaviárral kapcsolatos tevékenységekről.

(2) Az (1) bekezdés szerinti nyilvántartások alapján az igazgatási hatóság országos adatbázist működtet, amelyből más hatóság megkeresésére adatot szolgáltat.

A tokfajok tartására és a kaviárra vonatkozó szabályok

16. §

(1) Aki a tanácsi rendelet hatálya alá tartozó tokfaj élő példányainak tartásával, tenyésztésével foglalkozik, köteles e tevékenységét az illetékes felügyelőségnek bejelenteni, amely azt nyilvántartásba veszi.

(2) A bejelentéshez mellékelni kell:

a) a tevékenység részletes leírását,

b) a példányok eredetét, jogszerű megszerzését igazoló dokumentum(ok) másolatát,

c) a tartás, szaporítás módjának leírását, valamint

d) az évente várhatóan szaporított, illetve forgalomba hozott mennyiségről készült becslést.

(3) A tevékenység végzése során – az engedéllyel végzett visszatelepítés, illetve betelepítés kivételével – a tokok természetes vizekbe nem kerülhetnek.

17. §

(1) A tanácsi rendelet hatálya alá tartozó tokfaj kaviárjának feldolgozásával, csomagolásával, illetve átcsomagolásával foglalkozó üzem által a bizottsági rendelet 66. cikkének (7) bekezdése szerinti engedély iránt benyújtott kérelemnek tartalmaznia kell:

a) a tevékenység részletes leírását,

b) az évente várhatóan csomagolt, átcsomagolt, illetve forgalomba hozott kaviár mennyiségét,

c) a kaviár tervezett beszerzési forrását, és

d) a kaviártároló edény jelölésére szolgáló, a bizottsági rendelet 66. cikk (6) bekezdésében meghatározott címkére (a továbbiakban: címke) kerülő adatokat, az üzem egyedi azonosító kódja kivételével.

(2) A címkén, amennyiben a csomagolt kaviár a Magyar Köztársaság területéről származik, a következő adatokat kell feltüntetni:

a) azon faj *7. számú melléklet* szerint kódja, amelynek ikrájából a kaviárt készítették,

b) a csomagolt kaviár eredetének kódja a bizottsági rendelet IX. melléklete szerint,

c) a származási ország kétbetűs ISO kódja,

d) a kaviár kinyerésének éve,

e) a csomagoló üzem egyedi azonosító kódja, és

f) a csomagoló üzem által a tételek nyomon követésére használt azonosító.

(3) A címkén, amennyiben az átcsomagolt kaviár nem a Magyar Köztársaság területéről származik, a következő adatokat kell feltüntetni:

a) azon faj 7. számú melléklet szerinti kódja, amelynek ikrájából a kaviárt készítették,

b) az átcsomagolt kaviár eredetének kódja a bizottsági rendelet IX. melléklete szerint,

c) a származási ország kétbetűs ISO kódja,

d) az átcsomagolás éve és az átcsomagoló üzem telephelye szerinti ország kétbetűs ISO kódja, ha ez különbözik a származási országtól,

e) az átcsomagoló üzem egyedi azonosító kódja, és

f) az üzem által a tételek nyomon követésére használt azonosító.

(4) A címkét az igazgatási hatóság a bizottsági rendelet 66. cikkének (7) bekezdése szerinti engedélyben hagyja jóvá, és egyúttal meghatározza a címkén feltüntetendő egyedi azonosító kódot.

18. §

(1) Kaviártároló edény jelölésére kizárólag az igazgatási hatóság által jóváhagyott címke használható.

(2) A címke biztonsági elemekkel ellátott szigorú elszámolású nyomtatvány, amelyet az ennek előállítására feljogosított nyomdától a csomagoló, illetve átcsomagoló üzem rendel meg és ragaszt fel a kaviártároló edényekre.

(3) A címkét az élelmiszerek jelöléséről szóló jogszabályban meghatározott jelölési feltételeken túl a kaviártároló edényekre zárjegyként kell felragasztani úgy, hogy az a kaviártároló edény első kinyitásakor elszakadjon.

(4) Tilos kaviár tartása, eladása, eladásra való felkínálása, megvétele, arra vételi ajánlat tétele, az országba való behozatala, az országból való kivitele, amennyiben annak tárolóedénye nincs ellátva címkével.

(5) A kaviárt tartalmazó terméken fel kell tüntetni, hogy mekkora százalékban tartalmaz kaviárt.

19. §

(1) A kaviárcsomagoló, illetve -átcsomagoló üzemek által vezetett, a bizottsági rendelet 66. cikkének (7) bekezdésében meghatározott nyilvántartásnak a *8. számú melléklet* szerinti adatokat kell tartalmaznia.

(2) Az (1) bekezdés szerinti nyilvántartást az igazgatási hatóság által kiadott, egyedileg sorszámozott és hitelesített kaviárforgalom-nyilvántartási adatlapokon naprakészen kell vezetni. A nyilvántartási adatlapokat hatósági ellenőrzés céljából bármikor elérhetővé kell tenni.

(3) Az engedélyezett csomagoló, illetve átcsomagoló üzemek minden év január 31-ig írásban, fajonkénti bontásban az igazgatási hatóságnak bejelentést kötelesek tenni az előző naptári évben megszerzett, feldolgozott, csomagolt, illetve átcsomagolt, továbbá értékesített és az év első napján raktáron lévő, az adott évben feldolgozni, csomagolni, illetve átcsomagolni, valamint értékesíteni tervezett kaviár mennyiségéről.

(4) A bejelentéshez csatolni kell a tárgyévben vezetett kaviárforgalom-nyilvántartási adatlapokat, valamint a jogszerű eredetre, valamint értékesítésre vonatkozó dokumentumok másolatát.

(5) Az igazgatási hatóság a nyilvántartásból törli azt az üzemet, amely a 16–19. §-ban foglalt előírásoknak nem vagy nem megfelelően tesz eleget. A törlés nem mentesít az egyéb jogkövetkezmények alól.

(6) Ha az igazgatási hatóság az (5) bekezdés alapján a csomagoló, illetve átcsomagoló üzemet a nyilvántartásból törli, a törlést követő három évig az üzemnek nem adható a tanácsi rendelet 4. cikke szerinti importengedély, illetve az 5. cikke szerinti exportengedély és re-export bizonylat.

Visszatartás, lefoglalás, elkobzás

20. §

(1) Amennyiben a tanácsi rendelet A–D. mellékletében meghatározott faj példányának tartása, szállítása, kereskedelme a szükséges engedély, illetve bizonylat hiányában történik, illetve a példány szállítására jogszabályi vagy hatósági előírás megszegésével kerül sor, az ellenőrzést végző hatóság a példányt a helyszíni intézkedés során – jegyzőkönyv felvétele mellett – visszatartja és megteszi a külön jogszabályok szerinti intézkedéseket, amelyről 48 órán belül értesíti az igazgatási hatóságot. A visszatartott élő példány elhelyezéséről az igazgatási hatóság dönt.

(2) Az igazgatási hatóság lefoglalja azt a példányt, amelynek jogszerű importját, exportját, re-exportját vagy tartásának jogszerűségét annak birtokosa nem tudja igazolni, és határidő kitűzésével elrendeli a példány eredetét igazoló iratok bemutatását.

(3) Amennyiben a visszatartás, illetve a lefoglalás helybenhagyással történik, a példány birtokosa köteles azt további intézkedésig megőrizni, illetve a jó gazda gondosságával ellátni. Amennyiben az élő példány a visszatartást, illetve lefoglalást követően elpusztul, a birtokos köteles haladéktalanul tájékoztatni az igazgatási hatóságot, és a tetemet lefagyasztott állapotban a hatóság további intézkedéséig tárolni.

(4) Az igazgatási hatóság

a) elkobozza azt a példányt, amelynek az eredetét igazoló iratokat annak birtokosa a kitűzött határidőn belül nem mutatta be,

b) elkobozza azt a példányt, amelynek tartása jogellenes, vagy

c) elkobozhatja azt a példányt, amelynek szállítása vagy tartása nem felel meg jogszabályban, illetve hatósági határozatban foglaltaknak, és ennek következtében a példány pusztulásának vagy károsodásának közvetlen veszélye áll fenn.

(5) Az elkobzott példányokkal kapcsolatos további intézkedéseket az elkobzott védett természeti értékekre vonatkozó jogszabály szerint kell végezni.

21. §

(1) Aki valamely bejelentésköteles példányt megtalál, köteles azt 8 napon belül az igazgatási hatóságnak bejelenteni. A példányt vissza kell szolgáltatni a tulajdonosának, ha a példány szerepel az igazgatási hatóság által vezetett adatbázisban, és a tulajdonos a jogszerű eredetet igazoló dokumentumokat az igazgatási hatóságnak bemutatja.

(2) Amennyiben a példány egyedi jelöléssel nincs ellátva vagy a tulajdonos személye nem állapítható meg, a bejelentést követő 30 nap elteltével az igazgatási hatóság a 20. § szerint jár el.

22. §

(1) Az Egyezmény és az e rendelet vonatkozásában mentőközpont az a külön jogszabály szerint működő állatkert, illetve botanikus kert, amelyben biztosított a lefoglalt, illetve elkobzott élő példányok gondozása.

(2) A lefoglalt vagy elkobzott példányokat az igazgatási hatóság indokolt esetben az általa kijelölt mentőközpontban is elhelyezheti.

Jogkövetkezmények

23. §

(1) Aki az Egyezmény, a tanácsi rendelet, a bizottsági rendelet, valamint az e rendelet szerinti kötelezettségének nem vagy nem megfelelően tesz eleget, az igazgatási hatóság kötelezheti a lefoglalással és az elkobzással járó költségek megtérítésére, ideértve a megőrzés (raktározás), illetve szállítás költségeit is.

(2) A felügyelőség a jogsértés súlyosságára és ismétlődésére tekintettel legalább tízezer és legfeljebb százezer ezer forint természetvédelmi bírság megfizetésére kötelezi azt, aki védettnek, fokozottan védettnek, illetve az Európai Közösségben természetvédelmi szempontból jelentős faj egyedének nem minősülő példány vonatkozásában az Egyezmény, a tanácsi rendelet, a bizottsági rendelet, valamint az e rendelet szerinti kötelezettségének nem vagy nem megfelelően tesz eleget. A bírság – megfizetésének elmulasztása esetén – ismételten kiszabható.

(3) A (2) bekezdés szerinti bírságot bejelentésköteles példányok esetében példányonként, kaviár, kaviártartalmú termék, elefántcsont és orrszarvúszarv esetében minden megkezdett 250 gramm, faanyag esetében minden megkezdett köbméter után kell kiszabni.

Záró rendelkezések

24. §

(1) Ez a rendelet a kihirdetését követő 8. napon lép hatályba.

(2) A rendelet hatálybalépésével egyidejűleg hatályát veszti a Washingtonban, 1973. március 3. napján elfogadott, a veszélyeztetett vadon élő állat- és növényfajok nemzetközi kereskedelméről szóló egyezmény végrehajtásáról szóló 271/2002. (XII. 20.) Korm. rendelet.

25. §

Ez a rendelet a következő uniós jogi aktusok végrehajtásához szükséges rendelkezéseket állapít meg:

a) a Tanács 338/97/EK rendelete (1996. december 9.) a vadon élő állat- és növényfajok számára kereskedelmük szabályozása által biztosított védelméről, 6. cikk, 8. cikk, 12–14. cikk, 16. cikk és 20. cikk;

b) a Bizottság 865/2006/EK rendelete (2006. május 4.) a vadon élő állat- és növényfajok számára kereskedelmük szabályozása által biztosított védelemről szóló 338/97/EK tanácsi rendelet végrehajtására vonatkozó részletes szabályok megállapításáról, 62. cikk (1) bekezdés, 64. cikk (2) bekezdés, 65–66. cikk és 69. cikk;

c) a Bizottság rendelet 100/2008/EK rendelete (2008. február 4.) a 338/97/EK tanácsi rendelet végrehajtására vonatkozó részletes szabályok megállapításáról szóló 865/2006/EK rendelet mintagyűjtemények és a vadon élő állat- és növényfajok kereskedelmére vonatkozó bizonyos alaki követelmények tekintetében történő módosításáról, 1. cikk 18. pont.

Gyurcsány Ferenc s. k.,
miniszterelnök

1. számú melléklet
a 292/2008. (XII. 10.) Korm. rendelethez

A bejelentési kötelezettség alól kivont fajok

1. A tanácsi rendelet A. mellékletében felsorolt fajok közül:

Tudományos név	**Magyar név**
ANSERIFORMES	**Lúdalakúak**
Anas laysanensis	Laysan-réce
Branta sandvicensis	Hawaii-lúd
GALLIFORMES	**Tyúkalakúak**
Catreus wallichii	Wallich-fácán
Colinus virginianus ridgwayi	Ridgway-bozótfürj
Crossoptilon crossoptilon	Fehér fülesfácán
Crossoptilon mantchuricum	Barna fülesfácán
Lophophorus impejanus	Himalájai fényfácán
Lophura edwardsi	Vietnámi fácán
Lophura swinhoii	Nyerges fácán
Polyplectron napoleonis	Palawan-pávafácán
Syrmaticus ellioti	Elliot-fácán
Syrmaticus humiae	Burmai fácán
Syrmaticus mikado	Mikádó fácán
COLUMBIFORMES	**Galambalakúak**
Columba livia	Szirti galamb
PSITTACIFORMES	**Papagájalakúak**
Psephotus dissimilis	Csuklyás papagáj
Cyanoramphus novaezelandiae	Kecskepapagáj
PASSERIFORMES	**Verébalakúak**
Carduelis cucullata	Tűzcsíz

2. A tanácsi rendelet B. mellékletében felsorolt fajok közül:

Tudományos név	**Magyar név**
ANSERIFORMES	**Lúdalakúak**
Coscoroba coscoroba	Koszkoróbahattyú

Tudományos név	**Magyar név**
Cygnus melanocoryphus	Feketenyakú hattyú
Dendrocygna arborea	Pálmafütyülőlúd (Karibi fütyülőlúd)
Sarkidiornis melanotos	Bütykös fényréce
GALLIFORMES	**Tyúkalakúak**
Arborophila charltonii	Örvös hegyifogoly
Arborophila orientalis	Fehérarcú hegyifogoly
Argusianus argus	Argosz-páva
Gallus sonneratii	Gyöngyös bankivatyúk
Ithaginis cruentus	Vérfácán
Lophura haitiensis	Annami fácán
Pavo muticus	Zöld páva
Polyplectron bicalcaratum	Szürke pávafácán
Polyplectron germaini	Barna pávafácán
Polyplectron malacense	Maláj pávafácán
Polyplectron schleiermacheri	Borneói pávafácán
PSITTACIFORMES	**Papagájalakúak**
Agapornis canus	Szürkefejű törpepapagáj
Agapornis fischeri	Barackfejű törpepapagáj
Agapornis personatus	Feketefejű törpepapagáj
Alisterus scapularis	Ausztrál királypapagáj
Aprosmictus erythropterus	Vörösszárnyú papagáj
Aratinga spp.	Az *Aratinga* nem fajai
Barnardius spp.	A *Barnardius* nem fajai
Bolborhynchus spp.	A *Bolborhynchus* nem fajai
Brotogeris spp.	A *Brotogeris* nem fajai
Cyanoliseus patagonus	Sziklapapagáj
Cyanoramphus auriceps auriceps	Aranyhomlokú kecskepapagáj törzsalakja
Eolophus roseicapillus	Rózsás kakadu
Forpus spp.	Verébpapagájfajok
Lathamus discolor	Fecskepapagáj

Tudományos név	**Magyar név**
Myopsitta monachus	Barátpapagáj
Nandayus nenday	Kucsmás papagáj (Nanday-papagáj)
Neophema spp.	A *Neophema* nem fajai
Neopsephotus bourkii	Alkonypapagáj (Bourk-papagáj)
Pionites spp.	A *Pionites* nem fajai
Pionus spp.	A *Pionus* nem fajai
Platycercus spp.	A *Platycercus* nem fajai (rozellák)
Poicephalus senegalus	Szenegáli papagáj
Polytelis spp.	A *Polytelis* nem fajai
Psephotus spp.	A *Psephotus* nem fajai
Psittacula alexandri	Szakállas papagáj
Psittacula cyanocephala	Szilvafejű papagáj
Psittacula derbiana	Fenyőpapagáj (Kína-papagáj)
Psittacula eupatria	Nagy sándorpapagáj
Purpureicephalus spurius	Vörössapkás papagáj
Pyrrhura spp.	A *Pyrrhura* nem fajai
Trichoglossus haematodus	Szivárványos lóri
PASSERIFORMES	**Verébalakúak**
Carduelis yarrellii	Aranyarcú csíz
Garrulax canorus	Énekes álszajkó
Gracula religiosa	Beó
Leiothrix argentauris	Ezüstfülű napmadár (Ezüstfülű fülemüle)
Leiothrix lutea	Piroscsőrű napmadár (Kínai fülemüle)
Padda oryzivora	Rizspinty
Paroaria capitata	Vöröslábú kardinálispinty
Paroaria coronata	Szürke kardinálispinty
Poephila cincta cincta	Szakállas amandina törzsalakja

2. számú melléklet a 292/2008. (XII. 10.) Korm. rendelethez

Származási igazolás
külföldről behozott példányhoz

Verification of origin (for specimen originating from outside of Hungary)

Tudományos és magyar fajnév / *Scientific and common name of species*	Az eredeti CITES-engedély engedély száma / *CITES permit No.*
	biztonsági száma / *security stamp No.*
	Nyilvántartási szám / *Reg. No.*

Leírás / *Description* ☐ élő állat / *live animal* ☐ nem élő példány / *dead specimen*	Ivar / *Sex*
Egyedi azonosító / *ID*	Ismertető jegy / *Characteristics*
Megjegyzés / *Remarks* CITES függelék / *App.:* EU melléklet / *Annex*:* Eredet / *Source:*	

Kiállítás helye és ideje / *Place and date of issue*	..... Környezetvédelmi, Természetvédelmi és Vízügyi Felügyelőség *(Issuing Authority)*
.....	..... aláírás, P. H. / *stamp and signature*

A TULAJDONOSVÁLTOZÁST ÉS ELHULLÁST KÉRJÜK BEJELENTENI!

* „A” MELLÉKLETBE TARTOZÓ FAJ ESETÉN JELEN DOKUMENTUM A 338/97/EK TANÁCSI RENDELET 8. CIKKÉNEK (1) BEKEZDÉSÉBEN FELSOROLT TEVÉKENYSÉGEKRE NEM JOGOSÍT. / *THIS DOCUMENT DOES NOT AUTHORIZE IT'S HOLDER FOR COMMERCIAL ACTIVITIES LISTED IN ARTICLE 8 (1) OF COUNCIL REGULATION (EC) NO 338/97*

A DOKUMENTUM ÉRVÉNYESSÉGÉRE VONATKOZÓ SPECIÁLIS FELTÉTELEK / *SPECIAL CONDITIONS FOR THE VALIDITY OF THE DOCUMENT*:

3. számú melléklet a 292/2008. (XII. 10.) Korm. rendelethez

Eredetigazolás

Certificate of registered specimen

Ezen dokumentum igazolja, hogy a példány szerepel a magyar CITES Igazgatási Hatóság nyilvántartásában.
This is to certify, that this specimen is registered by the Hungarian CITES Management Authority.

Tudományos és magyar fajnév / *Scientific and common name of species*	Nyilvántartási szám / *Reg. No.*
	Igazolás kiállításának ügyiratszáma / *Ref. No.*

Leírás / *Description* ☐ élő állat / *live animal* ☐ nem élő példány / *dead specimen*	Ivar / *Sex*
Egyedi azonosító / *ID*	Ismertető jegy / *Characteristics*
Megjegyzés / *Remarks* CITES függelék / *App.:* EU melléklet / *Annex*:* Eredet / *Source:*	

Kiállítás helye és ideje / *Place and date of issue*	Környezetvédelmi és Vízügyi Minisztérium *(Issuing Authority)*
Budapest	..... aláírás, P. H. / *stamp and signature*

A TULAJDONOSVÁLTOZÁST ÉS ELHULLÁST KÉRJÜK BEJELENTENI!

* „A” MELLÉKLETBE TARTOZÓ FAJ ESETÉN JELEN DOKUMENTUM A 338/97/EK TANÁCSI RENDELET 8. CIKKÉNEK (1) BEKEZDÉSÉBEN FELSOROLT TEVÉKENYSÉGEKRE NEM JOGOSÍT. / *THIS DOCUMENT DOES NOT AUTHORIZE IT'S HOLDER FOR COMMERCIAL ACTIVITIES LISTED IN ARTICLE 8 (1) OF COUNCIL REGULATION (EC) NO 338/97*

A DOKUMENTUM ÉRVÉNYESSÉGÉRE VONATKOZÓ SPECIÁLIS FELTÉTELEK / *SPECIAL CONDITIONS FOR THE VALIDITY OF THE DOCUMENT*:

4. számú melléklet a 292/2008. (XII. 10.) Korm. rendelethez

Tenyésztési napló

Név:		Tartási hely:	
Faj	Az egyedi azonosító száma	Bekerülés dátuma	Kikerülés dátuma és oka (pl. elhullás, eladás)

Faj:
Szülőállatok egyedi azonosító száma(i):
Tojásrakó állatok esetében a tojásrakás(ok) időpontja(i):

Szaporulat(ok)				
Kelés/születés idő-pontja	Az egyedi azonosító száma / Szárazföldi teknősök esetében példányszám	Jelölés időpontja, azonosító típusa	Felnevelés módja (természetes vagy kézi neveléssel)	Elhullás időpontja

5. számú melléklet a 292/2008. (XII. 10.) Korm. rendelethez

Tenyésztői bizonylat

Breeding certificate

Tudományos és magyar fajnév / *Scientific and common name of species*	Tenyésztő kódszáma / *Reg. No. of the breeder*
	Nyilvántartási szám / *Reg. No.*

Leírás / *Description* ☐ élő állat / *live animal* ☐ nem élő példány / *dead specimen*	Ivar / *Sex*
Egyedi azonosító / *ID*	Ismertető jegy / *Characteristics*
Megjegyzés / *Remarks* CITES függelék / *App.:* EU melléklet / *Annex*:* Eredet / *Source:*	

Kiállítás helye és ideje / *Place and date of issue*	..... Környezetvédelmi, Természetvédelmi és Vízügyi Felügyelőség *(Issuing Authority)*
.....	..... aláírás, P. H. / *stamp and signature*

A TULAJDONOSVÁLTOZÁST ÉS ELHULLÁST KÉRJÜK BEJELENTENI!

* „A” MELLÉKLETBE TARTOZÓ FAJ ESETÉN JELEN DOKUMENTUM A 338/97/EK TANÁCSI RENDELET 8. CIKKÉNEK (1) BEKEZDÉSÉBEN FELSOROLT TEVÉKENYSÉGEKRE NEM JOGOSÍT. / *THIS DOCUMENT DOES NOT AUTHORIZE IT'S HOLDER FOR COMMERCIAL ACTIVITIES LISTED IN ARTICLE 8 (1) OF COUNCIL REGULATION (EC) NO 338/97*

A DOKUMENTUM ÉRVÉNYESSÉGÉRE VONATKOZÓ SPECIÁLIS FELTÉTELEK / *SPECIAL CONDITIONS FOR THE VALIDITY OF THE DOCUMENT*:

6. számú melléklet a 292/2008. (XII. 10.) Korm. rendelethez

A tanácsi rendelet 12. cikk 1. pontjával összhangban kijelölt határátkelőhelyek listája

Importra kijelölt határátkelőhelyek = (1)
(Re-)exportra kijelölt határátkelőhelyek = (2)

	Élő állatok	Állati részek, származékok	Élő növények	Növényi részek/ származékok
Ferihegyi Közforgalmú Repülőtér	(1) (2)	(1) (2)	(1) (2)	(1) (2)
MVCSV (posta)			(1) (2)	(1) (2)
Záhony (közút)	(1) (2)	(1) (2)	(1) (2)	(1) (2)
Eperjeske (vasút)	(2)	(1) (2)	(1) (2)	(1) (2)
Röszke (közút)	(1) (2)	(1) (2)	(1) (2)	(1) (2)
Kelebia (vasút)	(2)	(1) (2)	(1) (2)	(1) (2)
Mohács (hajó)			(1) (2)	(1) (2)
Udvar (közút)			(2)	(2)
Gyékényes (vasút)	(2)	(1) (2)	(1) (2)	(1) (2)
Letenye (közút)	(2)	(1) (2)	(1) (2)	(1) (2)

7. számú melléklet a 292/2008. (XII. 10.) Korm. rendelethez

A tokfajok azonosítására szolgáló kódok

Tudományos fajnév	Azonosító kód
Acipenser baerii	BAE
Acipenser baerii baicalensis	BAI
Acipenser brevirostrum	BVI
Acipenser dabryanus	DAB
Acipenser fulvescens	FUL
Acipenser gueldenstaedtii	GUE
Acipenser medirostris	MED
Acipenser mikadoi	MIK
Acipenser naccarii	NAC
Acipenser nudiventris	NUD
Acipenser oxyrhynchus	OXY
Acipenser oxyrhynchus desotoi	DES
Acipenser persicus	PER
Acipenser ruthenus	RUT
Acipenser schrenckii	SCH
Acipenser sinensis	SIN
Acipenser stellatus	STE
Acipenser sturio	STU
Acipenser transmontanus	TRA
Huso dauricus	DAU
Huso huso	HUS
Polyodon spathula	SPA
Psephurus gladius	GLA

Tudományos fajnév	Azonosító kód
Pseudoscaphirhynchus fedtschenkoi	FED
Pseudoscaphirhynchus hermanni	HER
Pseudoscaphirhynchus kaufmanni	KAU
Scaphirhynchus albus	ALB
Scaphirhynchus platorynchus	PLA
Scaphirhynchus suttkusi	SUS
Kevert fajok (kizárólag préselt kaviár esetén)	MIX
Hibridek esetén a hím fajkódja x a nőstény fajkódja	YYY x XXX

8. számú melléklet a 292/2008. (XII. 10.) Korm. rendelethez

A kaviárcsomagoló, illetve -átcsomagoló üzemek által vezetett nyilvántartás tartalma

A) Bevétel esetén:

1. A kaviárcsomagoló, illetve -átcsomagoló üzem által a tételek azonosítására használt azonosító
2. A bevétel dátuma
3. A bevételezett mennyiség
4. A faj tudományos neve
5. Eredetkód a bizottsági rendelet IX. melléklete alapján
6. A származási ország kétbetűs ISO kódja
7. Importált kaviár esetén a CITES import-, illetve (re-)exportengedélyek száma, kiállításuk dátuma
8. Az Európai Közösség valamely tagállamában megszerzett kaviár esetén a jogszerű megszerzést, illetve az eredetet igazoló dokumentum típusa, száma
9. A kaviár kinyerésének, újracsomagolásának éve
10. A termékek kaviártartalma százalékban.

B) Kiadás esetén:

1. A kiadott tétel sorszáma
2. A kaviár (át)csomagoló üzem által a tételek azonosítására használt azonosító
3. A faj tudományos neve
4. A(z) (újra-)csomagoláshoz felhasznált tárolóedények száma és töltőtömege
5. Az egyes tételek (újra)csomagolásához felhasznált kaviármennyiség
6. Export esetén a CITES (re-)exportengedélyek száma, kiállításuk dátuma
7. Az Európai Közösség valamely tagállamában történő értékesítés esetén az eladási számla száma és kiállításának dátuma
8. A termékek kaviártartalma százalékban.

A Kormány 293/2008. (XII. 10.) Korm. rendelete

az elektromos és elektronikai berendezések hulladékainak visszavételéről szóló 264/2004. (IX. 23.) Korm. rendelet módosításáról

A Kormány a hulladékgazdálkodásról szóló 2000. évi XLIII. törvény 59. § (1) bekezdésének *b)* pontjában kapott felhatalmazás alapján, az Alkotmány 35. § (1) bekezdés *b)* pontjában foglalt feladatkörében eljárva a következőket rendeli el:

1. §

Az elektromos és elektronikai berendezések hulladékainak visszavételéről szóló 264/2004. (IX. 23.) Korm. rendelet (a továbbiakban: R.) 1. §-ának (2) bekezdése helyébe a következő rendelkezés lép:

„(2) Nem terjed ki e rendelet hatálya a kifejezetten honvédelmi és nemzetbiztonsági célra használt elektromos és elektronikai berendezésre, valamint azon elektromos és elektronikai berendezésre, amely e rendelet hatálya alá nem tartozó dolog alkotórésze vagy tartozéka.”

2. §

Az R. 13. §-ának (3) bekezdés *a)* pontja helyébe a következő rendelkezés lép:

[(3) A gyártó köteles a felhasználókat magyar nyelven tájékoztatni arról, hogy]

„*a)* az elektromos berendezésekben található veszélyes anyagok a környezetre, és az emberi egészségre milyen káros hatást gyakorolnak, ha azokat nem a vonatkozó környezetvédelmi előírásoknak megfelelően kezelik;”

3. §

(1) Az R. 14. §-ának (1) bekezdése helyébe a következő rendelkezés lép:

„(1) Új háztartási elektromos berendezés értékesítésekor – a (6) bekezdés szerinti kivétellel – a kereskedő köteles a felhasználó által felajánlott, az értékesített berendezéssel azonos mennyiségű, és azonos elsődleges használati célú használt berendezést a birtokba adás helyén átvenni.”

(2) Az R. 14. §-a a következő (6)–(8) bekezdéssel egészül ki:

„(6) A kereskedő, ha az átvételi kötelezettségének teljesítése az elektromos berendezés szennyezettsége miatt egészségügyi és biztonsági kockázatot jelenthet, megtagadhatja annak átvételét.

(7) A kereskedő átvételi kötelezettségének a (6) bekezdés szerinti megtagadása esetén jegyzőkönyvet vesz fel. A jegyzőkönyvbe kell foglalni az át nem vett elektromos berendezés azonosítására alkalmas adatokat, így különösen típusát, gyártóját, gyártási számát, továbbá az átvétel megtagadásának okát, helyét és időpontját. A jegyzőkönyvet a kereskedőnek és a felhasználónak alá kell írnia, valamint a kereskedő köteles az aláírt jegyzőkönyv egy példányát a felhasználónak átadni.

(8) Az átvétel megtagadása miatti eljárásban a (6) bekezdés szerinti veszélyhelyzet bizonyítása a kereskedőt terheli. Ha az eljárásban a kereskedő a (7) bekezdés szerinti jegyzőkönyvet nem tudja bemutatni, az átvétel megtagadásának jogtalanságát vélelmezni kell.”

4. §

(1) Ez a rendelet a kihirdetését követő 8. napon lép hatályba.

(2) Ez a rendelet a hatálybalépését követő napon hatályát veszti.

5. §

Ez a rendelet – az elektromos és elektronikai berendezések hulladékai kezelésének részletes szabályairól szóló külön jogszabállyal együtt – az Európai Parlament és a Tanács az elektromos és elektronikus berendezések hulladékairól szóló 2002/96/EK irányelvének való megfelelést szolgálja.

Gyurcsány Ferenc s. k.,
miniszterelnök

A Kormány
294/2008. (XII. 10.) Korm.
rendelete
a Nemzetközi Vasúti Árufuvarozásról szóló Megállapodás (SZMGSZ) 2008. évi módosításainak és kiegészítéseinek kihirdetéséről

(Az SZMGSZ 2008. évi módosításai és kiegészítései a Magyar Köztársaság vonatkozásában 2008. július 1-jén léptek hatályba.)

1. §

A Kormány, tudomásul véve a Nemzetközi Vasúti Árufuvarozásról szóló Megállapodásnak (SZMGSZ) a Vasutak Együttműködési Szervezete (OSzZsD) Főbizottsága által 2007. november 26-án elfogadott módosításai és kiegészítései szövegét, azokat e rendelettel kihirdeti.

2. §

A Nemzetközi Vasúti Árufuvarozásról szóló Megállapodás (SZMGSZ) kihirdetéséről szóló 170/2002. (VIII. 7.) Korm. rendelet (a továbbiakban: R1.) 2. §-ában kihirdetett SZMGSZ módosításainak és kiegészítéseinek – 2008. július 1-jén hatályba lépő – orosz nyelvű hiteles szövege, illetve hivatalos magyar nyelvű fordítása a következő:

„1. **В § 5 статьи 5** второй и третий абзацы изложить в редакции:

”На негабаритном грузе, перевозимом по железным дорогам Республики Болгария, Венгерской Республики, Исламской Республики Иран, Республики Польша, Социалистической Республики Вьетнам, Китайской Народной Республики, Корейской Народно-Демократической Республики и Монголии, отправитель должен на обеих продольных сторонах груза сделать надпись или прикрепить щиток (обрамленные красной рамкой) с текстом: „Внимание! Негабаритный груз на… (сокращенные наименования железных дорог - БДЖ, МАВ, РАИ, ПКП, ВЖД, КЖД, ЗЧ, МТЗ)”. Эта надпись должна быть сделана на языке страны отправления груза с переводом на русский язык, а при перевозке по железным дорогам Социалистической Республики Вьетнам, Китайской Народной Республики, Корейской Народно-Демократической Республики - с переводом на китайский или русский язык.

При перевозке негабаритного груза по остальным, не перечисленным выше железным дорогам колеи 1520 мм, отправитель или станция перегрузки на вагоны колеи 1520 мм должны нанести на полу вагона и грузе яркой несмываемой краской контрольные полосы, а также на обеих продольных сторонах груза сделать надпись или прикрепить щиток о негабаритности груза и условиях его пропуска по станциям, имеющим сортировочные горки, если эти условия указаны на согласованном чертеже, с текстом: ”Негабаритность…(указывается индекс негабаритности)”, „Не спускать с горки”, „Не пропускать через

горку”. Надпись делается на рабочем языке (русском), при необходимости с переводом на другой язык.”

2. **Второй абзац § 2 статьи 8 СМГС** изложить в следующей редакции:

„По письменному заявлению отправителя допускается перевозка вагонов с однородным грузом, следующих на одну станцию назначения в адрес одного получателя, маршрутом (группой) по одной накладной, если все железные дороги, участвующие в перевозке, дали на это согласие.

В этом случае отправитель обязан внести необходимые данные в „Ведомость вагонов, перевозимых маршрутом (группой) по одной накладной” в соответствии с Приложениями 13.1, 13.2 к СМГС или в „Ведомость вагонов ЦИМ/СМГС” в соответствии с Приложением 22 к СМГС и предъявить необходимое количество экземпляров этой ведомости вместе с накладной.

Один экземпляр ведомости возвращается отправителю вместе с дубликатом накладной.

При перевозке вагонов маршрутом (группой) по одной накладной СМГС в графах "Вагон", "Подъемная сила (т)", "Оси" и "Масса тары" накладной отправитель обязан сделать запись "Смотри прилагаемую ведомость".

При перевозке вагонов маршрутом (группой) по одной накладной ЦИМ/СМГС в графе „№ вагона” накладной отправитель обязан сделать запись "Смотри прилагаемую ведомость".”

3. **В § 8 статьи 9** первое предложение изложить в редакции:

СУ всех груженых вагонов, имеющих устройства для наложения пломб, подлежат пломбированию пломбами или запорно-пломбировочными устройствами двери и все конструктивные отверстия, за исключением вентиляционных или иных отверстий, закрытых изнутри решетками или другим способом.”

4. **В § 8 статьи 9** перед последним абзацем включить новый абзац в редакции:

„Если крытые вагоны колеи 1520 мм пломбируются пломбами, то запоры дверей вагонов дополнительно укрепляют закрутками.”

5. **§ 4 статьи 14** изложить в редакции:

„§ 4. При перевозке негабаритных грузов срок доставки, исчисленный в соответствии с § 1 и § 3 настоящей статьи, увеличивается на 100%.”

6. **Первое предложение третьего абзаца § 1 статьи 18** изложить в новой редакции:

„Станция, установившая одну или несколько таких неисправностей, составляет коммерческий акт по форме Приложения 16 к СМГС - при перевозке грузов по накладной СМГС или по форме Приложения 8.1. к Приложению 22 к СМГС - при перевозке грузов по накладной ЦИМ/СМГС.”

7. **Первое предложение § 6 статьи 18** дополнить словами:

„к СМГС или Приложения 8.1. к Приложению 22 к СМГС”

8. Дополнить **статью 23 СМГС новым параграфом 10**:

„§ 10. Если при перевозке груза по накладной ЦИМ/СМГС из стран, не участвующих в настоящем Соглашении, после проставления календарного штемпеля в накладной ЦИМ/СМГС на месте переотправки, установлены повреждение или частичная утрата груза, а железная дорога, применяющая СМГС, приняла отправку, не имеющую видимых нарушений, то, до

доказательства противоположного, предполагается, что повреждение или частичная утрата груза наступили во время исполнения договора перевозки в сфере СМГС.

Если при перевозке груза по накладной ЦИМ/СМГС из стран, участвующих в настоящем Соглашении, после проставления календарного штемпеля в накладной ЦИМ/СМГС на месте переотправки, установлены повреждение или частичная утрата груза, а перевозчик, применяющий ЦИМ, принял отправку, не имеющую видимых нарушений, то, до доказательства противоположного, предполагается, что повреждение или частичная утрата груза наступили во время исполнения договора перевозки в сфере ЦИМ.

Данное предположение действует независимо от того, был ли перегружен груз в вагон другой ширины колеи."

1. **Az 5. cikk 5. §** második és harmadik bekezdését a következő szöveggel kell helyettesíteni:

„Rakszelvényt túllépő küldeménynek a Bolgár Köztársaság, az Iráni Iszlám Köztársaság, a Kínai Népköztársaság, a Koreai Népi-Demokratikus Köztársaság, a Lengyel Köztársaság, a Magyar Köztársaság, Mongólia és a Vietnami Szocialista Köztársaság vasútjain végzett fuvarozása esetén a feladó köteles az áru mindkét hosszanti oldalát a következő felirattal ellátni, vagy azokra a következő feliratú (vörös színű kerettel ellátott) táblát felerősíteni: „Vigyázat! Rakszelvényen túllépő küldemény a ..... (a BDZ, RAI, KZD, ZC, PKP, MÁV, MTZ, VZD vasutak cégjele) vasutakon / Внимание! Негабаритный груз на …… (БДЖ, РАИ, КЖД, ЗЧ, ПКП, МАВ, МТЗ, ВЖД)". Ezt a feliratot a feladási ország nyelvén kell elkészíteni, és orosz nyelvű fordítással, a Kínai Népköztársaság, a Koreai Népi Demokratikus Köztársaság, a Vietnami Szocialista Köztársaság vasútjain végzett fuvarozás esetén pedig kínai vagy orosz nyelvű fordítással kell ellátni.

Rakszelvényt túllépő küldeménynek a felsorolásban nem szereplő többi 1520 mm nyomtávolságú vasúton végzett fuvarozása esetén a feladó vagy az 1520 mm nyomtávolságú vasúti kocsiba való átrakást végző állomás a kocsi padlójára és az árura élénk színű, vízzel nem eltávolítható festékkel ellenőrző sávokat köteles felfesteni, valamint az áru mindkét hosszanti oldalát ellátni a rakszelvény túllépésére és a gurítódombbal rendelkező állomásokon való áthaladás feltételeire vonatkozó, – amennyiben ezeket a feltételeket az egyeztetett rakodási vázlatrajz tartalmazza, – felirattal vagy táblával, amelyek szövege a következő: „Rakszelvény túllépés … (rakszelvény túllépés jelzőszáma)", „Nem gurítható", „Gurítódombra vinni tilos" / „Негабаритность …", „Не спускать с горки", „Не пропускать через горку". A feliratot (orosz) munkanyelven kell készíteni, és szükség szerint más nyelvre történő fordítással kell ellátni."

2. **Az SZMGSZ 8. cikke 2. §-ának** második bekezdését a következő szöveggel kell helyettesíteni:

„A feladó írásbeli kérelmére azonos fajta árukkal megrakott vasúti kocsiknak, zárt vonatokban (kocsicsoportban) történő fuvarozása ugyanarra a rendeltetési állomásra és ugyanazon átvevő részére megengedett, ha ehhez a fuvarozásban résztvevő valamennyi vasút hozzájárult.

A feladó ebben az esetben köteles a szükséges adatokat a 13.1. és a 13.2. számú mellékletekben foglaltak szerint „Az egy fuvarlevéllel, zárt vonattal (csoportban) fuvarozott kocsikról készült jegyzékbe" vagy az SZMGSZ 22. számú mellékletében foglaltak szerint a „CIM/SZMGSZ kocsijegyzékbe" bevezetni, és e jegyzéket az előírt példányszámban a fuvarlevéllel együtt benyújtani.

A jegyzék egy példányát a fuvarlevél-másodpéldánnyal együtt a feladó részére vissza kell szolgáltatni.

Vasúti kocsiknak egy SZMGSZ fuvarlevéllel, zárt vonatokban (kocsicsoportban) történő fuvarozása esetén a fuvarlevél „Kocsiszám", „Rakománytömeg (t)", „Tengely" és „Saját tömeg" rovataiba a feladó köteles bejegyezni a következő szöveget: „Lásd a csatolt jegyzéket / Смотри прилагаемую ведомость".

Vasúti kocsiknak egy CIM/SZMGSZ fuvarlevéllel, zárt vonatokban (kocsicsoportban) történő fuvarozása esetén a fuvarlevél „Kocsiszám” rovatába a feladó köteles bejegyezni a következő szöveget: „Lásd a csatolt jegyzéket / Смотри прилагаемую ведомость”.”

3. **A 9. cikk 8. §** első mondatát a következő szöveggel kell helyettesíteni:

„Valamennyi olyan rakott kocsinál, amely rendelkezik zár felhelyezésére szolgáló szerkezeti elemekkel, kocsizárral vagy biztonsági kocsizárral kell ellátni az ajtókat és minden egyéb szerkezeti nyílást, kivéve a belülről ráccsal vagy más módon zárt szellőző vagy egyéb nyílásokat.”

4. **A 9. cikk 8. §** utolsó bekezdése elé a következő szövegű, új bekezdést kell felvenni:

„Amennyiben az 1520 mm nyomtávolságú fedett kocsikat kocsizárral zárják le, a kocsiajtók zárszerkezeteit pótlólag biztosítani kell megtekert lágyvas huzallal is.”

5. **A 14. cikk 4. §** szövegét a következő szöveggel kell helyettesíteni:

„Rakszelvényen túlérő küldemények fuvarozása esetén a jelen cikk 1. és a 3. §-aiban foglaltak szerint számított fuvarozási határidőt 100%-kal meg kell növelni.”

6. **A 18. cikk 1. §** harmadik[1] bekezdésének első mondatát a következő új szöveggel kell helyettesíteni:

„Azon állomás, amely egy vagy több ilyen rendellenességet megállapít, SZMGSZ fuvarlevéllel végzett fuvarozásnál köteles az SZMGSZ 16. számú mellékletének megfelelő mintájú, CIM/SZMGSZ fuvarlevéllel végzett fuvarozásnál pedig az SZMGSZ 22. számú melléklete 8.1. függelékének megfelelő mintájú kereskedelmi jegyzőkönyvet felvenni.”

7. **A 18. cikk 6. §-ának** első mondatában a „a 16. számú mellékletnek megfelelő mintán” szövegrészt a következő szövegrésszel kell helyettesíteni:

„az SZMGSZ 16. számú mellékletének vagy az SZMGSZ 22. számú melléklete 8.1. függelékének megfelelő mintán”

8. **Az SZMGSZ 23. cikkét** a következő szövegű új 10. §-sal kell kiegészíteni:

„10. § Amennyiben a jelen Megállapodásban nem részes országból CIM/SZMGSZ fuvarlevéllel végzett fuvarozásnál a CIM/SZMGSZ fuvarlevélnek az újrafeladás helyén keletbélyegzővel történt lebélyegzését követően az áru sérülését vagy részleges elveszését állapítják meg, és az SZMGSZ Megállapodást alkalmazó vasút a küldeményt szemrevételezéssel megállapítható sérülésektől mentesen vette át, ellenkezőjének bizonyításáig azt kell vélelmezni, hogy az áru sérülése vagy részleges elveszése a fuvarozási szerződésnek az SZMGSZ érvényességi területén történt végrehajtása során keletkezett.

Amennyiben a jelen Megállapodásban részes országból CIM/SZMGSZ fuvarlevéllel végzett fuvarozásnál a CIM/SZMGSZ fuvarlevélnek az újrafeladás helyén keletbélyegzővel történt lebélyegzését követően az áru sérülését vagy részleges elveszését állapítják meg, és a CIM Egységes Szabályokat alkalmazó vasút a küldeményt szemrevételezéssel megállapítható sérülésektől mentesen vette át, ellenkezőjének bizonyításáig azt kell vélelmezni, hogy az áru sérülése vagy részleges elveszése a fuvarozási szerződésnek a CIM érvényességi területén történt végrehajtása során keletkezett.

[1] A magyar nyelven kihirdetett szövegben második bekezdés (az orosz nyelvű szöveg második bekezdése a magyar nyelvű szövegben utolsó, 5. bekezdésként szerepel).

Ez a vélelem érvényes attól függetlenül, hogy az árut másik nyomtávolságú vasúti kocsiba átrakták, vagy sem.”

3. §

(1) Az R1. 2. §-ában kihirdetett SZMGSZ mellékletei 2008. évi módosításainak és kiegészítéseinek orosz nyelvű hiteles szövegét, illetve azok magyar nyelvű fordítását e rendelet mellékletei tartalmazzák.

(2) A Nemzetközi Vasúti Árufuvarozásról szóló Megállapodás (SZMGSZ) 2007. évi módosításainak és kiegészítéseinek kihirdetéséről szóló 263/2007. (X. 5.) Korm. rendelet (a továbbiakban: R2.) 1. számú melléklete e rendelet – az SZMGSZ 2. számú mellékletének módosítását tartalmazó – *1. számú melléklete* szerint módosul.

(3) Az R1.-gyel kihirdetett SZMGSZ 8. számú melléklete e rendelet *2. számú melléklete* szerint módosul.

(4) Az R1.-gyel kihirdetett SZMGSZ 12.5. számú melléklete e rendelet *3. számú mellékletében* foglaltakkal egészül ki.

(5) Az R1.-gyel kihirdetett SZMGSZ 12.6. számú melléklete e rendelet *4. számú mellékletében* foglaltakkal egészül ki.

(6) A Nemzetközi Vasúti Árufuvarozásról szóló Megállapodás (SZMGSZ) 2005. évi módosításainak és kiegészítéseinek kihirdetéséről szóló 260/2005. (XII. 9.) Korm. rendelet (a továbbiakban: R3.) 10. számú mellékletében kihirdetett SZMGSZ 14. számú melléklete e rendelet *5. számú melléklete* szerint módosul.

(7) A Nemzetközi Vasúti Árufuvarozásról szóló Megállapodás (SZMGSZ) 2006. évi módosításainak és kiegészítéseinek kihirdetéséről szóló 76/2007. (IV. 19.) Korm. rendelet (a továbbiakban: R4.) 5. számú mellékletében kihirdetett SZMGSZ 22. számú melléklete e rendelet *6. számú melléklete* szerint módosul.

4. §

(1) Ez a rendelet a kihirdetését követő 8. napon lép hatályba.

(2) E rendelet végrehajtásához szükséges intézkedésekről a közlekedésért felelős miniszter gondoskodik.

Gyurcsány Ferenc s. k.,
miniszterelnök

1. számú melléklet a 294/2008. (XII. 10.) Korm. rendelethez

Az R2.-vel kihirdetett SZMGSZ **2. számú melléklete** az alábbiak szerint módosul:

1. **В главе 1.2** текст определения „Компонент легковоспламеняющийся” изложить в следующей редакции:

„***Компонент легковоспламеняющийся*** *(для аэрозольных упаковок)* – легковоспламеняющаяся жидкость, легковоспламеняющееся твердое вещество или воспламеняющийся газ и смесь газов согласно определению в примечаниях 1- 3 подраздела 31.1.3 III части Руководства по испытаниям и критериям. Данное определение не охватывает пирофорные вещества, самореактивные вещества, а также вещества, реагирующие с водой. Теплота сгорания определяется согласно одному из следующих методов: ASTM D240, ISO/FDIS 13943:1999 (E/F) 86.1 до 86.3 или NFPA 30B”.

2. **В главе 1.2** - текст определения „МПОГ (RID)” изложить в следующей редакции:

„**МПОГ** (RID) – Правила международной перевозки опасных грузов по железным дорогам добавление С к Конвенции о международной перевозке грузов железнодорожным транспортом (КОТИФ)”.

3. „В п.1.6.3.26 добавить абзац в следующей редакции:
На вагонах-цистернах, изготовленных с 1 января 2008 года до 1 января 2009 года, сведения о величине внешнего расчетного давления могут наноситься на котёл в виде трафарета.”

4. В пунктах **2.2.61.1.14** и **2.2.8.1.9** заменить текст:
„88/379/EEC[1]

[1] Директива 88/379/EEC Совета о сближении законов, правил и административных положений, касающихся классификации, упаковки и маркирования опасных препаратов *(Official Journal of the European Communities No. L 187 от 16.07.1988,стр. 14).*”

на „1999/45/EC[1]

[1] Директива 1999/45/EC Европейского Парламента и Совета от 31 мая 1999 года о сближении законов, правил и административных положений, касающихся классификации, упаковки и маркирования опасных препаратов *(Official Journal of the European Communities No. L 200 от 30.07.1999, стр. 1-68).*”

5. Сноску **в Примечании пункта 2.2.62.1.11.1** изложить в следующей редакции:
„Решение Комиссии Европейского Экономического Совета № 2000/532/EC от 03.05.2000, заменяющее собой решение 94/3/EC, содержащее перечень отходов в соответствии со статьей 1 а) Директивы Европейского Экономического Совета № 75/442/EEC, касающейся отходов (которую заменяет Директива 2006/12/EC Европейского Парламента и Совета *(Official Journal of the European Communities No. L 114 от 27.04.2006, стр. 9)*, и решение Европейского Экономического Совета № 94/904/EC, содержащее перечень опасных отходов в соответствии со статьей 1 (4) Директивы Европейского Экономического Совета № 91/689/EEC, касающейся опасных отходов (Official Journal of the European Communities No. L 226 of 6.9.2000, page 3).”

6. **В таблице А Главы 3.2:**
– для вещества с номером ООН 1131 в колонку 13 внести специальное положение „TU51”;
– для веществ с номерами ООН 1381 (два раза), 2447 в колонку 6 включить специальное положение 800;

– для веществ с номерами ООН 1386, 2217 в колонку 6 внести специальное положение „300”;
– для вещества с номером ООН 1408 в колонку 6 внести специальное положение „223”.

7. **В таблицах А и Б Главы 3.2:**
– наименование номера ООН 2447 „ФОСФОР БЕЛЫЙ РАСПЛАВЛЕННЫЙ” заменить на „ФОСФОР БЕЛЫЙ или ЖЕЛТЫЙ РАСПЛАВЛЕННЫЙ”.*

8. Главу 3.3 дополнить следующим специальным положением:
„**800** При перевозке порожних неочищенных цистерн в накладной должна быть сделана дополнительная запись: „Цистерна заполнена _____* в соответствии со специальным положением TU 16”.

*указывается наименование защитного агента. В случае заполнения котла жидкостью указывается её масса, а если газом - его давление”.

9. **В разделе 3.3.1:**
– в специальном положении 300 - слова „Рыбная мука или рыбные отходы” заменить на „Грузы”;
– добавить новое специальное положение 223 следующего содержания:

„**223** Если физико-химические свойства вещества, соответствующего данному описанию, являются такими, что по результатам испытаний вещество не отвечает классификационным критериям, то указанное вещество не подпадает под действие Прил.2 к СМГС.
Например: ферросилиций с размером частиц более 3,2 мм не подпадает под действие Прил. 2 к СМГС”.

10. **В разделе 4.3.5** TU21 изложить в следующей редакции:
„**TU21** Если в качестве защитного агента используется вода, то погруженное вещество должно покрываться слоем воды толщиной не менее 12 см, при этом степень наполнения при температуре 60°C не должна превышать 98% вместимости котла.

При перевозке по железным дорогам шириной колеи 1520 мм, погруженное в цистерну вещество должно покрываться слоем воды толщиной не менее 30 см; при отправке вещества в районы с температурой наружного воздуха выше +40°C слой воды должен быть не менее 60 см. При температуре наружного воздуха по маршруту следования ниже 0°C вместо воды должен быть залит незамерзающий раствор (например: раствор кальция хлорида) высотой слоя 30 см.

Если в качестве защитного агента используется азот, то степень наполнения веществом при температуре 60°C не должна превышать 96% вместимости котла. Оставшееся пространство должно заполняться азотом таким образом, чтобы давление внутри котла не опускалось ниже атмосферного, даже в случае понижения температуры. Цистерна должна герметично закрываться, чтобы не происходило утечки газа.”

11. **В раздел 4.3.5** добавить новое специальное положение TU51 такого содержания:

* A módosítás a magyar nyelvű szöveget nem érinti.

„**TU51** Перевозка по территории Украины и Российской Федерации разрешается только в специализированных цистернах под слоем инертного газа”.

12. **Пункт 5.4.1.2.2** дополнить подпунктом „д” следующего содержания:

„д) При перевозке порожних вагонов-цистерн из-под сжиженных газов с классификационными кодами 2A, 2O, 2F, 2TF, 2TC, 2TO, 2TFC, 2TOC в накладной должно быть указано остаточное давление в котле после выгрузки (в МПа или бар).”

13. Первое предложение **пункта 5.4.1.1.6.1** после слов „заполнение накладной” дополнить сноской следующего содержания:

„*при возврате порожних неочищенных вагонов-цистерн, за исключением приватных или сданных в аренду, допускается применение иного перевозочного документа, согласованного соответствующим договором между участниками перевозочного процесса.”

14. **Пункт 6.8.2.2.4** изложить в следующей редакции:

„**6.8.2.2.4** Котел или каждый из его отсеков должен иметь достаточно большой люк, позволяющий производить внутренний осмотр.

Такой люк должен быть оснащен закрывающим устройством, которое рассчитано на испытательное давление не менее 0,4 МПа (4 бар). Для цистерн с испытательным давлением более 0,6 МПа (6 бар) применение закрывающегося устройства в виде откидной крышки не допускается”.	(зарезервировано)

”

15. **В разделе 6.8.4** первый абзац TE22 изложить в следующей редакции:

”

TE22 Торцевые части вагонов-цистерн для жидкостей и газов и вагонов-батарей должны иметь возможность воспринимать возникающие динамические нагрузки и поглощать энергию за счет упругой или пластической деформации конструкционных деталей вагона-цистерны (например, с применением crash – элементов) в случае аварийного соударения вагонов.	(зарезервировано)

”

16. Специальное положение VW1 **раздела 7.3.3** дополнить сноской „[2]” следующего содержания:

„[2] Перевозка навалом/насыпью в/из Республику Беларусь, Российскую Федерацию, Украину в крытых вагонах и контейнерах осуществляется только в приватных или сданных в аренду, за исключением специализированных вагонов и контейнеров для перевозки данных грузов”.

1. Az **1.2 fejezetben** a „Gyúlékony alkotórész” meghatározás szövegét a következő szövegre kell módosítani:

„***Gyúlékony alkotórész*** *(aeroszoloknál):* a gyúlékony alkotórészek a „Vizsgálatok és kritériumok kézikönyv”, III. rész 31.1.3 szakaszához fűzött 1–3. megjegyzésben meghatározott gyúlékony folyékony anyagok, gyúlékony szilárd anyagok, ill. gyúlékony gázok és gázkeverékek. Ez a meghatározás nem terjed ki a piroforos, az önmelegedő és a vízzel reaktív anyagokra. A kémiai égéshőt a következő módszerek valamelyikével kell meghatározni: ASTM D 240, ISO/FDIS 13943: 1999 (E/F) 86.1 – 86.3, ill. NFPA 30B;”

2. Az **1.2 fejezetben** a „RID” meghatározás szövegét a következő szövegre kell módosítani:

„***RID:*** a Veszélyes Áruk Nemzetközi Vasúti Fuvarozásáról szóló Szabályzat (RID), amely a Nemzetközi Vasúti Fuvarozási Egyezmény (COTIF) C Függeléke (Magyarországon kihirdette a 2006. évi LXXVII. törvény);”

3. Az **1.6.3.26. pont** szövegét a következő új bekezdéssel kell kiegészíteni a meglévő szöveg után:
„A 2008. január 1-je és 2009. január 1-je között gyártott tartálykocsinál a külső tervezési nyomás magára a tartányra sablonnal is felfesthető.”

4. A **2.2.61.1.14 és a 2.2.8.1.9 pontokban** a „88/379/EEC” lábjegyzetet az „1999/45/EC” lábjegyzetre kell javítani a következő szöveggel:

„99/45/EC
4) Az Európai Parlament és a Tanács 1999. május 31-i 1999/45/EK Irányelve a tagállamok veszélyes készítmények osztályozására, csomagolására és címkézésére vonatkozó jogszabályainak és közigazgatási előírásainak közelítéséről (lásd az EK Hivatalos Lapja, L 200. szám, 1999.07.30., p. 1-68.).”

5. A **2.2.62.1.11.1** pont Megjegyzésében a „2000/532/EK” után szereplő lábjegyzetet a következő szövegre kell módosítani:

„A Bizottság 2000/532/EK határozata (2000. május 3.) a hulladékjegyzéknek a hulladékokról szóló 75/442/EGK tanácsi irányelv [felváltotta a 2006/12/EC parlamenti és tanácsi irányelv (az EK Hivatalos Lapja L 114 szám, 2006. 04. 27., 9. oldal)] 1. cikkének a) pontja értelmében történő meghatározásáról szóló 94/3/EK határozat, valamint a veszélyes hulladékok jegyzékének a veszélyes hulladékokról szóló 91/689/EGK tanácsi irányelv 1. cikkének (4) bekezdése értelmében történő meghatározásáról szóló 94/904/EK tanácsi határozat felváltásáról (az EK Hivatalos Lapja, L 226 szám, 2000. 09. 06., 3. o.) Magyarországon lásd még a 16/2001. (VII. 18.) KöM rendeletet a hulladékok jegyzékéről.”

6. A **3.2. fejezet „A” táblázatában:**
– Az UN 1131 anyagnál a 13. oszlopba beszúrandó: „TU51”;
– Az UN 1381 (kétszer) és UN 2447 anyagoknál a 6. oszlopba beszúrandó: „800”;
– Az UN 1386 és UN 2217 anyagoknál a táblázat 6. oszlopába beszúrandó: „300”;
– Az UN 1408 anyagnál a 6 oszlopba beszúrandó: „223”.(Csak az orosz szövegre vonatkozik.)

7. **A 3.2. fejezet „A” és „B” táblázatában:**

– Az UN 2447 anyag megnevezését „OLVASZTOTT FEHÉR FOSZFOR”-ról „OLVASZTOTT FEHÉR- vagy SÁRGAFOSZFOR”-ra kell módosítani.*

8. A **3.3. fejezetben** a következő új előírást kell felvenni:

„**800** Üres, tisztítatlan tartányok fuvarozása esetén a fuvarlevélbe a következő kiegészítő bejegyzést kell tenni: „A tartányt .....* a TU16 különleges előírásnak megfelelően megtöltötte.”

* A tisztítást végző szervezet neve. Folyadékkal való megtöltés esetén fel kell tüntetni annak tömegét, gáz esetében annak nyomását.”

9. A **3.3.1. szakaszban**:

- A 300-as különleges előírásban a „Halliszt vagy halhulladék” szöveget „Ezek az anyagok”-ra kell módosítani;
- A következő új előírást kell felvenni az alábbi szöveggel:

„**223** Ha az anyag fizikai-kémiai tulajdonságai az adott leírásnak megfelelően olyanok, hogy az anyag a vizsgálatok alapján nem felel meg a besorolási kritériumoknak, akkor az adott anyag nem tartozik az SZMGSZ 2. számú melléklete hatálya alá. Például a ferroszilícium 3,2 mm-nél nagyobb szemcseméretttel nem tartozik az SZMGSZ 2. számú melléklete előírásainak hatálya alá”.

10. A **4.3.5 szakaszban** a TU 21 előírás szövegét a következőre kell módosítani:

„**TU21** Az anyagot, ha védőközegként víz használatos, a töltés időpontjában legalább 12 cm vízréteggel kell fedni, a töltési fok 60 °C-on nem haladhatja meg a 98%-ot.
Az 1520 mm nyomközű vasutakon történő szállítás esetén a tartányba töltött anyagot legalább 30 cm vízréteggel kell fedni; ha az anyagot olyan területre szállítják, ahol a külső hőmérséklet meghaladja a 40 °C-ot, a vízréteg vastagsága nem lehet 60 cm-nél kevesebb. Ha a külső hőmérséklet a szállítás alatt 0 °C alá csökkenhet, víz helyett alacsonyabb fagyáspontú folyadékot (például kalcium-klorid oldatot) kell alkalmazni 30 cm rétegvastagságban.
Ha védőközegként nitrogén használatos, a töltési fok 60 °C-on nem haladhatja meg a 96%-ot. A fennmaradó teret nitrogénnel kell megtölteni oly módon, hogy még lehűlés után se csökkenjen a nyomás az atmoszférikus nyomás alá. A tartányt légmentesen kell lezárni, hogy gázszivárgás ne következzen be."

11. A **4.3.5 szakaszt** a következő, új TU51-es különleges előírással kell kiegészíteni:

„**TU51** Ukrajna és az Oroszországi Föderáció területére csak inert gázréteg alatt, különleges tartányokban szállítható.”

12. Az **5.4.1.2.2 pontot** ki kell egészíteni a következő szövegű e) ponttal:

„e) A 2A, 2O, 2F, 2TF, 2TC, 2TO, 2TFC osztályozási kód alá tartozó cseppfolyósított gázok szállítására szolgáló tartálykocsik esetében a fuvarlevélbe be kell írni a tartányban a kiürítés után visszamaradó nyomást (MPa-ban vagy bar-ban).”

---

* A módosítás cask az orosz nyelvű szöveget érinti.

13. Az **5.4.1.1.6.1 pontban** a „Fuvarlevél” szó után lábjegyzetet kell elhelyezni a következő szöveggel:
„Az üres, tisztítatlan tartálykocsik visszavitelekor, a magánkocsik és bérelt kocsik kivételével, a fuvarozási művelet résztvevői közötti megfelelő szerződés alapján más fuvarokmányok használata is megengedett.”

14. A **6.8.2.2.4 pont** szövegét a következő szövegre kell módosítani:

„**6.8.2.2.4**	Minden tartánynak, illetve minden tartánykamrának a belső vizsgálathoz megfelelő nagyságú vizsgálónyílással kell rendelkeznie.	
	Ezeket a nyílásokat olyan záró-szerkezettel kell ellátni, amely legalább 0,4 MPa (4 bar) próba-nyomásra van kialakítva. A 0,6 MPa-nál (6 bar-nál) nagyobb próba-nyomású tartányoknál lehajtható dómfedél nem engedélyezett.	(fenntartva)

”

15. A **6.8.4 szakaszban a TE22 előírás** első bekezdését a következő szövegre kell módosítani:

„		
TE22	A folyékony anyagok, ill. gázok szállítására használt tartálykocsikat, valamint battériás kocsikat úgy kell kialakítani, hogy felütközés vagy baleset esetén a kocsi alvázára szerelt, meghatározott szerkezeti elem rugalmas vagy maradó alakváltozása révén (pl. törőelemek alkalmazásával) legyen lehetőség a fellépő dinamikus terhelés átvé-telére és az energia elnyelésére	(fenntartva)

”

16. A **7.3.3 szakaszban** a VW1 előírást a következő szövegű, második lábjegyzettel kell kiegészíteni:

„A fuvarozás ömlesztve fedett_kocsiban, ill. konténerben, ponyvás kocsiban, ill. ponyvás konténerben az Oroszországi Föderációból/ba, a Belorusz Köztársaságból/ba, Ukrajnából/ba csak magán kocsikban vagy bérelt kocsikban engedélyezett, kivéve az ezen áruk fuvarozására szolgáló különleges kocsikat és konténereket”.

2. számú melléklet a 294/2008. (XII. 10.) Korm. rendelethez

Az R1.-gyel kihirdetett SZMGSZ **8. számú mellékletének 13. §-a** a következő szöveggel egészül ki.

„По письменному заявлению отправителя допускается оформление одной накладной ЦИМ/СМГС перевозки контейнеров маршрутом (группой) с однородным грузом от одного отправителя на одну станцию назначения в адрес одного получателя, если все железные дороги, участвующие в перевозке, дали на это согласие. В этом случае отправитель обязан внести все необходимые данные в „Ведомость контейнеров ЦИМ/СМГС” в соответствии с Приложением 22 к СМГС и предъявить необходимое количество экземпляров этой ведомости вместе с накладной.

При перевозке контейнеров маршрутом (группой) по одной накладной ЦИМ/СМГС в графе „№ вагона” накладной отправитель обязан сделать запись "Смотри прилагаемую ведомость".”

„A feladó írásbeli kérelmére azonos fajta árukkal megrakott konténereknek zárt vonatokban (csoportban) egy feladótól ugyanarra a rendeltetési állomásra és ugyanazon átvevő részére történő fuvarozásához megengedett egy fuvarlevél kiállítása, ha ehhez a fuvarozásban résztvevő valamennyi vasút hozzájárult. Ebben az esetben a feladó köteles valamennyi szükséges adatot az SZMGSZ 22. számú mellékletében foglaltak szerint a „CIM/SZMGSZ konténerjegyzékbe” bevezetni, és e jegyzéket az előírt példányszámban a fuvarlevéllel együtt benyújtani.

Konténereknek egy CIM/SZMGSZ fuvarlevéllel, zárt vonatokban (csoportban) történő fuvarozása esetén a fuvarlevél "Kocsiszám" rovatába a feladó köteles bejegyezni a következő szöveget: „Lásd a csatolt jegyzéket / Смотри прилагаемую ведомость”.”

3. számú melléklet a 294/2008. (XII. 10.) Korm. rendelethez

Az R1.-gyel kihirdetett SZMGSZ **12.5. számú melléklete** a következő pontokkal egészül ki:

1. **В Приложении 12.5 к СМГС** в пояснении по заполнению графы х 4 Особые заявления отправителя после слов „Приложений 3, 4, 7, 10” включить текст „,14”, в конце первого абзаца точку заменить на точку с запятой и включить текст: „о направлении схемы размещения и крепления многооборотного средства крепления при возврате в порожнем состоянии согласно пункту 10.9 главы 1 Приложения 14 к СМГС.”

2. **В Приложении 12.5 к СМГС** пояснение по заполнению графы х7 Пограничные станции перехода дополнить новым абзацем в редакции:

„По указанию дороги отправления дополнительно к наименованию пограничных станций указываются коды этих станций.”

3. **В Приложении 12.5 к СМГС** пояснение по заполнению графы х11 Наименование груза дополнить новыми абзацами в редакции:

„При перевозке грузов, погруженных в крытые вагоны или на открытый подвижной состав колеи 1520 мм в соответствии с Приложениями 14 и 14.1 к СМГС, отправитель делает запись о выполнении условий размещения и крепления грузов на открытом подвижном составе и в

крытых вагонах, предусмотренную пунктом 13.4 главы 1 Приложения 14 к СМГС или § 13 Приложения 14.1 к СМГС, которую удостоверяет подписью отправитель или уполномоченное им лицо, ответственное за размещение и крепление груза в вагоне, с указанием должности и фамилии.

При перевозке грузов, погруженных на подвижной состав колеи 1520 мм в пределах льготного или зонального габарита погрузки, делается отметка, предусмотренная пунктом 2.4 главы 1 Приложения 14 к СМГС или § 4 Приложения 14.1 к СМГС.

При перевозке в соответствии с Приложением 14.1 к СМГС делается отметка: для платформ модели 13-9009 – „Через горку не пропускать”, для груженых платформ моделей 13-4095 и 13-9004М – „Не спускать с горки”.”

4. **В Приложении 12.5 к СМГС** пояснение по заполнению графы хо 27 Вагон дополнить новыми абзацами в редакции:

„Для сцепа вагонов колеи 1520 мм указывается также отметка „Сцеп”.

Для вагона-цистерны колеи 1520 мм указывается также калибровочный тип цистерны, нанесенный на цистерну под номером вагона: „Тип ...”.

Для рефрижераторной секции колеи 1520 мм указывается также номер рефрижераторной секции с указанием в скобках количества грузовых вагонов в секции (например: „РС 4-2447(5)”).”

5. **В Приложении 12.5 к СМГС** в пояснениях по заполнению графы **х50 Прил.2** исключить второй абзац.

6. **В Приложении 12.5 к СМГС** в пояснениях по заполнению графы **60 № Позиции** исключить слова: „группы и пункта или”, исключить первый и третий примеры, слова „2 пример” заменить на слово „пример”.

7. **В Приложении 12.5 к СМГС** в пояснениях по заполнению графы **61** ***Класс*** *первый пример изложить в редакции:*

„Пример:

1

„

Второй пример исключить.

8. **В Приложении 12.5 к СМГС** строку, размещенную в скобках перед строкой **„93 Отметки железной дороги”,** дополнить словами „, кроме графы 93”; после строки **„93 Отметки железной дороги”** включить слова *„(заполняется железной дорогой и отправителем)”*.

9. **В Приложении 12.5 к СМГС** пояснение по заполнению графы 93 „Отметки железной дороги” дополнить новым абзацем:

„При перевозке грузов, способы размещения и крепления которых на подвижном составе колеи 1520 мм в соответствии с Приложением 14 к СМГС установлены НТУ или МТУ, отправитель делает запись о выполнении условий размещения и крепления груза на подвижном составе, предусмотренную пунктом 13.4 главы 1 Приложения 14 к СМГС, которую удостоверяет подписью отправитель или уполномоченное им лицо, ответственное за размещение и крепление груза в вагоне, с указанием должности и фамилии.”

10. **В Приложении 12.5 к СМГС** название графы 96 изложить в редакции: „Штемпель пограничных станций перехода”.

1. **Az SZMGSZ 12.5. számú mellékletében** az X4 „A feladó különleges nyilatkozatai” rovathoz fűzött magyarázatban a „3., 4., 7., 10. és 21. számú mellékletei” szavakat „3., 4., 7., 10., 14. és 21. számú mellékletei” szavakkal, illetőleg az első bekezdés felsorolásának végén a pontot pontosvesszővel kell helyettesíteni és a felsorolást a következő szöveggel kell kiegészíteni:

„– a többszöri felhasználású rakszerek berakási és biztosítási vázlatának megküldéséről az SZMGSZ 14. számú melléklete 1. fejezetének 10.9. pontjában foglaltak szerint üresen történő visszaküldés esetén.”

2. **Az SZMGSZ 12.5. számú mellékletében** az X7 „Átmeneti határállomások” rovathoz fűzött magyarázatot a következő szövegű új bekezdéssel kell kiegészíteni:

„A feladási vasút rendelkezése alapján a határállomások megnevezésén kívül fel kell tüntetni ezeknek az állomásoknak a kódját is.”

3. **Az SZMGSZ 12.5. számú mellékletében** az X11 „Az áru megnevezése” rovathoz fűzött magyarázatot a következő szövegű új bekezdésekkel kell kiegészíteni:

„Az SZMGSZ 14. és 14.1. számú mellékleteiben foglalt rendelkezések szerint 1520 mm nyomtávolságú fedett vagy nyitott vasúti kocsikba berakott áruk fuvarozásakor a feladó köteles az SZMGSZ 14. számú melléklete 1. fejezetének 13.4. pontjában vagy az SZMGSZ 14.1. számú melléklete 13. §-ában előírt bejegyzést tenni az áru berakására és biztosítására vonatkozó feltételek betartásáról, amelyet a feladónak vagy az áru berakásáért és biztosításáért felelős, általa felhatalmazott személynek aláírásával kell hitelesítenie, feltüntetve beosztását és családi nevét is.

Az 1520 mm nyomtávolságú vasúti kocsikba a bővített vagy körzeti rakodási szelvény szerint berakott áruk fuvarozásakor az SZMGSZ 14. számú melléklete 1. fejezetének 2.4. pontjában vagy az SZMGSZ 14.1. számú melléklete 4. §-ában előírt bejegyzést kell tenni.

Az SZMGSZ 14.1. számú mellékletének rendelkezései szerint végzett fuvarozáskor 13-9009. sorozatú pőrekocsi esetében „Gurítódombra vinni tilos / Через горку не пропускать”, 13-4095. és 13-9004.M sorozatú rakott pőrekocsik esetében „Nem gurítható / Не спускать с горки” bejegyzést kell tenni.”

4. **Az SZMGSZ 12.5. számú mellékletében** az X027 „Kocsiszám” rovathoz fűzött magyarázatot a következő szövegű új bekezdésekkel kell kiegészíteni:

„Tartósan összekapcsolt 1520 mm nyomtávolságú vasúti kocsik esetében fel kell tüntetni a „Kapcsolt kocsik / Сцеп” bejegyzést is.

Az 1520 mm nyomtávolságú tartálykocsik esetében fel kell tüntetni a tartány kalibrálási típusát is, amely a kocsiszám alatt van feliratozva a tartányon: „Típus … / Тип ...”.

Az 1520 mm nyomtávolságú hűtőszekciók esetében fel kell tüntetni a hűtőszekció számát is, zárójelben megjelölve a szekcióban lévő áruszállító kocsik darabszámát is (például: „PC 4-2447(5)”).”

5. **Az SZMGSZ 12.5. számú mellékletében** az X50 „2. sz. melléklet” rovathoz fűzött magyarázatból törölni kell a második bekezdést.

6. **Az SZMGSZ 12.5. számú mellékletében** az X60 „Tételszám” rovathoz fűzött magyarázatból törölni kell a „csoportot és pontot vagy” szavakat, az 1. és a 3. példát, illetve a „2. példa:” szöveget „Példa:” szöveggel kell helyettesíteni.

*7. **Az SZMGSZ 12.5. számú mellékletében** az X61 „Áruosztály” rovathoz fűzött magyarázatban az első példát a következővel kell helyettesíteni:*

„Példa:

	1

”

A második példát törölni kell.

8. **Az SZMGSZ 12.5. számú mellékletében** a „93. A vasút bejegyzései” sor előtt zárójelben feltüntetett szöveget ki kell egészíteni *„a 93. rovat kivételével”* szavakkal; a „93. A vasút bejegyzései” sor után zárójelben, dőlt betűvel a következő szöveget kell feltüntetni: *„(A vasút és a feladó tölti ki).”*

9. **Az SZMGSZ 12.5. számú mellékletében** a „93. A vasút bejegyzései” rovathoz fűzött magyarázatot a következő új bekezdéssel kell kiegészíteni:

„Olyan áruk fuvarozásakor, amelyek 1520 mm nyomtávolságú vasúti kocsiba való berakásának és biztosításának módját az SZMGSZ 14. számú mellékletében foglaltaknak megfelelően HMF vagy EMF szabályozza, a feladó köteles az SZMGSZ 14. számú mellékletének 1. fejezet 13.4. pontjában előírt bejegyzést tenni az áru vasúti kocsiba való berakása és biztosítása feltételeinek betartásáról, amelyet a feladónak vagy az áru berakásáért és biztosításáért felelős, általa felhatalmazott személynek aláírásával kell hitelesítenie, feltüntetve beosztását és családi nevét is.”

10. **Az SZMGSZ 12.5. számú mellékletében** a 96. rovat megnevezését a következővel kell helyettesíteni: „Az átmeneti határállomások bélyegzői”.*

4. számú melléklet a 294/2008. (XII. 10.) Korm. rendelethez

Az R1.-gyel kihirdetett SZMGSZ **12.6. számú melléklete** a következő pontokkal egészül ki:

1. **В приложении 12.6 к СМГС** в шестых абзацах пунктов 1.1, 2.1, 4.1 цифру „10” заменить на цифру „1”.

2. **В приложении 12.6 к СМГС** первое предложение седьмого абзаца в пунктах 1.1, 3.1, второе предложение шестого абзаца пункта 2.1. и седьмой абзац пункта 4.1. записать в редакции: „В графе 16 **Принято,** а также в графе 29 **Место оформления и дата** новой накладной ЦИМ станция ставит свой календарный штемпель или делает соответствующую запись.”

3. **В Приложении 12.6 к СМГС** в пунктах 5.1 и 5.2 слова „Советско-Финляндское” заменить на слова „российско-финляндское прямое железнодорожное” в соответствующем падеже.

Кроме того, в п. 5.1 в последнем абзаце слова „другого транспортного права” заменить словами „российско-финляндского прямого железнодорожного сообщения”.

1. **Az SZMGSZ 12.6. számú mellékletének** 1.1., 2.1., 4.1. pontjai hatodik bekezdéseiben a „10” számot „1” számmal kell helyettesíteni;

2. **Az SZMGSZ 12.6. számú mellékletének** 1.1. és 3.1. pontjai hetedik bekezdésének első mondatát és 2.1. pontja hatodik bekezdésének második mondatát a következő szöveggel kell

* A kihirdetett magyar fordításban a 96. rovat ezzel a megnevezéssel szerepel.

helyettesíteni: „Az új CIM fuvarlevél 16. **Átvétel** és a 29. **A kiállítás helye és ideje** rovatait az állomás saját keletbélyegző lenyomatával látja el, vagy abba megfelelő bejegyzést tesz.”

3. **Az SZMGSZ 12.6. számú mellékletének** 5.1. és 5.2. pontjaiban a „szovjet-finn forgalom” szavakat „orosz-finn közvetlen vasúti forgalom” szavak megfelelő esetbe tett alakjával kell helyettesíteni.

Ezen kívül az 5.1. pont utolsó bekezdésében „a másik fuvarjog” szavakat „az orosz-finn közvetlen vasúti forgalom” szavakkal kell helyettesíteni.

5. számú melléklet a 294/2008. (XII. 10.) Korm. rendelethez

Az R3. 10. számú mellékletével kihirdetett SZMGSZ **14. számú melléklete** a következőképpen módosul:

1. **В главе 1:**

– в десятом абзаце пункта 13.1 после слов „средств крепления” включить слова „, способы установки растяжек”;

– пункт 9.20 дополнить вторым абзацем в редакции: „Размеры деревянных средств крепления (подкладки, прокладки, упорные и распорные бруски) указаны в настоящих Правилах в следующей последовательности: высота x ширина x длина или высота x ширина.”.

2. **В главе 2:**

– в пункте 1.6 первый абзац дополнить предложением в редакции: „В случае отсутствия в полувагоне лесных скоб допускается увязка стоек к нижним и верхним (внутренним или наружным) увязочным устройствам полувагона порядком, изложенным в пункте 9.22 главы 1 настоящих Правил.”;

– в первом абзаце пункта 2.2.4 заменить „1,6” на „1,8”.

3. **В главе 3** в пункте 2.6.7 цифру „11500” заменить на цифру „11800”.

4. **В Приложение 14 к СМГС** включить новую главу 9. «Размещение и крепление контейнеров и съемных кузовов». *См. отдельно.*

1. **Az 1. Fejezetben:**

– a 9.20. pontot a következő szövegű második bekezdéssel kell kiegészíteni:

„A fa biztosítóeszközök (alátétfák, közbetétek, támgerendák, merevítő fabetétek) méretei ebben a Szabályzatban a következő sorrendben vannak feltüntetve: magasság x szélesség x hosszúság vagy magasság x szélesség.”;

– a 13.1. pont tizedik bekezdését a következő szöveggel kell kiegészíteni: „, a lekötések elhelyezésének módja.”.

2. **A 2. Fejezetben:**

– az 1.6. pont első bekezdését új mondattal kell kiegészíteni:

„Amennyiben a magas oldalfalú nyitott kocsiban hiányzik a falekötő kengyel, megengedett a rakoncák kikötése a teherkocsi alsó és felső (külső és belső) kötözőszemeihez a jelen Szabályzat 1. Fejezetének 9.22. pontjában leírtak szerint.”;

– a 2.2.4. pont első bekezdésében az „1,6” számot „1,8” számmal kell helyettesíteni.

3. **A 3. Fejezetben:**

– a 2.6.7. pontban a „11500” számot „11800” számmal kell helyettesíteni.

4. Az SZMGSZ **14. számú melléklete** kiegészül a **„9. Konténerek és cserefelépítmények elhelyezése és biztosítása ”** című fejezettel.

Глава 9. Приложение 14 к СМГС „РАЗМЕЩЕНИЕ И КРЕПЛЕНИЕ КОНТЕЙНЕРОВ И СЪЕМНЫХ КУЗОВОВ

1. Общие положения

1.1. Настоящая глава устанавливает способы размещения и крепления:

– универсальных среднетоннажных контейнеров;

– крупнотоннажных контейнеров;

– грузов в упаковке – мягкий контейнер;

– съемных кузовов.

1.2. Общая масса брутто контейнеров, грузов в упаковке – мягких контейнеров и съемных кузовов, размещаемых в вагоне, не должна превышать грузоподъёмность вагона.

1.3. Размещение и крепление крупнотоннажных контейнеров длиной 20 футов массой брутто более 24 т, крупнотоннажных контейнеров длиной 40 футов и 45 футов массой брутто более 30,48 т и съемных кузовов длиной 40 футов массой брутто более 30,48 т производится на платформы для крупнотоннажных контейнеров, пригодные по своим техническим характеристикам для перевозки контейнеров и съемных кузовов такой массы.

1.4. Пол вагона, а также опорные поверхности и угловые фитинги контейнеров должны быть очищены от снега, льда и мусора. В зимний период полы универсальных вагонов, не оборудованных упорами для крепления контейнеров, должны быть посыпаны сухим песком слоем до 2 мм.

1.5. При погрузке контейнеров на универсальные платформы, не оборудованные упорами для крепления контейнеров, торцевые борта платформ подкрепляют короткими торцевыми стойками в соответствии с требованиями главы 1 настоящих Правил.

1.6. Крупнотоннажный контейнер устанавливают на платформу для крупнотоннажных контейнеров на четыре упора так, чтобы упорные головки, предварительно приведенные в рабочее (вертикальное) положение, вошли в отверстия нижних угловых фитингов. Упорные головки, не используемые для крепления контейнера (которые будут находиться под контейнером), до погрузки должны быть приведены в нерабочее положение. После установки контейнеров на платформу необходимо проверить через боковые отверстия фитингов правильность положения упорных головок в рабочем (вертикальном) положении.

1.7. Допускается наличие зазора между опорной плоскостью одного из фитингов крупнотоннажного контейнера и опорной плитой упора платформы не более 30 мм.

2. Размещение и крепление универсальных среднетоннажных контейнеров

2.1. Настоящий пункт устанавливает способы размещения и крепления универсальных среднетоннажных контейнеров, основные параметры которых приведены в таблице 1.

Таблица 1

Обозначение типоразмера контейнера	Максимальная масса брутто, т	Наружные размеры, мм		
		длина	ширина	высота
УУКП-5 (6)	6,0	2100	2650	2591
УУКП-5	5,0	2100	2650	2591
УУК-5 (6)	6,0	2100	2650	2400
УУК-5	5,0	2100	2650	2400
УУК-5 У	5,0	2100	1325	2400
УУКП-3 (5)	5,0	2100	1325	2591
УУК-3 (5)	5,0	2100	1325	2400
УУК-3	3,0	2100	1325	2400

Контейнеры типоразмеров УУКП-5 (6), УУКП-5, УУК-5 (6), УУК-5 далее в тексте обозначены как 5-тонные контейнеры, а типоразмеров УУК-5 У, УУКП-3 (5), УУК-3 (5), УУК- 3 обозначены как 3-тонные контейнеры.

2.2. Контейнеры размещают:

– в вагонах для среднетоннажных контейнеров на базе полувагона или крытого вагона (далее – контейнеровозы);

– в полувагонах;

– на универсальных платформах с бортами.

2.3. Схемы размещения контейнеров приведены на рисунках 1-8. На схемах обозначены: прямоугольниками – 5-тонные контейнеры, прямоугольниками с перекрещивающимися диагоналями – 3-тонные контейнеры; утолщенными линиями – двери контейнеров; стрелками – направление смещения груженого контейнера для исключения доступа к его дверям.

Контейнеры, размещаемые длинной стороной поперёк вагона, поочерёдно смещают дверями к противоположным боковым стенам вагона. Допускается размещать порожние контейнеры без смещения к боковым стенам вагона.

2.4. Допускается совместное размещение в одном вагоне 3-тонных и 5-тонных контейнеров.

Каждый 5-тонный контейнер может быть заменен двумя 3-тонными контейнерами. Возможность такой замены на рисунках 2 – 8 показана пунктирной линией. В этом случае 3-тонные контейнеры, размещаемые длинной стороной вдоль вагона, устанавливают симметрично относительно продольной плоскости симметрии вагона вплотную друг к другу; 3-тонные груженые контейнеры, размещаемые длинной стороной поперек вагона, поочерёдно смещают дверями к противоположным боковым стенам вагона.

Допускается замена двух 3-тонных контейнеров одним 5-тонным контейнером с размещением его длинной стороной поперек вагона и смещением дверями вплотную к боковой стене вагона (боковому борту платформы).

Вместе с гружеными контейнерами допускается размещать порожние, при этом порожние контейнеры размещают в средней части вагона.

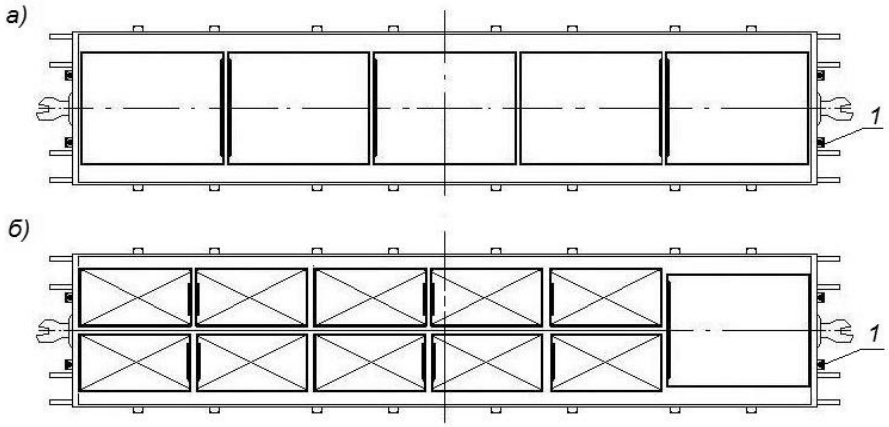

Рисунок 1 – Размещение контейнеров на универсальной платформе с внутренней длиной кузова 13300 мм
1 – торцевая стойка

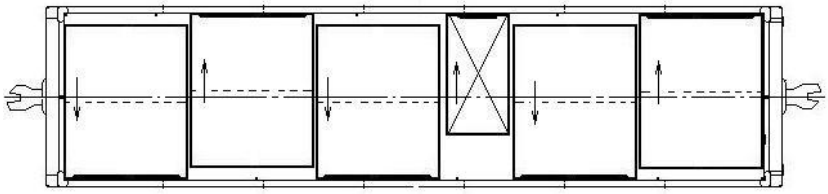

Рисунок 2 – Размещение контейнеров в полувагоне и контейнеровозе с внутренней длиной кузова до 12228 мм

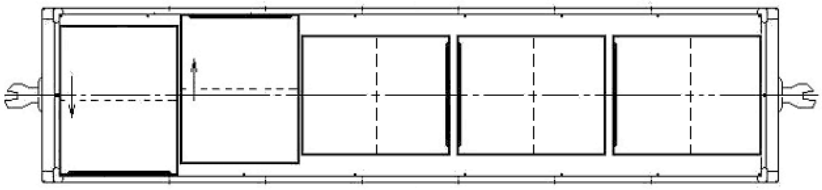

Рисунок 3 – Размещение контейнеров в полувагоне и контейнеровозе с внутренней длиной кузова 12324 мм

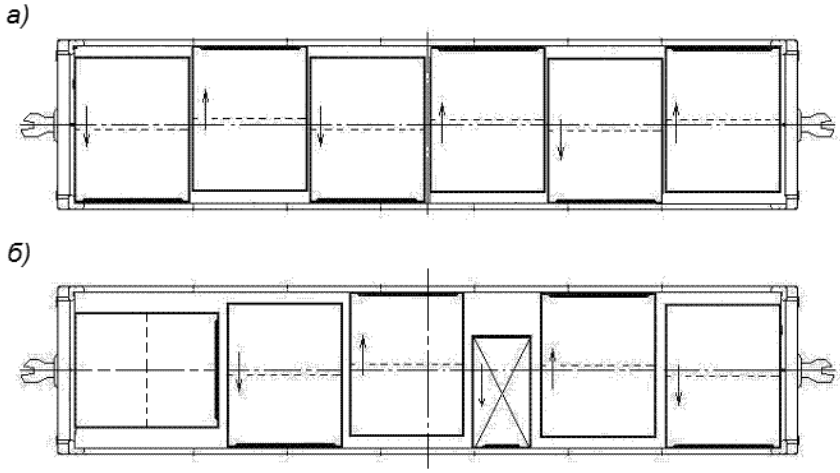

Рисунок 4 – Размещение контейнеров в полувагоне с внутренней длиной кузова 12690-12750 мм

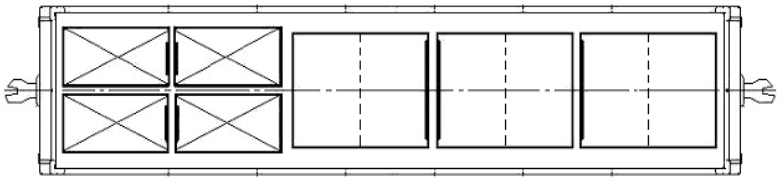

Рисунок 5 – Размещение контейнеров в контейнеровозе с торцевым ограждением в виде скоб или балок, закрепленных снаружи угловых стоек

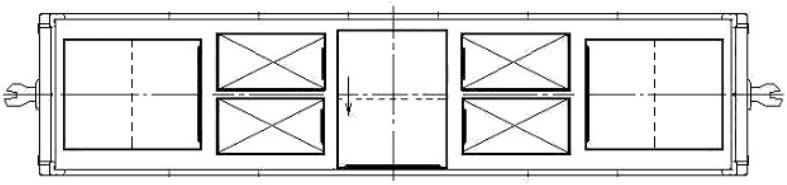

Рисунок 6 – Размещение контейнеров в контейнеровозе с торцевым ограждением в виде упорной балки, закрепленной с внутренней стороны угловых стоек

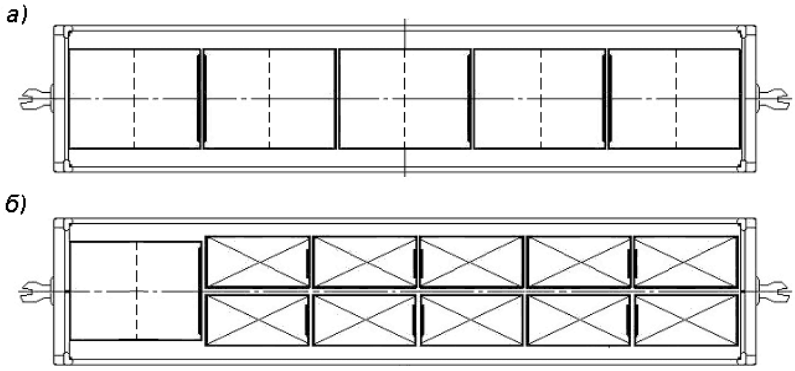

Рисунок 7 – Размещение контейнеров в контейнеровозе с внутренней длиной кузова 13430 мм

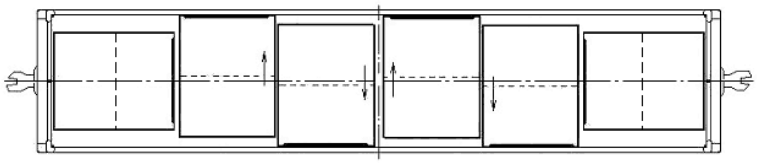

Рисунок 8 – Размещение контейнеров в контейнеровозе с внутренней длиной кузова 14190 мм

3. Размещение и крепление крупнотоннажных контейнеров

3.1. Настоящий пункт устанавливает способы размещения и крепления контейнеров, имеющих жесткие боковые и торцевые стенки и пол, с крышей или без нее, отвечающих требованиям стандартов ИСО (ISO) к грузовым контейнерам серии 1 (далее – крупнотоннажные). Наружные размеры контейнеров приведены в таблице 2.

Таблица 2

Обозначение типа контейнера	длина		ширина	высота
	мм	фут	мм	мм
1EEE	13716	45*	2438	2896
1EE				2591
1AAA	12192	40*	2438	2896
1AA				2591
1A				2438
1AX				<2438
1CC	6058	20*	2438	2591
1C				2438
1CX				<2438

* – условное значение длины.

3.2. Контейнеры на платформе размещают дверями друг к другу. Допускается по согласованию между железными дорогами, участвующими в перевозке, размещать контейнеры дверями наружу.

При размещении на платформе порожних контейнеров дверями наружу, одного порожнего контейнера или двух порожних контейнеров в торцах платформы (рисунок 12) на двери контейнера устанавливают закрутку в соответствии с внутренними правилами, действующими на железной дороге отправления или перегрузки.

3.3. Допускаемые сочетания масс брутто контейнеров, размещаемых в одном вагоне, приведены в таблицах 3 – 16 и обозначены знаком «+».

При пользовании таблицами фактическую массу брутто контейнеров округляют до ближайшего большего целого значения в тоннах. Значение массы брутто в интервале 30,0 - 30,48 т принимают равным 30,48 т.

3.4. На платформе для крупнотоннажных контейнеров, а также на универсальной платформе, специально оборудованной упорами для закрепления контейнеров, длиной базы 9720 мм размещают два контейнера длиной 20 футов (рисунок 9а), один контейнер длиной 20 футов (рисунок 9б) или один контейнер длиной 40 футов (рисунок 9в). Один контейнер длиной 20 футов размещают на платформе симметрично относительно поперечной плоскости симметрии платформы.

Подбор контейнеров длиной 20 футов для размещения на одной платформе производят в зависимости от их массы брутто в соответствии с таблицей 3.

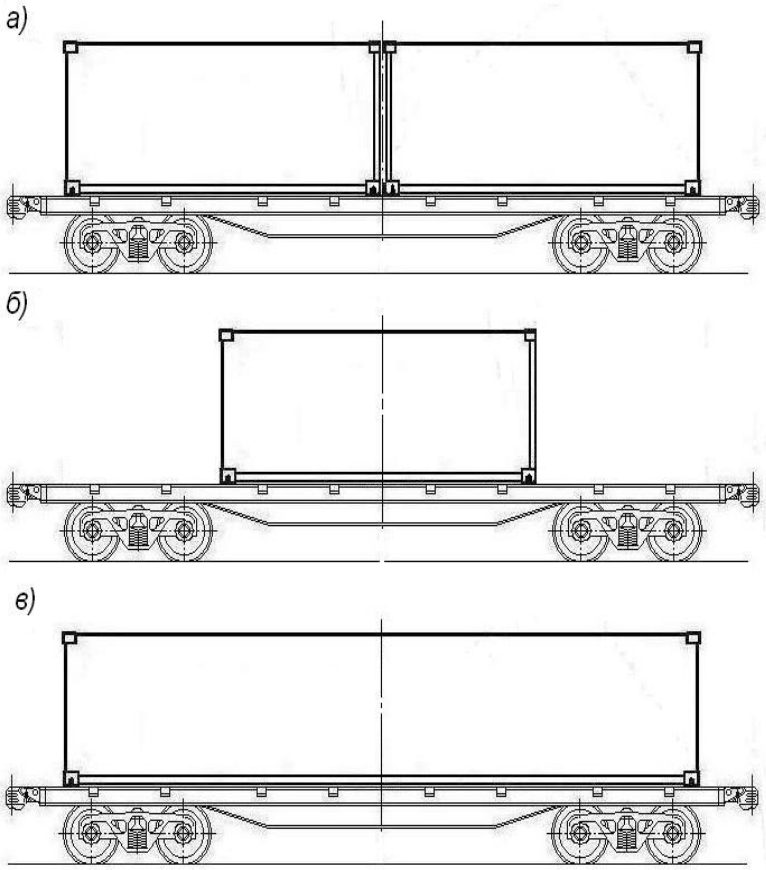

Рисунок 9 – Размещение контейнеров на платформе для крупнотоннажных контейнеров и на универсальной платформе, специально оборудованной упорами для закрепления контейнеров, базой 9720 мм

Таблица 3

Допускаемые сочетания масс брутто двух контейнеров длиной 20 футов, размещаемых на одной платформе базой 9720 мм

Масса брутто одного контейнера, т	Масса брутто второго контейнера, т																															
	36,0	35,0	34,0	33,0	32,0	31,0	30,0	29,0	28,0	27,0	26,0	25,0	24,0	23,0	22,0	21,0	20,0	19,0	18,0	17,0	16,0	15,0	14,0	13,0	12,0	11,0	10,0	9,0	8,0	7,0	6,0	5,0	порожний
36,0	-	-	-	-	-	-	-	+	+	+	+	+	-	-	-	-	-	-	-	-	-	-	-	-	-	-	-	-	-	-	-	-	-
35,0	-	-	+	+	+	+	+	+	+	+	+	+	+	-	-	-	-	-	-	-	-	-	-	-	-	-	-	-	-	-	-	-	-
34,0	-	+	+	+	+	+	+	+	+	+	+	+	+	+	+	-	-	-	-	-	-	-	-	-	-	-	-	-	-	-	-	-	-
33,0	-	+	+	+	+	+	+	+	+	+	+	+	+	+	+	+	-	-	-	-	-	-	-	-	-	-	-	-	-	-	-	-	-
32,0	-	+	+	+	+	+	+	+	+	+	+	+	+	+	+	+	+	-	-	-	-	-	-	-	-	-	-	-	-	-	-	-	-
31,0	-	+	+	+	+	+	+	+	+	+	+	+	+	+	+	+	+	+	-	-	-	-	-	-	-	-	-	-	-	-	-	-	-
30,0	-	+	+	+	+	+	+	+	+	+	+	+	+	+	+	+	+	+	+	-	-	-	-	-	-	-	-	-	-	-	-	-	-
29,0	+	+	+	+	+	+	+	+	+	+	+	+	+	+	+	+	+	+	+	+	-	-	-	-	-	-	-	-	-	-	-	-	-
28,0	+	+	+	+	+	+	+	+	+	+	+	+	+	+	+	+	+	+	+	+	+	-	-	-	-	-	-	-	-	-	-	-	-
27,0	+	+	+	+	+	+	+	+	+	+	+	+	+	+	+	+	+	+	+	+	+	+	-	-	-	-	-	-	-	-	-	-	-
26,0	+	+	+	+	+	+	+	+	+	+	+	+	+	+	+	+	+	+	+	+	+	+	+	-	-	-	-	-	-	-	-	-	-
25,0	+	+	+	+	+	+	+	+	+	+	+	+	+	+	+	+	+	+	+	+	+	+	+	+	-	-	-	-	-	-	-	-	-
24,0	-	+	+	+	+	+	+	+	+	+	+	+	+	+	+	+	+	+	+	+	+	+	+	+	+	-	-	-	-	-	-	-	-
23,0	-	-	+	+	+	+	+	+	+	+	+	+	+	+	+	+	+	+	+	+	+	+	+	+	+	+	-	-	-	-	-	-	-
22,0	-	-	+	+	+	+	+	+	+	+	+	+	+	+	+	+	+	+	+	+	+	+	+	+	+	+	+	-	-	-	-	-	-
21,0	-	-	-	+	+	+	+	+	+	+	+	+	+	+	+	+	+	+	+	+	+	+	+	+	+	+	+	+	-	-	-	-	-
20,0	-	-	-	-	+	+	+	+	+	+	+	+	+	+	+	+	+	+	+	+	+	+	+	+	+	+	+	+	+	-	-	-	-
19,0	-	-	-	-	-	+	+	+	+	+	+	+	+	+	+	+	+	+	+	+	+	+	+	+	+	+	+	+	+	+	+	-	-
18,0	-	-	-	-	-	-	+	+	+	+	+	+	+	+	+	+	+	+	+	+	+	+	+	+	+	+	+	+	+	+	+	-	-
17,0	-	-	-	-	-	-	-	+	+	+	+	+	+	+	+	+	+	+	+	+	+	+	+	+	+	+	+	+	+	+	+	+	-
16,0	-	-	-	-	-	-	-	-	+	+	+	+	+	+	+	+	+	+	+	+	+	+	+	+	+	+	+	+	+	+	+	+	+
15,0	-	-	-	-	-	-	-	-	-	+	+	+	+	+	+	+	+	+	+	+	+	+	+	+	+	+	+	+	+	+	+	+	+
14,0	-	-	-	-	-	-	-	-	-	-	+	+	+	+	+	+	+	+	+	+	+	+	+	+	+	+	+	+	+	+	+	+	+
13,0	-	-	-	-	-	-	-	-	-	-	-	+	+	+	+	+	+	+	+	+	+	+	+	+	+	+	+	+	+	+	+	+	+
12,0	-	-	-	-	-	-	-	-	-	-	-	-	+	+	+	+	+	+	+	+	+	+	+	+	+	+	+	+	+	+	+	+	+
11,0	-	-	-	-	-	-	-	-	-	-	-	-	-	+	+	+	+	+	+	+	+	+	+	+	+	+	+	+	+	+	+	+	+
10,0	-	-	-	-	-	-	-	-	-	-	-	-	-	-	+	+	+	+	+	+	+	+	+	+	+	+	+	+	+	+	+	+	+
9,0	-	-	-	-	-	-	-	-	-	-	-	-	-	-	-	+	+	+	+	+	+	+	+	+	+	+	+	+	+	+	+	+	+
8,0	-	-	-	-	-	-	-	-	-	-	-	-	-	-	-	-	+	+	+	+	+	+	+	+	+	+	+	+	+	+	+	+	+
7,0	-	-	-	-	-	-	-	-	-	-	-	-	-	-	-	-	-	+	+	+	+	+	+	+	+	+	+	+	+	+	+	+	+
6,0	-	-	-	-	-	-	-	-	-	-	-	-	-	-	-	-	-	-	+	+	+	+	+	+	+	+	+	+	+	+	+	+	+
5,0	-	-	-	-	-	-	-	-	-	-	-	-	-	-	-	-	-	-	-	+	+	+	+	+	+	+	+	+	+	+	+	+	+
порожнний	-	-	-	-	-	-	-	-	-	-	-	-	-	-	-	-	-	-	-	-	+	+	+	+	+	+	+	+	+	+	+	+	+

3.5. На платформах для крупнотоннажных контейнеров базой 13900 мм, 14400 мм, 14720 мм размещают:

– контейнеры длиной 20 футов (рисунки 10 – 13);

– один контейнер длиной 40 футов и один контейнер длиной 20 футов (рисунок 14);

– один контейнер длиной 40 футов (рисунок 15).

Подбор контейнеров для размещения на одной платформе производят в зависимости от их массы брутто по схемам, приведенным на рисунках 10, 12, 14, в соответствии с таблицами 4 – 15, а приведенной на рисунке 11 – в соответствии с таблицей 3.

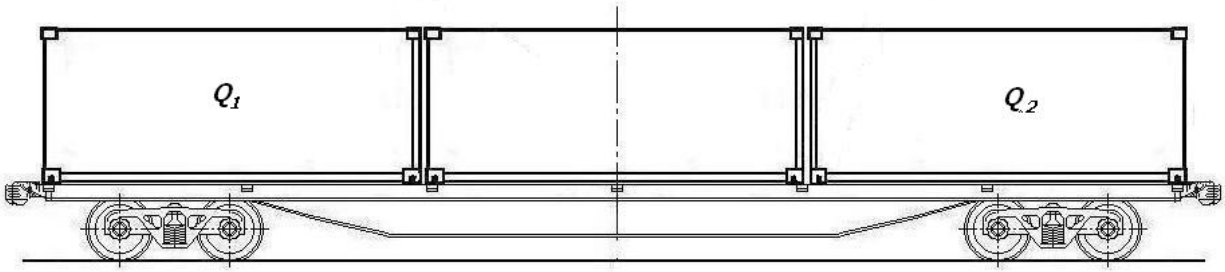

Рисунок 10 – Размещение трех контейнеров длиной 20 футов на платформах для крупнотоннажных контейнеров базой 13900 мм, 14400 мм, 14720 мм

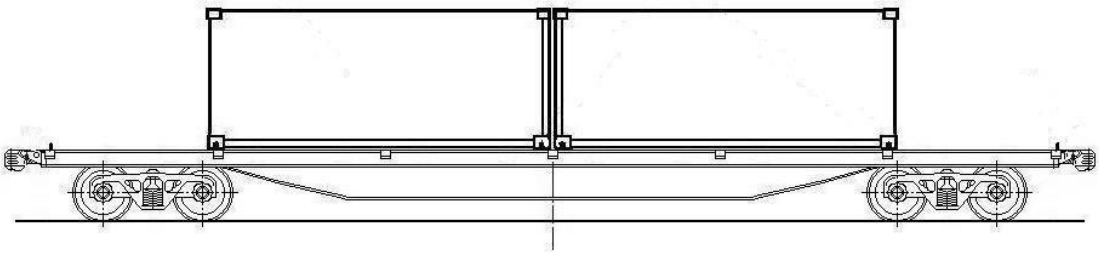

Рисунок 11 – Размещение двух контейнеров длиной 20 футов в середине платформы для крупнотоннажных контейнеров базой 13900 мм, 14400 мм, 14720 мм

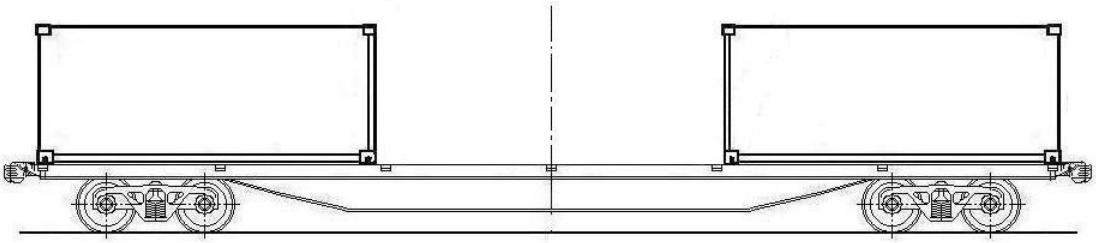

Рисунок 12 – Размещение двух контейнеров длиной 20 футов по торцам платформы для крупнотоннажных контейнеров базой 13900 мм, 14400 мм, 14720 мм

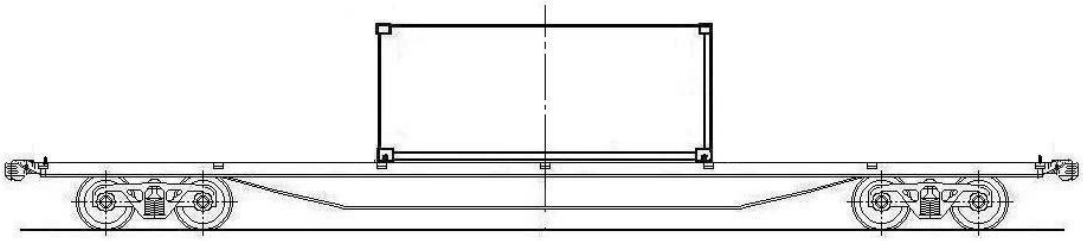

Рисунок 13 – Размещение контейнера длиной 20 футов на платформе для крупнотоннажных контейнеров базой 13900 мм, 14400 мм, 14720 мм

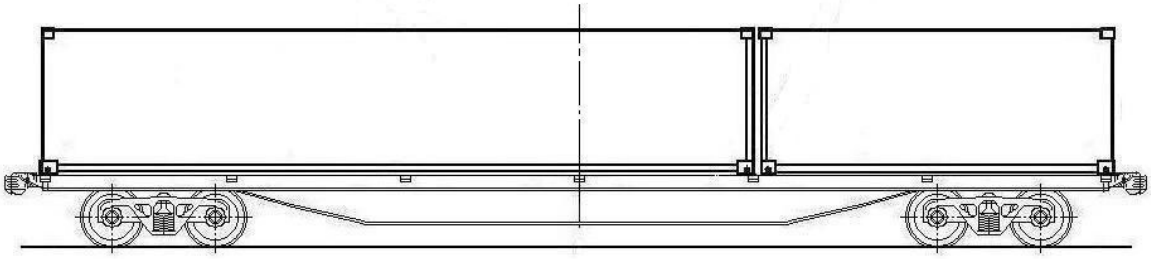

Рисунок 14 – Размещение одного контейнера длиной 40 футов и одного контейнера длиной 20 футов на платформе для крупнотоннажных контейнеров базой 13900 мм, 14400 мм, 14720 мм

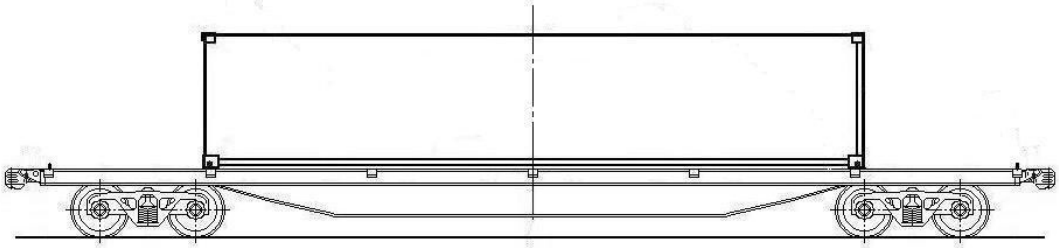

Рисунок 15 – Размещение контейнера длиной 40 футов на платформе базой 13900 мм, 14400 мм, 14720 мм

Таблица 4

Допускаемые сочетания масс брутто (Q_1, Q_2) контейнеров длиной 20 футов, размещаемых в торцах платформы, при размещении в середине платформы контейнера массой брутто свыше 32 до 36 т включительно

Масса брутто контейнера (Q_1), т	Масса брутто контейнера (Q_2), т																															
	36,0	35,0	34,0	33,0	32,0	31,0	30,0	29,0	28,0	27,0	26,0	25,0	24,0	23,0	22,0	21,0	20,0	19,0	18,0	17,0	16,0	15,0	14,0	13,0	12,0	11,0	10,0	9,0	8,0	7,0	6,0	5,0	порож-ний
36,0	-	-	-	-	-	-	-	-	-	-	-	-	-	-	-	-	-	-	-	-	-	-	-	-	-	-	-	-	-	-	-	-	-
35,0	-	-	-	-	-	-	-	-	-	-	-	-	-	-	-	-	-	-	-	-	-	-	-	-	-	-	-	-	-	-	-	-	-
34,0	-	-	-	-	-	-	-	-	-	-	-	-	-	-	-	-	-	-	-	-	-	-	-	-	-	-	-	-	-	-	-	-	-
33,0	-	-	-	-	-	-	-	-	-	-	-	-	-	-	-	-	-	-	-	-	-	-	-	-	-	-	-	-	-	-	-	-	-
32,0	-	-	-	-	-	-	-	-	-	-	-	-	-	-	-	-	-	-	-	-	-	-	-	-	-	-	-	-	-	-	-	-	-
31,0	-	-	-	-	-	-	-	-	-	-	-	-	-	-	-	-	-	-	-	-	-	-	-	-	-	-	-	-	-	-	-	-	-
30,0	-	-	-	-	-	-	-	-	-	-	-	-	-	-	-	-	-	-	-	-	-	-	-	-	-	-	-	-	-	-	-	-	-
29,0	-	-	-	-	-	-	-	-	-	-	-	-	-	-	-	-	-	-	-	-	-	-	-	-	-	-	-	-	-	-	-	-	-
28,0	-	-	-	-	-	-	-	-	-	-	-	-	-	-	-	-	-	-	-	-	-	-	-	-	-	-	-	-	-	-	-	-	-
27,0	-	-	-	-	-	-	-	-	-	-	-	-	-	-	-	-	-	-	-	-	-	-	-	-	-	-	-	-	-	-	-	-	-
26,0	-	-	-	-	-	-	-	-	-	-	-	-	-	-	-	-	-	-	-	-	-	-	-	-	-	-	-	-	-	-	-	-	-
25,0	-	-	-	-	-	-	-	-	-	-	-	-	-	-	-	-	-	-	-	-	-	-	-	-	-	-	-	-	-	-	-	-	-
24,0	-	-	-	-	-	-	-	-	-	-	-	-	-	-	-	-	-	-	-	-	-	-	-	-	-	-	-	-	-	-	-	-	-
23,0	-	-	-	-	-	-	-	-	-	-	-	-	-	-	-	-	-	-	-	-	-	-	-	-	-	-	-	-	-	-	-	-	-
22,0	-	-	-	-	-	-	-	-	-	-	-	-	-	-	-	-	-	-	-	-	-	-	-	-	-	-	-	-	-	-	-	-	-
21,0	-	-	-	-	-	-	-	-	-	-	-	-	-	-	-	-	-	-	-	-	-	-	-	-	-	-	-	-	-	-	-	-	-
20,0	-	-	-	-	-	-	-	-	-	-	-	-	-	-	-	-	-	-	-	-	-	-	-	-	-	-	-	-	-	-	-	-	-
19,0	-	-	-	-	-	-	-	-	-	-	-	-	-	-	-	-	-	-	-	-	-	-	-	-	-	-	-	-	-	-	-	-	-
18,0	-	-	-	-	-	-	-	-	-	-	-	-	-	-	-	-	-	-	-	-	-	-	-	-	-	-	-	-	-	-	-	-	-
17,0	-	-	-	-	-	-	-	-	-	-	-	-	-	-	-	-	-	-	-	-	-	-	-	-	-	-	-	-	-	-	-	-	-
16,0	-	-	-	-	-	-	-	-	-	-	-	-	-	-	-	-	-	-	-	-	+	+	+	+	+	-	-	-	-	-	-	-	-
15,0	-	-	-	-	-	-	-	-	-	-	-	-	-	-	-	-	-	-	-	-	+	+	+	+	+	+	+	-	-	-	-	-	-
14,0	-	-	-	-	-	-	-	-	-	-	-	-	-	-	-	-	-	-	-	-	+	+	+	+	+	+	+	+	-	-	-	-	-
13,0	-	-	-	-	-	-	-	-	-	-	-	-	-	-	-	-	-	-	-	-	+	+	+	+	+	+	+	+	+	+	-	-	-
12,0	-	-	-	-	-	-	-	-	-	-	-	-	-	-	-	-	-	-	-	-	+	+	+	+	+	+	+	+	+	+	+	-	-
11,0	-	-	-	-	-	-	-	-	-	-	-	-	-	-	-	-	-	-	-	-	-	+	+	+	+	+	+	+	+	+	+	+	-
10,0	-	-	-	-	-	-	-	-	-	-	-	-	-	-	-	-	-	-	-	-	-	+	+	+	+	+	+	+	+	+	+	+	+
9,0	-	-	-	-	-	-	-	-	-	-	-	-	-	-	-	-	-	-	-	-	-	-	+	+	+	+	+	+	+	+	+	+	+
8,0	-	-	-	-	-	-	-	-	-	-	-	-	-	-	-	-	-	-	-	-	-	-	-	+	+	+	+	+	+	+	+	+	+
7,0	-	-	-	-	-	-	-	-	-	-	-	-	-	-	-	-	-	-	-	-	-	-	-	+	+	+	+	+	+	+	+	+	+
6,0	-	-	-	-	-	-	-	-	-	-	-	-	-	-	-	-	-	-	-	-	-	-	-	-	+	+	+	+	+	+	+	+	+
5,0	-	-	-	-	-	-	-	-	-	-	-	-	-	-	-	-	-	-	-	-	-	-	-	-	-	+	+	+	+	+	+	+	+
порожнний	-	-	-	-	-	-	-	-	-	-	-	-	-	-	-	-	-	-	-	-	-	-	-	-	-	-	+	+	+	+	+	+	+

Таблица 5

Допускаемые сочетания масс брутто (Q_1, Q_2) контейнеров длиной 20 футов, размещаемых в торцах платформы, при размещении в середине платформы контейнера массой брутто свыше 28 до 32 т включительно

Масса брутто контейнера (Q_1), т	Масса брутто контейнера (Q_2), т																														
	36,0	35,0	34,0	33,0	32,0	31,0	30,0	29,0	28,0	27,0	26,0	25,0	24,0	23,0	22,0	21,0	20,0	19,0	18,0	17,0	16,0	15,0	14,0	13,0	12,0	11,0	10,0	9,0	8,0	7,0	6,0	5,0	порож-ний
36,0	-	-	-	-	-	-	-	-	-	-	-	-	-	-	-	-	-	-	-	-	-	-	-	-	-	-	-	-	-	-	-	-	-
35,0	-	-	-	-	-	-	-	-	-	-	-	-	-	-	-	-	-	-	-	-	-	-	-	-	-	-	-	-	-	-	-	-	-
34,0	-	-	-	-	-	-	-	-	-	-	-	-	-	-	-	-	-	-	-	-	-	-	-	-	-	-	-	-	-	-	-	-	-
33,0	-	-	-	-	-	-	-	-	-	-	-	-	-	-	-	-	-	-	-	-	-	-	-	-	-	-	-	-	-	-	-	-	-
32,0	-	-	-	-	-	-	-	-	-	-	-	-	-	-	-	-	-	-	-	-	-	-	-	-	-	-	-	-	-	-	-	-	-
31,0	-	-	-	-	-	-	-	-	-	-	-	-	-	-	-	-	-	-	-	-	-	-	-	-	-	-	-	-	-	-	-	-	-
30,0	-	-	-	-	-	-	-	-	-	-	-	-	-	-	-	-	-	-	-	-	-	-	-	-	-	-	-	-	-	-	-	-	-
29,0	-	-	-	-	-	-	-	-	-	-	-	-	-	-	-	-	-	-	-	-	-	-	-	-	-	-	-	-	-	-	-	-	-
28,0	-	-	-	-	-	-	-	-	-	-	-	-	-	-	-	-	-	-	-	-	-	-	-	-	-	-	-	-	-	-	-	-	-
27,0	-	-	-	-	-	-	-	-	-	-	-	-	-	-	-	-	-	-	-	-	-	-	-	-	-	-	-	-	-	-	-	-	-
26,0	-	-	-	-	-	-	-	-	-	-	-	-	-	-	-	-	-	-	-	-	-	-	-	-	-	-	-	-	-	-	-	-	-
25,0	-	-	-	-	-	-	-	-	-	-	-	-	-	-	-	-	-	-	-	-	-	-	-	-	-	-	-	-	-	-	-	-	-
24,0	-	-	-	-	-	-	-	-	-	-	-	-	-	-	-	-	-	-	-	-	-	-	-	-	-	-	-	-	-	-	-	-	-
23,0	-	-	-	-	-	-	-	-	-	-	-	-	-	-	-	-	-	-	-	-	-	-	-	-	-	-	-	-	-	-	-	-	-
22,0	-	-	-	-	-	-	-	-	-	-	-	-	-	-	-	-	-	-	-	-	-	-	-	-	-	-	-	-	-	-	-	-	-
21,0	-	-	-	-	-	-	-	-	-	-	-	-	-	-	-	-	-	-	-	-	-	-	-	-	-	-	-	-	-	-	-	-	-
20,0	-	-	-	-	-	-	-	-	-	-	-	-	-	-	-	-	-	-	-	-	-	-	-	-	-	-	-	-	-	-	-	-	-
19,0	-	-	-	-	-	-	-	-	-	-	-	-	-	-	-	-	-	-	-	-	-	-	-	-	-	-	-	-	-	-	-	-	-
18,0	-	-	-	-	-	-	-	-	-	-	-	-	-	-	-	-	-	-	+	+	+	+	+	-	-	-	-	-	-	-	-	-	-
17,0	-	-	-	-	-	-	-	-	-	-	-	-	-	-	-	-	-	-	+	+	+	+	+	+	+	-	-	-	-	-	-	-	-
16,0	-	-	-	-	-	-	-	-	-	-	-	-	-	-	-	-	-	-	+	+	+	+	+	+	+	+	-	-	-	-	-	-	-
15,0	-	-	-	-	-	-	-	-	-	-	-	-	-	-	-	-	-	-	+	+	+	+	+	+	+	+	+	+	-	-	-	-	-
14,0	-	-	-	-	-	-	-	-	-	-	-	-	-	-	-	-	-	-	+	+	+	+	+	+	+	+	+	+	+	-	-	-	-
13,0	-	-	-	-	-	-	-	-	-	-	-	-	-	-	-	-	-	-	-	+	+	+	+	+	+	+	+	+	+	+	-	-	-
12,0	-	-	-	-	-	-	-	-	-	-	-	-	-	-	-	-	-	-	-	+	+	+	+	+	+	+	+	+	+	+	+	-	-
11,0	-	-	-	-	-	-	-	-	-	-	-	-	-	-	-	-	-	-	-	-	+	+	+	+	+	+	+	+	+	+	+	+	-
10,0	-	-	-	-	-	-	-	-	-	-	-	-	-	-	-	-	-	-	-	-	-	+	+	+	+	+	+	+	+	+	+	+	+
9,0	-	-	-	-	-	-	-	-	-	-	-	-	-	-	-	-	-	-	-	-	-	+	+	+	+	+	+	+	+	+	+	+	+
8,0	-	-	-	-	-	-	-	-	-	-	-	-	-	-	-	-	-	-	-	-	-	-	+	+	+	+	+	+	+	+	+	+	+
7,0	-	-	-	-	-	-	-	-	-	-	-	-	-	-	-	-	-	-	-	-	-	-	-	+	+	+	+	+	+	+	+	+	+
6,0	-	-	-	-	-	-	-	-	-	-	-	-	-	-	-	-	-	-	-	-	-	-	-	-	+	+	+	+	+	+	+	+	+
5,0	-	-	-	-	-	-	-	-	-	-	-	-	-	-	-	-	-	-	-	-	-	-	-	-	-	+	+	+	+	+	+	+	+
порожнний	-	-	-	-	-	-	-	-	-	-	-	-	-	-	-	-	-	-	-	-	-	-	-	-	-	-	+	+	+	+	+	+	+

Таблица 6

Допускаемые сочетания масс брутто (Q_1, Q_2) контейнеров-цистерн длиной 20 футов, размещаемых в торцах платформы, при размещении в середине платформы контейнера массой брутто свыше 24 до 28 т включительно

Масса брутто контейнера (Q_1), т	Масса брутто контейнера (Q_2), т																															
	36,0	35,0	34,0	33,0	32,0	31,0	30,0	29,0	28,0	27,0	26,0	25,0	24,0	23,0	22,0	21,0	20,0	19,0	18,0	17,0	16,0	15,0	14,0	13,0	12,0	11,0	10,0	9,0	8,0	7,0	6,0	5,0	порожний
36,0	-	-	-	-	-	-	-	-	-	-	-	-	-	-	-	-	-	-	-	-	-	-	-	-	-	-	-	-	-	-	-	-	-
35,0	-	-	-	-	-	-	-	-	-	-	-	-	-	-	-	-	-	-	-	-	-	-	-	-	-	-	-	-	-	-	-	-	-
34,0	-	-	-	-	-	-	-	-	-	-	-	-	-	-	-	-	-	-	-	-	-	-	-	-	-	-	-	-	-	-	-	-	-
33,0	-	-	-	-	-	-	-	-	-	-	-	-	-	-	-	-	-	-	-	-	-	-	-	-	-	-	-	-	-	-	-	-	-
32,0	-	-	-	-	-	-	-	-	-	-	-	-	-	-	-	-	-	-	-	-	-	-	-	-	-	-	-	-	-	-	-	-	-
31,0	-	-	-	-	-	-	-	-	-	-	-	-	-	-	-	-	-	-	-	-	-	-	-	-	-	-	-	-	-	-	-	-	-
30,0	-	-	-	-	-	-	-	-	-	-	-	-	-	-	-	-	-	-	-	-	-	-	-	-	-	-	-	-	-	-	-	-	-
29,0	-	-	-	-	-	-	-	-	-	-	-	-	-	-	-	-	-	-	-	-	-	-	-	-	-	-	-	-	-	-	-	-	-
28,0	-	-	-	-	-	-	-	-	-	-	-	-	-	-	-	-	-	-	-	-	-	-	-	-	-	-	-	-	-	-	-	-	-
27,0	-	-	-	-	-	-	-	-	-	-	-	-	-	-	-	-	-	-	-	-	-	-	-	-	-	-	-	-	-	-	-	-	-
26,0	-	-	-	-	-	-	-	-	-	-	-	-	-	-	-	-	-	-	-	-	-	-	-	-	-	-	-	-	-	-	-	-	-
25,0	-	-	-	-	-	-	-	-	-	-	-	-	-	-	-	-	-	-	-	-	-	-	-	-	-	-	-	-	-	-	-	-	-
24,0	-	-	-	-	-	-	-	-	-	-	-	-	-	-	-	-	-	-	-	-	-	-	-	-	-	-	-	-	-	-	-	-	-
23,0	-	-	-	-	-	-	-	-	-	-	-	-	-	-	-	-	-	-	-	-	-	-	-	-	-	-	-	-	-	-	-	-	-
22,0	-	-	-	-	-	-	-	-	-	-	-	-	-	-	-	-	-	-	-	-	-	-	-	-	-	-	-	-	-	-	-	-	-
21,0	-	-	-	-	-	-	-	-	-	-	-	-	-	-	-	-	-	-	-	-	-	-	-	-	-	-	-	-	-	-	-	-	-
20,0	-	-	-	-	-	-	-	-	-	-	-	-	-	-	-	-	+	+	+	+	+	-	-	-	-	-	-	-	-	-	-	-	-
19,0	-	-	-	-	-	-	-	-	-	-	-	-	-	-	-	-	+	+	+	+	+	+	+	-	-	-	-	-	-	-	-	-	-
18,0	-	-	-	-	-	-	-	-	-	-	-	-	-	-	-	-	+	+	+	+	+	+	+	+	-	-	-	-	-	-	-	-	-
17,0	-	-	-	-	-	-	-	-	-	-	-	-	-	-	-	-	+	+	+	+	+	+	+	+	+	+	-	-	-	-	-	-	-
16,0	-	-	-	-	-	-	-	-	-	-	-	-	-	-	-	-	+	+	+	+	+	+	+	+	+	+	+	-	-	-	-	-	-
15,0	-	-	-	-	-	-	-	-	-	-	-	-	-	-	-	-	-	+	+	+	+	+	+	+	+	+	+	+	-	-	-	-	-
14,0	-	-	-	-	-	-	-	-	-	-	-	-	-	-	-	-	-	+	+	+	+	+	+	+	+	+	+	+	+	-	-	-	-
13,0	-	-	-	-	-	-	-	-	-	-	-	-	-	-	-	-	-	-	+	+	+	+	+	+	+	+	+	+	+	+	-	-	-
12,0	-	-	-	-	-	-	-	-	-	-	-	-	-	-	-	-	-	-	-	+	+	+	+	+	+	+	+	+	+	+	+	-	-
11,0	-	-	-	-	-	-	-	-	-	-	-	-	-	-	-	-	-	-	-	+	+	+	+	+	+	+	+	+	+	+	+	+	-
10,0	-	-	-	-	-	-	-	-	-	-	-	-	-	-	-	-	-	-	-	-	+	+	+	+	+	+	+	+	+	+	+	+	+
9,0	-	-	-	-	-	-	-	-	-	-	-	-	-	-	-	-	-	-	-	-	-	+	+	+	+	+	+	+	+	+	+	+	+
8,0	-	-	-	-	-	-	-	-	-	-	-	-	-	-	-	-	-	-	-	-	-	-	+	+	+	+	+	+	+	+	+	+	+
7,0	-	-	-	-	-	-	-	-	-	-	-	-	-	-	-	-	-	-	-	-	-	-	-	+	+	+	+	+	+	+	+	+	+
6,0	-	-	-	-	-	-	-	-	-	-	-	-	-	-	-	-	-	-	-	-	-	-	-	-	+	+	+	+	+	+	+	+	+
5,0	-	-	-	-	-	-	-	-	-	-	-	-	-	-	-	-	-	-	-	-	-	-	-	-	-	+	+	+	+	+	+	+	+
порожний	-	-	-	-	-	-	-	-	-	-	-	-	-	-	-	-	-	-	-	-	-	-	-	-	-	-	+	+	+	+	+	+	+

Таблица 7

Допускаемые сочетания масс брутто (Q_1, Q_2) контейнеров длиной 20 футов, размещаемых в торцах платформы, при размещении в середине платформы контейнера массой брутто свыше 22 до 24 т включительно

Масса брутто контейнера (Q_1), т	Масса брутто контейнера (Q_2), т																															
	36,0	35,0	34,0	33,0	32,0	31,0	30,0	29,0	28,0	27,0	26,0	25,0	24,0	23,0	22,0	21,0	20,0	19,0	18,0	17,0	16,0	15,0	14,0	13,0	12,0	11,0	10,0	9,0	8,0	7,0	6,0	5,0	порож-ний
36,0	-	-	-	-	-	-	-	-	-	-	-	-	-	-	-	-	-	-	-	-	-	-	-	-	-	-	-	-	-	-	-	-	-
35,0	-	-	-	-	-	-	-	-	-	-	-	-	-	-	-	-	-	-	-	-	-	-	-	-	-	-	-	-	-	-	-	-	-
34,0	-	-	-	-	-	-	-	-	-	-	-	-	-	-	-	-	-	-	-	-	-	-	-	-	-	-	-	-	-	-	-	-	-
33,0	-	-	-	-	-	-	-	-	-	-	-	-	-	-	-	-	-	-	-	-	-	-	-	-	-	-	-	-	-	-	-	-	-
32,0	-	-	-	-	-	-	-	-	-	-	-	-	-	-	-	-	-	-	-	-	-	-	-	-	-	-	-	-	-	-	-	-	-
31,0	-	-	-	-	-	-	-	-	-	-	-	-	-	-	-	-	-	-	-	-	-	-	-	-	-	-	-	-	-	-	-	-	-
30,0	-	-	-	-	-	-	-	-	-	-	-	-	-	-	-	-	-	-	-	-	-	-	-	-	-	-	-	-	-	-	-	-	-
29,0	-	-	-	-	-	-	-	-	-	-	-	-	-	-	-	-	-	-	-	-	-	-	-	-	-	-	-	-	-	-	-	-	-
28,0	-	-	-	-	-	-	-	-	-	-	-	-	-	-	-	-	-	-	-	-	-	-	-	-	-	-	-	-	-	-	-	-	-
27,0	-	-	-	-	-	-	-	-	-	-	-	-	-	-	-	-	-	-	-	-	-	-	-	-	-	-	-	-	-	-	-	-	-
26,0	-	-	-	-	-	-	-	-	-	-	-	-	-	-	-	-	-	-	-	-	-	-	-	-	-	-	-	-	-	-	-	-	-
25,0	-	-	-	-	-	-	-	-	-	-	-	-	-	-	-	-	-	-	-	-	-	-	-	-	-	-	-	-	-	-	-	-	-
24,0	-	-	-	-	-	-	-	-	-	-	-	-	-	-	-	-	-	-	-	-	-	-	-	-	-	-	-	-	-	-	-	-	-
23,0	-	-	-	-	-	-	-	-	-	-	-	-	-	-	-	-	-	-	-	-	-	-	-	-	-	-	-	-	-	-	-	-	-
22,0	-	-	-	-	-	-	-	-	-	-	-	-	-	-	+	+	+	+	+	-	-	-	-	-	-	-	-	-	-	-	-	-	-
21,0	-	-	-	-	-	-	-	-	-	-	-	-	-	-	+	+	+	+	+	+	+	-	-	-	-	-	-	-	-	-	-	-	-
20,0	-	-	-	-	-	-	-	-	-	-	-	-	-	-	+	+	+	+	+	+	+	+	-	-	-	-	-	-	-	-	-	-	-
19,0	-	-	-	-	-	-	-	-	-	-	-	-	-	-	+	+	+	+	+	+	+	+	+	+	-	-	-	-	-	-	-	-	-
18,0	-	-	-	-	-	-	-	-	-	-	-	-	-	-	+	+	+	+	+	+	+	+	+	+	+	-	-	-	-	-	-	-	-
17,0	-	-	-	-	-	-	-	-	-	-	-	-	-	-	-	+	+	+	+	+	+	+	+	+	+	+	-	-	-	-	-	-	-
16,0	-	-	-	-	-	-	-	-	-	-	-	-	-	-	-	+	+	+	+	+	+	+	+	+	+	+	+	-	-	-	-	-	-
15,0	-	-	-	-	-	-	-	-	-	-	-	-	-	-	-	-	+	+	+	+	+	+	+	+	+	+	+	+	-	-	-	-	-
14,0	-	-	-	-	-	-	-	-	-	-	-	-	-	-	-	-	-	+	+	+	+	+	+	+	+	+	+	+	+	-	-	-	-
13,0	-	-	-	-	-	-	-	-	-	-	-	-	-	-	-	-	-	-	+	+	+	+	+	+	+	+	+	+	+	+	-	-	-
12,0	-	-	-	-	-	-	-	-	-	-	-	-	-	-	-	-	-	-	-	+	+	+	+	+	+	+	+	+	+	+	+	-	-
11,0	-	-	-	-	-	-	-	-	-	-	-	-	-	-	-	-	-	-	-	-	+	+	+	+	+	+	+	+	+	+	+	+	-
10,0	-	-	-	-	-	-	-	-	-	-	-	-	-	-	-	-	-	-	-	-	-	+	+	+	+	+	+	+	+	+	+	+	+
9,0	-	-	-	-	-	-	-	-	-	-	-	-	-	-	-	-	-	-	-	-	-	-	+	+	+	+	+	+	+	+	+	+	+
8,0	-	-	-	-	-	-	-	-	-	-	-	-	-	-	-	-	-	-	-	-	-	-	-	+	+	+	+	+	+	+	+	+	+
7,0	-	-	-	-	-	-	-	-	-	-	-	-	-	-	-	-	-	-	-	-	-	-	-	-	+	+	+	+	+	+	+	+	+
6,0	-	-	-	-	-	-	-	-	-	-	-	-	-	-	-	-	-	-	-	-	-	-	-	-	-	+	+	+	+	+	+	+	+
5,0	-	-	-	-	-	-	-	-	-	-	-	-	-	-	-	-	-	-	-	-	-	-	-	-	-	-	+	+	+	+	+	+	+
порожний	-	-	-	-	-	-	-	-	-	-	-	-	-	-	-	-	-	-	-	-	-	-	-	-	-	-	-	+	+	+	+	+	+

Таблица 8

Допускаемые сочетания масс брутто (Q_1, Q_2) контейнеров длиной 20 футов, размещаемых в торцах платформы, при размещении в середине платформы контейнера массой брутто свыше 20 до 22 т включительно

Масса брутто контейнера (Q_1), т	Масса брутто контейнера (Q_2), т																															
	36,0	35,0	34,0	33,0	32,0	31,0	30,0	29,0	28,0	27,0	26,0	25,0	24,0	23,0	22,0	21,0	20,0	19,0	18,0	17,0	16,0	15,0	14,0	13,0	12,0	11,0	10,0	9,0	8,0	7,0	6,0	5,0	порож-ний
36,0	-	-	-	-	-	-	-	-	-	-	-	-	-	-	-	-	-	-	-	-	-	-	-	-	-	-	-	-	-	-	-	-	-
35,0	-	-	-	-	-	-	-	-	-	-	-	-	-	-	-	-	-	-	-	-	-	-	-	-	-	-	-	-	-	-	-	-	-
34,0	-	-	-	-	-	-	-	-	-	-	-	-	-	-	-	-	-	-	-	-	-	-	-	-	-	-	-	-	-	-	-	-	-
33,0	-	-	-	-	-	-	-	-	-	-	-	-	-	-	-	-	-	-	-	-	-	-	-	-	-	-	-	-	-	-	-	-	-
32,0	-	-	-	-	-	-	-	-	-	-	-	-	-	-	-	-	-	-	-	-	-	-	-	-	-	-	-	-	-	-	-	-	-
31,0	-	-	-	-	-	-	-	-	-	-	-	-	-	-	-	-	-	-	-	-	-	-	-	-	-	-	-	-	-	-	-	-	-
30,0	-	-	-	-	-	-	-	-	-	-	-	-	-	-	-	-	-	-	-	-	-	-	-	-	-	-	-	-	-	-	-	-	-
29,0	-	-	-	-	-	-	-	-	-	-	-	-	-	-	-	-	-	-	-	-	-	-	-	-	-	-	-	-	-	-	-	-	-
28,0	-	-	-	-	-	-	-	-	-	-	-	-	-	-	-	-	-	-	-	-	-	-	-	-	-	-	-	-	-	-	-	-	-
27,0	-	-	-	-	-	-	-	-	-	-	-	-	-	-	-	-	-	-	-	-	-	-	-	-	-	-	-	-	-	-	-	-	-
26,0	-	-	-	-	-	-	-	-	-	-	-	-	-	-	-	-	-	-	-	-	-	-	-	-	-	-	-	-	-	-	-	-	-
25,0	-	-	-	-	-	-	-	-	-	-	-	-	-	-	-	-	-	-	-	-	-	-	-	-	-	-	-	-	-	-	-	-	-
24,0	-	-	-	-	-	-	-	-	-	-	-	-	-	-	-	-	-	-	-	-	-	-	-	-	-	-	-	-	-	-	-	-	-
23,0	-	-	-	-	-	-	-	-	-	-	-	-	-	+	+	+	+	+	-	-	-	-	-	-	-	-	-	-	-	-	-	-	-
22,0	-	-	-	-	-	-	-	-	-	-	-	-	-	+	+	+	+	+	+	+	-	-	-	-	-	-	-	-	-	-	-	-	-
21,0	-	-	-	-	-	-	-	-	-	-	-	-	-	+	+	+	+	+	+	+	+	-	-	-	-	-	-	-	-	-	-	-	-
20,0	-	-	-	-	-	-	-	-	-	-	-	-	-	+	+	+	+	+	+	+	+	+	+	-	-	-	-	-	-	-	-	-	-
19,0	-	-	-	-	-	-	-	-	-	-	-	-	-	+	+	+	+	+	+	+	+	+	+	+	-	-	-	-	-	-	-	-	-
18,0	-	-	-	-	-	-	-	-	-	-	-	-	-	-	+	+	+	+	+	+	+	+	+	+	+	-	-	-	-	-	-	-	-
17,0	-	-	-	-	-	-	-	-	-	-	-	-	-	-	+	+	+	+	+	+	+	+	+	+	+	+	-	-	-	-	-	-	-
16,0	-	-	-	-	-	-	-	-	-	-	-	-	-	-	-	+	+	+	+	+	+	+	+	+	+	+	+	-	-	-	-	-	-
15,0	-	-	-	-	-	-	-	-	-	-	-	-	-	-	-	-	+	+	+	+	+	+	+	+	+	+	+	+	-	-	-	-	-
14,0	-	-	-	-	-	-	-	-	-	-	-	-	-	-	-	-	+	+	+	+	+	+	+	+	+	+	+	+	+	-	-	-	-
13,0	-	-	-	-	-	-	-	-	-	-	-	-	-	-	-	-	-	+	+	+	+	+	+	+	+	+	+	+	+	+	-	-	-
12,0	-	-	-	-	-	-	-	-	-	-	-	-	-	-	-	-	-	-	+	+	+	+	+	+	+	+	+	+	+	+	+	-	-
11,0	-	-	-	-	-	-	-	-	-	-	-	-	-	-	-	-	-	-	-	+	+	+	+	+	+	+	+	+	+	+	+	+	-
10,0	-	-	-	-	-	-	-	-	-	-	-	-	-	-	-	-	-	-	-	-	+	+	+	+	+	+	+	+	+	+	+	+	+
9,0	-	-	-	-	-	-	-	-	-	-	-	-	-	-	-	-	-	-	-	-	-	+	+	+	+	+	+	+	+	+	+	+	+
8,0	-	-	-	-	-	-	-	-	-	-	-	-	-	-	-	-	-	-	-	-	-	-	+	+	+	+	+	+	+	+	+	+	+
7,0	-	-	-	-	-	-	-	-	-	-	-	-	-	-	-	-	-	-	-	-	-	-	-	+	+	+	+	+	+	+	+	+	+
6,0	-	-	-	-	-	-	-	-	-	-	-	-	-	-	-	-	-	-	-	-	-	-	-	-	+	+	+	+	+	+	+	+	+
5,0	-	-	-	-	-	-	-	-	-	-	-	-	-	-	-	-	-	-	-	-	-	-	-	-	-	+	+	+	+	+	+	+	+
порожнний	-	-	-	-	-	-	-	-	-	-	-	-	-	-	-	-	-	-	-	-	-	-	-	-	-	-	+	+	+	+	+	+	+

Таблица 9

Допускаемые сочетания масс брутто (Q_1, Q_2) контейнеров длиной 20 футов, размещаемых в торцах платформы, при размещении в середине платформы контейнера массой брутто свыше 16 до 20 т включительно

Масса брутто контейнера (Q_1), т	Масса брутто контейнера (Q_2), т																															
	36,0	35,0	34,0	33,0	32,0	31,0	30,0	29,0	28,0	27,0	26,0	25,0	24,0	23,0	22,0	21,0	20,0	19,0	18,0	17,0	16,0	15,0	14,0	13,0	12,0	11,0	10,0	9,0	8,0	7,0	6,0	5,0	порож-ний
36,0	-	-	-	-	-	-	-	-	-	-	-	-	-	-	-	-	-	-	-	-	-	-	-	-	-	-	-	-	-	-	-	-	-
35,0	-	-	-	-	-	-	-	-	-	-	-	-	-	-	-	-	-	-	-	-	-	-	-	-	-	-	-	-	-	-	-	-	-
34,0	-	-	-	-	-	-	-	-	-	-	-	-	-	-	-	-	-	-	-	-	-	-	-	-	-	-	-	-	-	-	-	-	-
33,0	-	-	-	-	-	-	-	-	-	-	-	-	-	-	-	-	-	-	-	-	-	-	-	-	-	-	-	-	-	-	-	-	-
32,0	-	-	-	-	-	-	-	-	-	-	-	-	-	-	-	-	-	-	-	-	-	-	-	-	-	-	-	-	-	-	-	-	-
31,0	-	-	-	-	-	-	-	-	-	-	-	-	-	-	-	-	-	-	-	-	-	-	-	-	-	-	-	-	-	-	-	-	-
30,0	-	-	-	-	-	-	-	-	-	-	-	-	-	-	-	-	-	-	-	-	-	-	-	-	-	-	-	-	-	-	-	-	-
29,0	-	-	-	-	-	-	-	-	-	-	-	-	-	-	-	-	-	-	-	-	-	-	-	-	-	-	-	-	-	-	-	-	-
28,0	-	-	-	-	-	-	-	-	-	-	-	-	-	-	-	-	-	-	-	-	-	-	-	-	-	-	-	-	-	-	-	-	-
27,0	-	-	-	-	-	-	-	-	-	-	-	-	-	-	-	-	-	-	-	-	-	-	-	-	-	-	-	-	-	-	-	-	-
26,0	-	-	-	-	-	-	-	-	-	-	-	-	-	-	-	-	-	-	-	-	-	-	-	-	-	-	-	-	-	-	-	-	-
25,0	-	-	-	-	-	-	-	-	-	-	-	-	-	-	-	-	-	-	-	-	-	-	-	-	-	-	-	-	-	-	-	-	-
24,0	-	-	-	-	-	-	-	-	-	-	-	-	+	+	+	+	+	-	-	-	-	-	-	-	-	-	-	-	-	-	-	-	-
23,0	-	-	-	-	-	-	-	-	-	-	-	-	+	+	+	+	+	+	+	-	-	-	-	-	-	-	-	-	-	-	-	-	-
22,0	-	-	-	-	-	-	-	-	-	-	-	-	+	+	+	+	+	+	+	+	-	-	-	-	-	-	-	-	-	-	-	-	-
21,0	-	-	-	-	-	-	-	-	-	-	-	-	+	+	+	+	+	+	+	+	+	+	-	-	-	-	-	-	-	-	-	-	-
20,0	-	-	-	-	-	-	-	-	-	-	-	-	+	+	+	+	+	+	+	+	+	+	+	-	-	-	-	-	-	-	-	-	-
19,0	-	-	-	-	-	-	-	-	-	-	-	-	-	+	+	+	+	+	+	+	+	+	+	+	-	-	-	-	-	-	-	-	-
18,0	-	-	-	-	-	-	-	-	-	-	-	-	-	+	+	+	+	+	+	+	+	+	+	+	+	-	-	-	-	-	-	-	-
17,0	-	-	-	-	-	-	-	-	-	-	-	-	-	-	+	+	+	+	+	+	+	+	+	+	+	+	-	-	-	-	-	-	-
16,0	-	-	-	-	-	-	-	-	-	-	-	-	-	-	-	+	+	+	+	+	+	+	+	+	+	+	+	-	-	-	-	-	-
15,0	-	-	-	-	-	-	-	-	-	-	-	-	-	-	-	+	+	+	+	+	+	+	+	+	+	+	+	+	-	-	-	-	-
14,0	-	-	-	-	-	-	-	-	-	-	-	-	-	-	-	-	+	+	+	+	+	+	+	+	+	+	+	+	+	-	-	-	-
13,0	-	-	-	-	-	-	-	-	-	-	-	-	-	-	-	-	-	+	+	+	+	+	+	+	+	+	+	+	+	+	-	-	-
12,0	-	-	-	-	-	-	-	-	-	-	-	-	-	-	-	-	-	-	+	+	+	+	+	+	+	+	+	+	+	+	+	-	-
11,0	-	-	-	-	-	-	-	-	-	-	-	-	-	-	-	-	-	-	-	+	+	+	+	+	+	+	+	+	+	+	+	+	-
10,0	-	-	-	-	-	-	-	-	-	-	-	-	-	-	-	-	-	-	-	-	+	+	+	+	+	+	+	+	+	+	+	+	+
9,0	-	-	-	-	-	-	-	-	-	-	-	-	-	-	-	-	-	-	-	-	-	+	+	+	+	+	+	+	+	+	+	+	+
8,0	-	-	-	-	-	-	-	-	-	-	-	-	-	-	-	-	-	-	-	-	-	-	+	+	+	+	+	+	+	+	+	+	+
7,0	-	-	-	-	-	-	-	-	-	-	-	-	-	-	-	-	-	-	-	-	-	-	-	+	+	+	+	+	+	+	+	+	+
6,0	-	-	-	-	-	-	-	-	-	-	-	-	-	-	-	-	-	-	-	-	-	-	-	-	+	+	+	+	+	+	+	+	+
5,0	-	-	-	-	-	-	-	-	-	-	-	-	-	-	-	-	-	-	-	-	-	-	-	-	-	+	+	+	+	+	+	+	+
порожнний	-	-	-	-	-	-	-	-	-	-	-	-	-	-	-	-	-	-	-	-	-	-	-	-	-	-	+	+	+	+	+	+	+

Таблица 10

Допускаемые сочетания масс брутто (**Q_1, Q_2**) контейнеров длиной 20 футов, размещаемых в торцах платформы, при размещении в середине платформы контейнера массой брутто свыше 12 до 16 т включительно

Масса брутто контейнера (Q_1), т	Масса брутто контейнера (Q_2), т																															
	36,0	35,0	34,0	33,0	32,0	31,0	30,0	29,0	28,0	27,0	26,0	25,0	24,0	23,0	22,0	21,0	20,0	19,0	18,0	17,0	16,0	15,0	14,0	13,0	12,0	11,0	10,0	9,0	8,0	7,0	6,0	5,0	порож-ний
36,0	-	-	-	-	-	-	-	-	-	-	-	-	-	-	-	-	-	-	-	-	-	-	-	-	-	-	-	-	-	-	-	-	-
35,0	-	-	-	-	-	-	-	-	-	-	-	-	-	-	-	-	-	-	-	-	-	-	-	-	-	-	-	-	-	-	-	-	-
34,0	-	-	-	-	-	-	-	-	-	-	-	-	-	-	-	-	-	-	-	-	-	-	-	-	-	-	-	-	-	-	-	-	-
33,0	-	-	-	-	-	-	-	-	-	-	-	-	-	-	-	-	-	-	-	-	-	-	-	-	-	-	-	-	-	-	-	-	-
32,0	-	-	-	-	-	-	-	-	-	-	-	-	-	-	-	-	-	-	-	-	-	-	-	-	-	-	-	-	-	-	-	-	-
31,0	-	-	-	-	-	-	-	-	-	-	-	-	-	-	-	-	-	-	-	-	-	-	-	-	-	-	-	-	-	-	-	-	-
30,0	-	-	-	-	-	-	-	-	-	-	-	-	-	-	-	-	-	-	-	-	-	-	-	-	-	-	-	-	-	-	-	-	-
29,0	-	-	-	-	-	-	-	-	-	-	-	-	-	-	-	-	-	-	-	-	-	-	-	-	-	-	-	-	-	-	-	-	-
28,0	-	-	-	-	-	-	-	-	-	-	-	-	-	-	-	-	-	-	-	-	-	-	-	-	-	-	-	-	-	-	-	-	-
27,0	-	-	-	-	-	-	-	-	-	-	-	-	-	-	-	-	-	-	-	-	-	-	-	-	-	-	-	-	-	-	-	-	-
26,0	-	-	-	-	-	-	-	-	-	-	+	+	+	+	+	-	-	-	-	-	-	-	-	-	-	-	-	-	-	-	-	-	-
25,0	-	-	-	-	-	-	-	-	-	-	+	+	+	+	+	+	+	-	-	-	-	-	-	-	-	-	-	-	-	-	-	-	-
24,0	-	-	-	-	-	-	-	-	-	-	+	+	+	+	+	+	+	+	-	-	-	-	-	-	-	-	-	-	-	-	-	-	-
23,0	-	-	-	-	-	-	-	-	-	-	+	+	+	+	+	+	+	+	+	+	-	-	-	-	-	-	-	-	-	-	-	-	-
22,0	-	-	-	-	-	-	-	-	-	-	+	+	+	+	+	+	+	+	+	+	+	-	-	-	-	-	-	-	-	-	-	-	-
21,0	-	-	-	-	-	-	-	-	-	-	-	+	+	+	+	+	+	+	+	+	+	+	-	-	-	-	-	-	-	-	-	-	-
20,0	-	-	-	-	-	-	-	-	-	-	-	+	+	+	+	+	+	+	+	+	+	+	+	-	-	-	-	-	-	-	-	-	-
19,0	-	-	-	-	-	-	-	-	-	-	-	-	+	+	+	+	+	+	+	+	+	+	+	+	-	-	-	-	-	-	-	-	-
18,0	-	-	-	-	-	-	-	-	-	-	-	-	-	+	+	+	+	+	+	+	+	+	+	+	+	-	-	-	-	-	-	-	-
17,0	-	-	-	-	-	-	-	-	-	-	-	-	-	+	+	+	+	+	+	+	+	+	+	+	+	+	-	-	-	-	-	-	-
16,0	-	-	-	-	-	-	-	-	-	-	-	-	-	-	+	+	+	+	+	+	+	+	+	+	+	+	+	-	-	-	-	-	-
15,0	-	-	-	-	-	-	-	-	-	-	-	-	-	-	-	+	+	+	+	+	+	+	+	+	+	+	+	+	-	-	-	-	-
14,0	-	-	-	-	-	-	-	-	-	-	-	-	-	-	-	-	+	+	+	+	+	+	+	+	+	+	+	+	+	-	-	-	-
13,0	-	-	-	-	-	-	-	-	-	-	-	-	-	-	-	-	-	+	+	+	+	+	+	+	+	+	+	+	+	+	-	-	-
12,0	-	-	-	-	-	-	-	-	-	-	-	-	-	-	-	-	-	-	+	+	+	+	+	+	+	+	+	+	+	+	+	-	-
11,0	-	-	-	-	-	-	-	-	-	-	-	-	-	-	-	-	-	-	-	+	+	+	+	+	+	+	+	+	+	+	+	+	-
10,0	-	-	-	-	-	-	-	-	-	-	-	-	-	-	-	-	-	-	-	-	+	+	+	+	+	+	+	+	+	+	+	+	+
9,0	-	-	-	-	-	-	-	-	-	-	-	-	-	-	-	-	-	-	-	-	-	+	+	+	+	+	+	+	+	+	+	+	+
8,0	-	-	-	-	-	-	-	-	-	-	-	-	-	-	-	-	-	-	-	-	-	-	+	+	+	+	+	+	+	+	+	+	+
7,0	-	-	-	-	-	-	-	-	-	-	-	-	-	-	-	-	-	-	-	-	-	-	-	+	+	+	+	+	+	+	+	+	+
6,0	-	-	-	-	-	-	-	-	-	-	-	-	-	-	-	-	-	-	-	-	-	-	-	-	+	+	+	+	+	+	+	+	+
5,0	-	-	-	-	-	-	-	-	-	-	-	-	-	-	-	-	-	-	-	-	-	-	-	-	-	+	+	+	+	+	+	+	+
порожний	-	-	-	-	-	-	-	-	-	-	-	-	-	-	-	-	-	-	-	-	-	-	-	-	-	-	+	+	+	+	+	+	+

Таблица 11

Допускаемые сочетания масс брутто (**Q_1, Q_2**) контейнеров длиной 20 футов, размещаемых в торцах платформы, при размещении в середине платформы контейнера массой брутто свыше 8 до 12 т включительно

Масса брутто контейнера (Q_1), т	Масса брутто контейнера (Q_2), т																															
	36,0	35,0	34,0	33,0	32,0	31,0	30,0	29,0	28,0	27,0	26,0	25,0	24,0	23,0	22,0	21,0	20,0	19,0	18,0	17,0	16,0	15,0	14,0	13,0	12,0	11,0	10,0	9,0	8,0	7,0	6,0	5,0	порож-ний
36,0	-	-	-	-	-	-	-	-	-	-	-	-	-	-	-	-	-	-	-	-	-	-	-	-	-	-	-	-	-	-	-	-	-
35,0	-	-	-	-	-	-	-	-	-	-	-	-	-	-	-	-	-	-	-	-	-	-	-	-	-	-	-	-	-	-	-	-	-
34,0	-	-	-	-	-	-	-	-	-	-	-	-	-	-	-	-	-	-	-	-	-	-	-	-	-	-	-	-	-	-	-	-	-
33,0	-	-	-	-	-	-	-	-	-	-	-	-	-	-	-	-	-	-	-	-	-	-	-	-	-	-	-	-	-	-	-	-	-
32,0	-	-	-	-	-	-	-	-	-	-	-	-	-	-	-	-	-	-	-	-	-	-	-	-	-	-	-	-	-	-	-	-	-
31,0	-	-	-	-	-	-	-	-	-	-	-	-	-	-	-	-	-	-	-	-	-	-	-	-	-	-	-	-	-	-	-	-	-
30,0	-	-	-	-	-	-	-	-	-	-	-	-	-	-	-	-	-	-	-	-	-	-	-	-	-	-	-	-	-	-	-	-	-
29,0	-	-	-	-	-	-	-	-	-	-	-	-	-	-	-	-	-	-	-	-	-	-	-	-	-	-	-	-	-	-	-	-	-
28,0	-	-	-	-	-	-	-	-	+	+	+	+	+	-	-	-	-	-	-	-	-	-	-	-	-	-	-	-	-	-	-	-	-
27,0	-	-	-	-	-	-	-	-	+	+	+	+	+	+	+	-	-	-	-	-	-	-	-	-	-	-	-	-	-	-	-	-	-
26,0	-	-	-	-	-	-	-	-	+	+	+	+	+	+	+	+	-	-	-	-	-	-	-	-	-	-	-	-	-	-	-	-	-
25,0	-	-	-	-	-	-	-	-	+	+	+	+	+	+	+	+	+	+	-	-	-	-	-	-	-	-	-	-	-	-	-	-	-
24,0	-	-	-	-	-	-	-	-	+	+	+	+	+	+	+	+	+	+	+	-	-	-	-	-	-	-	-	-	-	-	-	-	-
23,0	-	-	-	-	-	-	-	-	-	+	+	+	+	+	+	+	+	+	+	+	-	-	-	-	-	-	-	-	-	-	-	-	-
22,0	-	-	-	-	-	-	-	-	-	+	+	+	+	+	+	+	+	+	+	+	+	-	-	-	-	-	-	-	-	-	-	-	-
21,0	-	-	-	-	-	-	-	-	-	-	+	+	+	+	+	+	+	+	+	+	+	+	-	-	-	-	-	-	-	-	-	-	-
20,0	-	-	-	-	-	-	-	-	-	-	-	+	+	+	+	+	+	+	+	+	+	+	+	-	-	-	-	-	-	-	-	-	-
19,0	-	-	-	-	-	-	-	-	-	-	-	+	+	+	+	+	+	+	+	+	+	+	+	+	-	-	-	-	-	-	-	-	-
18,0	-	-	-	-	-	-	-	-	-	-	-	-	+	+	+	+	+	+	+	+	+	+	+	+	+	-	-	-	-	-	-	-	-
17,0	-	-	-	-	-	-	-	-	-	-	-	-	-	+	+	+	+	+	+	+	+	+	+	+	+	+	-	-	-	-	-	-	-
16,0	-	-	-	-	-	-	-	-	-	-	-	-	-	-	+	+	+	+	+	+	+	+	+	+	+	+	+	-	-	-	-	-	-
15,0	-	-	-	-	-	-	-	-	-	-	-	-	-	-	-	+	+	+	+	+	+	+	+	+	+	+	+	+	-	-	-	-	-
14,0	-	-	-	-	-	-	-	-	-	-	-	-	-	-	-	-	+	+	+	+	+	+	+	+	+	+	+	+	+	-	-	-	-
13,0	-	-	-	-	-	-	-	-	-	-	-	-	-	-	-	-	-	+	+	+	+	+	+	+	+	+	+	+	+	+	-	-	-
12,0	-	-	-	-	-	-	-	-	-	-	-	-	-	-	-	-	-	-	+	+	+	+	+	+	+	+	+	+	+	+	+	-	-
11,0	-	-	-	-	-	-	-	-	-	-	-	-	-	-	-	-	-	-	-	+	+	+	+	+	+	+	+	+	+	+	+	+	-
10,0	-	-	-	-	-	-	-	-	-	-	-	-	-	-	-	-	-	-	-	-	+	+	+	+	+	+	+	+	+	+	+	+	+
9,0	-	-	-	-	-	-	-	-	-	-	-	-	-	-	-	-	-	-	-	-	-	+	+	+	+	+	+	+	+	+	+	+	+
8,0	-	-	-	-	-	-	-	-	-	-	-	-	-	-	-	-	-	-	-	-	-	-	+	+	+	+	+	+	+	+	+	+	+
7,0	-	-	-	-	-	-	-	-	-	-	-	-	-	-	-	-	-	-	-	-	-	-	-	+	+	+	+	+	+	+	+	+	+
6,0	-	-	-	-	-	-	-	-	-	-	-	-	-	-	-	-	-	-	-	-	-	-	-	-	+	+	+	+	+	+	+	+	+
5,0	-	-	-	-	-	-	-	-	-	-	-	-	-	-	-	-	-	-	-	-	-	-	-	-	-	+	+	+	+	+	+	+	+
порожний	-	-	-	-	-	-	-	-	-	-	-	-	-	-	-	-	-	-	-	-	-	-	-	-	-	-	+	+	+	+	+	+	+

Таблица 12

Допускаемые сочетания масс брутто (Q_1, Q_2) контейнеров длиной 20 футов, размещаемых в торцах платформы, при размещении в середине платформы груженого контейнера массой брутто до 8 т включительно

Масса брутто контейнера (Q_1), т	Масса брутто контейнера (Q_2), т																															
	36,0	35,0	34,0	33,0	32,0	31,0	30,0	29,0	28,0	27,0	26,0	25,0	24,0	23,0	22,0	21,0	20,0	19,0	18,0	17,0	16,0	15,0	14,0	13,0	12,0	11,0	10,0	9,0	8,0	7,0	6,0	5,0	порож-ний
36,0	-	-	-	-	-	-	-	-	-	-	-	-	-	-	-	-	-	-	-	-	-	-	-	-	-	-	-	-	-	-	-	-	-
35,0	-	-	-	-	-	-	-	-	-	-	-	-	-	-	-	-	-	-	-	-	-	-	-	-	-	-	-	-	-	-	-	-	-
34,0	-	-	-	-	-	-	-	-	-	-	-	-	-	-	-	-	-	-	-	-	-	-	-	-	-	-	-	-	-	-	-	-	-
33,0	-	-	-	-	-	-	-	-	-	-	-	-	-	-	-	-	-	-	-	-	-	-	-	-	-	-	-	-	-	-	-	-	-
32,0	-	-	-	-	-	-	-	-	-	-	-	-	-	-	-	-	-	-	-	-	-	-	-	-	-	-	-	-	-	-	-	-	-
31,0	-	-	-	-	-	-	-	-	-	-	-	-	-	-	-	-	-	-	-	-	-	-	-	-	-	-	-	-	-	-	-	-	-
30,0	-	-	-	-	-	-	+	+	+	+	+	-	-	-	-	-	-	-	-	-	-	-	-	-	-	-	-	-	-	-	-	-	-
29,0	-	-	-	-	-	-	+	+	+	+	+	+	+	-	-	-	-	-	-	-	-	-	-	-	-	-	-	-	-	-	-	-	-
28,0	-	-	-	-	-	-	+	+	+	+	+	+	+	+	-	-	-	-	-	-	-	-	-	-	-	-	-	-	-	-	-	-	-
27,0	-	-	-	-	-	-	+	+	+	+	+	+	+	+	+	+	-	-	-	-	-	-	-	-	-	-	-	-	-	-	-	-	-
26,0	-	-	-	-	-	-	+	+	+	+	+	+	+	+	+	+	+	-	-	-	-	-	-	-	-	-	-	-	-	-	-	-	-
25,0	-	-	-	-	-	-	-	+	+	+	+	+	+	+	+	+	+	+	-	-	-	-	-	-	-	-	-	-	-	-	-	-	-
24,0	-	-	-	-	-	-	-	+	+	+	+	+	+	+	+	+	+	+	+	-	-	-	-	-	-	-	-	-	-	-	-	-	-
23,0	-	-	-	-	-	-	-	-	+	+	+	+	+	+	+	+	+	+	+	+	-	-	-	-	-	-	-	-	-	-	-	-	-
22,0	-	-	-	-	-	-	-	-	-	+	+	+	+	+	+	+	+	+	+	+	+	-	-	-	-	-	-	-	-	-	-	-	-
21,0	-	-	-	-	-	-	-	-	-	+	+	+	+	+	+	+	+	+	+	+	+	+	-	-	-	-	-	-	-	-	-	-	-
20,0	-	-	-	-	-	-	-	-	-	-	+	+	+	+	+	+	+	+	+	+	+	+	+	-	-	-	-	-	-	-	-	-	-
19,0	-	-	-	-	-	-	-	-	-	-	-	+	+	+	+	+	+	+	+	+	+	+	+	+	-	-	-	-	-	-	-	-	-
18,0	-	-	-	-	-	-	-	-	-	-	-	-	+	+	+	+	+	+	+	+	+	+	+	+	+	-	-	-	-	-	-	-	-
17,0	-	-	-	-	-	-	-	-	-	-	-	-	-	+	+	+	+	+	+	+	+	+	+	+	+	+	-	-	-	-	-	-	-
16,0	-	-	-	-	-	-	-	-	-	-	-	-	-	-	+	+	+	+	+	+	+	+	+	+	+	+	+	-	-	-	-	-	-
15,0	-	-	-	-	-	-	-	-	-	-	-	-	-	-	-	+	+	+	+	+	+	+	+	+	+	+	+	+	-	-	-	-	-
14,0	-	-	-	-	-	-	-	-	-	-	-	-	-	-	-	-	+	+	+	+	+	+	+	+	+	+	+	+	+	-	-	-	-
13,0	-	-	-	-	-	-	-	-	-	-	-	-	-	-	-	-	-	+	+	+	+	+	+	+	+	+	+	+	+	+	-	-	-
12,0	-	-	-	-	-	-	-	-	-	-	-	-	-	-	-	-	-	-	+	+	+	+	+	+	+	+	+	+	+	+	+	-	-
11,0	-	-	-	-	-	-	-	-	-	-	-	-	-	-	-	-	-	-	-	+	+	+	+	+	+	+	+	+	+	+	+	+	-
10,0	-	-	-	-	-	-	-	-	-	-	-	-	-	-	-	-	-	-	-	-	+	+	+	+	+	+	+	+	+	+	+	+	+
9,0	-	-	-	-	-	-	-	-	-	-	-	-	-	-	-	-	-	-	-	-	-	+	+	+	+	+	+	+	+	+	+	+	+
8,0	-	-	-	-	-	-	-	-	-	-	-	-	-	-	-	-	-	-	-	-	-	-	+	+	+	+	+	+	+	+	+	+	+
7,0	-	-	-	-	-	-	-	-	-	-	-	-	-	-	-	-	-	-	-	-	-	-	-	+	+	+	+	+	+	+	+	+	+
6,0	-	-	-	-	-	-	-	-	-	-	-	-	-	-	-	-	-	-	-	-	-	-	-	-	+	+	+	+	+	+	+	+	+
5,0	-	-	-	-	-	-	-	-	-	-	-	-	-	-	-	-	-	-	-	-	-	-	-	-	-	+	+	+	+	+	+	+	+
порожнний	-	-	-	-	-	-	-	-	-	-	-	-	-	-	-	-	-	-	-	-	-	-	-	-	-	-	+	+	+	+	+	+	+

Таблица 13

Допускаемые сочетания масс брутто (Q_1, Q_2) контейнеров длиной 20 футов, размещаемых в торцах платформы, при размещении в середине платформы порожнего контейнера

Масса брутто контейнера (Q_1), т	Масса брутто контейнера (Q_2), т																															
	36,0	35,0	34,0	33,0	32,0	31,0	30,0	29,0	28,0	27,0	26,0	25,0	24,0	23,0	22,0	21,0	20,0	19,0	18,0	17,0	16,0	15,0	14,0	13,0	12,0	11,0	10,0	9,0	8,0	7,0	6,0	5,0	порож-ний
36,0	-	-	-	-	-	-	-	-	-	-	-	-	-	-	-	-	-	-	-	-	-	-	-	-	-	-	-	-	-	-	-	-	-
35,0	-	-	-	-	-	-	-	-	-	-	-	-	-	-	-	-	-	-	-	-	-	-	-	-	-	-	-	-	-	-	-	-	-
34,0	-	-	-	-	-	-	-	-	-	-	-	-	-	-	-	-	-	-	-	-	-	-	-	-	-	-	-	-	-	-	-	-	-
33,0	-	-	-	-	-	-	-	-	-	-	-	-	-	-	-	-	-	-	-	-	-	-	-	-	-	-	-	-	-	-	-	-	-
32,0	-	-	-	-	+	+	+	+	+	-	-	-	-	-	-	-	-	-	-	-	-	-	-	-	-	-	-	-	-	-	-	-	-
31,0	-	-	-	-	+	+	+	+	+	+	+	-	-	-	-	-	-	-	-	-	-	-	-	-	-	-	-	-	-	-	-	-	-
30,0	-	-	-	-	+	+	+	+	+	+	+	+	-	-	-	-	-	-	-	-	-	-	-	-	-	-	-	-	-	-	-	-	-
29,0	-	-	-	-	+	+	+	+	+	+	+	+	+	+	-	-	-	-	-	-	-	-	-	-	-	-	-	-	-	-	-	-	-
28,0	-	-	-	-	+	+	+	+	+	+	+	+	+	+	+	-	-	-	-	-	-	-	-	-	-	-	-	-	-	-	-	-	-
27,0	-	-	-	-	-	+	+	+	+	+	+	+	+	+	+	+	-	-	-	-	-	-	-	-	-	-	-	-	-	-	-	-	-
26,0	-	-	-	-	-	+	+	+	+	+	+	+	+	+	+	+	+	-	-	-	-	-	-	-	-	-	-	-	-	-	-	-	-
25,0	-	-	-	-	-	-	+	+	+	+	+	+	+	+	+	+	+	+	-	-	-	-	-	-	-	-	-	-	-	-	-	-	-
24,0	-	-	-	-	-	-	-	+	+	+	+	+	+	+	+	+	+	+	+	-	-	-	-	-	-	-	-	-	-	-	-	-	-
23,0	-	-	-	-	-	-	-	+	+	+	+	+	+	+	+	+	+	+	+	+	-	-	-	-	-	-	-	-	-	-	-	-	-
22,0	-	-	-	-	-	-	-	-	+	+	+	+	+	+	+	+	+	+	+	+	+	-	-	-	-	-	-	-	-	-	-	-	-
21,0	-	-	-	-	-	-	-	-	-	+	+	+	+	+	+	+	+	+	+	+	+	+	-	-	-	-	-	-	-	-	-	-	-
20,0	-	-	-	-	-	-	-	-	-	-	+	+	+	+	+	+	+	+	+	+	+	+	+	-	-	-	-	-	-	-	-	-	-
19,0	-	-	-	-	-	-	-	-	-	-	-	+	+	+	+	+	+	+	+	+	+	+	+	+	-	-	-	-	-	-	-	-	-
18,0	-	-	-	-	-	-	-	-	-	-	-	-	+	+	+	+	+	+	+	+	+	+	+	+	+	-	-	-	-	-	-	-	-
17,0	-	-	-	-	-	-	-	-	-	-	-	-	-	+	+	+	+	+	+	+	+	+	+	+	+	+	-	-	-	-	-	-	-
16,0	-	-	-	-	-	-	-	-	-	-	-	-	-	-	+	+	+	+	+	+	+	+	+	+	+	+	+	-	-	-	-	-	-
15,0	-	-	-	-	-	-	-	-	-	-	-	-	-	-	-	+	+	+	+	+	+	+	+	+	+	+	+	+	-	-	-	-	-
14,0	-	-	-	-	-	-	-	-	-	-	-	-	-	-	-	-	+	+	+	+	+	+	+	+	+	+	+	+	+	-	-	-	-
13,0	-	-	-	-	-	-	-	-	-	-	-	-	-	-	-	-	-	+	+	+	+	+	+	+	+	+	+	+	+	+	-	-	-
12,0	-	-	-	-	-	-	-	-	-	-	-	-	-	-	-	-	-	-	+	+	+	+	+	+	+	+	+	+	+	+	+	-	-
11,0	-	-	-	-	-	-	-	-	-	-	-	-	-	-	-	-	-	-	-	+	+	+	+	+	+	+	+	+	+	+	+	+	-
10,0	-	-	-	-	-	-	-	-	-	-	-	-	-	-	-	-	-	-	-	-	+	+	+	+	+	+	+	+	+	+	+	+	+
9,0	-	-	-	-	-	-	-	-	-	-	-	-	-	-	-	-	-	-	-	-	-	+	+	+	+	+	+	+	+	+	+	+	+
8,0	-	-	-	-	-	-	-	-	-	-	-	-	-	-	-	-	-	-	-	-	-	-	+	+	+	+	+	+	+	+	+	+	+
7,0	-	-	-	-	-	-	-	-	-	-	-	-	-	-	-	-	-	-	-	-	-	-	-	+	+	+	+	+	+	+	+	+	+
6,0	-	-	-	-	-	-	-	-	-	-	-	-	-	-	-	-	-	-	-	-	-	-	-	-	+	+	+	+	+	+	+	+	+
5,0	-	-	-	-	-	-	-	-	-	-	-	-	-	-	-	-	-	-	-	-	-	-	-	-	-	+	+	+	+	+	+	+	+
порожнний	-	-	-	-	-	-	-	-	-	-	-	-	-	-	-	-	-	-	-	-	-	-	-	-	-	-	+	+	+	+	+	+	+

Таблица 14

Допускаемые сочетания масс брутто двух контейнеров длиной 20 футов, размещаемых на одной платформе базой 13900 мм, 14400 мм, 14720 мм в ее торцах

Масса брутто одного контейнера, т	Масса брутто второго контейнера, т																															
	36,0	35,0	34,0	33,0	32,0	31,0	30,0	29,0	28,0	27,0	26,0	25,0	24,0	23,0	22,0	21,0	20,0	19,0	18,0	17,0	16,0	15,0	14,0	13,0	12,0	11,0	10,0	9,0	8,0	7,0	6,0	5,0	порож-ний
36,0	+	-	-	-	-	-	-	-	-	-	-	-	-	-	-	-	-	-	-	-	-	-	-	-	-	-	-	-	-	-	-	-	-
35,0	-	+	-	-	-	-	-	-	-	-	-	-	-	-	-	-	-	-	-	-	-	-	-	-	-	-	-	-	-	-	-	-	-
34,0	-	-	+	+	+	+	+	-	-	-	-	-	-	-	-	-	-	-	-	-	-	-	-	-	-	-	-	-	-	-	-	-	-
33,0	-	-	+	+	+	+	+	+	+	-	-	-	-	-	-	-	-	-	-	-	-	-	-	-	-	-	-	-	-	-	-	-	-
32,0	-	-	+	+	+	+	+	+	+	+	-	-	-	-	-	-	-	-	-	-	-	-	-	-	-	-	-	-	-	-	-	-	-
31,0	-	-	+	+	+	+	+	+	+	+	+	+	-	-	-	-	-	-	-	-	-	-	-	-	-	-	-	-	-	-	-	-	-
30,0	-	-	+	+	+	+	+	+	+	+	+	+	+	-	-	-	-	-	-	-	-	-	-	-	-	-	-	-	-	-	-	-	-
29,0	-	-	-	+	+	+	+	+	+	+	+	+	+	+	-	-	-	-	-	-	-	-	-	-	-	-	-	-	-	-	-	-	-
28,0	-	-	-	+	+	+	+	+	+	+	+	+	+	+	+	-	-	-	-	-	-	-	-	-	-	-	-	-	-	-	-	-	-
27,0	-	-	-	-	+	+	+	+	+	+	+	+	+	+	+	+	-	-	-	-	-	-	-	-	-	-	-	-	-	-	-	-	-
26,0	-	-	-	-	-	+	+	+	+	+	+	+	+	+	+	+	+	-	-	-	-	-	-	-	-	-	-	-	-	-	-	-	-
25,0	-	-	-	-	-	+	+	+	+	+	+	+	+	+	+	+	+	+	-	-	-	-	-	-	-	-	-	-	-	-	-	-	-
24,0	-	-	-	-	-	-	+	+	+	+	+	+	+	+	+	+	+	+	+	-	-	-	-	-	-	-	-	-	-	-	-	-	-
23,0	-	-	-	-	-	-	-	+	+	+	+	+	+	+	+	+	+	+	+	+	-	-	-	-	-	-	-	-	-	-	-	-	-
22,0	-	-	-	-	-	-	-	-	+	+	+	+	+	+	+	+	+	+	+	+	+	-	-	-	-	-	-	-	-	-	-	-	-
21,0	-	-	-	-	-	-	-	-	-	+	+	+	+	+	+	+	+	+	+	+	+	+	-	-	-	-	-	-	-	-	-	-	-
20,0	-	-	-	-	-	-	-	-	-	-	+	+	+	+	+	+	+	+	+	+	+	+	+	-	-	-	-	-	-	-	-	-	-
19,0	-	-	-	-	-	-	-	-	-	-	-	+	+	+	+	+	+	+	+	+	+	+	+	+	-	-	-	-	-	-	-	-	-
18,0	-	-	-	-	-	-	-	-	-	-	-	-	+	+	+	+	+	+	+	+	+	+	+	+	+	-	-	-	-	-	-	-	-
17,0	-	-	-	-	-	-	-	-	-	-	-	-	-	+	+	+	+	+	+	+	+	+	+	+	+	+	-	-	-	-	-	-	-
16,0	-	-	-	-	-	-	-	-	-	-	-	-	-	-	+	+	+	+	+	+	+	+	+	+	+	+	+	-	-	-	-	-	-
15,0	-	-	-	-	-	-	-	-	-	-	-	-	-	-	-	+	+	+	+	+	+	+	+	+	+	+	+	+	-	-	-	-	-
14,0	-	-	-	-	-	-	-	-	-	-	-	-	-	-	-	-	+	+	+	+	+	+	+	+	+	+	+	+	+	-	-	-	-
13,0	-	-	-	-	-	-	-	-	-	-	-	-	-	-	-	-	-	+	+	+	+	+	+	+	+	+	+	+	+	+	-	-	-
12,0	-	-	-	-	-	-	-	-	-	-	-	-	-	-	-	-	-	-	+	+	+	+	+	+	+	+	+	+	+	+	+	-	-
11,0	-	-	-	-	-	-	-	-	-	-	-	-	-	-	-	-	-	-	-	+	+	+	+	+	+	+	+	+	+	+	+	-	-
10,0	-	-	-	-	-	-	-	-	-	-	-	-	-	-	-	-	-	-	-	-	+	+	+	+	+	+	+	+	+	+	+	+	-
9,0	-	-	-	-	-	-	-	-	-	-	-	-	-	-	-	-	-	-	-	-	-	+	+	+	+	+	+	+	+	+	+	+	+
8,0	-	-	-	-	-	-	-	-	-	-	-	-	-	-	-	-	-	-	-	-	-	-	+	+	+	+	+	+	+	+	+	+	+
7,0	-	-	-	-	-	-	-	-	-	-	-	-	-	-	-	-	-	-	-	-	-	-	-	+	+	+	+	+	+	+	+	+	+
6,0	-	-	-	-	-	-	-	-	-	-	-	-	-	-	-	-	-	-	-	-	-	-	-	-	+	+	+	+	+	+	+	+	+
5,0	-	-	-	-	-	-	-	-	-	-	-	-	-	-	-	-	-	-	-	-	-	-	-	-	-	+	+	+	+	+	+	+	+
порожнний	-	-	-	-	-	-	-	-	-	-	-	-	-	-	-	-	-	-	-	-	-	-	-	-	-	-	+	+	+	+	+	+	+

Таблица 15

Допускаемые сочетания масс брутто контейнеров длиной 20 и 40 футов, размещаемых на одной платформе базой 13900 мм, 14400 мм, 14720 мм

Масса брутто контейнера длиной 20 футов, т	Масса брутто контейнера длиной 40 футов, т																																					
	42,0	41,0	40,0	39,0	38,0,	37 0	36,0	35,0	34,0	33,0	32,0	31,0	30,0	29,0	28,0	27,0	26,0	25,0	24,0	23,0	22,0	21,0	20,0	19,0	18,0	17,0	16,0	15,0	14,0	13,0	12,0	11,0	10,0	9,0	8,0	7,0	6,0	5,0	порож-ний
34,0-36,0	-	-	-	-	-	-	-	-	-	-	-	-	-	-	-	-	-	-	-	-	-	-	-	-	-	-	-	-	-	-	-	-	-	-	-	-	-	-	-
33,0	-	-	-	-	-	-	-	-	-	-	-	-	-	-	-	-	-	-	-	-	-	-	-	-	-	-	-	-	-	-	-	-	-	-	-	-	-	-	-
32,0	-	-	-	-	-	-	-	-	-	-	-	-	-	-	-	-	-	-	-	-	-	-	-	-	-	-	-	-	-	-	-	-	-	-	-	-	-	-	-
31,0	-	-	-	-	-	-	-	-	-	-	-	-	-	-	-	-	-	-	-	-	-	-	-	-	-	-	-	-	-	-	-	-	-	-	-	-	-	-	-
30,0	-	-	-	-	-	-	-	-	-	-	-	-	-	-	-	-	-	-	-	-	-	-	-	-	-	-	-	-	-	-	-	-	-	-	-	-	-	-	-
29,0	-	-	-	-	-	-	-	-	-	-	-	-	-	-	-	-	-	-	-	-	-	-	-	-	-	-	-	-	-	-	-	-	-	-	-	-	-	-	-
28,0	-	-	-	-	-	-	-	-	-	-	-	-	-	-	-	-	-	-	-	-	-	-	-	-	-	-	-	-	-	-	-	-	-	-	-	-	-	-	-
27,0	-	-	-	-	-	-	-	-	-	-	-	-	-	-	-	-	-	-	-	-	-	-	-	-	-	-	-	-	-	-	-	-	-	-	-	-	-	-	-
26,0	-	-	-	-	-	-	-	-	-	-	-	-	-	-	-	-	-	-	-	-	-	-	-	-	-	-	-	-	-	-	-	-	-	-	-	-	-	-	-
25,0	-	-	-	-	-	-	-	-	-	-	-	-	-	-	-	-	-	-	-	-	-	-	-	-	-	-	-	-	-	-	-	-	-	-	-	-	-	-	-
24,0	-	+	+	+	+	+	-	-	-	-	-	-	-	-	-	-	-	-	-	-	-	-	-	-	-	-	-	-	-	-	-	-	-	-	-	-	-	-	-
23,0	+	+	+	+	+	+	+	+	+	-	-	-	-	-	-	-	-	-	-	-	-	-	-	-	-	-	-	-	-	-	-	-	-	-	-	-	-	-	-
22,0	+	+	+	+	+	+	+	+	+	+	+	-	-	-	-	-	-	-	-	-	-	-	-	-	-	-	-	-	-	-	-	-	-	-	-	-	-	-	-
21,0	+	+	+	+	+	+	+	+	+	+	+	+	+	-	-	-	-	-	-	-	-	-	-	-	-	-	-	-	-	-	-	-	-	-	-	-	-	-	-
20,0	+	+	+	+	+	+	+	+	+	+	+	+	+	+	+	-	-	-	-	-	-	-	-	-	-	-	-	-	-	-	-	-	-	-	-	-	-	-	-
19,0	+	+	+	+	+	+	+	+	+	+	+	+	+	+	+	+	+	-	-	-	-	-	-	-	-	-	-	-	-	-	-	-	-	-	-	-	-	-	-
18,0	+	+	+	+	+	+	+	+	+	+	+	+	+	+	+	+	+	+	+	-	-	-	-	-	-	-	-	-	-	-	-	-	-	-	-	-	-	-	-
17,0	+	+	+	+	+	+	+	+	+	+	+	+	+	+	+	+	+	+	+	+	+	-	-	-	-	-	-	-	-	-	-	-	-	-	-	-	-	-	-
16,0	+	+	+	+	+	+	+	+	+	+	+	+	+	+	+	+	+	+	+	+	+	+	-	-	-	-	-	-	-	-	-	-	-	-	-	-	-	-	-
15,0	+	+	+	+	+	+	+	+	+	+	+	+	+	+	+	+	+	+	+	+	+	+	+	+	-	-	-	-	-	-	-	-	-	-	-	-	-	-	-
14,0	-	-	+	+	+	+	+	+	+	+	+	+	+	+	+	+	+	+	+	+	+	+	+	+	+	+	-	-	-	-	-	-	-	-	-	-	-	-	-
13,0	-	-	-	-	+	+	+	+	+	+	+	+	+	+	+	+	+	+	+	+	+	+	+	+	+	+	+	+	-	-	-	-	-	-	-	-	-	-	-
12,0	-	-	-	-	-	-	+	+	+	+	+	+	+	+	+	+	+	+	+	+	+	+	+	+	+	+	+	+	+	+	-	-	-	-	-	-	-	-	-
11,0	-	-	-	-	-	-	-	-	+	+	+	+	+	+	+	+	+	+	+	+	+	+	+	+	+	+	+	+	+	+	+	+	-	-	-	-	-	-	-
10,0	-	-	-	-	-	-	-	-	-	-	+	+	+	+	+	+	+	+	+	+	+	+	+	+	+	+	+	+	+	+	+	+	+	+	-	-	-	-	-
9,0	-	-	-	-	-	-	-	-	-	-	-	-	+	+	+	+	+	+	+	+	+	+	+	+	+	+	+	+	+	+	+	+	+	+	+	-	-	-	-
8,0	-	-	-	-	-	-	-	-	-	-	-	-	-	-	+	+	+	+	+	+	+	+	+	+	+	+	+	+	+	+	+	+	+	+	+	+	-	-	-
7,0	-	-	-	-	-	-	-	-	-	-	-	-	-	-	-	-	+	+	+	+	+	+	+	+	+	+	+	+	+	+	+	+	+	+	+	+	+	-	-
6,0	-	-	-	-	-	-	-	-	-	-	-	-	-	-	-	-	-	-	+	+	+	+	+	+	+	+	+	+	+	+	+	+	+	+	+	+	+	+	+
5,0	-	-	-	-	-	-	-	-	-	-	-	-	-	-	-	-	-	-	-	-	+	+	+	+	+	+	+	+	+	+	+	+	+	+	+	+	+	+	+
4,0	-	-	-	-	-	-	-	-	-	-	-	-	-	-	-	-	-	-	-	-	-	+	+	+	+	+	+	+	+	+	+	+	+	+	+	+	+	+	+
3,0	-	-	-	-	-	-	-	-	-	-	-	-	-	-	-	-	-	-	-	-	-	-	-	+	+	+	+	+	+	+	+	+	+	+	+	+	+	+	+
порожний	-	-	-	-	-	-	-	-	-	-	-	-	-	-	-	-	-	-	-	-	-	-	-	-	-	+	+	+	+	+	+	+	+	+	+	+	+	+	+

3.6. Контейнер длиной 45 футов на платформе для крупнотоннажных контейнеров базой 9720 мм, 13900 мм, 14400 мм, 14720 мм размещают симметрично относительно поперечной плоскости симметрии платформы (рисунок 16).

Контейнер длиной 45 футов на платформе устанавливают на четыре упора, совпадающие с фитингами контейнера длиной 40 футов.

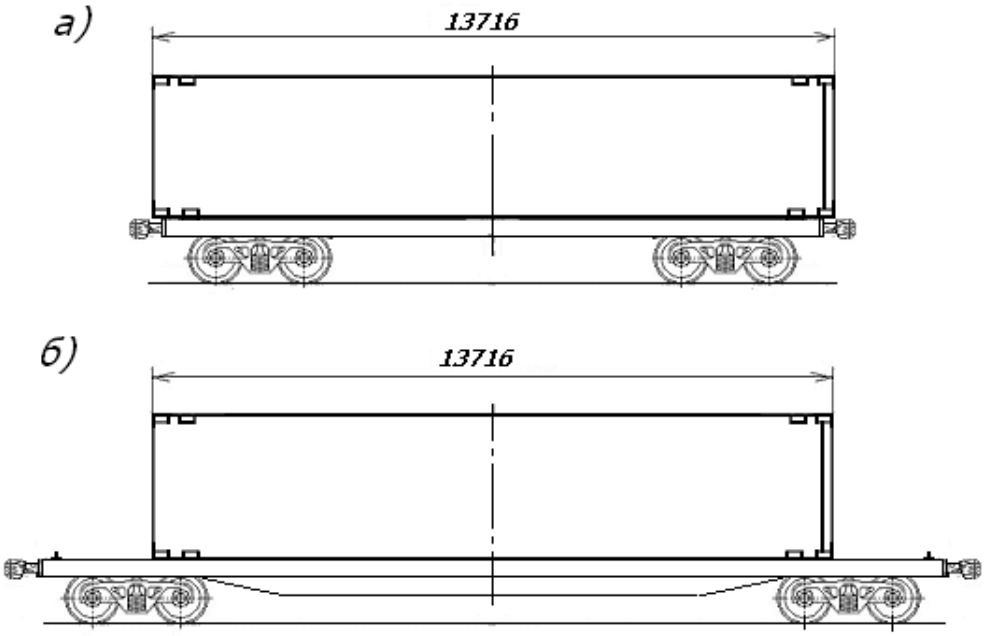

Рисунок 16 – Размещение контейнера длиной 45 футов на платформе для крупнотоннажных контейнеров:

а – базой 9720 мм;

б – базой 13900 мм, 14400 мм, 14720 мм

3.7. На универсальной платформе базой 9720 мм размещают:

– два контейнера длиной 20 футов массой брутто не более 24 т каждый (рисунки 17, 18);

– один контейнер длиной 40 футов массой брутто не более 30,48 т (рисунки 19, 20).

Подбор контейнеров длиной 20 футов для размещения на одной платформе производят в зависимости от их массы брутто в соответствии с таблицей 3.

3.7.1. Крепление двух контейнеров длиной 20 футов производят следующим порядком (рисунок 17).

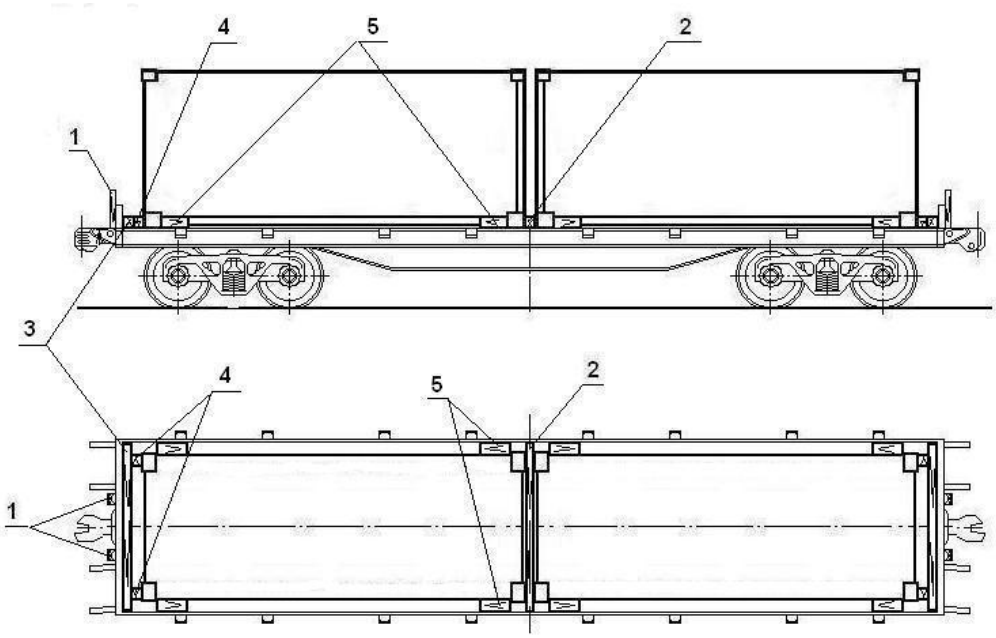

Рисунок 17

1 – стойка; 2, 3 – упорный брусок; 4, 5 – распорный брусок

В поперечной плоскости симметрии платформы на пол укладывают поперечный упорный брусок (поз.2) длиной, равной внутренней ширине платформы.

Брусок (поз.2) крепят к полу 32 гвоздями. Вплотную к нему размещают два контейнера. Вплотную к торцевым бортам платформы укладывают упорные бруски (поз. 3) длиной, равной внутренней ширине платформы, каждый из которых крепят к полу восемью гвоздями. В распор между упорными брусками (поз. 3) и фитингами контейнеров укладывают распорные бруски (поз. 4), которые крепят к полу платформы четырьмя гвоздями каждый. Торцевые борта платформы подкрепляют короткими стойками в соответствии с требованиями главы 1 настоящих Правил.

От поперечного смещения каждый контейнер закрепляют четырьмя распорными брусками (поз. 5) длиной не менее 400 мм. Бруски устанавливают в распор между контейнером и боковыми бортами платформы и крепят к полу платформы тремя гвоздями каждый.

Поперечное сечение брусков должно быть не менее 60 х 125 мм; диаметр гвоздей – не менее 5 мм, длина гвоздей – в соответствии с требованиями главы 1 настоящих Правил.

Допускается взамен распорных брусков (поз. 5 на рисунке 17) крепить каждый контейнер четырьмя растяжками из проволоки диаметром 6 мм: при массе брутто контейнера до 10 т включительно – в две нити каждая; при массе брутто свыше 10 т – в четыре нити (рисунок 18). Растяжки устанавливают за нижние фитинги контейнера и ближайшие стоечные скобы платформы.

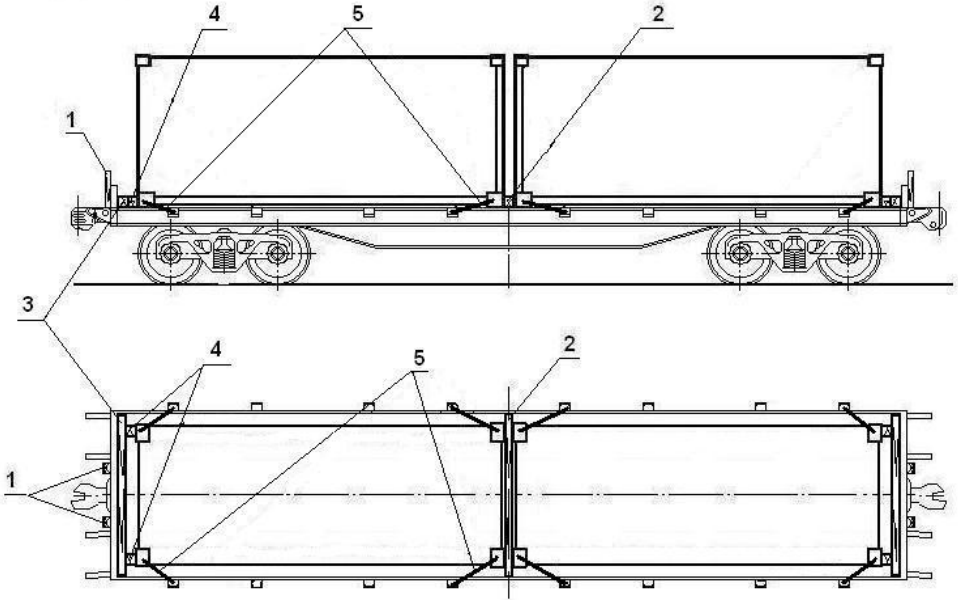

Рисунок 18

1 – стойка; 2, 3 – упорный брусок; 4 – распорный брусок;
5 – растяжка

3.7.2. Контейнер длиной 40 футов размещают симметрично относительно продольной и поперечной плоскостей симметрии платформы. Крепление контейнера производят следующим порядком (рисунок 19).

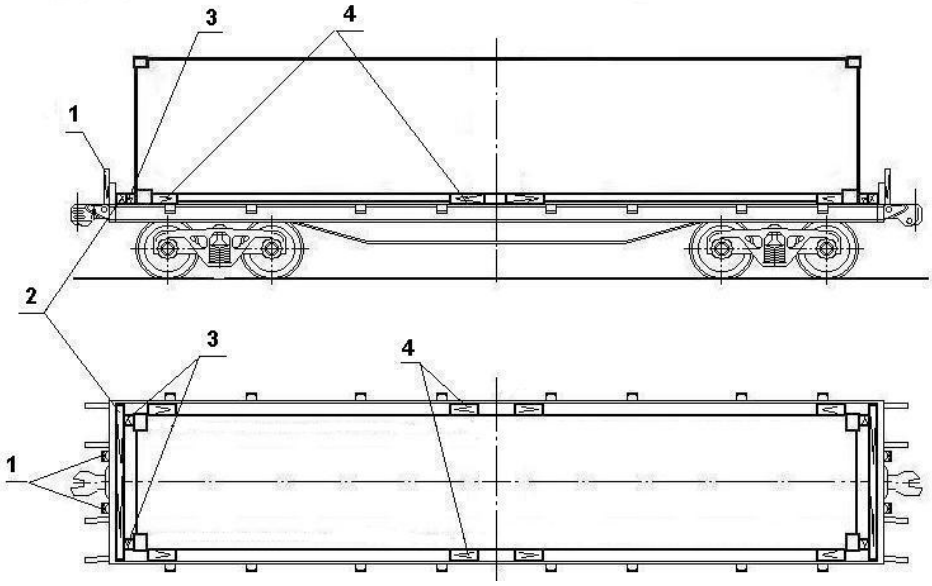

Рисунок 19

1 – стойка; 2 – упорный брусок; 3, 4 – распорный брусок

Вплотную к торцевым бортам платформы укладывают упорные бруски (поз. 2) длиной, равной внутренней ширине платформы, каждый из которых крепят к полу восемью гвоздями. В распор между упорными брусками (поз. 2) и фитингами контейнера укладывают распорные бруски (поз. 3), которые крепят к полу платформы четырьмя гвоздями каждый. Торцевые борта платформы подкрепляют короткими стойками (поз. 1) в соответствии с требованиями главы 1 настоящих Правил.

От поперечного смещения контейнер закрепляют восемью распорными брусками (поз. 4) длиной не менее 400 мм. Бруски устанавливают в распор между контейнером и боковыми бортами платформы и крепят к полу платформы тремя гвоздями каждый.

Поперечное сечение брусков должно быть не менее 60 х 125 мм; диаметр гвоздей – не менее 5 мм, длина гвоздей – в соответствии с требованиями главы 1 настоящих Правил.

Допускается взамен распорных брусков (поз. 4 на рисунке 19) крепить контейнер четырьмя растяжками из проволоки диаметром 6 мм: при массе брутто контейнера до 10 т включительно – в две нити каждая; при массе брутто свыше 10 до 24 т включительно – в четыре нити; при массе брутто свыше 24 до 30,48 т включительно – в шесть нитей (рисунок 20). Растяжки устанавливают за нижние фитинги контейнера и ближайшие стоечные скобы платформы.

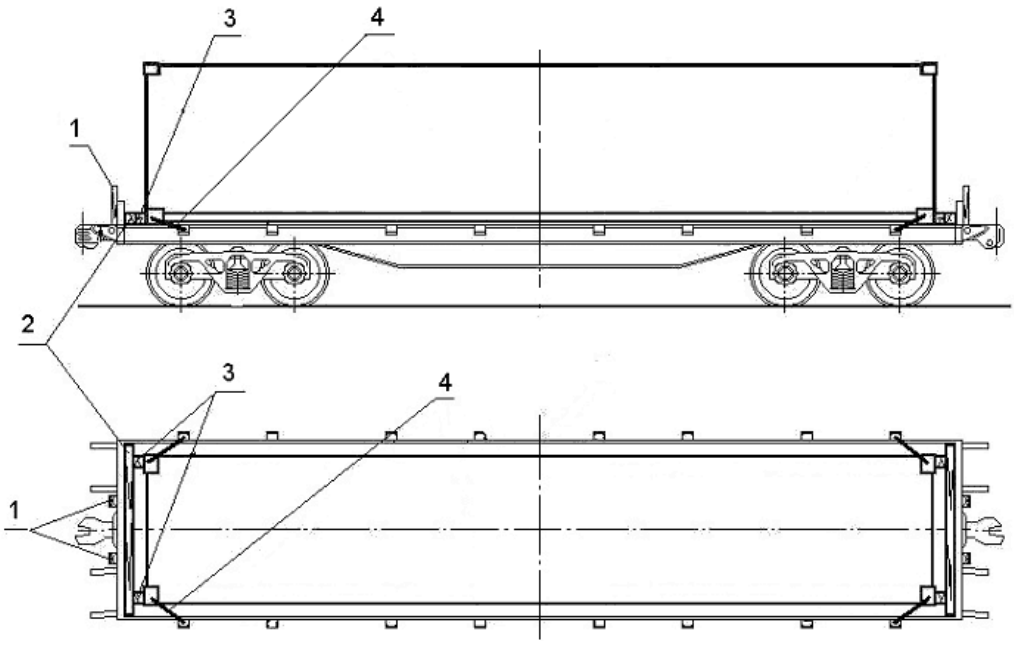

Рисунок 20

1 – стойка; 2 – упорный брусок; 3 – распорный брусок; 4 – растяжка

3.7.3. После размещения контейнеров в соответствии с пунктами 3.7.1 и 3.7.2 борта платформы должны быть закрыты и заперты на запоры.

3.8. В универсальном полувагоне размещают два контейнера длиной 20 футов или один контейнер длиной 40 футов.

3.8.1. Подбор контейнеров длиной 20 футов для размещения в одном полувагоне производят в зависимости от их массы брутто в соответствии с таблицей 16.

Таблица 16

Допускаемые сочетания масс брутто двух контейнеров длиной 20 футов, размещаемых в одном полувагоне

Масса брутто контейнера, размещенного у торцевых дверей (стены), т	Масса брутто второго контейнера , т																											
	30,48	29,0	28,0	27,0	26,0	25,0	24,0	23,0	22,0	21,0	20,0	19,0	18,0	17,0	16,0	15,0	14,0	13,0	12,0	11,0	10,0	9,0	8,0	7,0	6,0	5,0	4,0	3,0	порож-ний
30,48	+	+	+	+	+	+	+	-	-	-	-	-	-	-	-	-	-	-	-	-	-	-	-	-	-	-	-	-	-
29,0	+	+	+	+	+	+	+	+	+	-	-	-	-	-	-	-	-	-	-	-	-	-	-	-	-	-	-	-	-
28,0	+	+	+	+	+	+	+	+	+	+	-	-	-	-	-	-	-	-	-	-	-	-	-	-	-	-	-	-	-
27,0	+	+	+	+	+	+	+	+	+	+	+	-	-	-	-	-	-	-	-	-	-	-	-	-	-	-	-	-	-
26,0	+	+	+	+	+	+	+	+	+	+	+	+	+	-	-	-	-	-	-	-	-	-	-	-	-	-	-	-	-
25,0	+	+	+	+	+	+	+	+	+	+	+	+	+	+	-	-	-	-	-	-	-	-	-	-	-	-	-	-	-
24,0	+	+	+	+	+	+	+	+	+	+	+	+	+	+	+	-	-	-	-	-	-	-	-	-	-	-	-	-	-
23,0	+	+	+	+	+	+	+	+	+	+	+	+	+	+	+	+	-	-	-	-	-	-	-	-	-	-	-	-	-
22,0	+	+	+	+	+	+	+	+	+	+	+	+	+	+	+	+	+	+	-	-	-	-	-	-	-	-	-	-	-
21,0	+	+	+	+	+	+	+	+	+	+	+	+	+	+	+	+	+	+	+	-	-	-	-	-	-	-	-	-	-
20,0	+	+	+	+	+	+	+	+	+	+	+	+	+	+	+	+	+	+	+	+	-	-	-	-	-	-	-	-	-
19,0	+	+	+	+	+	+	+	+	+	+	+	+	+	+	+	+	+	+	+	+	+	-	-	-	-	-	-	-	-
18,0	+	+	+	+	+	+	+	+	+	+	+	+	+	+	+	+	+	+	+	+	+	+	+	-	-	-	-	-	-
17,0	+	+	+	+	+	+	+	+	+	+	+	+	+	+	+	+	+	+	+	+	+	+	+	+	-	-	-	-	-
16,0	+	+	+	+	+	+	+	+	+	+	+	+	+	+	+	+	+	+	+	+	+	+	+	+	-	-	-	-	-
15,0	+	+	+	+	+	+	+	+	+	+	+	+	+	+	+	+	+	+	+	+	+	+	+	+	+	+	-	-	-
14,0	+	+	+	+	+	+	+	+	+	+	+	+	+	+	+	+	+	+	+	+	+	+	+	+	+	+	+	-	-
13,0	-	+	+	+	+	+	+	+	+	+	+	+	+	+	+	+	+	+	+	+	+	+	+	+	+	+	+	-	-
12,0	-	-	+	+	+	+	+	+	+	+	+	+	+	+	+	+	+	+	+	+	+	+	+	+	+	+	+	+	-
11,0	-	-	-	+	+	+	+	+	+	+	+	+	+	+	+	+	+	+	+	+	+	+	+	+	+	+	+	+	+
10,0	-	-	-	-	+	+	+	+	+	+	+	+	+	+	+	+	+	+	+	+	+	+	+	+	+	+	+	+	+
9,0	-	-	-	-	-	+	+	+	+	+	+	+	+	+	+	+	+	+	+	+	+	+	+	+	+	+	+	+	+
8,0	-	-	-	-	-	-	-	+	+	+	+	+	+	+	+	+	+	+	+	+	+	+	+	+	+	+	+	+	+
7,0	-	-	-	-	-	-	-	-	+	+	+	+	+	+	+	+	+	+	+	+	+	+	+	+	+	+	+	+	+
6,0	-	-	-	-	-	-	-	-	-	+	+	+	+	+	+	+	+	+	+	+	+	+	+	+	+	+	+	+	+
5,0	-	-	-	-	-	-	-	-	-	-	+	+	+	+	+	+	+	+	+	+	+	+	+	+	+	+	+	+	+
4,0	-	-	-	-	-	-	-	-	-	-	-	-	+	+	+	+	+	+	+	+	+	+	+	+	+	+	+	+	+
3,0	-	-	-	-	-	-	-	-	-	-	-	-	-	+	+	+	+	+	+	+	+	+	+	+	+	+	+	+	+
порожний	-	-	-	-	-	-	-	-	-	-	-	-	-	-	+	+	+	+	+	+	+	+	+	+	+	+	+	+	+

3.8.2. Размещение и крепление в полувагоне контейнеров длиной 20 футов производят в соответствии со схемами, приведенными на рисунке 21.

Контейнеры в полувагоне размещают симметрично относительно продольной плоскости симметрии полувагона вплотную к одному торцевому порожку (торцевой стене) полувагона. Каждый контейнер располагают на двух подкладках сечением не менее 50х150 мм и длиной, равной внутренней ширине кузова полувагона. В торцах полувагона подкладки укладывают поперек полувагона в местах расположения фитингов, в середине полувагона – вплотную к средним поперечным балкам (напротив средних стоек) полувагона. Перед погрузкой на концы подкладок крепят распорные бруски (поз. 2) сечением не менее 100х100 мм и длиной по месту таким образом, чтобы расстояние между ними составляло 2500 – 2600 мм. Каждый брусок закрепляют со стороны подкладки двумя гвоздями длиной не менее 100 мм. При размещении в полувагоне груженого и порожнего контейнеров или двух порожних контейнеров допускается порожние контейнеры размещать без подкладок (поз. 1) и распорных брусков (поз. 2).

В зазор между контейнером и противоположным торцевым порожком (торцевой стеной) полувагона (рисунок 21а) устанавливают распорную раму, состоящую из четырех продольных распорных брусков (поз. 3) сечением не менее 150х150 мм и длиной по месту, скрепленных двумя соединительными планками (поз. 4) сечением не менее 25х100 мм и длиной, равной внутренней ширине кузова полувагона, которые крепят к распорным брускам гвоздями длиной не менее 80 мм по два в каждое соединение. Допускается бруски (поз. 3) изготавливать составными по ширине из брусков толщиной не менее 50 мм, скрепленных гвоздями длиной не менее 100 мм с шагом 100 – 120 мм по длине.

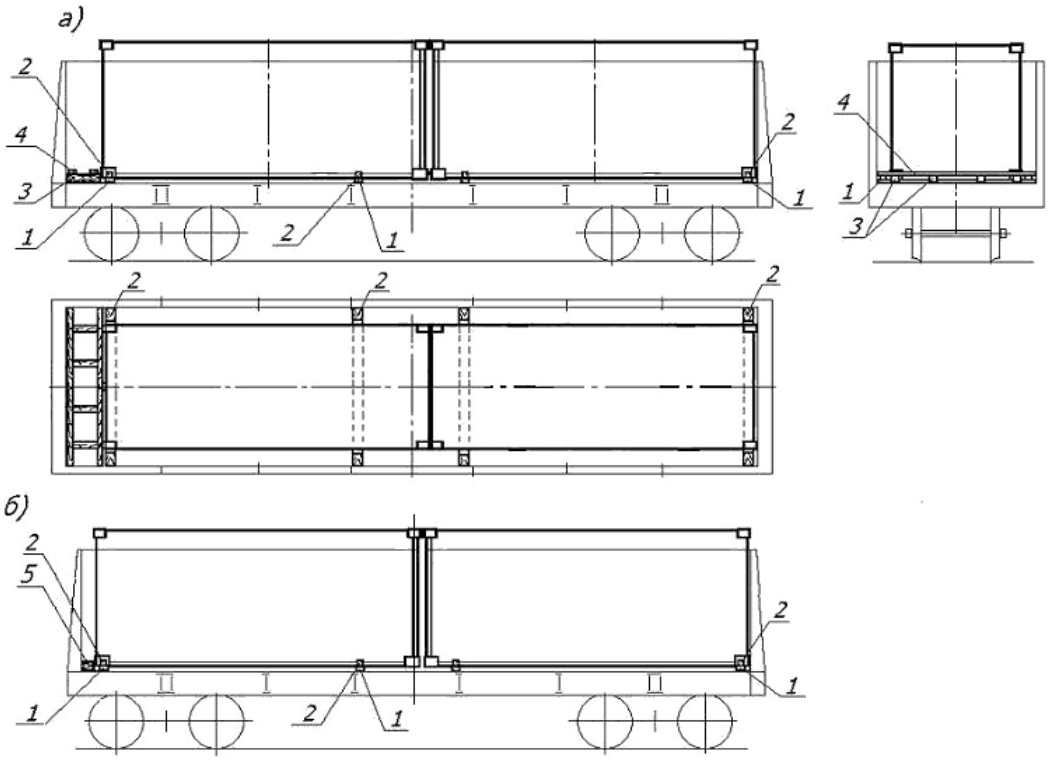

Рисунок 21

1 – подкладка; 2, 3 – распорный брусок; 4 – соединительная планка;

5 – упорный брусок (набор брусков)

Если зазор между контейнером и торцевым порожком (стеной) полувагона не превышает 200 мм, допускается взамен распорной рамы устанавливать упорный брусок или набор брусков (поз. 5) длиной, равной внутренней ширине кузова полувагона, высотой не менее 150 мм, суммарной шириной, равной величине зазора (рисунок 21б). Толщина брусков в наборе должна быть не менее 50 мм. Смежные бруски в наборе скрепляют гвоздями длиной, превышающей толщину скрепляемых деталей не менее чем на 50 мм, по четыре гвоздя в каждое соединение. В полувагонах с внутренней длиной кузова 12228 мм упорный брусок не устанавливают.

3.8.3. Размещение и крепление контейнера длиной 40 футов в полувагоне производят в соответствии со схемами, приведенными на рисунке 22.

Контейнер в полувагоне размещают симметрично относительно продольной плоскости симметрии полувагона дверями вплотную к одному торцевому порожку (торцевой стене) полувагона. Контейнер размещают на четырех подкладках (поз.1) сечением не менее 50х150 мм и длиной, равной внутренней ширине кузова полувагона, которые укладывают поперек полувагона: две подкладки – в местах расположения угловых фитингов, две подкладки – вплотную к промежуточным поперечным балкам (напротив промежуточных стоек) полувагона. На концы крайних подкладок прибивают распорные бруски (поз. 2) сечением не менее 100х100 мм и длиной по месту таким образом, чтобы расстояние между ними составляло 2500-2600 мм. Допускается контейнер массой брутто до 20 т размещать на двух подкладках, уложенных в местах расположения угловых фитингов контейнера. Порожний контейнер допускается размещать без подкладок (поз.1) и распорных брусков (поз.2).

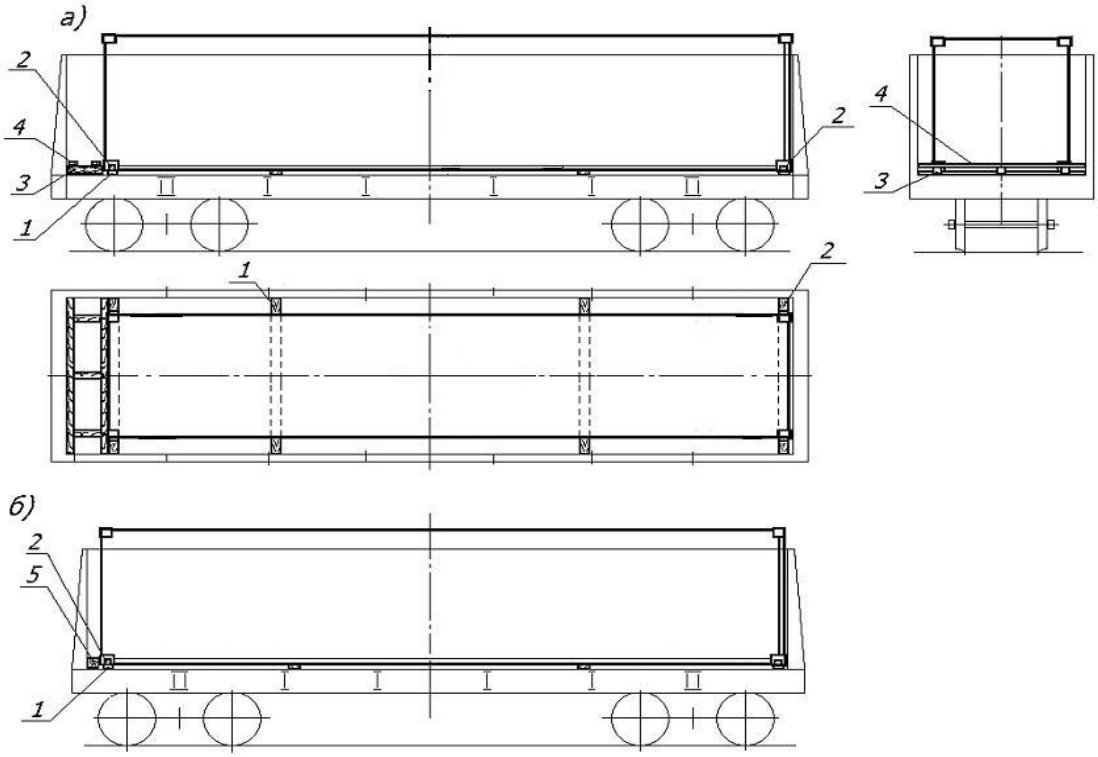

Рисунок 22

1 – подкладка; 2, 3 – распорный брусок; 4 – соединительная планка;

5 – упорный брусок

В зазор между контейнером и противоположным торцевым порожком (торцевой стеной) полувагона (рисунок 22а) устанавливают распорную раму, состоящую из трех продольных распорных брусков (поз. 3) сечением не менее 150х150 мм и длиной по месту, скрепленных двумя соединительными планками (поз. 4) сечением не менее 25х100 мм и длиной, равной внутренней ширине кузова полувагона, которые крепят к брускам гвоздями длиной не менее 80 мм по два в каждое соединение. Допускается бруски (поз. 3) изготавливать составными по ширине из брусков толщиной не менее 50 мм, скрепленных гвоздями длиной не менее 100 мм – по четыре в каждое соединение. При размещении контейнера, имеющего проём в торцевой балке основания, центральный распорный брусок устанавливают с необходимым смещением относительно продольной плоскости симметрии полувагона.

При размещении в полувагоне контейнера длиной 40 футов массой брутто более 30,48 т применяют распорную раму, изготовленную в соответствии с пунктом 3.8.2.

Если зазор между контейнером и торцевым порожком (стеной) полувагона не превышает 200 мм, допускается взамен распорной рамы устанавливать упорный брусок или набор брусков (поз. 5) длиной, равной внутренней ширине полувагона, высотой не менее 150 мм, суммарной шириной, равной величине зазора (рисунок 22б). Толщина брус-ков в наборе должна быть не менее 50 мм. Смежные бруски в наборе скрепляют гвоздями длиной, превышающей толщину скрепляемых деталей не менее чем на 50 мм – по четыре гвоздя в каждое соединение. В полувагонах с внутренней длиной кузова 12228 мм упорный брусок не устанавливают.

4. Размещение и крепление крупнотоннажных контейнеров-цистерн

4.1. Настоящий пункт устанавливает способы размещения и крепления контейнеров-цистерн длиной 20 футов, отвечающих требованиям стандартов ИСО (ISO) к грузовым контейнерам серии 1, в том числе контейнеров-цистерн, имеющих цистерны длиной 7150 – 8100 мм, выступающие по длине за угловые фитинги.

4.2. Допускаемые сочетания масс брутто контейнеров-цистерн, размещаемых на одной платформе, приведены в таблицах 17 – 19 и обозначены знаком «+».

При пользовании таблицами фактическую массу брутто контейнеров-цистерн округляют до ближайшего большего целого значения в тоннах.

4.3. На платформе для крупнотоннажных контейнеров, а также на универсальной платформе, специально оборудованной упорами для закрепления контейнеров, базой 9720 мм размещают два контейнера-цистерны длиной 20 футов (рисунок 23а) или один контейнер-цистерну длиной 20 футов, в том числе имеющий цистерну длиной 7150 – 8100 мм (рисунки 23б, 23в). Один контейнер-цистерну длиной 20 футов размещают на платформе симметрично относительно поперечной плоскости симметрии платформы.

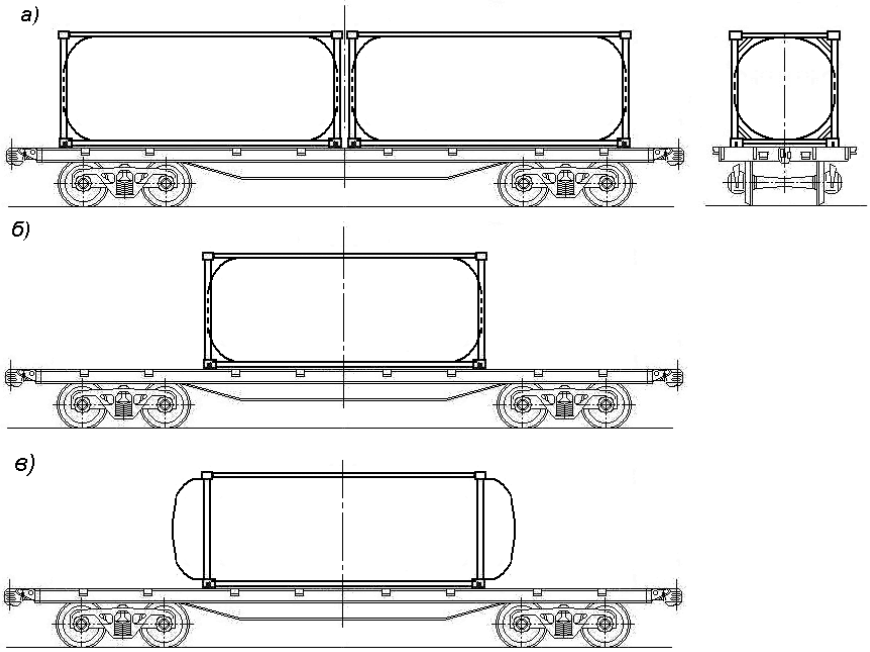

Рисунок 23 – Размещение контейнеров-цистерн длиной 20 футов на платформе для крупнотоннажных контейнеров и на универсальной платформе, специально оборудованной упорами для закрепления контейнеров, базой 9720 мм

Подбор контейнеров-цистерн для размещения на одной платформе производят в зависимости от их массы брутто в соответствии с таблицей 17.

4.4. На платформах для крупнотоннажных контейнеров базой 13900 мм, 14400 мм, 14720 мм размещают:

– три контейнера-цистерны (рисунок 24);

– два контейнера-цистерны (в том числе имеющие цистерны длиной 7150 – 8100 мм) (рисунок 25);

– один контейнер-цистерну (в том числе имеющий цистерну длиной 7150 – 8100 мм) (рисунок 26).

Подбор контейнеров-цистерн для размещения на одной платформе производят в зависимости от их массы брутто в соответствии с таблицами 18 - 28.

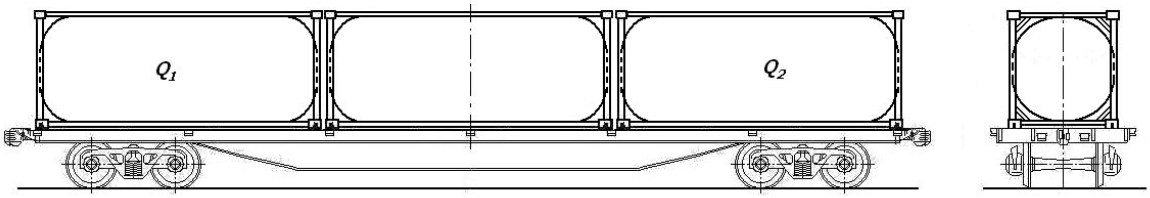

Рисунок 24 – Размещение трех контейнеров-цистерн длиной 20 футов на платформе для крупнотоннажных контейнеров базой 13900 мм, 14400 мм, 14720 мм

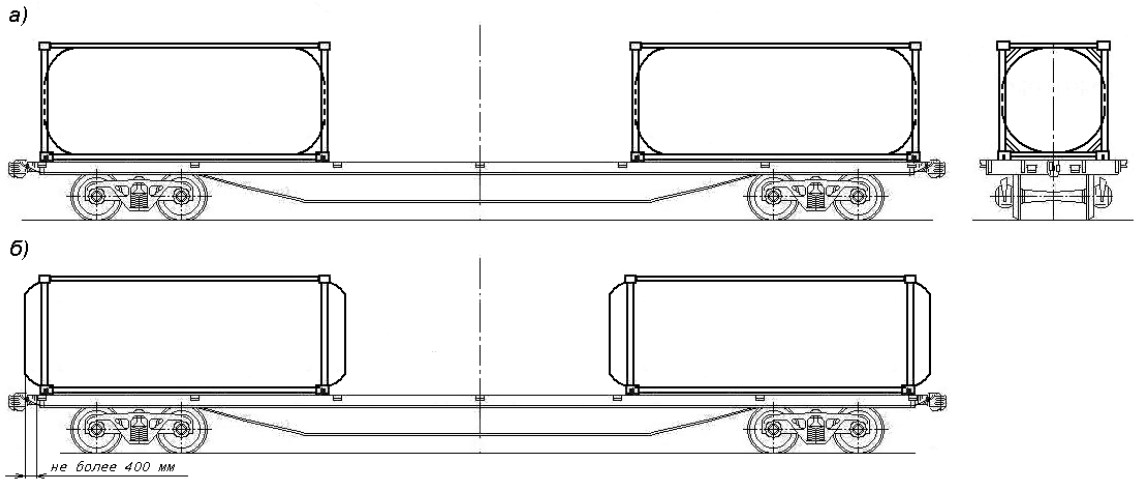

Рисунок 25 – Размещение двух контейнеров-цистерн длиной 20 футов на платформе для крупнотоннажных контейнеров базой 13900 мм, 14400 мм, 14720 мм

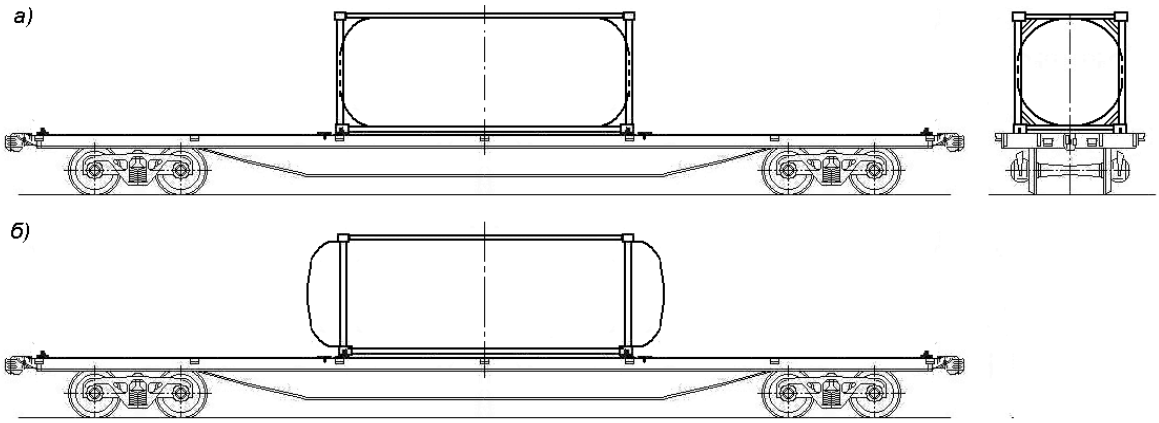

Рисунок 26 – Размещение контейнера-цистерны длиной 20 футов на платформе для крупнотоннажных контейнеров базой 13900 мм, 14400 мм, 14720 мм

4.5. Допускается совместное размещение на одной платформе контейнеров, указанных в пункте 3.1, и контейнеров-цистерн, указанных в пункте 4.1, в соответствии с требованиями пунктов 4.3 – 4.4. Подбор контейнеров для размещения на одной платформе производят в зависимости от их массы брутто в соответствии с таблицами 3 –14.

Таблица 17

Допускаемые сочетания масс брутто контейнеров-цистерн длиной 20 футов, размещаемых на одной платформе базой 9720 мм

Масса брутто одного контейнера-цистерны, т	Масса брутто второго контейнера-цистерны, т																															
	36,0	35,0	34,0	33,0	32,0	31,0	30,0	29,0	28,0	27,0	26,0	25,0	24,0	23,0	22,0	21,0	20,0	19,0	18,0	17,0	16,0	15,0	14,0	13,0	12,0	11,0	10,0	9,0	8,0	7,0	6,0	5,0	порож-ний
36,0	+	-	-	-	+	+	+	+	+	+	+	+	+	+	+	-	-	-	-	-	-	-	-	-	-	-	-	-	-	-	-	-	-
35,0	-	+	+	+	+	+	+	+	+	+	+	+	+	+	+	+	-	-	-	-	-	-	-	-	-	-	-	-	-	-	-	-	-
34,0	-	+	+	+	+	+	+	+	+	+	+	+	+	+	+	+	+	-	-	-	-	-	-	-	-	-	-	-	-	-	-	-	-
33,0	-	+	+	+	+	+	+	+	+	+	+	+	+	+	+	+	+	+	-	-	-	-	-	-	-	-	-	-	-	-	-	-	-
32,0	+	+	+	+	+	+	+	+	+	+	+	+	+	+	+	+	+	+	+	-	-	-	-	-	-	-	-	-	-	-	-	-	-
31,0	+	+	+	+	+	+	+	+	+	+	+	+	+	+	+	+	+	+	+	+	-	-	-	-	-	-	-	-	-	-	-	-	-
30,0	+	+	+	+	+	+	+	+	+	+	+	+	+	+	+	+	+	+	+	+	+	-	-	-	-	-	-	-	-	-	-	-	-
29,0	+	+	+	+	+	+	+	+	+	+	+	+	+	+	+	+	+	+	+	+	+	+	-	-	-	-	-	-	-	-	-	-	-
28,0	+	+	+	+	+	+	+	+	+	+	+	+	+	+	+	+	+	+	+	+	+	+	+	-	-	-	-	-	-	-	-	-	-
27,0	+	+	+	+	+	+	+	+	+	+	+	+	+	+	+	+	+	+	+	+	+	+	+	+	-	-	-	-	-	-	-	-	-
26,0	+	+	+	+	+	+	+	+	+	+	+	+	+	+	+	+	+	+	+	+	+	+	+	+	+	-	-	-	-	-	-	-	-
25,0	+	+	+	+	+	+	+	+	+	+	+	+	+	+	+	+	+	+	+	+	+	+	+	+	+	-	-	-	-	-	-	-	-
24,0	+	+	+	+	+	+	+	+	+	+	+	+	+	+	+	+	+	+	+	+	+	+	+	+	+	+	+	-	-	-	-	-	-
23,0	+	+	+	+	+	+	+	+	+	+	+	+	+	+	+	+	+	+	+	+	+	+	+	+	+	+	+	+	-	-	-	-	-
22,0	+	+	+	+	+	+	+	+	+	+	+	+	+	+	+	+	+	+	+	+	+	+	+	+	+	+	+	+	+	-	-	-	-
21,0	-	+	+	+	+	+	+	+	+	+	+	+	+	+	+	+	+	+	+	+	+	+	+	+	+	+	+	+	+	+	-	-	-
20,0	-	-	+	+	+	+	+	+	+	+	+	+	+	+	+	+	+	+	+	+	+	+	+	+	+	+	+	+	+	+	+	-	-
19,0	-	-	-	+	+	+	+	+	+	+	+	+	+	+	+	+	+	+	+	+	+	+	+	+	+	+	+	+	+	+	+	+	-
18,0	-	-	-	-	+	+	+	+	+	+	+	+	+	+	+	+	+	+	+	+	+	+	+	+	+	+	+	+	+	+	+	+	+
17,0	-	-	-	-	-	+	+	+	+	+	+	+	+	+	+	+	+	+	+	+	+	+	+	+	+	+	+	+	+	+	+	+	+
16,0	-	-	-	-	-	-	+	+	+	+	+	+	+	+	+	+	+	+	+	+	+	+	+	+	+	+	+	+	+	+	+	+	+
15,0	-	-	-	-	-	-	-	+	+	+	+	+	+	+	+	+	+	+	+	+	+	+	+	+	+	+	+	+	+	+	+	+	+
14,0	-	-	-	-	-	-	-	-	+	+	+	+	+	+	+	+	+	+	+	+	+	+	+	+	+	+	+	+	+	+	+	+	+
13,0	-	-	-	-	-	-	-	-	-	+	+	+	+	+	+	+	+	+	+	+	+	+	+	+	+	+	+	+	+	+	+	+	+
12,0	-	-	-	-	-	-	-	-	-	-	+	+	+	+	+	+	+	+	+	+	+	+	+	+	+	+	+	+	+	+	+	+	+
11,0	-	-	-	-	-	-	-	-	-	-	-	-	+	+	+	+	+	+	+	+	+	+	+	+	+	+	+	+	+	+	+	+	+
10,0	-	-	-	-	-	-	-	-	-	-	-	-	+	+	+	+	+	+	+	+	+	+	+	+	+	+	+	+	+	+	+	+	+
9,0	-	-	-	-	-	-	-	-	-	-	-	-	-	+	+	+	+	+	+	+	+	+	+	+	+	+	+	+	+	+	+	+	+
8,0	-	-	-	-	-	-	-	-	-	-	-	-	-	-	+	+	+	+	+	+	+	+	+	+	+	+	+	+	+	+	+	+	+
7,0	-	-	-	-	-	-	-	-	-	-	-	-	-	-	-	+	+	+	+	+	+	+	+	+	+	+	+	+	+	+	+	+	+
6,0	-	-	-	-	-	-	-	-	-	-	-	-	-	-	-	-	+	+	+	+	+	+	+	+	+	+	+	+	+	+	+	+	+
5,0	-	-	-	-	-	-	-	-	-	-	-	-	-	-	-	-	-	+	+	+	+	+	+	+	+	+	+	+	+	+	+	+	+
порожнний	-	-	-	-	-	-	-	-	-	-	-	-	-	-	-	-	-	-	+	+	+	+	+	+	+	+	+	+	+	+	+	+	+

Таблица 18

Допускаемые сочетания масс брутто (**Q_1, Q_2**) контейнеров-цистерн длиной 20 футов, размещаемых в торцах платформы базой 13900 мм, 14400 мм, 14720 мм, при размещении в середине платформы контейнера-цистерны массой брутто свыше 32 до 36 т включительно

	Масса брутто контейнера-цистерны (Q_2), т																															
Масса брутто контейнера-цистерны (Q_1), т	36,0	35,0	34,0	33,0	32,0	31,0	30,0	29,0	28,0	27,0	26,0	25,0	24,0	23,0	22,0	21,0	20,0	19,0	18,0	17,0	16,0	15,0	14,0	13,0	12,0	11,0	10,0	9,0	8,0	7,0	6,0	5,0	порож-ний
34,0-36,0	-	-	-	-	-	-	-	-	-	-	-	-	-	-	-	-	-	-	-	-	-	-	-	-	-	-	-	-	-	-	-	-	-
33,0	-	-	-	-	-	-	-	-	-	-	-	-	-	-	-	-	-	-	-	-	-	-	-	-	-	-	-	-	-	-	-	-	-
32,0	-	-	-	-	-	-	-	-	-	-	-	-	-	-	-	-	-	-	-	-	-	-	-	-	-	-	-	-	-	-	-	-	-
31,0	-	-	-	-	-	-	-	-	-	-	-	-	-	-	-	-	-	-	-	-	-	-	-	-	-	-	-	-	-	-	-	-	-
30,0	-	-	-	-	-	-	-	-	-	-	-	-	-	-	-	-	-	-	-	-	-	-	-	-	-	-	-	-	-	-	-	-	-
29,0	-	-	-	-	-	-	-	-	-	-	-	-	-	-	-	-	-	-	-	-	-	-	-	-	-	-	-	-	-	-	-	-	-
28,0	-	-	-	-	-	-	-	-	-	-	-	-	-	-	-	-	-	-	-	-	-	-	-	-	-	-	-	-	-	-	-	-	-
27,0	-	-	-	-	-	-	-	-	-	-	-	-	-	-	-	-	-	-	-	-	-	-	-	-	-	-	-	-	-	-	-	-	-
26,0	-	-	-	-	-	-	-	-	-	-	-	-	-	-	-	-	-	-	-	-	-	-	-	-	-	-	-	-	-	-	-	-	-
25,0	-	-	-	-	-	-	-	-	-	-	-	-	-	-	-	-	-	-	-	-	-	-	-	-	-	-	-	-	-	-	-	-	-
24,0	-	-	-	-	-	-	-	-	-	-	-	-	-	-	-	-	-	-	-	-	-	-	-	-	-	-	-	-	-	-	-	-	-
23,0	-	-	-	-	-	-	-	-	-	-	-	-	-	-	-	-	-	-	-	-	-	-	-	-	-	-	-	-	-	-	-	-	-
22,0	-	-	-	-	-	-	-	-	-	-	-	-	-	-	-	-	-	-	-	-	-	-	-	-	-	-	-	-	-	-	-	-	-
21,0	-	-	-	-	-	-	-	-	-	-	-	-	-	-	-	-	-	-	-	-	-	-	-	-	-	-	-	-	-	-	-	-	-
20,0	-	-	-	-	-	-	-	-	-	-	-	-	-	-	-	-	-	-	-	-	-	-	-	-	-	-	-	-	-	-	-	-	-
19,0	-	-	-	-	-	-	-	-	-	-	-	-	-	-	-	-	-	-	-	-	-	-	-	-	-	-	-	-	-	-	-	-	-
18,0	-	-	-	-	-	-	-	-	-	-	-	-	-	-	-	-	-	-	-	-	-	-	-	-	-	-	-	-	-	-	-	-	-
17,0	-	-	-	-	-	-	-	-	-	-	-	-	-	-	-	-	-	-	-	+	+	+	-	-	-	-	-	-	-	-	-	-	-
16,0	-	-	-	-	-	-	-	-	-	-	-	-	-	-	-	-	-	-	-	+	+	+	+	+	+	+	+	-	-	-	-	-	-
15,0	-	-	-	-	-	-	-	-	-	-	-	-	-	-	-	-	-	-	-	+	+	+	+	+	+	+	+	+	+	-	-	-	-
14,0	-	-	-	-	-	-	-	-	-	-	-	-	-	-	-	-	-	-	-	-	+	+	+	+	+	+	+	+	+	+	-	-	-
13,0	-	-	-	-	-	-	-	-	-	-	-	-	-	-	-	-	-	-	-	-	+	+	+	+	+	+	+	+	+	+	+	-	-
12,0	-	-	-	-	-	-	-	-	-	-	-	-	-	-	-	-	-	-	-	-	+	+	+	+	+	+	+	+	+	+	+	+	-
11,0	-	-	-	-	-	-	-	-	-	-	-	-	-	-	-	-	-	-	-	-	+	+	+	+	+	+	+	+	+	+	+	+	+
10,0	-	-	-	-	-	-	-	-	-	-	-	-	-	-	-	-	-	-	-	-	+	+	+	+	+	+	+	+	+	+	+	+	+
9,0	-	-	-	-	-	-	-	-	-	-	-	-	-	-	-	-	-	-	-	-	-	+	+	+	+	+	+	+	+	+	+	+	+
8,0	-	-	-	-	-	-	-	-	-	-	-	-	-	-	-	-	-	-	-	-	-	+	+	+	+	+	+	+	+	+	+	+	+
7,0	-	-	-	-	-	-	+	-	-	-	-	-	-	-	-	-	-	-	-	-	-	-	+	+	+	+	+	+	+	+	+	+	+
6,0	-	-	-	-	-	-	-	-	-	-	-	-	-	-	-	-	-	-	-	-	-	-	-	+	+	+	+	+	+	+	+	+	+
5,0	-	-	-	-	-	-	-	-	-	-	-	-	-	-	-	-	-	-	-	-	-	-	-	-	+	+	+	+	+	+	+	+	+
порожнний	-	-	-	-	-	-	-	-	-	-	-	-	-	-	-	-	-	-	-	-	-	-	-	-	-	+	+	+	+	+	+	+	+

Таблица 19

Допускаемые сочетания масс брутто (Q_1, Q_2) контейнеров-цистерн длиной 20 футов, размещаемых в торцах платформы базой 13900 мм, 14400 мм, 14720 мм, при размещении в середине платформы контейнера-цистерны массой брутто свыше 28 до 32 т включительно

Масса брутто контейнера-цистерны (Q_1), т	Масса брутто контейнера-цистерны (Q_2), т																															
	36,0	35,0	34,0	33,0	32,0	31,0	30,0	29,0	28,0	27,0	26,0	25,0	24,0	23,0	22,0	21,0	20,0	19,0	18,0	17,0	16,0	15,0	14,0	13,0	12,0	11,0	10,0	9,0	8,0	7,0	6,0	5,0	порож-нии
34,0-36,0	-	-	-	-	-	-	-	-	-	-	-	-	-	-	-	-	-	-	-	-	-	-	-	-	-	-	-	-	-	-	-	-	-
33,0	-	-	-	-	-	-	-	-	-	-	-	-	-	-	-	-	-	-	-	-	-	-	-	-	-	-	-	-	-	-	-	-	-
32,0	-	-	-	-	-	-	-	-	-	-	-	-	-	-	-	-	-	-	-	-	-	-	-	-	-	-	-	-	-	-	-	-	-
31,0	-	-	-	-	-	-	-	-	-	-	-	-	-	-	-	-	-	-	-	-	-	-	-	-	-	-	-	-	-	-	-	-	-
30,0	-	-	-	-	-	-	-	-	-	-	-	-	-	-	-	-	-	-	-	-	-	-	-	-	-	-	-	-	-	-	-	-	-
29,0	-	-	-	-	-	-	-	-	-	-	-	-	-	-	-	-	-	-	-	-	-	-	-	-	-	-	-	-	-	-	-	-	-
28,0	-	-	-	-	-	-	-	-	-	-	-	-	-	-	-	-	-	-	-	-	-	-	-	-	-	-	-	-	-	-	-	-	-
27,0	-	-	-	-	-	-	-	-	-	-	-	-	-	-	-	-	-	-	-	-	-	-	-	-	-	-	-	-	-	-	-	-	-
26,0	-	-	-	-	-	-	-	-	-	-	-	-	-	-	-	-	-	-	-	-	-	-	-	-	-	-	-	-	-	-	-	-	-
25,0	-	-	-	-	-	-	-	-	-	-	-	-	-	-	-	-	-	-	-	-	-	-	-	-	-	-	-	-	-	-	-	-	-
24,0	-	-	-	-	-	-	-	-	-	-	-	-	-	-	-	-	-	-	-	-	-	-	-	-	-	-	-	-	-	-	-	-	-
23,0	-	-	-	-	-	-	-	-	-	-	-	-	-	-	-	-	-	-	-	-	-	-	-	-	-	-	-	-	-	-	-	-	-
22,0	-	-	-	-	-	-	-	-	-	-	-	-	-	-	-	-	-	-	-	-	-	-	-	-	-	-	-	-	-	-	-	-	-
21,0	-	-	-	-	-	-	-	-	-	-	-	-	-	-	-	-	-	-	-	-	-	-	-	-	-	-	-	-	-	-	-	-	-
20,0	-	-	-	-	-	-	-	-	-	-	-	-	-	-	-	-	-	-	-	-	-	-	-	-	-	-	-	-	-	-	-	-	-
19,0	-	-	-	-	-	-	-	-	-	-	-	-	-	-	-	-	-	+	+	+	-	-	-	-	-	-	-	-	-	-	-	-	-
18,0	-	-	-	-	-	-	-	-	-	-	-	-	-	-	-	-	-	+	+	+	+	+	+	+	+	-	-	-	-	-	-	-	-
17,0	-	-	-	-	-	-	-	-	-	-	-	-	-	-	-	-	-	+	+	+	+	+	+	+	+	+	+	-	-	-	-	-	-
16,0	-	-	-	-	-	-	-	-	-	-	-	-	-	-	-	-	-	-	+	+	+	+	+	+	+	+	+	+	-	-	-	-	-
15,0	-	-	-	-	-	-	-	-	-	-	-	-	-	-	-	-	-	-	+	+	+	+	+	+	+	+	+	+	+	-	-	-	-
14,0	-	-	-	-	-	-	-	-	-	-	-	-	-	-	-	-	-	-	+	+	+	+	+	+	+	+	+	+	+	+	-	-	-
13,0	-	-	-	-	-	-	-	-	-	-	-	-	-	-	-	-	-	-	+	+	+	+	+	+	+	+	+	+	+	+	+	-	-
12,0	-	-	-	-	-	-	-	-	-	-	-	-	-	-	-	-	-	-	+	+	+	+	+	+	+	+	+	+	+	+	+	+	-
11,0	-	-	-	-	-	-	-	-	-	-	-	-	-	-	-	-	-	-	-	+	+	+	+	+	+	+	+	+	+	+	+	+	+
10,0	-	-	-	-	-	-	-	-	-	-	-	-	-	-	-	-	-	-	-	+	+	+	+	+	+	+	+	+	+	+	+	+	+
9,0	-	-	-	-	-	-	-	-	-	-	-	-	-	-	-	-	-	-	-	-	+	+	+	+	+	+	+	+	+	+	+	+	+
8,0	-	-	-	-	-	-	-	-	-	-	-	-	-	-	-	-	-	-	-	-	-	+	+	+	+	+	+	+	+	+	+	+	+
7,0	-	-	+	-	-	-	-	-	-	-	-	-	-	-	-	-	-	-	-	-	-	-	+	+	+	+	+	+	+	+	+	+	+
6,0	-	-	-	-	-	-	-	-	-	-	-	-	-	-	-	-	-	-	-	-	-	-	-	+	+	+	+	+	+	+	+	+	+
5,0	-	-	-	-	-	-	-	-	-	-	-	-	-	-	-	-	-	-	-	-	-	-	-	-	+	+	+	+	+	+	+	+	+
порожнний	-	-	-	-	-	-	-	-	-	-	-	-	-	-	-	-	-	-	-	-	-	-	-	-	-	+	+	+	+	+	+	+	+

Таблица 20

Допускаемые сочетания масс брутто (Q_1, Q_2) контейнеров-цистерн длиной 20 футов, размещаемых в торцах платформы базой 13900 мм, 14400 мм, 14720 мм, при размещении в середине платформы контейнера-цистерны массой брутто свыше 24 до 28 т включительно

Масса брутто контейнера-цистерны (Q_1), т	Масса брутто контейнера-цистерны (Q_2), т																															
	36,0	35,0	34,0	33,0	32,0	31,0	30,0	29,0	28,0	27,0	26,0	25,0	24,0	23,0	22,0	21,0	20,0	19,0	18,0	17,0	16,0	15,0	14,0	13,0	12,0	11,0	10,0	9,0	8,0	7,0	6,0	5,0	порож-ний
34,0-36,0	-	-	-	-	-	-	-	-	-	-	-	-	-	-	-	-	-	-	-	-	-	-	-	-	-	-	-	-	-	-	-	-	-
33,0	-	-	-	-	-	-	-	-	-	-	-	-	-	-	-	-	-	-	-	-	-	-	-	-	-	-	-	-	-	-	-	-	-
32,0	-	-	-	-	-	-	-	-	-	-	-	-	-	-	-	-	-	-	-	-	-	-	-	-	-	-	-	-	-	-	-	-	-
31,0	-	-	-	-	-	-	-	-	-	-	-	-	-	-	-	-	-	-	-	-	-	-	-	-	-	-	-	-	-	-	-	-	-
30,0	-	-	-	-	-	-	-	-	-	-	-	-	-	-	-	-	-	-	-	-	-	-	-	-	-	-	-	-	-	-	-	-	-
29,0	-	-	-	-	-	-	-	-	-	-	-	-	-	-	-	-	-	-	-	-	-	-	-	-	-	-	-	-	-	-	-	-	-
28,0	-	-	-	-	-	-	-	-	-	-	-	-	-	-	-	-	-	-	-	-	-	-	-	-	-	-	-	-	-	-	-	-	-
27,0	-	-	-	-	-	-	-	-	-	-	-	-	-	-	-	-	-	-	-	-	-	-	-	-	-	-	-	-	-	-	-	-	-
26,0	-	-	-	-	-	-	-	-	-	-	-	-	-	-	-	-	-	-	-	-	-	-	-	-	-	-	-	-	-	-	-	-	-
25,0	-	-	-	-	-	-	-	-	-	-	-	-	-	-	-	-	-	-	-	-	-	-	-	-	-	-	-	-	-	-	-	-	-
24,0	-	-	-	-	-	-	-	-	-	-	-	-	-	-	-	-	-	-	-	-	-	-	-	-	-	-	-	-	-	-	-	-	-
23,0	-	-	-	-	-	-	-	-	-	-	-	-	-	-	-	-	-	-	-	-	-	-	-	-	-	-	-	-	-	-	-	-	-
22,0	-	-	-	-	-	-	-	-	-	-	-	-	-	-	-	-	-	-	-	-	-	-	-	-	-	-	-	-	-	-	-	-	-
21,0	-	-	-	-	-	-	-	-	-	-	-	-	-	-	-	+	+	+	-	-	-	-	-	-	-	-	-	-	-	-	-	-	-
20,0	-	-	-	-	-	-	-	-	-	-	-	-	-	-	-	+	+	+	+	+	+	+	+	-	-	-	-	-	-	-	-	-	-
19,0	-	-	-	-	-	-	-	-	-	-	-	-	-	-	-	+	+	+	+	+	+	+	+	+	+	-	-	-	-	-	-	-	-
18,0	-	-	-	-	-	-	-	-	-	-	-	-	-	-	-	-	+	+	+	+	+	+	+	+	+	+	-	-	-	-	-	-	-
17,0	-	-	-	-	-	-	-	-	-	-	-	-	-	-	-	-	+	+	+	+	+	+	+	+	+	+	+	-	-	-	-	-	-
16,0	-	-	-	-	-	-	-	-	-	-	-	-	-	-	-	-	+	+	+	+	+	+	+	+	+	+	+	+	-	-	-	-	-
15,0	-	-	-	-	-	-	-	-	-	-	-	-	-	-	-	-	+	+	+	+	+	+	+	+	+	+	+	+	+	-	-	-	-
14,0	-	-	-	-	-	-	-	-	-	-	-	-	-	-	-	-	+	+	+	+	+	+	+	+	+	+	+	+	+	+	-	-	-
13,0	-	-	-	-	-	-	-	-	-	-	-	-	-	-	-	-	-	+	+	+	+	+	+	+	+	+	+	+	+	+	+	-	-
12,0	-	-	-	-	-	-	-	-	-	-	-	-	-	-	-	-	-	+	+	+	+	+	+	+	+	+	+	+	+	+	+	+	-
11,0	-	-	-	-	-	-	-	-	-	-	-	-	-	-	-	-	-	-	+	+	+	+	+	+	+	+	+	+	+	+	+	+	+
10,0	-	-	-	-	-	-	-	-	-	-	-	-	-	-	-	-	-	-	-	+	+	+	+	+	+	+	+	+	+	+	+	+	+
9,0	-	-	-	-	-	-	-	-	-	-	-	-	-	-	-	-	-	-	-	-	+	+	+	+	+	+	+	+	+	+	+	+	+
8,0	-	-	-	-	-	-	-	-	-	-	-	-	-	-	-	-	-	-	-	-	-	+	+	+	+	+	+	+	+	+	+	+	+
7,0	-	-	-	-	-	-	-	-	-	-	-	-	-	-	-	-	-	-	-	-	-	-	+	+	+	+	+	+	+	+	+	+	+
6,0	-	-	-	-	-	-	-	-	-	-	-	-	-	-	-	-	-	-	-	-	-	-	-	+	+	+	+	+	+	+	+	+	+
5,0	-	-	-	-	-	-	-	-	-	-	-	-	-	-	-	-	-	-	-	-	-	-	-	-	+	+	+	+	+	+	+	+	+
порожний	-	-	-	-	-	-	-	-	-	-	-	-	-	-	-	-	-	-	-	-	-	-	-	-	-	+	+	+	+	+	+	+	+

Таблица 21

Допускаемые сочетания масс брутто (Q_1, Q_2) контейнеров-цистерн длиной 20 футов, размещаемых в торцах платформы базой 13900 мм, 14400 мм, 14720 мм, при размещении в середине платформы контейнера-цистерны массой брутто свыше 22 до 24 т включительно

Масса брутто контейнера-цистерны (Q_1), т	Масса брутто контейнера-цистерны (Q_2), т																															
	36,0	35,0	34,0	33,0	32,0	31,0	30,0	29,0	28,0	27,0	26,0	25,0	24,0	23,0	22,0	21,0	20,0	19,0	18,0	17,0	16,0	15,0	14,0	13,0	12,0	11,0	10,0	9,0	8,0	7,0	6,0	5,0	порож-ний
34,0-36,0	-	-	-	-	-	-	-	-	-	-	-	-	-	-	-	-	-	-	-	-	-	-	-	-	-	-	-	-	-	-	-	-	-
33,0	-	-	-	-	-	-	-	-	-	-	-	-	-	-	-	-	-	-	-	-	-	-	-	-	-	-	-	-	-	-	-	-	-
32,0	-	-	-	-	-	-	-	-	-	-	-	-	-	-	-	-	-	-	-	-	-	-	-	-	-	-	-	-	-	-	-	-	-
31,0	-	-	-	-	-	-	-	-	-	-	-	-	-	-	-	-	-	-	-	-	-	-	-	-	-	-	-	-	-	-	-	-	-
30,0	-	-	-	-	-	-	-	-	-	-	-	-	-	-	-	-	-	-	-	-	-	-	-	-	-	-	-	-	-	-	-	-	-
29,0	-	-	-	-	-	-	-	-	-	-	-	-	-	-	-	-	-	-	-	-	-	-	-	-	-	-	-	-	-	-	-	-	-
28,0	-	-	-	-	-	-	-	-	-	-	-	-	-	-	-	-	-	-	-	-	-	-	-	-	-	-	-	-	-	-	-	-	-
27,0	-	-	-	-	-	-	-	-	-	-	-	-	-	-	-	-	-	-	-	-	-	-	-	-	-	-	-	-	-	-	-	-	-
26,0	-	-	-	-	-	-	-	-	-	-	-	-	-	-	-	-	-	-	-	-	-	-	-	-	-	-	-	-	-	-	-	-	-
25,0	-	-	-	-	-	-	-	-	-	-	-	-	-	-	-	-	-	-	-	-	-	-	-	-	-	-	-	-	-	-	-	-	-
24,0	-	-	-	-	-	-	-	-	-	-	-	-	-	-	-	-	-	-	-	-	-	-	-	-	-	-	-	-	-	-	-	-	-
23,0	-	-	-	-	-	-	-	-	-	-	-	-	-	-	-	-	-	-	-	-	-	-	-	-	-	-	-	-	-	-	-	-	-
22,0	-	-	-	-	-	-	-	-	-	-	-	-	-	-	-	-	-	-	-	-	-	-	-	-	-	-	-	-	-	-	-	-	-
21,0	-	-	-	-	-	-	-	-	-	-	-	-	-	-	-	+	+	+	-	-	-	-	-	-	-	-	-	-	-	-	-	-	-
20,0	-	-	-	-	-	-	-	-	-	-	-	-	-	-	-	+	+	+	+	+	+	+	+	-	-	-	-	-	-	-	-	-	-
19,0	-	-	-	-	-	-	-	-	-	-	-	-	-	-	-	+	+	+	+	+	+	+	+	+	+	-	-	-	-	-	-	-	-
18,0	-	-	-	-	-	-	-	-	-	-	-	-	-	-	-	-	+	+	+	+	+	+	+	+	+	+	-	-	-	-	-	-	-
17,0	-	-	-	-	-	-	-	-	-	-	-	-	-	-	-	-	+	+	+	+	+	+	+	+	+	+	+	-	-	-	-	-	-
16,0	-	-	-	-	-	-	-	-	-	-	-	-	-	-	-	-	+	+	+	+	+	+	+	+	+	+	+	+	-	-	-	-	-
15,0	-	-	-	-	-	-	-	-	-	-	-	-	-	-	-	-	+	+	+	+	+	+	+	+	+	+	+	+	+	-	-	-	-
14,0	-	-	-	-	-	-	-	-	-	-	-	-	-	-	-	-	+	+	+	+	+	+	+	+	+	+	+	+	+	+	-	-	-
13,0	-	-	-	-	-	-	-	-	-	-	-	-	-	-	-	-	-	+	+	+	+	+	+	+	+	+	+	+	+	+	+	-	-
12,0	-	-	-	-	-	-	-	-	-	-	-	-	-	-	-	-	-	+	+	+	+	+	+	+	+	+	+	+	+	+	+	+	-
11,0	-	-	-	-	-	-	-	-	-	-	-	-	-	-	-	-	-	-	+	+	+	+	+	+	+	+	+	+	+	+	+	+	+
10,0	-	-	-	-	-	-	-	-	-	-	-	-	-	-	-	-	-	-	-	+	+	+	+	+	+	+	+	+	+	+	+	+	+
9,0	-	-	-	-	-	-	-	-	-	-	-	-	-	-	-	-	-	-	-	-	+	+	+	+	+	+	+	+	+	+	+	+	+
8,0	-	-	-	-	-	-	-	-	-	-	-	-	-	-	-	-	-	-	-	-	-	+	+	+	+	+	+	+	+	+	+	+	+
7,0	-	-	-	-	-	-	-	-	-	-	-	-	-	-	-	-	-	-	-	-	-	-	+	+	+	+	+	+	+	+	+	+	+
6,0	-	-	-	-	-	-	-	-	-	-	-	-	-	-	-	-	-	-	-	-	-	-	-	+	+	+	+	+	+	+	+	+	+
5,0	-	-	-	-	-	-	-	-	-	-	-	-	-	-	-	-	-	-	-	-	-	-	-	-	+	+	+	+	+	+	+	+	+
порожний	-	-	-	-	-	-	-	-	-	-	-	-	-	-	-	-	-	-	-	-	-	-	-	-	-	+	+	+	+	+	+	+	+

Таблица 22

Допускаемые сочетания масс брутто (Q_1, Q_2) контейнеров-цистерн длиной 20 футов, размещаемых в торцах платформы базой 13900 мм, 14400 мм, 14720 мм, при размещении в середине платформы контейнера-цистерны массой брутто свыше 20 до 22 т включительно

Масса брутто контейнера-цистерны (Q_1), т	Масса брутто контейнера-цистерны (Q_2), т																															
	36,0	35,0	34,0	33,0	32,0	31,0	30,0	29,0	28,0	27,0	26,0	25,0	24,0	23,0	22,0	21,0	20,0	19,0	18,0	17,0	16,0	15,0	14,0	13,0	12,0	11,0	10,0	9,0	8,0	7,0	6,0	5,0	порож-ний
34,0-36,0	-	-	-	-	-	-	-	-	-	-	-	-	-	-	-	-	-	-	-	-	-	-	-	-	-	-	-	-	-	-	-	-	-
33,0	-	-	-	-	-	-	-	-	-	-	-	-	-	-	-	-	-	-	-	-	-	-	-	-	-	-	-	-	-	-	-	-	-
32,0	-	-	-	-	-	-	-	-	-	-	-	-	-	-	-	-	-	-	-	-	-	-	-	-	-	-	-	-	-	-	-	-	-
31,0	-	-	-	-	-	-	-	-	-	-	-	-	-	-	-	-	-	-	-	-	-	-	-	-	-	-	-	-	-	-	-	-	-
30,0	-	-	-	-	-	-	-	-	-	-	-	-	-	-	-	-	-	-	-	-	-	-	-	-	-	-	-	-	-	-	-	-	-
29,0	-	-	-	-	-	-	-	-	-	-	-	-	-	-	-	-	-	-	-	-	-	-	-	-	-	-	-	-	-	-	-	-	-
28,0	-	-	-	-	-	-	-	-	-	-	-	-	-	-	-	-	-	-	-	-	-	-	-	-	-	-	-	-	-	-	-	-	-
27,0	-	-	-	-	-	-	-	-	-	-	-	-	-	-	-	-	-	-	-	-	-	-	-	-	-	-	-	-	-	-	-	-	-
26,0	-	-	-	-	-	-	-	-	-	-	-	-	-	-	-	-	-	-	-	-	-	-	-	-	-	-	-	-	-	-	-	-	-
25,0	-	-	-	-	-	-	-	-	-	-	-	-	-	-	-	-	-	-	-	-	-	-	-	-	-	-	-	-	-	-	-	-	-
24,0	-	-	-	-	-	-	-	-	-	-	-	-	+	+	+	-	-	-	-	-	-	-	-	-	-	-	-	-	-	-	-	-	-
23,0	-	-	-	-	-	-	-	-	-	-	-	-	+	+	+	+	+	+	+	+	-	-	-	-	-	-	-	-	-	-	-	-	-
22,0	-	-	-	-	-	-	-	-	-	-	-	-	+	+	+	+	+	+	+	+	+	+	-	-	-	-	-	-	-	-	-	-	-
21,0	-	-	-	-	-	-	-	-	-	-	-	-	-	+	+	+	+	+	+	+	+	+	+	-	-	-	-	-	-	-	-	-	-
20,0	-	-	-	-	-	-	-	-	-	-	-	-	-	+	+	+	+	+	+	+	+	+	+	+	-	-	-	-	-	-	-	-	-
19,0	-	-	-	-	-	-	-	-	-	-	-	-	-	+	+	+	+	+	+	+	+	+	+	+	+	-	-	-	-	-	-	-	-
18,0	-	-	-	-	-	-	-	-	-	-	-	-	-	+	+	+	+	+	+	+	+	+	+	+	+	+	-	-	-	-	-	-	-
17,0	-	-	-	-	-	-	-	-	-	-	-	-	-	+	+	+	+	+	+	+	+	+	+	+	+	+	+	-	-	-	-	-	-
16,0	-	-	-	-	-	-	-	-	-	-	-	-	-	-	+	+	+	+	+	+	+	+	+	+	+	+	+	+	-	-	-	-	-
15,0	-	-	-	-	-	-	-	-	-	-	-	-	-	-	+	+	+	+	+	+	+	+	+	+	+	+	+	+	+	-	-	-	-
14,0	-	-	-	-	-	-	-	-	-	-	-	-	-	-	-	+	+	+	+	+	+	+	+	+	+	+	+	+	+	+	-	-	-
13,0	-	-	-	-	-	-	-	-	-	-	-	-	-	-	-	-	+	+	+	+	+	+	+	+	+	+	+	+	+	+	+	-	-
12,0	-	-	-	-	-	-	-	-	-	-	-	-	-	-	-	-	-	+	+	+	+	+	+	+	+	+	+	+	+	+	+	+	-
11,0	-	-	-	-	-	-	-	-	-	-	-	-	-	-	-	-	-	-	+	+	+	+	+	+	+	+	+	+	+	+	+	+	+
10,0	-	-	-	-	-	-	-	-	-	-	-	-	-	-	-	-	-	-	-	+	+	+	+	+	+	+	+	+	+	+	+	+	+
9,0	-	-	-	-	-	-	-	-	-	-	-	-	-	-	-	-	-	-	-	-	+	+	+	+	+	+	+	+	+	+	+	+	+
8,0	-	-	-	-	-	-	-	-	-	-	-	-	-	-	-	-	-	-	-	-	-	+	+	+	+	+	+	+	+	+	+	+	+
7,0	-	-	-	-	-	-	-	-	-	-	-	-	-	-	-	-	-	-	-	-	-	-	+	+	+	+	+	+	+	+	+	+	+
6,0	-	-	-	-	-	-	-	-	-	-	-	-	-	-	-	-	-	-	-	-	-	-	-	+	+	+	+	+	+	+	+	+	+
5,0	-	-	-	-	-	-	-	-	-	-	-	-	-	-	-	-	-	-	-	-	-	-	-	-	+	+	+	+	+	+	+	+	+
порожнний	-	-	-	-	-	-	-	-	-	-	-	-	-	-	-	-	-	-	-	-	-	-	-	-	-	+	+	+	+	+	+	+	+

Таблица 23

Допускаемые сочетания масс брутто (Q_1, Q_2) контейнеров-цистерн длиной 20 футов, размещаемых в торцах платформы базой 13900 мм, 14400 мм, 14720 мм, при размещении в середине платформы контейнера-цистерны массой брутто свыше 16 до 20 т включительно

Масса брутто контейнера-цистерны (Q_1), т	Масса брутто контейнера-цистерны (Q_2), т																															
	36,0	35,0	34,0	33,0	32,0	31,0	30,0	29,0	28,0	27,0	26,0	25,0	24,0	23,0	22,0	21,0	20,0	19,0	18,0	17,0	16,0	15,0	14,0	13,0	12,0	11,0	10,0	9,0	8,0	7,0	6,0	5,0	порож-ний
34,0-36,0	-	-	-	-	-	-	-	-	-	-	-	-	-	-	-	-	-	-	-	-	-	-	-	-	-	-	-	-	-	-	-	-	-
33,0	-	-	-	-	-	-	-	-	-	-	-	-	-	-	-	-	-	-	-	-	-	-	-	-	-	-	-	-	-	-	-	-	-
32,0	-	-	-	-	-	-	-	-	-	-	-	-	-	-	-	-	-	-	-	-	-	-	-	-	-	-	-	-	-	-	-	-	-
31,0	-	-	-	-	-	-	-	-	-	-	-	-	-	-	-	-	-	-	-	-	-	-	-	-	-	-	-	-	-	-	-	-	-
30,0	-	-	-	-	-	-	-	-	-	-	-	-	-	-	-	-	-	-	-	-	-	-	-	-	-	-	-	-	-	-	-	-	-
29,0	-	-	-	-	-	-	-	-	-	-	-	-	-	-	-	-	-	-	-	-	-	-	-	-	-	-	-	-	-	-	-	-	-
28,0	-	-	-	-	-	-	-	-	-	-	-	-	-	-	-	-	-	-	-	-	-	-	-	-	-	-	-	-	-	-	-	-	-
27,0	-	-	-	-	-	-	-	-	-	-	-	-	-	-	-	-	-	-	-	-	-	-	-	-	-	-	-	-	-	-	-	-	-
26,0	-	-	-	-	-	-	-	-	-	-	-	-	-	-	-	-	-	-	-	-	-	-	-	-	-	-	-	-	-	-	-	-	-
25,0	-	-	-	-	-	-	-	-	-	-	-	+	+	+	-	-	-	-	-	-	-	-	-	-	-	-	-	-	-	-	-	-	-
24,0	-	-	-	-	-	-	-	-	-	-	-	+	+	+	+	+	+	+	+	-	-	-	-	-	-	-	-	-	-	-	-	-	-
23,0	-	-	-	-	-	-	-	-	-	-	-	+	+	+	+	+	+	+	+	+	+	-	-	-	-	-	-	-	-	-	-	-	-
22,0	-	-	-	-	-	-	-	-	-	-	-	-	+	+	+	+	+	+	+	+	+	+	-	-	-	-	-	-	-	-	-	-	-
21,0	-	-	-	-	-	-	-	-	-	-	-	-	+	+	+	+	+	+	+	+	+	+	+	-	-	-	-	-	-	-	-	-	-
20,0	-	-	-	-	-	-	-	-	-	-	-	-	+	+	+	+	+	+	+	+	+	+	+	+	-	-	-	-	-	-	-	-	-
19,0	-	-	-	-	-	-	-	-	-	-	-	-	+	+	+	+	+	+	+	+	+	+	+	+	+	-	-	-	-	-	-	-	-
18,0	-	-	-	-	-	-	-	-	-	-	-	-	+	+	+	+	+	+	+	+	+	+	+	+	+	+	-	-	-	-	-	-	-
17,0	-	-	-	-	-	-	-	-	-	-	-	-	-	+	+	+	+	+	+	+	+	+	+	+	+	+	+	-	-	-	-	-	-
16,0	-	-	-	-	-	-	-	-	-	-	-	-	-	+	+	+	+	+	+	+	+	+	+	+	+	+	+	+	-	-	-	-	-
15,0	-	-	-	-	-	-	-	-	-	-	-	-	-	-	+	+	+	+	+	+	+	+	+	+	+	+	+	+	+	-	-	-	-
14,0	-	-	-	-	-	-	-	-	-	-	-	-	-	-	-	+	+	+	+	+	+	+	+	+	+	+	+	+	+	+	-	-	-
13,0	-	-	-	-	-	-	-	-	-	-	-	-	-	-	-	-	+	+	+	+	+	+	+	+	+	+	+	+	+	+	+	-	-
12,0	-	-	-	-	-	-	-	-	-	-	-	-	-	-	-	-	-	+	+	+	+	+	+	+	+	+	+	+	+	+	+	+	-
11,0	-	-	-	-	-	-	-	-	-	-	-	-	-	-	-	-	-	-	+	+	+	+	+	+	+	+	+	+	+	+	+	+	+
10,0	-	-	-	-	-	-	-	-	-	-	-	-	-	-	-	-	-	-	-	+	+	+	+	+	+	+	+	+	+	+	+	+	+
9,0	-	-	-	-	-	-	-	-	-	-	-	-	-	-	-	-	-	-	-	-	+	+	+	+	+	+	+	+	+	+	+	+	+
8,0	-	-	-	-	-	-	-	-	-	-	-	-	-	-	-	-	-	-	-	-	-	+	+	+	+	+	+	+	+	+	+	+	+
7,0	-	-	-	-	-	-	-	-	-	-	-	-	-	-	-	-	-	-	-	-	-	-	+	+	+	+	+	+	+	+	+	+	+
6,0	-	-	-	-	-	-	-	-	-	-	-	-	-	-	-	-	-	-	-	-	-	-	-	+	+	+	+	+	+	+	+	+	+
5,0	-	-	-	-	-	-	-	-	-	-	-	-	-	-	-	-	-	-	-	-	-	-	-	-	+	+	+	+	+	+	+	+	+
порожний	-	-	-	-	-	-	-	-	-	-	-	-	-	-	-	-	-	-	-	-	-	-	-	-	-	+	+	+	+	+	+	+	+

Таблица 24

Допускаемые сочетания масс брутто (Q_1, Q_2) контейнеров-цистерн длиной 20 футов, размещаемых в торцах платформы базой 13900 мм, 14400 мм, 14720 мм, при размещении в середине платформы контейнера-цистерны массой брутто свыше 12 до 16 т включительно

Масса брутто контейнера-цистерны (Q_1), т	Масса брутто контейнера-цистерны (Q_2), т																															
	36,0	35,0	34,0	33,0	32,0	31,0	30,0	29,0	28,0	27,0	26,0	25,0	24,0	23,0	22,0	21,0	20,0	19,0	18,0	17,0	16,0	15,0	14,0	13,0	12,0	11,0	10,0	9,0	8,0	7,0	6,0	5,0	порож-ний
34,0-36,0	-	-	-	-	-	-	-	-	-	-	-	-	-	-	-	-	-	-	-	-	-	-	-	-	-	-	-	-	-	-	-	-	-
33,0	-	-	-	-	-	-	-	-	-	-	-	-	-	-	-	-	-	-	-	-	-	-	-	-	-	-	-	-	-	-	-	-	-
32,0	-	-	-	-	-	-	-	-	-	-	-	-	-	-	-	-	-	-	-	-	-	-	-	-	-	-	-	-	-	-	-	-	-
31,0	-	-	-	-	-	-	-	-	-	-	-	-	-	-	-	-	-	-	-	-	-	-	-	-	-	-	-	-	-	-	-	-	-
30,0	-	-	-	-	-	-	-	-	-	-	-	-	-	-	-	-	-	-	-	-	-	-	-	-	-	-	-	-	-	-	-	-	-
29,0	-	-	-	-	-	-	-	-	-	-	-	-	-	-	-	-	-	-	-	-	-	-	-	-	-	-	-	-	-	-	-	-	-
28,0	-	-	-	-	-	-	-	-	-	-	-	-	-	-	-	-	-	-	-	-	-	-	-	-	-	-	-	-	-	-	-	-	-
27,0	-	-	-	-	-	-	-	-	-	-	-	-	-	-	-	-	-	-	-	-	-	-	-	-	-	-	-	-	-	-	-	-	-
26,0	-	-	-	-	-	-	-	-	-	-	+	+	+	-	-	-	-	-	-	-	-	-	-	-	-	-	-	-	-	-	-	-	-
25,0	-	-	-	-	-	-	-	-	-	-	+	+	+	+	+	+	+	+	-	-	-	-	-	-	-	-	-	-	-	-	-	-	-
24,0	-	-	-	-	-	-	-	-	-	-	+	+	+	+	+	+	+	+	+	-	-	-	-	-	-	-	-	-	-	-	-	-	-
23,0	-	-	-	-	-	-	-	-	-	-	-	+	+	+	+	+	+	+	+	+	-	-	-	-	-	-	-	-	-	-	-	-	-
22,0	-	-	-	-	-	-	-	-	-	-	-	+	+	+	+	+	+	+	+	+	+	-	-	-	-	-	-	-	-	-	-	-	-
21,0	-	-	-	-	-	-	-	-	-	-	-	+	+	+	+	+	+	+	+	+	+	+	-	-	-	-	-	-	-	-	-	-	-
20,0	-	-	-	-	-	-	-	-	-	-	-	+	+	+	+	+	+	+	+	+	+	+	+	-	-	-	-	-	-	-	-	-	-
19,0	-	-	-	-	-	-	-	-	-	-	-	+	+	+	+	+	+	+	+	+	+	+	+	+	-	-	-	-	-	-	-	-	-
18,0	-	-	-	-	-	-	-	-	-	-	-	-	+	+	+	+	+	+	+	+	+	+	+	+	+	-	-	-	-	-	-	-	-
17,0	-	-	-	-	-	-	-	-	-	-	-	-	-	+	+	+	+	+	+	+	+	+	+	+	+	+	-	-	-	-	-	-	-
16,0	-	-	-	-	-	-	-	-	-	-	-	-	-	-	+	+	+	+	+	+	+	+	+	+	+	+	+	-	-	-	-	-	-
15,0	-	-	-	-	-	-	-	-	-	-	-	-	-	-	-	+	+	+	+	+	+	+	+	+	+	+	+	+	-	-	-	-	-
14,0	-	-	-	-	-	-	-	-	-	-	-	-	-	-	-	-	+	+	+	+	+	+	+	+	+	+	+	+	+	-	-	-	-
13,0	-	-	-	-	-	-	-	-	-	-	-	-	-	-	-	-	-	+	+	+	+	+	+	+	+	+	+	+	+	+	-	-	-
12,0	-	-	-	-	-	-	-	-	-	-	-	-	-	-	-	-	-	-	+	+	+	+	+	+	+	+	+	+	+	+	+	-	-
11,0	-	-	-	-	-	-	-	-	-	-	-	-	-	-	-	-	-	-	-	+	+	+	+	+	+	+	+	+	+	+	+	+	-
10,0	-	-	-	-	-	-	-	-	-	-	-	-	-	-	-	-	-	-	-	-	+	+	+	+	+	+	+	+	+	+	+	+	+
9,0	-	-	-	-	-	-	-	-	-	-	-	-	-	-	-	-	-	-	-	-	-	+	+	+	+	+	+	+	+	+	+	+	+
8,0	-	-	-	-	-	-	-	-	-	-	-	-	-	-	-	-	-	-	-	-	-	-	+	+	+	+	+	+	+	+	+	+	+
7,0	-	-	-	-	-	-	-	-	-	-	-	-	-	-	-	-	-	-	-	-	-	-	-	+	+	+	+	+	+	+	+	+	+
6,0	-	-	-	-	-	-	-	-	-	-	-	-	-	-	-	-	-	-	-	-	-	-	-	-	+	+	+	+	+	+	+	+	+
5,0	-	-	-	-	-	-	-	-	-	-	-	-	-	-	-	-	-	-	-	-	-	-	-	-	-	+	+	+	+	+	+	+	+
порожнний	-	-	-	-	-	-	-	-	-	-	-	-	-	-	-	-	-	-	-	-	-	-	-	-	-	-	+	+	+	+	+	+	+

Таблица 25

Допускаемые сочетания масс брутто (Q_1, Q_2) контейнеров-цистерн длиной 20 футов, размещаемых в торцах платформы базой 13900 мм, 14400 мм, 14720 мм, при размещении в середине платформы контейнера-цистерны массой брутто свыше 8 до 12 т включительно

Масса брутто контейнера-цистерны (Q_1), т	Масса брутто контейнера-цистерны (Q_2), т																																
	36,0	35,0	34,0	33,0	32,0	31,0	30,0	29,0	28,0	27,0	26,0	25,0	24,0	23,0	22,0	21,0	20,0	19,0	18,0	17,0	16,0	15,0	14,0	13,0	12,0	11,0	10,0	9,0	8,0	7,0	6,0	5,0	порож-ний
34,0-36,0	-	-	-	-	-	-	-	-	-	-	-	-	-	-	-	-	-	-	-	-	-	-	-	-	-	-	-	-	-	-	-	-	-
33,0	-	-	-	-	-	-	-	-	-	-	-	-	-	-	-	-	-	-	-	-	-	-	-	-	-	-	-	-	-	-	-	-	-
32,0	-	-	-	-	-	-	-	-	-	-	-	-	-	-	-	-	-	-	-	-	-	-	-	-	-	-	-	-	-	-	-	-	-
31,0	-	-	-	-	-	-	-	-	-	-	-	-	-	-	-	-	-	-	-	-	-	-	-	-	-	-	-	-	-	-	-	-	-
30,0	-	-	-	-	-	-	-	-	-	-	-	-	-	-	-	-	-	-	-	-	-	-	-	-	-	-	-	-	-	-	-	-	-
29,0	-	-	-	-	-	-	-	+	+	+	-	-	-	-	-	-	-	-	-	-	-	-	-	-	-	-	-	-	-	-	-	-	-
28,0	-	-	-	-	-	-	-	+	+	+	+	+	+	+	+	-	-	-	-	-	-	-	-	-	-	-	-	-	-	-	-	-	-
27,0	-	-	-	-	-	-	-	+	+	+	+	+	+	+	+	+	+	-	-	-	-	-	-	-	-	-	-	-	-	-	-	-	-
26,0	-	-	-	-	-	-	-	-	+	+	+	+	+	+	+	+	+	+	-	-	-	-	-	-	-	-	-	-	-	-	-	-	-
25,0	-	-	-	-	-	-	-	-	+	+	+	+	+	+	+	+	+	+	+	-	-	-	-	-	-	-	-	-	-	-	-	-	-
24,0	-	-	-	-	-	-	-	-	+	+	+	+	+	+	+	+	+	+	+	+	-	-	-	-	-	-	-	-	-	-	-	-	-
23,0	-	-	-	-	-	-	-	-	+	+	+	+	+	+	+	+	+	+	+	+	+	-	-	-	-	-	-	-	-	-	-	-	-
22,0	-	-	-	-	-	-	-	-	+	+	+	+	+	+	+	+	+	+	+	+	+	+	-	-	-	-	-	-	-	-	-	-	-
21,0	-	-	-	-	-	-	-	-	-	+	+	+	+	+	+	+	+	+	+	+	+	+	+	-	-	-	-	-	-	-	-	-	-
20,0	-	-	-	-	-	-	-	-	-	+	+	+	+	+	+	+	+	+	+	+	+	+	+	+	-	-	-	-	-	-	-	-	-
19,0	-	-	-	-	-	-	-	-	-	-	+	+	+	+	+	+	+	+	+	+	+	+	+	+	+	-	-	-	-	-	-	-	-
18,0	-	-	-	-	-	-	-	-	-	-	-	+	+	+	+	+	+	+	+	+	+	+	+	+	+	+	-	-	-	-	-	-	-
17,0	-	-	-	-	-	-	-	-	-	-	-	-	+	+	+	+	+	+	+	+	+	+	+	+	+	+	+	-	-	-	-	-	-
16,0	-	-	-	-	-	-	-	-	-	-	-	-	-	+	+	+	+	+	+	+	+	+	+	+	+	+	+	+	-	-	-	-	-
15,0	-	-	-	-	-	-	-	-	-	-	-	-	-	-	+	+	+	+	+	+	+	+	+	+	+	+	+	+	+	-	-	-	-
14,0	-	-	-	-	-	-	-	-	-	-	-	-	-	-	-	+	+	+	+	+	+	+	+	+	+	+	+	+	+	+	-	-	-
13,0	-	-	-	-	-	-	-	-	-	-	-	-	-	-	-	-	+	+	+	+	+	+	+	+	+	+	+	+	+	+	+	-	-
12,0	-	-	-	-	-	-	-	-	-	-	-	-	-	-	-	-	-	+	+	+	+	+	+	+	+	+	+	+	+	+	+	+	-
11,0	-	-	-	-	-	-	-	-	-	-	-	-	-	-	-	-	-	-	+	+	+	+	+	+	+	+	+	+	+	+	+	+	+
10,0	-	-	-	-	-	-	-	-	-	-	-	-	-	-	-	-	-	-	-	+	+	+	+	+	+	+	+	+	+	+	+	+	+
9,0	-	-	-	-	-	-	-	-	-	-	-	-	-	-	-	-	-	-	-	-	+	+	+	+	+	+	+	+	+	+	+	+	+
8,0	-	-	-	-	-	-	-	-	-	-	-	-	-	-	-	-	-	-	-	-	-	+	+	+	+	+	+	+	+	+	+	+	+
7,0	-	-	-	-	-	-	-	-	-	-	-	-	-	-	-	-	-	-	-	-	-	-	+	+	+	+	+	+	+	+	+	+	+
6,0	-	-	-	-	-	-	-	-	-	-	-	-	-	-	-	-	-	-	-	-	-	-	-	+	+	+	+	+	+	+	+	+	+
5,0	-	-	-	-	-	-	-	-	-	-	-	-	-	-	-	-	-	-	-	-	-	-	-	-	+	+	+	+	+	+	+	+	+
порожний	-	-	-	-	-	-	-	-	-	-	-	-	-	-	-	-	-	-	-	-	-	-	-	-	-	+	+	+	+	+	+	+	+

Таблица 26

Допускаемые сочетания масс брутто (Q_1, Q_2) контейнеров-цистерн длиной 20 футов, размещаемых в торцах платформы базой 13900 мм, 14400 мм, 14720 мм, при размещении в середине платформы груженого контейнера-цистерны массой брутто до 8 т включительно

Масса брутто контейнера-цистерны (Q_1), т	Масса брутто контейнера-цистерны (Q_2), т																															
	36,0	35,0	34,0	33,0	32,0	31,0	30,0	29,0	28,0	27,0	26,0	25,0	24,0	23,0	22,0	21,0	20,0	19,0	18,0	17,0	16,0	15,0	14,0	13,0	12,0	11,0	10,0	9,0	8,0	7,0	6,0	5,0	порож-ний
34,0-36,0	-	-	-	-	-	-	-	-	-	-	-	-	-	-	-	-	-	-	-	-	-	-	-	-	-	-	-	-	-	-	-	-	-
33,0	-	-	-	-	-	-	-	-	-	-	-	-	-	-	-	-	-	-	-	-	-	-	-	-	-	-	-	-	-	-	-	-	-
32,0	-	-	-	-	-	-	-	-	-	-	-	-	-	-	-	-	-	-	-	-	-	-	-	-	-	-	-	-	-	-	-	-	-
31,0	-	-	-	-	-	+	+	+	-	-	-	-	-	-	-	-	-	-	-	-	-	-	-	-	-	-	-	-	-	-	-	-	-
30,0	-	-	-	-	-	+	+	+	+	+	+	+	+	-	-	-	-	-	-	-	-	-	-	-	-	-	-	-	-	-	-	-	-
29,0	-	-	-	-	-	+	+	+	+	+	+	+	+	+	+	-	-	-	-	-	-	-	-	-	-	-	-	-	-	-	-	-	-
28,0	-	-	-	-	-	-	+	+	+	+	+	+	+	+	+	+	-	-	-	-	-	-	-	-	-	-	-	-	-	-	-	-	-
27,0	-	-	-	-	-	-	+	+	+	+	+	+	+	+	+	+	+	-	-	-	-	-	-	-	-	-	-	-	-	-	-	-	-
26,0	-	-	-	-	-	-	+	+	+	+	+	+	+	+	+	+	+	+	-	-	-	-	-	-	-	-	-	-	-	-	-	-	-
25,0	-	-	-	-	-	-	+	+	+	+	+	+	+	+	+	+	+	+	+	-	-	-	-	-	-	-	-	-	-	-	-	-	-
24,0	-	-	-	-	-	-	+	+	+	+	+	+	+	+	+	+	+	+	+	+	-	-	-	-	-	-	-	-	-	-	-	-	-
23,0	-	-	-	-	-	-	-	+	+	+	+	+	+	+	+	+	+	+	+	+	+	-	-	-	-	-	-	-	-	-	-	-	-
22,0	-	-	-	-	-	-	-	+	+	+	+	+	+	+	+	+	+	+	+	+	+	+	-	-	-	-	-	-	-	-	-	-	-
21,0	-	-	-	-	-	-	-	-	+	+	+	+	+	+	+	+	+	+	+	+	+	+	+	-	-	-	-	-	-	-	-	-	-
20,0	-	-	-	-	-	-	-	-	-	+	+	+	+	+	+	+	+	+	+	+	+	+	+	+	-	-	-	-	-	-	-	-	-
19,0	-	-	-	-	-	-	-	-	-	-	+	+	+	+	+	+	+	+	+	+	+	+	+	+	+	-	-	-	-	-	-	-	-
18,0	-	-	-	-	-	-	-	-	-	-	-	+	+	+	+	+	+	+	+	+	+	+	+	+	+	+	-	-	-	-	-	-	-
17,0	-	-	-	-	-	-	-	-	-	-	-	-	+	+	+	+	+	+	+	+	+	+	+	+	+	+	+	-	-	-	-	-	-
16,0	-	-	-	-	-	-	-	-	-	-	-	-	-	+	+	+	+	+	+	+	+	+	+	+	+	+	+	+	-	-	-	-	-
15,0	-	-	-	-	-	-	-	-	-	-	-	-	-	-	+	+	+	+	+	+	+	+	+	+	+	+	+	+	+	-	-	-	-
14,0	-	-	-	-	-	-	-	-	-	-	-	-	-	-	-	+	+	+	+	+	+	+	+	+	+	+	+	+	+	+	-	-	-
13,0	-	-	-	-	-	-	-	-	-	-	-	-	-	-	-	-	+	+	+	+	+	+	+	+	+	+	+	+	+	+	+	-	-
12,0	-	-	-	-	-	-	-	-	-	-	-	-	-	-	-	-	-	+	+	+	+	+	+	+	+	+	+	+	+	+	+	+	-
11,0	-	-	-	-	-	-	-	-	-	-	-	-	-	-	-	-	-	-	+	+	+	+	+	+	+	+	+	+	+	+	+	+	+
10,0	-	-	-	-	-	-	-	-	-	-	-	-	-	-	-	-	-	-	-	+	+	+	+	+	+	+	+	+	+	+	+	+	+
9,0	-	-	-	-	-	-	-	-	-	-	-	-	-	-	-	-	-	-	-	-	+	+	+	+	+	+	+	+	+	+	+	+	+
8,0	-	-	-	-	-	-	-	-	-	-	-	-	-	-	-	-	-	-	-	-	-	+	+	+	+	+	+	+	+	+	+	+	+
7,0	-	-	-	-	-	-	-	-	-	-	-	-	-	-	-	-	-	-	-	-	-	-	+	+	+	+	+	+	+	+	+	+	+
6,0	-	-	-	-	-	-	-	-	-	-	-	-	-	-	-	-	-	-	-	-	-	-	-	+	+	+	+	+	+	+	+	+	+
5,0	-	-	-	-	-	-	-	-	-	-	-	-	-	-	-	-	-	-	-	-	-	-	-	-	+	+	+	+	+	+	+	+	+
порожнний	-	-	-	-	-	-	-	-	-	-	-	-	-	-	-	-	-	-	-	-	-	-	-	-	-	+	+	+	+	+	+	+	+

Таблица 27

Допускаемые сочетания масс брутто (Q_1, Q_2) контейнеров-цистерн длиной 20 футов, размещаемых в торцах платформы базой 13900 мм, 14400 мм, 14720 мм, при размещении в середине платформы порожнего контейнера-цистерны

Масса брутто контейнера-цистерны (Q_1), т	Масса брутто контейнера-цистерны (Q_2), т																															
	36,0	35,0	34,0	33,0	32,0	31,0	30,0	29,0	28,0	27,0	26,0	25,0	24,0	23,0	22,0	21,0	20,0	19,0	18,0	17,0	16,0	15,0	14,0	13,0	12,0	11,0	10,0	9,0	8,0	7,0	6,0	5,0	порож-ний
34,0-36,0	-	-	-	-	-	-	-	-	-	-	-	-	-	-	-	-	-	-	-	-	-	-	-	-	-	-	-	-	-	-	-	-	-
33,0	-	-	-	+	+	+	-	-	-	-	-	-	-	-	-	-	-	-	-	-	-	-	-	-	-	-	-	-	-	-	-	-	-
32,0	-	-	-	+	+	+	+	+	+	+	+	-	-	-	-	-	-	-	-	-	-	-	-	-	-	-	-	-	-	-	-	-	-
31,0	-	-	-	+	+	+	+	+	+	+	+	+	+	-	-	-	-	-	-	-	-	-	-	-	-	-	-	-	-	-	-	-	-
30,0	-	-	-	-	+	+	+	+	+	+	+	+	+	+	-	-	-	-	-	-	-	-	-	-	-	-	-	-	-	-	-	-	-
29,0	-	-	-	-	+	+	+	+	+	+	+	+	+	+	+	-	-	-	-	-	-	-	-	-	-	-	-	-	-	-	-	-	-
28,0	-	-	-	-	+	+	+	+	+	+	+	+	+	+	+	+	-	-	-	-	-	-	-	-	-	-	-	-	-	-	-	-	-
27,0	-	-	-	-	+	+	+	+	+	+	+	+	+	+	+	+	+	-	-	-	-	-	-	-	-	-	-	-	-	-	-	-	-
26,0	-	-	-	-	+	+	+	+	+	+	+	+	+	+	+	+	+	+	-	-	-	-	-	-	-	-	-	-	-	-	-	-	-
25,0	-	-	-	-	-	+	+	+	+	+	+	+	+	+	+	+	+	+	+	-	-	-	-	-	-	-	-	-	-	-	-	-	-
24,0	-	-	-	-	-	+	+	+	+	+	+	+	+	+	+	+	+	+	+	+	-	-	-	-	-	-	-	-	-	-	-	-	-
23,0	-	-	-	-	-	-	+	+	+	+	+	+	+	+	+	+	+	+	+	+	+	-	-	-	-	-	-	-	-	-	-	-	-
22,0	-	-	-	-	-	-	-	+	+	+	+	+	+	+	+	+	+	+	+	+	+	+	-	-	-	-	-	-	-	-	-	-	-
21,0	-	-	-	-	-	-	-	-	+	+	+	+	+	+	+	+	+	+	+	+	+	+	+	-	-	-	-	-	-	-	-	-	-
20,0	-	-	-	-	-	-	-	-	-	+	+	+	+	+	+	+	+	+	+	+	+	+	+	+	-	-	-	-	-	-	-	-	-
19,0	-	-	-	-	-	-	-	-	-	-	+	+	+	+	+	+	+	+	+	+	+	+	+	+	+	-	-	-	-	-	-	-	-
18,0	-	-	-	-	-	-	-	-	-	-	-	+	+	+	+	+	+	+	+	+	+	+	+	+	+	+	-	-	-	-	-	-	-
17,0	-	-	-	-	-	-	-	-	-	-	-	-	+	+	+	+	+	+	+	+	+	+	+	+	+	+	+	-	-	-	-	-	-
16,0	-	-	-	-	-	-	-	-	-	-	-	-	-	+	+	+	+	+	+	+	+	+	+	+	+	+	+	+	-	-	-	-	-
15,0	-	-	-	-	-	-	-	-	-	-	-	-	-	-	+	+	+	+	+	+	+	+	+	+	+	+	+	+	+	-	-	-	-
14,0	-	-	-	-	-	-	-	-	-	-	-	-	-	-	-	+	+	+	+	+	+	+	+	+	+	+	+	+	+	+	-	-	-
13,0	-	-	-	-	-	-	-	-	-	-	-	-	-	-	-	-	+	+	+	+	+	+	+	+	+	+	+	+	+	+	+	-	-
12,0	-	-	-	-	-	-	-	-	-	-	-	-	-	-	-	-	-	+	+	+	+	+	+	+	+	+	+	+	+	+	+	+	-
11,0	-	-	-	-	-	-	-	-	-	-	-	-	-	-	-	-	-	-	+	+	+	+	+	+	+	+	+	+	+	+	+	+	-
10,0	-	-	-	-	-	-	-	-	-	-	-	-	-	-	-	-	-	-	-	+	+	+	+	+	+	+	+	+	+	+	+	+	+
9,0	-	-	-	-	-	-	-	-	-	-	-	-	-	-	-	-	-	-	-	-	+	+	+	+	+	+	+	+	+	+	+	+	+
8,0	-	-	-	-	-	-	-	-	-	-	-	-	-	-	-	-	-	-	-	-	-	+	+	+	+	+	+	+	+	+	+	+	+
7,0	-	-	-	-	-	-	-	-	-	-	-	-	-	-	-	-	-	-	-	-	-	-	+	+	+	+	+	+	+	+	+	+	+
6,0	-	-	-	-	-	-	-	-	-	-	-	-	-	-	-	-	-	-	-	-	-	-	-	+	+	+	+	+	+	+	+	+	+
5,0	-	-	-	-	-	-	-	-	-	-	-	-	-	-	-	-	-	-	-	-	-	-	-	-	+	+	+	+	+	+	+	+	+
порожний	-	-	-	-	-	-	-	-	-	-	-	-	-	-	-	-	-	-	-	-	-	-	-	-	-	-	+	+	+	+	+	+	+

Таблица 28

Допускаемые сочетания масс брутто двух контейнеров-цистерн длиной 20 футов, размещаемых на платформе базой 13900 мм, 14400 мм, 14720 мм в ее торцах

Масса брутто одного контейнера-цистерны, т	Масса брутто второго контейнера-цистерны, т																																
	36,0	35,0	34,0	33,0	32,0	31,0	30,0	29,0	28,0	27,0	26,0	25,0	24,0	23,0	22,0	21,0	20,0	19,0	18,0	17,0	16,0	15,0	14,0	13,0	12,0	11,0	10,0	9,0	8,0	7,0	6,0	5,0	порож-ний
34,0-36,0	-	+	+	+	+	+	+	+	+	-	-	-	-	-	-	-	-	-	-	-	-	-	-	-	-	-	-	-	-	-	-	-	-
33,0	-	+	+	+	+	+	+	+	+	+	+	-	-	-	-	-	-	-	-	-	-	-	-	-	-	-	-	-	-	-	-	-	-
32,0	-	-	+	+	+	+	+	+	+	+	+	+	-	-	-	-	-	-	-	-	-	-	-	-	-	-	-	-	-	-	-	-	-
31,0	-	-	+	+	+	+	+	+	+	+	+	+	+	-	-	-	-	-	-	-	-	-	-	-	-	-	-	-	-	-	-	-	-
30,0	-	-	+	+	+	+	+	+	+	+	+	+	+	+	-	-	-	-	-	-	-	-	-	-	-	-	-	-	-	-	-	-	-
29,0	-	-	+	+	+	+	+	+	+	+	+	+	+	+	+	-	-	-	-	-	-	-	-	-	-	-	-	-	-	-	-	-	-
28,0	-	-	+	+	+	+	+	+	+	+	+	+	+	+	+	+	-	-	-	-	-	-	-	-	-	-	-	-	-	-	-	-	-
27,0	-	-	-	+	+	+	+	+	+	+	+	+	+	+	+	+	+	-	-	-	-	-	-	-	-	-	-	-	-	-	-	-	-
26,0	-	-	-	+	+	+	+	+	+	+	+	+	+	+	+	+	+	+	-	-	-	-	-	-	-	-	-	-	-	-	-	-	-
25,0	-	-	-	-	+	+	+	+	+	+	+	+	+	+	+	+	+	+	+	-	-	-	-	-	-	-	-	-	-	-	-	-	-
24,0	-	-	-	-	-	+	+	+	+	+	+	+	+	+	+	+	+	+	+	+	-	-	-	-	-	-	-	-	-	-	-	-	-
23,0	-	-	-	-	-	-	+	+	+	+	+	+	+	+	+	+	+	+	+	+	+	-	-	-	-	-	-	-	-	-	-	-	-
22,0	-	-	-	-	-	-	-	+	+	+	+	+	+	+	+	+	+	+	+	+	+	+	-	-	-	-	-	-	-	-	-	-	-
21,0	-	-	-	-	-	-	-	-	+	+	+	+	+	+	+	+	+	+	+	+	+	+	+	-	-	-	-	-	-	-	-	-	-
20,0	-	-	-	-	-	-	-	-	-	+	+	+	+	+	+	+	+	+	+	+	+	+	+	+	-	-	-	-	-	-	-	-	-
19,0	-	-	-	-	-	-	-	-	-	-	+	+	+	+	+	+	+	+	+	+	+	+	+	+	+	-	-	-	-	-	-	-	-
18,0	-	-	-	-	-	-	-	-	-	-	-	+	+	+	+	+	+	+	+	+	+	+	+	+	+	+	-	-	-	-	-	-	-
17,0	-	-	-	-	-	-	-	-	-	-	-	-	+	+	+	+	+	+	+	+	+	+	+	+	+	+	+	-	-	-	-	-	-
16,0	-	-	-	-	-	-	-	-	-	-	-	-	-	+	+	+	+	+	+	+	+	+	+	+	+	+	+	+	-	-	-	-	-
15,0	-	-	-	-	-	-	-	-	-	-	-	-	-	-	+	+	+	+	+	+	+	+	+	+	+	+	+	+	+	-	-	-	-
14,0	-	-	-	-	-	-	-	-	-	-	-	-	-	-	-	+	+	+	+	+	+	+	+	+	+	+	+	+	+	+	-	-	-
13,0	-	-	-	-	-	-	-	-	-	-	-	-	-	-	-	-	+	+	+	+	+	+	+	+	+	+	+	+	+	+	-	-	-
12,0	-	-	-	-	-	-	-	-	-	-	-	-	-	-	-	-	-	+	+	+	+	+	+	+	+	+	+	+	+	+	+	-	-
11,0	-	-	-	-	-	-	-	-	-	-	-	-	-	-	-	-	-	-	+	+	+	+	+	+	+	+	+	+	+	+	+	+	-
10,0	-	-	-	-	-	-	-	-	-	-	-	-	-	-	-	-	-	-	-	+	+	+	+	+	+	+	+	+	+	+	+	+	-
9,0	-	-	-	-	-	-	-	-	-	-	-	-	-	-	-	-	-	-	-	-	+	+	+	+	+	+	+	+	+	+	+	+	+
8,0	-	-	-	-	-	-	-	-	-	-	-	-	-	-	-	-	-	-	-	-	-	+	+	+	+	+	+	+	+	+	+	+	+
7,0	-	-	-	-	-	-	-	-	-	-	-	-	-	-	-	-	-	-	-	-	-	-	+	+	+	+	+	+	+	+	+	+	+
6,0	-	-	-	-	-	-	-	-	-	-	-	-	-	-	-	-	-	-	-	-	-	-	-	-	+	+	+	+	+	+	+	+	+
5,0	-	-	-	-	-	-	-	-	-	-	-	-	-	-	-	-	-	-	-	-	-	-	-	-	-	+	+	+	+	+	+	+	+
порожний	-	-	-	-	-	-	-	-	-	-	-	-	-	-	-	-	-	-	-	-	-	-	-	-	-	-	-	+	+	+	+	+	+

5. Размещение и крепление грузов в упаковке – мягкий контейнер

5.1. Настоящий пункт устанавливает способы размещения и крепления грузов в упаковке – мягкий контейнер (далее – мягкий контейнер).

5.2. Мягкий контейнер МК-14-10 производства ЗАО «Новые технологии в перевозках» (ТУ 2297-001-56579756-06) имеет следующие параметры:

– максимальная масса брутто, т	14,1
– габаритные размеры в заполненном состоянии, мм:	
диаметр	2400+50
высота	2800+50

В полувагоне размещают пять мягких контейнеров непосредственно на пол симметрично относительно продольной и поперечной плоскостей симметрии вагона (рисунок 27). Погрузку производят от торцевых дверей (стен) к середине полувагона, при этом зазоры между крайними мягкими контейнерами и торцевыми дверями (стенами) не должны превышать 100 мм. Зазоры между мягкими контейнерами должны быть равными. После установки в вагон грузовые петли каждого мягкого контейнера вручную стягивают между собой.

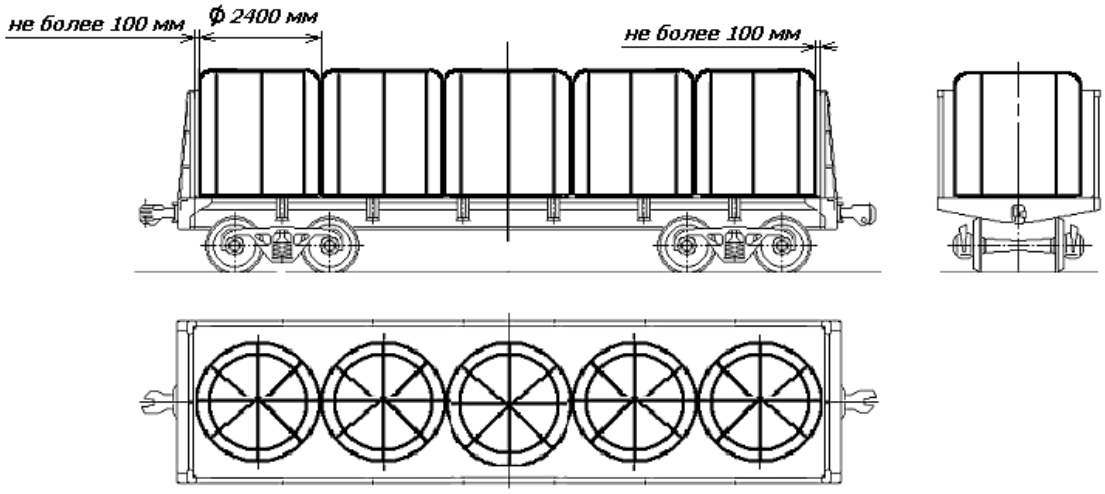

Рисунок 27 – Размещение мягких контейнеров МК-14-10 в полувагоне

5.3. Мягкие контейнеры типов МКР, МКС, МКО, изготовленные ЗАО ТК «ХИМПЭК» по ТУ 2297-003-40394291-02, ТУ 2297-004-40394291-02, ТУ 2297-005-40394291-02, ТУ 2297-006-40394291-02 и ТУ 2297-007-40394291-02, имеют массу брутто 0,5 – 2,0 т и диаметр (в заполненном состоянии) 760 – 1340 мм. Максимальная высота контейнера в заполненном состоянии не должна превышать удвоенной величины диаметра.

Схемы размещения и крепления мягких контейнеров в полувагонах приведены на рисунках 28, 29, 30.

Перед погрузкой отправитель принимает меры, исключающие повреждение мягких контейнеров элементами конструкции вагона.

Контейнеры размещают в полувагоне в вертикальном положении в один или два яруса по высоте (рисунок 28). Размещение контейнеров начинают от торцевых дверей (стен). Высота погрузки над уровнем верхнего обвязочного бруса полувагона не должна превышать 1/3 высоты контейнеров верхнего яруса, но не более 400 мм.

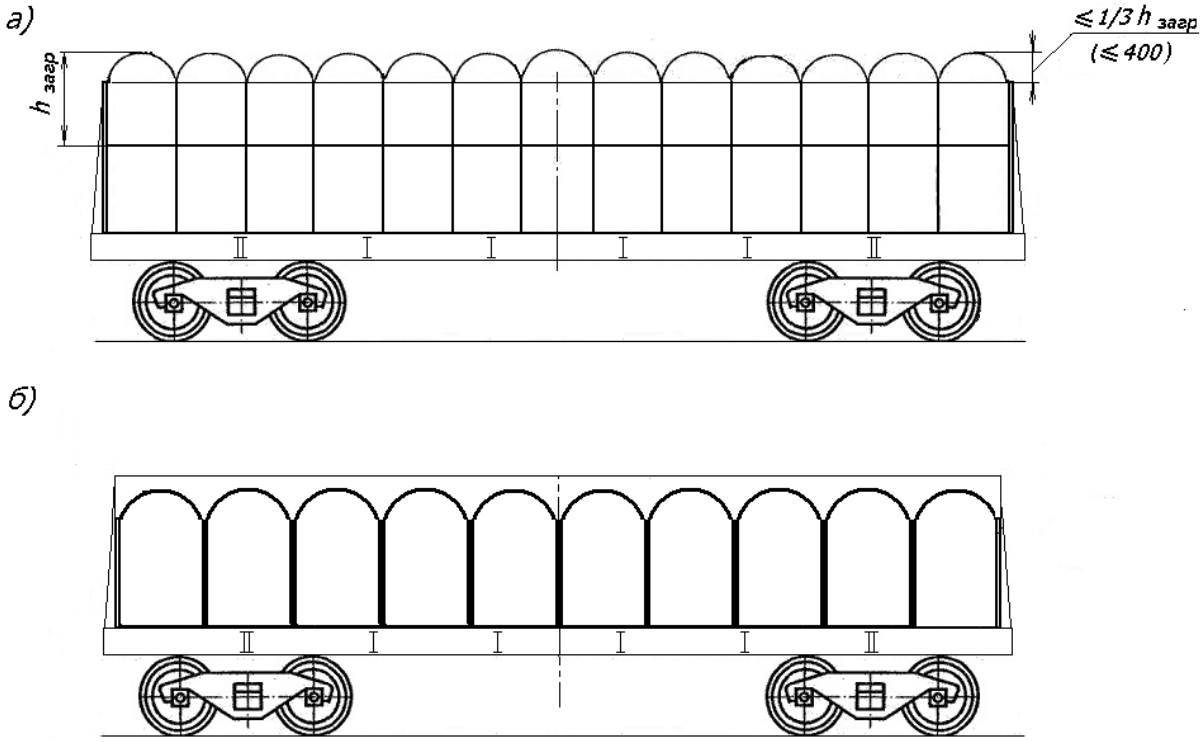

Рисунок 28 – Принципиальная схема размещения мягких контейнеров в полувагоне в один или два яруса по высоте
а – в два яруса по высоте; б – в один ярус по высоте
$h_{загр}$ – высота загруженного контейнера

Контейнеры в первом ярусе (рисунок 29) размещают по всей площади пола вплотную к торцевым дверям (стенам) полувагона, боковым стенам и друг к другу поперечными или продольными рядами (рисунок 29 б, г) или в шахматном порядке (рисунок 29 а, в). При этом в полувагонах с торцевыми дверями у торцевых дверей размещают поперечный ряд с наибольшим количеством контейнеров (рисунок 29 в). Количество контейнеров в первом ярусе определяется в зависимости от диаметра контейнера и внутренних размеров кузова полувагона.

Контейнеры во втором ярусе (рисунок 30) размещают аналогично первому ярусу. Допускается во втором ярусе размещать меньшее количество контейнеров, чем в первом. При этом их размещают двумя группами у торцевых дверей (стен).

При размещении в шахматном порядке допускается в группах второго яруса кососимметричное расположение контейнеров (рисунок 30 а, б, е). Допускается в группах второго яруса размещать разное количество контейнеров при условии, что общие массы этих групп различаются не более чем на 2,5 т.

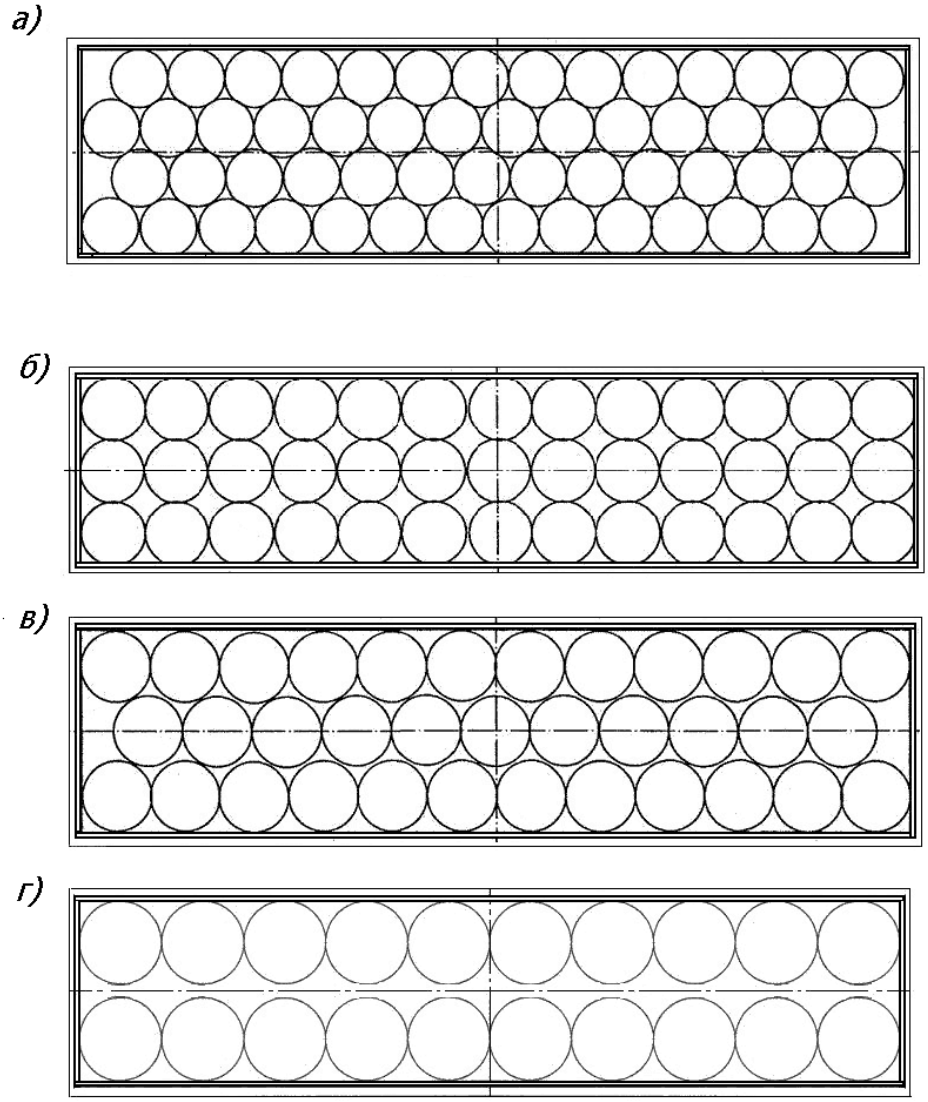

Рисунок 29 – Принципиальная схема размещения мягких контейнеров в первом ярусе
а – четыре контейнера по ширине; б, в – три контейнера по ширине;
г – два контейнера по ширине

Если высота заполненных контейнеров больше их диаметра, и второй ярус заполнен не полностью, несколько контейнеров, расположенных в торцах групп, обращенных к середине вагона, увязывают между собой за стропы увязкой из полимерного троса, ленты и т.п., имеющими прочность на разрыв не менее 200 кг. При этом необходимо увязывать не менее чем по два соседних контейнера, расположенных вдоль вагона, или (при размещении в шахматном порядке) не менее чем три соседних контейнера. Все увязываемые контейнеры должны быть размещены вплотную друг к другу. Варианты увязывания приведены на рисунке 30.

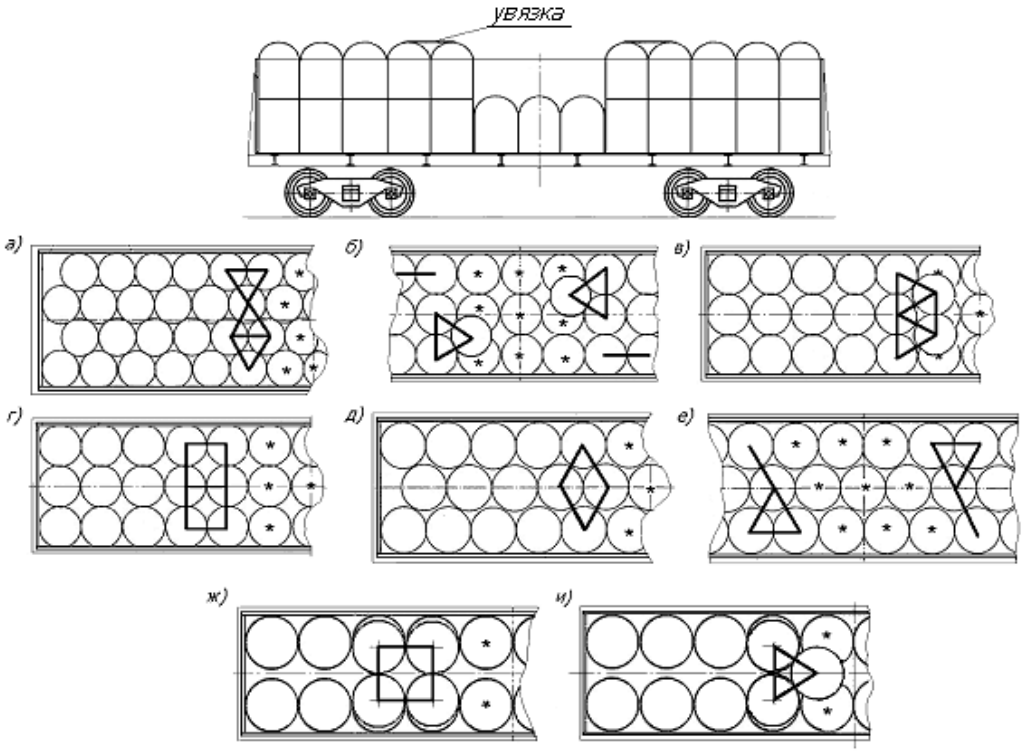

Рисунок 30 – Размещение мягких контейнеров во втором ярусе
* – обозначение контейнеров, размещенных в первом ярусе

5.4. Размещение и крепление других мягких контейнеров, соответствующих требованиям Международного стандарта ИСО (ISO) 21898 и имеющих такие же параметры, производится в соответствии с требованиями пункта 5.3 настоящей главы.

6. Размещение и крепление съемных кузовов

6.1. Настоящий пункт устанавливает способы размещения и крепления съемных кузовов закрытого типа классов С и А, отвечающих требованиям стандартов соответственно EN 284, EN 452 и EN 12410. Наружные размеры и максимальная масса брутто съемных кузовов приведены в таблице 29.

Таблица 29

Обозначение типа съемного кузова	Максимальная масса брутто, т	Максимальные габаритные размеры, мм			Длина по осям нижних фитингов, мм
		длина	ширина	высота	
С 715	16,0	7150	2500 (2600 *)	2670	5853
С 745		7450			
С 782		7820			
А 1219	34,0	12192			11985
А 1250		12500			
А 1320*		13200			
А 1360		13600			
А 1404*		14040			

*– для изотермических съемных кузовов

6.2. На платформе для крупнотоннажных контейнеров, а также на универсальной платформе, специально оборудованной упорами для закрепления контейнеров, базой 9720 мм размещают один съемный кузов класса С или класса А симметрично относительно поперечной плоскости симметрии платформы.

6.3. На платформах для крупнотоннажных контейнеров базой 13900 мм, 14400 мм, 14720 мм размещают два съемных кузова типа С 715 (рисунок 31) или один съемный кузов типов С 745, С 782 или один съемный кузов класса А.

Один съемный кузов размещают на платформе симметрично относительно поперечной плоскости симметрии платформы.

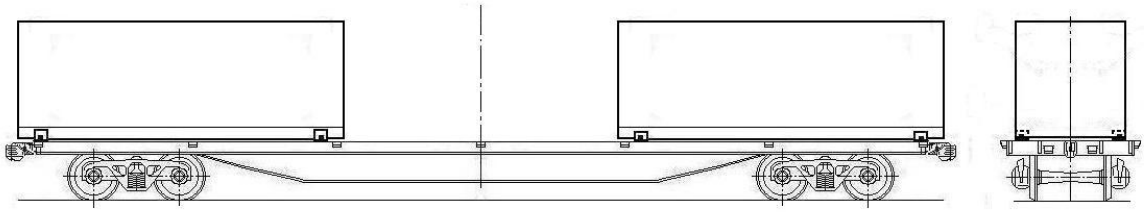

Рисунок 31

Подбор съемных кузовов типа С 715 для размещения на одной платформе производят в зависимости от их массы брутто в соответствии с таблицей 30.

При пользовании таблицей 30 фактическую массу брутто съемных кузовов округляют до ближайшего большего целого значения в тоннах.

Таблица 30

Допускаемые сочетания масс брутто двух съемных кузовов типа С 715, размещаемых на одной платформе базой 13900 мм, 14400 мм, 14720 мм

		Масса брутто второго съемного кузова, т														
		16,0	15,0	14,0	13,0	12,0	11,0	10,0	9,0	8,0	7,0	6,0	5,0	4,0	3,0	порожний
Масса брутто одного съемного кузова, т	16,0	+	+	+	+	+	+	+	-	-	-	-	-	-	-	-
	15,0	+	+	+	+	+	+	+	+	-	-	-	-	-	-	-
	14,0	+	+	+	+	+	+	+	+	+	-	-	-	-	-	-
	13,0	+	+	+	+	+	+	+	+	+	+	-	-	-	-	-
	12,0	+	+	+	+	+	+	+	+	+	+	+	-	-	-	-
	11,0	+	+	+	+	+	+	+	+	+	+	+	-	-	-	-
	10,0	+	+	+	+	+	+	+	+	+	+	+	+	-	-	-
	9,0	-	+	+	+	+	+	+	+	+	+	+	+	+	-	-
	8,0	-	-	+	+	+	+	+	+	+	+	+	+	+	-	-
	7,0	-	-	-	+	+	+	+	+	+	+	+	+	+	+	-
	6,0	-	-	-	-	+	+	+	+	+	+	+	+	+	+	-
	5,0	-	-	-	-	-	-	+	+	+	+	+	+	+	+	+
	4,0	-	-	-	-	-	-	-	+	+	+	+	+	+	+	+
	3,0	-	-	-	-	-	-	-	-	-	+	+	+	+	+	+
	порожний	-	-	-	-	-	-	-	-	-	-	-	+	+	+	+

SZMGSZ 14. MELLÉKLET 9. FEJEZET

KONTÉNEREK ÉS CSEREFELÉPÍTMÉNYEK ELHELYEZÉSE ÉS BIZTOSÍTÁSA

1. Általános rendelkezések

1.1. Ez a fejezet szabályozza:
– az univerzális közepes konténerek;
– a nagykonténerek;
– áruk lágyfalú konténer csomagolásban;
– cserefelépítmények
elhelyezésének és biztosításának módját.

1.2. A vasúti kocsiba berakott konténerek, lágyfalú konténerbe csomagolt áruk és cserefelépítmények összes bruttó tömege nem lehet nagyobb a vasúti kocsi engedélyezett terhelési határánál.

1.3. A 20 angol láb hosszúságú, 24 tonnánál nagyobb bruttó tömegű, illetve a 40 és 45 angol láb hosszúságú, 30,48 tonnánál nagyobb bruttó tömegű nagykonténerek és a 40 angol láb hosszúságú, 30,48 tonnánál nagyobb bruttó tömegű cserefelépítményeket olyan nagykonténer szállító pőrekocsikba kell berakni, amelyek műszaki jellemzőiket tekintve alkalmasak az ilyen tömegű konténerek és cserefelépítmények fuvarozására.

1.4. A kocsi padlóját, a konténerek felfekvő felületeit és a konténerek sarokelemeit meg kell tisztítani a hótól, jégtől, eltömődéstől. Téli időszakban a konténerrögzítő tüskékkel nem ellátott, általános rendeltetésű vasúti kocsik padlóját 2 mm vastagságban be kell teríteni száraz homokkal.

1.5. A konténereknek konténerrögzítő tüskékkel nem ellátott, általános rendeltetésű vasúti pőrekocsikba történő berakásakor a pőrekocsik homlokajtóit homlokrakoncákkal kell biztosítani a jelen Szabályzat 1. Fejezetében foglaltaknak megfelelően.

1.6. A nagykonténert a konténerszállító pőrekocsi négy tüskéjére úgy kell berakni, hogy az előzetesen üzemi (függőleges) helyzetbe állított tüskék behatoljanak a konténer alsó sarokelemeibe. A konténer biztosításához nem használt rögzítőtüskéket (amelyek a konténer alatt lesznek) a rakodást megelőzően üzemen kívüli állásba kell állítani. A konténerek berakását követően a sarokelemek oldalnyílásain keresztül ellenőrizni kell a tüskék helyes (függőleges) üzemi helyzetét.

1.7. A nagykonténer sarokelemei egyikének felfekvési síkja, illetve a pőrekocsi támlapjának síkja között legfeljebb 30 mm hézag megengedett.

2. Az univerzális közepes konténerek berakása és biztosítása

2.1. Ez a pont szabályozza az univerzális közepes konténerek elrendezési és biztosítási módját. A konténerek paramétereit az 1. táblázat tartalmazza.

1. táblázat

A konténer típusméretének jelölése	Maximális bruttó tömege, t	Külső méretei, mm		
		hosszúság	szélesség	magasság
UUKP-5 (6)	6,0	2100	2650	2591
UUKP-5	5,0	2100	2650	2591
UUK-5 (6)	6,0	2100	2650	2400
UUK-5	5,0	2100	2650	2400
UUK-5 U	5,0	2100	1325	2400
UUKP-3 (5)	5,0	2100	1325	2591
UUK-3 (5)	5,0	2100	1325	2400
UUK-3	3,0	2100	1325	2400

Az UUKP-5 (6), UUKP-5, UUK-5 (6), UUK-5 típusméretű konténerek a szöveg további részében 5 tonnás konténerként, az UUK-5 U, UUKP-3 (5), UUK-3 (5), UUK-3 típusméretű konténerek 3 tonnás konténerként vannak jelölve.

2.2. A konténerek berakhatók:

– magas oldalfalú nyitott kocsik vagy fedett kocsik alvázára épített, közepes konténerek szállítására szolgáló (a továbbiakban: konténerszállító) kocsikba;

– magas oldalfalú nyitott kocsikba;

– alacsony oldalfalú pőrekocsikba.

2.3. A konténerek elrendezési vázlatrajzait az 1-8. ábrák tartalmazzák. A vázlatrajzokon alkalmazott jelölések jelentése a következő: téglalap – 5 tonnás konténerek, téglalap egymást keresztező átlókkal – 3 tonnás konténerek; megvastagított vonalak – a konténerek ajtói; nyilak – a rakott konténereknek az ajtókhoz való hozzáférés megelőzése céljából való eltolását jelzik.

A kocsin hosszabbik oldalukkal keresztben elhelyezett rakott konténereket ajtóval a kocsi másik-másik szemközti oldalfalához kell felváltva eltolni. Az üres konténerek berakása megengedett a kocsi oldalfala irányában történő eltolás nélkül is.

2.4. Egy vasúti kocsiba 3 tonnás és 5 tonnás konténereket együtt is lehet berakni.

Minden 5 tonnás konténer helyettesíthető két 3 tonnással. Az ilyen csere lehetőségét a 2-8. ábrákon pontvonal jelzi. Ebben az esetben a hosszabbik oldalukkal hosszában elhelyezett 3 tonnás konténereket a vasúti kocsi hosszirányú szimmetriasíkjára szimmetrikusan, szorosan egymáshoz kell állítani; a hosszabbik oldalukkal keresztben elhelyezett rakott 3 tonnás konténereket ajtóval a kocsi másik-másik szemközti oldalfalához kell felváltva eltolni.

Két 3 tonnás konténer helyettesíthető egy 5 tonnással, hosszabbik oldalának hosszirányú elhelyezésével, és ajtóval szorosan a kocsi (pőrekocsi) oldalfalához állítva.

Rakott konténerekkel együtt megengedett üres konténerek berakása is, azonban ebben az esetben az üres konténereket a vasúti kocsi középső részén kell elhelyezni.

a)

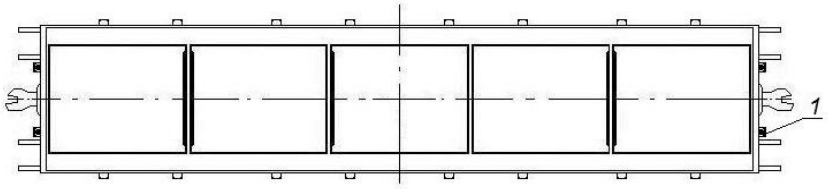

b)

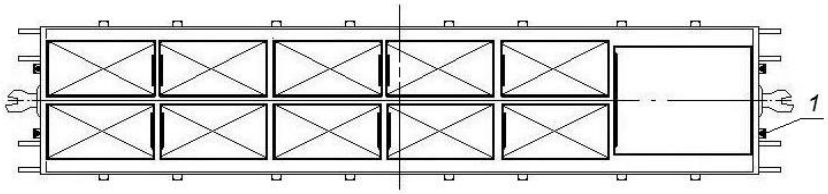

1. ábra – A konténerek elrendezése 13300 mm belső szekrényhosszúságú, általános rendeltetésű pőrekocsiban
1 – homlokrakonca

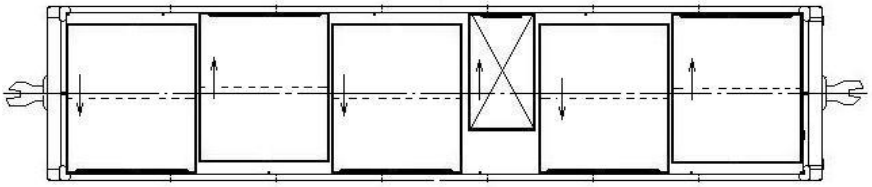

2. ábra – A konténerek elrendezése 12228 mm belső szekrényhosszúságú, magas oldalfalú teherkocsiban és konténerszállító kocsiban

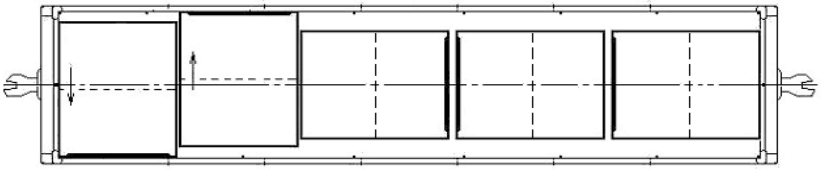

3. ábra – A konténerek elrendezése 12324 mm belső szekrényhosszúságú, magas oldalfalú teherkocsiban és konténerszállító kocsiban

a)

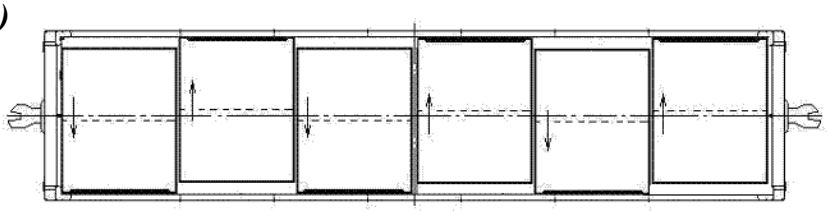

b)

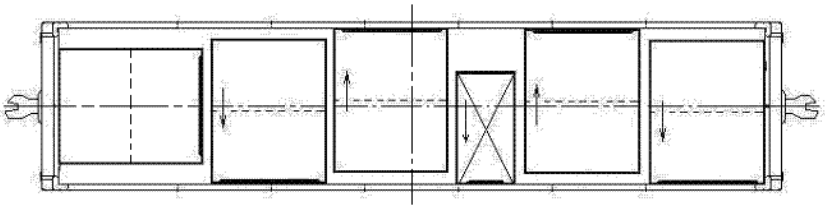

4. ábra – A konténerek elrendezése 12690 - 12750 mm belső szekrényhosszúságú, magas oldalfalú teherkocsiban

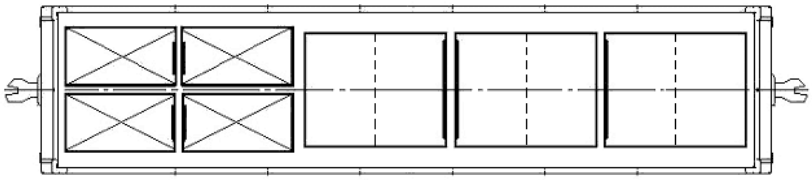

5. ábra – A konténerek elrendezése konténerszállító kocsiban, kívülről a sarokrakoncákhoz erősített gerendakapocs vagy gerenda homlokbiztosítással

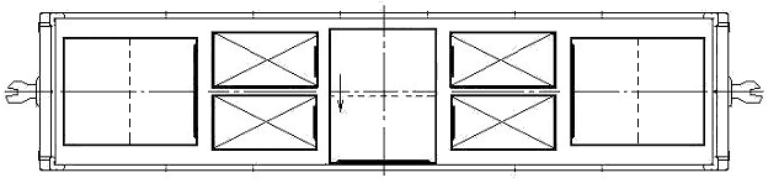

6. ábra – A konténerek elrendezése konténerszállító kocsiban, belülről a sarokrakoncákhoz erősített támgerenda homlokbiztosítással

a)

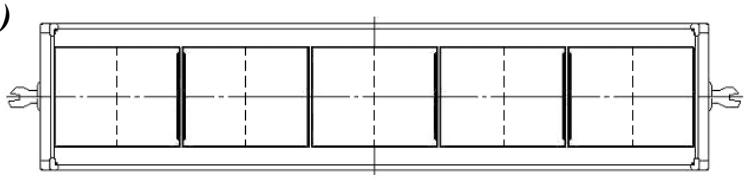

b)

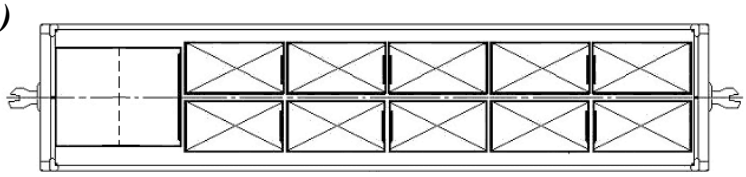

7. ábra – A konténerek elrendezése 13430 mm belső szekrényhosszúságú konténerszállító kocsiban

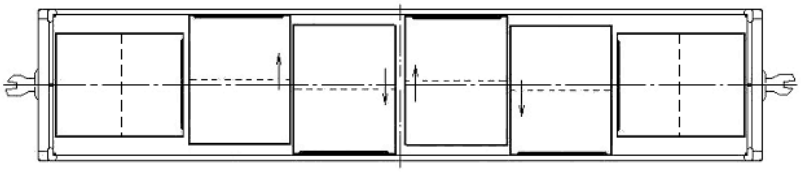

8. ábra – A konténerek elrendezése 14190 mm belső szekrényhosszúságú konténerszállító kocsiban

3. A nagykonténerek berakása és biztosítása

3.1. Ez a pont szabályozza az olyan konténerek elrendezési és biztosítási módját, amelyeknak van szilárd oldal és homlokfala, padlózata, tetővel rendelkeznek, vagy nem rendelkeznek, és megfelelnek az 1. sorozatú áruszállító konténerekkel szemben támasztott ISO követelményeknek (a továbbiakban: nagykonténerek). A konténerek külső méreteit a 2. táblázat tartalmazza.

2. táblázat

A konténer típusának jelölése	hosszúság		szélesség	magasság
	mm	angol láb	mm	mm
1EEE	13716	45*	2438	2896
1EE				2591
1AAA	12192	40*	2438	2896
1AA				2591
1A				2438
1AX				<2438
1CC	6058	20*	2438	2591
1C				2438
1CX				<2438

* – A hosszúság egyezményes értéke.

3.2. A konténereket a pőrekocsiban ajtóval egymásnak fordítva kell elhelyezni. A fuvarozásban részt vevő vasutak egymás közötti megállapodása alapján megengedett a konténerek kifelé elhelyezkedő ajtókkal történő berakása is.

Ajtóval kifelé berakott üres konténerek esetén, a pőrekocsi végében elhelyezett egy vagy két üres konténer esetén (12. ábra) a konténer ajtóit a feladási vasút vagy az átrakást végző vasút belső előírásainak megfelelően megtekert lágyvashuzal hurokkal kell biztosítani.

3.3. A különböző bruttó tömegű konténerek egy vasúti kocsiban történő együvérakásának engedélyezett lehetőségeit a 3 – 16. táblázatok tartalmazzák, ahol az együvérakás lehetősége «+» jellel van feltüntetve.

A táblázatok használata során a konténerek tényleges bruttó tömegét a következő egész értékre kell felkerekíteni. A bruttó tömeg 30,0 – 30,48 t közötti értékei 30,48 tonnával kell egyenlőnek tekintendők.

3.4. A nagykonténer-szállító, valamint általános rendeltetésű, konténerrögzítő tüskékkel külön ellátott, 9720 mm forgócsap távolságú pőrekocsikon két darab 20 láb hosszúságú konténer (9.a ábra), egy darab 20 láb hosszúságú konténer (9.b ábra) vagy egy darab 40 láb hosszúságú konténer (9.c ábra) helyezhető el. Az egy darab 20 láb hosszúságú konténert a pőrekocsi keresztirányú szimmetriasíkjára szimmetrikusan kell elhelyezni.

Az egy pőrekocsiba barakandó 20 láb hosszúságú konténereket bruttó tömegüktől függően, a 3. táblázatban foglaltaknak megfelelően kell kiválogatni.

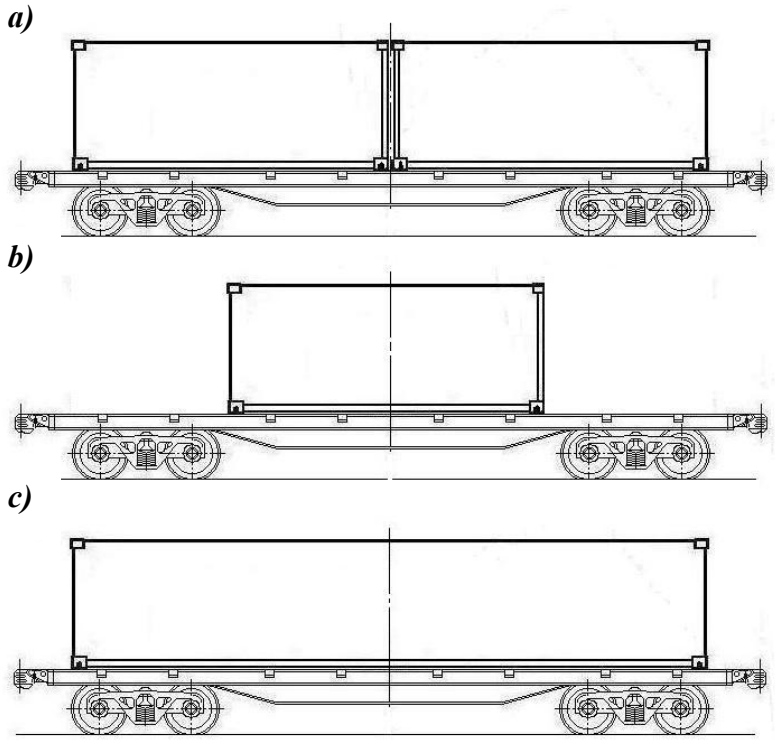

9. ábra – A konténerek elrendezése nagykonténer-szállító, valamint általános rendeltetésű, konténerrögzítő tüskékkel külön ellátott, 9720 mm forgócsap távolságú pőrekocsikon

3. táblázat

Egy darab 9720 mm forgócsap távolságú pőrekocsiba együtt berakható két darab 20 láb hosszúságú konténer engedélyezett tömegadatai

Az egyik konténer bruttó tömege, t	A második konténer bruttó tömege, t																																
	36,0	35,0	34,0	33,0	32,0	31,0	30,0	29,0	28,0	27,0	26,0	25,0	24,0	23,0	22,0	21,0	20,0	19,0	18,0	17,0	16,0	15,0	14,0	13,0	12,0	11,0	10,0	9,0	8,0	7,0	6,0	5,0	üres
36,0	-	-	-	-	-	-	-	+	+	+	+	+	-	-	-	-	-	-	-	-	-	-	-	-	-	-	-	-	-	-	-	-	-
35,0	-	-	+	+	+	+	+	+	+	+	+	+	+	-	-	-	-	-	-	-	-	-	-	-	-	-	-	-	-	-	-	-	-
34,0	-	+	+	+	+	+	+	+	+	+	+	+	+	+	+	-	-	-	-	-	-	-	-	-	-	-	-	-	-	-	-	-	-
33,0	-	+	+	+	+	+	+	+	+	+	+	+	+	+	+	+	-	-	-	-	-	-	-	-	-	-	-	-	-	-	-	-	-
32,0	-	+	+	+	+	+	+	+	+	+	+	+	+	+	+	+	+	-	-	-	-	-	-	-	-	-	-	-	-	-	-	-	-
31,0	-	+	+	+	+	+	+	+	+	+	+	+	+	+	+	+	+	+	-	-	-	-	-	-	-	-	-	-	-	-	-	-	-
30,0	-	+	+	+	+	+	+	+	+	+	+	+	+	+	+	+	+	+	+	-	-	-	-	-	-	-	-	-	-	-	-	-	-
29,0	+	+	+	+	+	+	+	+	+	+	+	+	+	+	+	+	+	+	+	+	-	-	-	-	-	-	-	-	-	-	-	-	-
28,0	+	+	+	+	+	+	+	+	+	+	+	+	+	+	+	+	+	+	+	+	+	-	-	-	-	-	-	-	-	-	-	-	-
27,0	+	+	+	+	+	+	+	+	+	+	+	+	+	+	+	+	+	+	+	+	+	+	-	-	-	-	-	-	-	-	-	-	-
26,0	+	+	+	+	+	+	+	+	+	+	+	+	+	+	+	+	+	+	+	+	+	+	+	-	-	-	-	-	-	-	-	-	-
25,0	+	+	+	+	+	+	+	+	+	+	+	+	+	+	+	+	+	+	+	+	+	+	+	+	-	-	-	-	-	-	-	-	-
24,0	-	+	+	+	+	+	+	+	+	+	+	+	+	+	+	+	+	+	+	+	+	+	+	+	+	-	-	-	-	-	-	-	-
23,0	-	-	+	+	+	+	+	+	+	+	+	+	+	+	+	+	+	+	+	+	+	+	+	+	+	+	-	-	-	-	-	-	-
22,0	-	-	+	+	+	+	+	+	+	+	+	+	+	+	+	+	+	+	+	+	+	+	+	+	+	+	+	-	-	-	-	-	-
21,0	-	-	-	+	+	+	+	+	+	+	+	+	+	+	+	+	+	+	+	+	+	+	+	+	+	+	+	+	-	-	-	-	-
20,0	-	-	-	-	+	+	+	+	+	+	+	+	+	+	+	+	+	+	+	+	+	+	+	+	+	+	+	+	+	-	-	-	-
19,0	-	-	-	-	-	+	+	+	+	+	+	+	+	+	+	+	+	+	+	+	+	+	+	+	+	+	+	+	+	+	+	-	-
18,0	-	-	-	-	-	-	+	+	+	+	+	+	+	+	+	+	+	+	+	+	+	+	+	+	+	+	+	+	+	+	+	-	-
17,0	-	-	-	-	-	-	-	+	+	+	+	+	+	+	+	+	+	+	+	+	+	+	+	+	+	+	+	+	+	+	+	+	-
16,0	-	-	-	-	-	-	-	-	+	+	+	+	+	+	+	+	+	+	+	+	+	+	+	+	+	+	+	+	+	+	+	+	+
15,0	-	-	-	-	-	-	-	-	-	+	+	+	+	+	+	+	+	+	+	+	+	+	+	+	+	+	+	+	+	+	+	+	+
14,0	-	-	-	-	-	-	-	-	-	-	+	+	+	+	+	+	+	+	+	+	+	+	+	+	+	+	+	+	+	+	+	+	+
13,0	-	-	-	-	-	-	-	-	-	-	-	+	+	+	+	+	+	+	+	+	+	+	+	+	+	+	+	+	+	+	+	+	+
12,0	-	-	-	-	-	-	-	-	-	-	-	-	+	+	+	+	+	+	+	+	+	+	+	+	+	+	+	+	+	+	+	+	+
11,0	-	-	-	-	-	-	-	-	-	-	-	-	-	+	+	+	+	+	+	+	+	+	+	+	+	+	+	+	+	+	+	+	+
10,0	-	-	-	-	-	-	-	-	-	-	-	-	-	-	+	+	+	+	+	+	+	+	+	+	+	+	+	+	+	+	+	+	+
9,0	-	-	-	-	-	-	-	-	-	-	-	-	-	-	-	+	+	+	+	+	+	+	+	+	+	+	+	+	+	+	+	+	+
8,0	-	-	-	-	-	-	-	-	-	-	-	-	-	-	-	-	+	+	+	+	+	+	+	+	+	+	+	+	+	+	+	+	+
7,0	-	-	-	-	-	-	-	-	-	-	-	-	-	-	-	-	-	+	+	+	+	+	+	+	+	+	+	+	+	+	+	+	+
6,0	-	-	-	-	-	-	-	-	-	-	-	-	-	-	-	-	-	-	+	+	+	+	+	+	+	+	+	+	+	+	+	+	+
5,0	-	-	-	-	-	-	-	-	-	-	-	-	-	-	-	-	-	-	-	+	+	+	+	+	+	+	+	+	+	+	+	+	+
üres	-	-	-	-	-	-	-	-	-	-	-	-	-	-	-	-	-	-	-	-	+	+	+	+	+	+	+	+	+	+	+	+	+

3.5. A 13900 mm, 14400 mm és 14720 mm forgócsap távolságú nagykonténer-szállító pőrekocsikon elhelyezhetőek:

– 20 láb hosszúságú konténerek (10–13. ábrák);

– egy darab 40 láb hosszúságú konténer és egy darab 20 láb hosszúságú konténer (14. ábra);

– egy darab 40 láb hosszúságú konténer (15. ábra);

Az egy pőrekocsiba barakandó konténereket bruttó tömegüktől függően a 10., 12. és 14. ábrákon bemutatott vázlatrajzok alapján, a 4 – 15. táblázatokban foglaltaknak megfelelően, a 11. ábrán látható vázlatrajz alapján a 3. táblázatban foglaltaknak megfelelően kell kiválogatni.

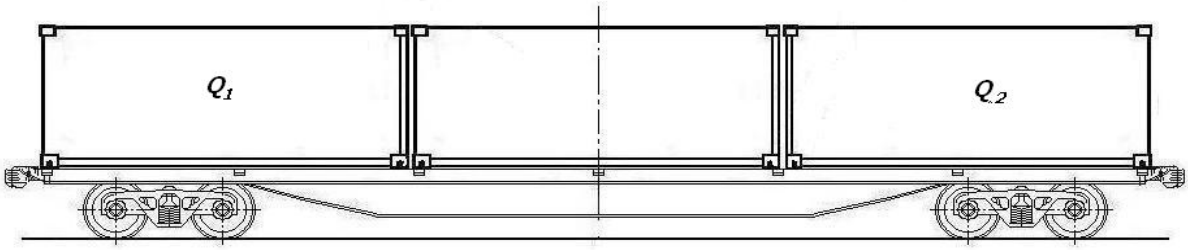

10. ábra – Három darab 20 láb hosszúságú konténer elhelyezése a 13900 mm, 14400 mm és 14720 mm forgócsap távolságú nagykonténer-szállító pőrekocsiban

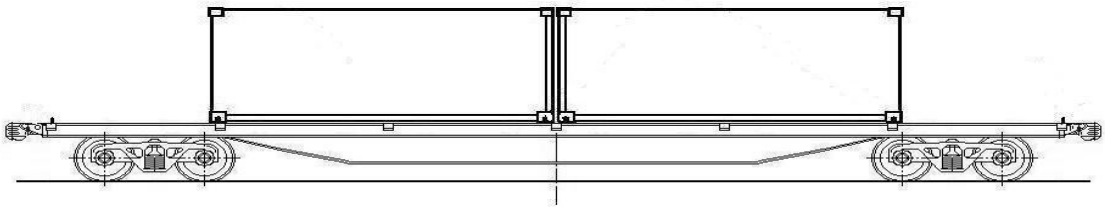

11. ábra – Kettő darab 20 láb hosszúságú konténer elhelyezése a 13900 mm, 14400 mm és 14720 mm forgócsap távolságú nagykonténer-szállító pőrekocsik középső részén

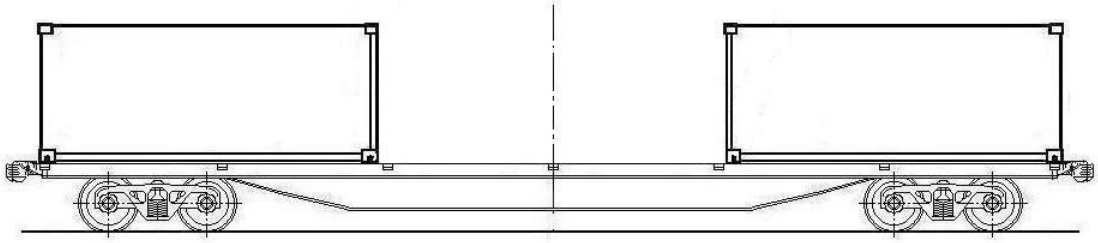

12. ábra – Kettő darab 20 láb hosszúságú konténer elhelyezése a 13900 mm, 14400 mm és 14720 mm forgócsap távolságú nagykonténer-szállító pőrekocsik homlokrészeinél

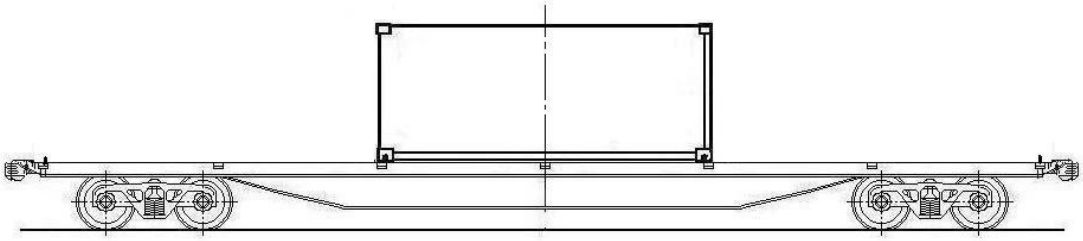

13. ábra – Egy darab 20 láb hosszúságú konténer elhelyezése a 13900 mm, 14400 mm és 14720 mm forgócsap távolságú nagykonténer-szállító pőrekocsiban

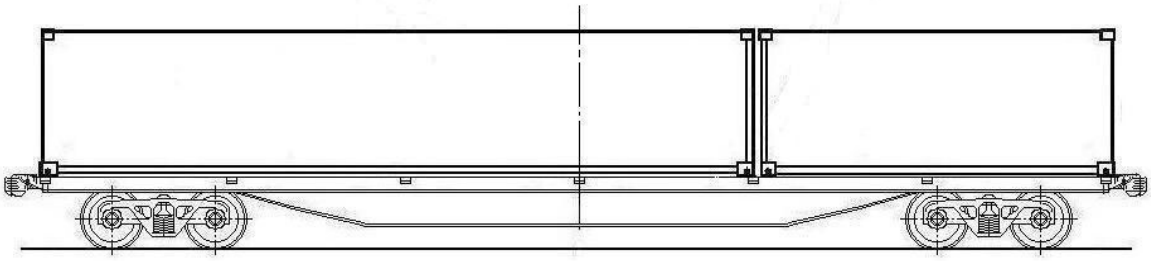

14. ábra – Egy darab 40 láb hosszúságú és egy darab 20 láb hosszúságú konténer elhelyezése a 13900 mm, 14400 mm és 14720 mm forgócsap távolságú nagykonténer-szállító pőrekocsikban

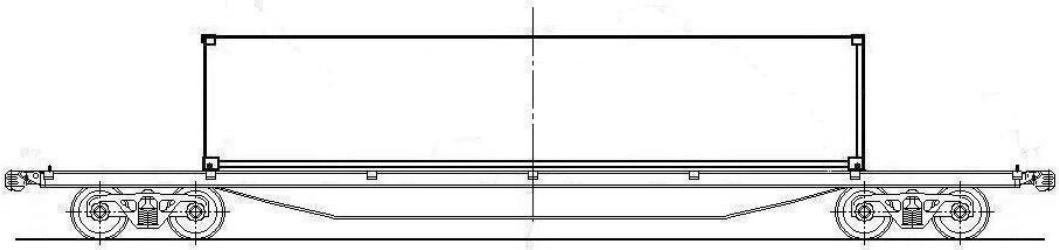

15. ábra – Egy darab 40 láb hosszúságú konténer elhelyezése a 13900 mm, 14400 mm és 14720 mm forgócsap távolságú nagykonténer-szállító pőrekocsiban

4. táblázat

A 20 láb hosszúságú, egyazon pőrekocsi két végére berakható konténerek engedélyezett bruttó (Q_1, Q_2) tömege azzal a feltétellel, hogy a kocsi közepére 32 tonnánál nagyobb, legfeljebb 36 t tömegű konténert raknak be

A konténer bruttó (Q_1) tömege, t	A konténer bruttó (Q_2) tömege, t																															
	36,0	35,0	34,0	33,0	32,0	31,0	30,0	29,0	28,0	27,0	26,0	25,0	24,0	23,0	22,0	21,0	20,0	19,0	18,0	17,0	16,0	15,0	14,0	13,0	12,0	11,0	10,0	9,0	8,0	7,0	6,0	5,0	üres
36,0	-	-	-	-	-	-	-	-	-	-	-	-	-	-	-	-	-	-	-	-	-	-	-	-	-	-	-	-	-	-	-	-	-
35,0	-	-	-	-	-	-	-	-	-	-	-	-	-	-	-	-	-	-	-	-	-	-	-	-	-	-	-	-	-	-	-	-	-
34,0	-	-	-	-	-	-	-	-	-	-	-	-	-	-	-	-	-	-	-	-	-	-	-	-	-	-	-	-	-	-	-	-	-
33,0	-	-	-	-	-	-	-	-	-	-	-	-	-	-	-	-	-	-	-	-	-	-	-	-	-	-	-	-	-	-	-	-	-
32,0	-	-	-	-	-	-	-	-	-	-	-	-	-	-	-	-	-	-	-	-	-	-	-	-	-	-	-	-	-	-	-	-	-
31,0	-	-	-	-	-	-	-	-	-	-	-	-	-	-	-	-	-	-	-	-	-	-	-	-	-	-	-	-	-	-	-	-	-
30,0	-	-	-	-	-	-	-	-	-	-	-	-	-	-	-	-	-	-	-	-	-	-	-	-	-	-	-	-	-	-	-	-	-
29,0	-	-	-	-	-	-	-	-	-	-	-	-	-	-	-	-	-	-	-	-	-	-	-	-	-	-	-	-	-	-	-	-	-
28,0	-	-	-	-	-	-	-	-	-	-	-	-	-	-	-	-	-	-	-	-	-	-	-	-	-	-	-	-	-	-	-	-	-
27,0	-	-	-	-	-	-	-	-	-	-	-	-	-	-	-	-	-	-	-	-	-	-	-	-	-	-	-	-	-	-	-	-	-
26,0	-	-	-	-	-	-	-	-	-	-	-	-	-	-	-	-	-	-	-	-	-	-	-	-	-	-	-	-	-	-	-	-	-
25,0	-	-	-	-	-	-	-	-	-	-	-	-	-	-	-	-	-	-	-	-	-	-	-	-	-	-	-	-	-	-	-	-	-
24,0	-	-	-	-	-	-	-	-	-	-	-	-	-	-	-	-	-	-	-	-	-	-	-	-	-	-	-	-	-	-	-	-	-
23,0	-	-	-	-	-	-	-	-	-	-	-	-	-	-	-	-	-	-	-	-	-	-	-	-	-	-	-	-	-	-	-	-	-
22,0	-	-	-	-	-	-	-	-	-	-	-	-	-	-	-	-	-	-	-	-	-	-	-	-	-	-	-	-	-	-	-	-	-
21,0	-	-	-	-	-	-	-	-	-	-	-	-	-	-	-	-	-	-	-	-	-	-	-	-	-	-	-	-	-	-	-	-	-
20,0	-	-	-	-	-	-	-	-	-	-	-	-	-	-	-	-	-	-	-	-	-	-	-	-	-	-	-	-	-	-	-	-	-
19,0	-	-	-	-	-	-	-	-	-	-	-	-	-	-	-	-	-	-	-	-	-	-	-	-	-	-	-	-	-	-	-	-	-
18,0	-	-	-	-	-	-	-	-	-	-	-	-	-	-	-	-	-	-	-	-	-	-	-	-	-	-	-	-	-	-	-	-	-
17,0	-	-	-	-	-	-	-	-	-	-	-	-	-	-	-	-	-	-	-	-	-	-	-	-	-	-	-	-	-	-	-	-	-
16,0	-	-	-	-	-	-	-	-	-	-	-	-	-	-	-	-	-	-	-	-	+	+	+	+	+	-	-	-	-	-	-	-	-
15,0	-	-	-	-	-	-	-	-	-	-	-	-	-	-	-	-	-	-	-	-	+	+	+	+	+	+	+	-	-	-	-	-	-
14,0	-	-	-	-	-	-	-	-	-	-	-	-	-	-	-	-	-	-	-	-	+	+	+	+	+	+	+	+	-	-	-	-	-
13,0	-	-	-	-	-	-	-	-	-	-	-	-	-	-	-	-	-	-	-	-	+	+	+	+	+	+	+	+	+	+	-	-	-
12,0	-	-	-	-	-	-	-	-	-	-	-	-	-	-	-	-	-	-	-	-	+	+	+	+	+	+	+	+	+	+	+	-	-
11,0	-	-	-	-	-	-	-	-	-	-	-	-	-	-	-	-	-	-	-	-	-	+	+	+	+	+	+	+	+	+	+	+	-
10,0	-	-	-	-	-	-	-	-	-	-	-	-	-	-	-	-	-	-	-	-	-	+	+	+	+	+	+	+	+	+	+	+	+
9,0	-	-	-	-	-	-	-	-	-	-	-	-	-	-	-	-	-	-	-	-	-	-	+	+	+	+	+	+	+	+	+	+	+
8,0	-	-	-	-	-	-	-	-	-	-	-	-	-	-	-	-	-	-	-	-	-	-	-	+	+	+	+	+	+	+	+	+	+
7,0	-	-	-	-	-	-	-	-	-	-	-	-	-	-	-	-	-	-	-	-	-	-	-	+	+	+	+	+	+	+	+	+	+
6,0	-	-	-	-	-	-	-	-	-	-	-	-	-	-	-	-	-	-	-	-	-	-	-	-	+	+	+	+	+	+	+	+	+
5,0	-	-	-	-	-	-	-	-	-	-	-	-	-	-	-	-	-	-	-	-	-	-	-	-	-	+	+	+	+	+	+	+	+
üres	-	-	-	-	-	-	-	-	-	-	-	-	-	-	-	-	-	-	-	-	-	-	-	-	-	-	+	+	+	+	+	+	+

5. táblázat

A 20 láb hosszúságú, egyazon pőrekocsi két végére berakható konténerek engedélyezett bruttó (Q_1, Q_2) tömege azzal a feltétellel, hogy a kocsi közepére 28 tonnánál nagyobb, legfeljebb 32 t tömegű konténert raknak be

A konténer bruttó (Q_1) tömege, t	A konténer bruttó (Q_2) tömege, t																															
	36,0	35,0	34,0	33,0	32,0	31,0	30,0	29,0	28,0	27,0	26,0	25,0	24,0	23,0	22,0	21,0	20,0	19,0	18,0	17,0	16,0	15,0	14,0	13,0	12,0	11,0	10,0	9,0	8,0	7,0	6,0	5,0	üres
36,0	-	-	-	-	-	-	-	-	-	-	-	-	-	-	-	-	-	-	-	-	-	-	-	-	-	-	-	-	-	-	-	-	-
35,0	-	-	-	-	-	-	-	-	-	-	-	-	-	-	-	-	-	-	-	-	-	-	-	-	-	-	-	-	-	-	-	-	-
34,0	-	-	-	-	-	-	-	-	-	-	-	-	-	-	-	-	-	-	-	-	-	-	-	-	-	-	-	-	-	-	-	-	-
33,0	-	-	-	-	-	-	-	-	-	-	-	-	-	-	-	-	-	-	-	-	-	-	-	-	-	-	-	-	-	-	-	-	-
32,0	-	-	-	-	-	-	-	-	-	-	-	-	-	-	-	-	-	-	-	-	-	-	-	-	-	-	-	-	-	-	-	-	-
31,0	-	-	-	-	-	-	-	-	-	-	-	-	-	-	-	-	-	-	-	-	-	-	-	-	-	-	-	-	-	-	-	-	-
30,0	-	-	-	-	-	-	-	-	-	-	-	-	-	-	-	-	-	-	-	-	-	-	-	-	-	-	-	-	-	-	-	-	-
29,0	-	-	-	-	-	-	-	-	-	-	-	-	-	-	-	-	-	-	-	-	-	-	-	-	-	-	-	-	-	-	-	-	-
28,0	-	-	-	-	-	-	-	-	-	-	-	-	-	-	-	-	-	-	-	-	-	-	-	-	-	-	-	-	-	-	-	-	-
27,0	-	-	-	-	-	-	-	-	-	-	-	-	-	-	-	-	-	-	-	-	-	-	-	-	-	-	-	-	-	-	-	-	-
26,0	-	-	-	-	-	-	-	-	-	-	-	-	-	-	-	-	-	-	-	-	-	-	-	-	-	-	-	-	-	-	-	-	-
25,0	-	-	-	-	-	-	-	-	-	-	-	-	-	-	-	-	-	-	-	-	-	-	-	-	-	-	-	-	-	-	-	-	-
24,0	-	-	-	-	-	-	-	-	-	-	-	-	-	-	-	-	-	-	-	-	-	-	-	-	-	-	-	-	-	-	-	-	-
23,0	-	-	-	-	-	-	-	-	-	-	-	-	-	-	-	-	-	-	-	-	-	-	-	-	-	-	-	-	-	-	-	-	-
22,0	-	-	-	-	-	-	-	-	-	-	-	-	-	-	-	-	-	-	-	-	-	-	-	-	-	-	-	-	-	-	-	-	-
21,0	-	-	-	-	-	-	-	-	-	-	-	-	-	-	-	-	-	-	-	-	-	-	-	-	-	-	-	-	-	-	-	-	-
20,0	-	-	-	-	-	-	-	-	-	-	-	-	-	-	-	-	-	-	-	-	-	-	-	-	-	-	-	-	-	-	-	-	-
19,0	-	-	-	-	-	-	-	-	-	-	-	-	-	-	-	-	-	-	-	-	-	-	-	-	-	-	-	-	-	-	-	-	-
18,0	-	-	-	-	-	-	-	-	-	-	-	-	-	-	-	-	-	-	+	+	+	+	+	-	-	-	-	-	-	-	-	-	-
17,0	-	-	-	-	-	-	-	-	-	-	-	-	-	-	-	-	-	-	+	+	+	+	+	+	+	-	-	-	-	-	-	-	-
16,0	-	-	-	-	-	-	-	-	-	-	-	-	-	-	-	-	-	-	+	+	+	+	+	+	+	+	-	-	-	-	-	-	-
15,0	-	-	-	-	-	-	-	-	-	-	-	-	-	-	-	-	-	-	+	+	+	+	+	+	+	+	+	+	-	-	-	-	-
14,0	-	-	-	-	-	-	-	-	-	-	-	-	-	-	-	-	-	-	+	+	+	+	+	+	+	+	+	+	+	-	-	-	-
13,0	-	-	-	-	-	-	-	-	-	-	-	-	-	-	-	-	-	-	-	+	+	+	+	+	+	+	+	+	+	+	-	-	-
12,0	-	-	-	-	-	-	-	-	-	-	-	-	-	-	-	-	-	-	-	+	+	+	+	+	+	+	+	+	+	+	+	-	-
11,0	-	-	-	-	-	-	-	-	-	-	-	-	-	-	-	-	-	-	-	-	+	+	+	+	+	+	+	+	+	+	+	+	-
10,0	-	-	-	-	-	-	-	-	-	-	-	-	-	-	-	-	-	-	-	-	-	+	+	+	+	+	+	+	+	+	+	+	+
9,0	-	-	-	-	-	-	-	-	-	-	-	-	-	-	-	-	-	-	-	-	-	+	+	+	+	+	+	+	+	+	+	+	+
8,0	-	-	-	-	-	-	-	-	-	-	-	-	-	-	-	-	-	-	-	-	-	-	+	+	+	+	+	+	+	+	+	+	+
7,0	-	-	-	-	-	-	-	-	-	-	-	-	-	-	-	-	-	-	-	-	-	-	-	+	+	+	+	+	+	+	+	+	+
6,0	-	-	-	-	-	-	-	-	-	-	-	-	-	-	-	-	-	-	-	-	-	-	-	-	+	+	+	+	+	+	+	+	+
5,0	-	-	-	-	-	-	-	-	-	-	-	-	-	-	-	-	-	-	-	-	-	-	-	-	-	+	+	+	+	+	+	+	+
üres	-	-	-	-	-	-	-	-	-	-	-	-	-	-	-	-	-	-	-	-	-	-	-	-	-	-	+	+	+	+	+	+	+

6. táblázat

A 20 láb hosszúságú, egyazon pőrekocsi két végére berakható konténerek engedélyezett bruttó (Q_1, Q_2) tömege azzal a feltétellel, hogy a kocsi közepére 24 tonnánál nagyobb, legfeljebb 28 t tömegű konténert raknak be

A konténer bruttó (Q_1) tömege, t	A konténer bruttó (Q_2) tömege, t																															
	36,0	35,0	34,0	33,0	32,0	31,0	30,0	29,0	28,0	27,0	26,0	25,0	24,0	23,0	22,0	21,0	20,0	19,0	18,0	17,0	16,0	15,0	14,0	13,0	12,0	11,0	10,0	9,0	8,0	7,0	6,0	5,0	üres
36,0	-	-	-	-	-	-	-	-	-	-	-	-	-	-	-	-	-	-	-	-	-	-	-	-	-	-	-	-	-	-	-	-	-
35,0	-	-	-	-	-	-	-	-	-	-	-	-	-	-	-	-	-	-	-	-	-	-	-	-	-	-	-	-	-	-	-	-	-
34,0	-	-	-	-	-	-	-	-	-	-	-	-	-	-	-	-	-	-	-	-	-	-	-	-	-	-	-	-	-	-	-	-	-
33,0	-	-	-	-	-	-	-	-	-	-	-	-	-	-	-	-	-	-	-	-	-	-	-	-	-	-	-	-	-	-	-	-	-
32,0	-	-	-	-	-	-	-	-	-	-	-	-	-	-	-	-	-	-	-	-	-	-	-	-	-	-	-	-	-	-	-	-	-
31,0	-	-	-	-	-	-	-	-	-	-	-	-	-	-	-	-	-	-	-	-	-	-	-	-	-	-	-	-	-	-	-	-	-
30,0	-	-	-	-	-	-	-	-	-	-	-	-	-	-	-	-	-	-	-	-	-	-	-	-	-	-	-	-	-	-	-	-	-
29,0	-	-	-	-	-	-	-	-	-	-	-	-	-	-	-	-	-	-	-	-	-	-	-	-	-	-	-	-	-	-	-	-	-
28,0	-	-	-	-	-	-	-	-	-	-	-	-	-	-	-	-	-	-	-	-	-	-	-	-	-	-	-	-	-	-	-	-	-
27,0	-	-	-	-	-	-	-	-	-	-	-	-	-	-	-	-	-	-	-	-	-	-	-	-	-	-	-	-	-	-	-	-	-
26,0	-	-	-	-	-	-	-	-	-	-	-	-	-	-	-	-	-	-	-	-	-	-	-	-	-	-	-	-	-	-	-	-	-
25,0	-	-	-	-	-	-	-	-	-	-	-	-	-	-	-	-	-	-	-	-	-	-	-	-	-	-	-	-	-	-	-	-	-
24,0	-	-	-	-	-	-	-	-	-	-	-	-	-	-	-	-	-	-	-	-	-	-	-	-	-	-	-	-	-	-	-	-	-
23,0	-	-	-	-	-	-	-	-	-	-	-	-	-	-	-	-	-	-	-	-	-	-	-	-	-	-	-	-	-	-	-	-	-
22,0	-	-	-	-	-	-	-	-	-	-	-	-	-	-	-	-	-	-	-	-	-	-	-	-	-	-	-	-	-	-	-	-	-
21,0	-	-	-	-	-	-	-	-	-	-	-	-	-	-	-	-	-	-	-	-	-	-	-	-	-	-	-	-	-	-	-	-	-
20,0	-	-	-	-	-	-	-	-	-	-	-	-	-	-	-	-	+	+	+	+	+	-	-	-	-	-	-	-	-	-	-	-	-
19,0	-	-	-	-	-	-	-	-	-	-	-	-	-	-	-	-	+	+	+	+	+	+	+	-	-	-	-	-	-	-	-	-	-
18,0	-	-	-	-	-	-	-	-	-	-	-	-	-	-	-	-	+	+	+	+	+	+	+	+	-	-	-	-	-	-	-	-	-
17,0	-	-	-	-	-	-	-	-	-	-	-	-	-	-	-	-	+	+	+	+	+	+	+	+	+	+	-	-	-	-	-	-	-
16,0	-	-	-	-	-	-	-	-	-	-	-	-	-	-	-	-	+	+	+	+	+	+	+	+	+	+	+	-	-	-	-	-	-
15,0	-	-	-	-	-	-	-	-	-	-	-	-	-	-	-	-	-	+	+	+	+	+	+	+	+	+	+	+	-	-	-	-	-
14,0	-	-	-	-	-	-	-	-	-	-	-	-	-	-	-	-	-	+	+	+	+	+	+	+	+	+	+	+	+	-	-	-	-
13,0	-	-	-	-	-	-	-	-	-	-	-	-	-	-	-	-	-	-	+	+	+	+	+	+	+	+	+	+	+	+	-	-	-
12,0	-	-	-	-	-	-	-	-	-	-	-	-	-	-	-	-	-	-	-	+	+	+	+	+	+	+	+	+	+	+	+	-	-
11,0	-	-	-	-	-	-	-	-	-	-	-	-	-	-	-	-	-	-	-	+	+	+	+	+	+	+	+	+	+	+	+	+	-
10,0	-	-	-	-	-	-	-	-	-	-	-	-	-	-	-	-	-	-	-	-	+	+	+	+	+	+	+	+	+	+	+	+	+
9,0	-	-	-	-	-	-	-	-	-	-	-	-	-	-	-	-	-	-	-	-	-	+	+	+	+	+	+	+	+	+	+	+	+
8,0	-	-	-	-	-	-	-	-	-	-	-	-	-	-	-	-	-	-	-	-	-	-	+	+	+	+	+	+	+	+	+	+	+
7,0	-	-	-	-	-	-	-	-	-	-	-	-	-	-	-	-	-	-	-	-	-	-	-	+	+	+	+	+	+	+	+	+	+
6,0	-	-	-	-	-	-	-	-	-	-	-	-	-	-	-	-	-	-	-	-	-	-	-	-	+	+	+	+	+	+	+	+	+
5,0	-	-	-	-	-	-	-	-	-	-	-	-	-	-	-	-	-	-	-	-	-	-	-	-	-	+	+	+	+	+	+	+	+
Üres	-	-	-	-	-	-	-	-	-	-	-	-	-	-	-	-	-	-	-	-	-	-	-	-	-	-	+	+	+	+	+	+	+

7. táblázat

A 20 láb hosszúságú, egyazon pőrekocsi két végére berakható konténerek engedélyezett bruttó (Q_1, Q_2) tömege azzal a feltétellel, hogy a kocsi közepére 22 tonnánál nagyobb, legfeljebb 24 t tömegű konténert raknak be

A konténer bruttó (Q_1) tömege, t	A konténer bruttó (Q_2) tömege, t																																
	36,0	35,0	34,0	33,0	32,0	31,0	30,0	29,0	28,0	27,0	26,0	25,0	24,0	23,0	22,0	21,0	20,0	19,0	18,0	17,0	16,0	15,0	14,0	13,0	12,0	11,0	10,0	9,0	8,0	7,0	6,0	5,0	üres
36,0	-	-	-	-	-	-	-	-	-	-	-	-	-	-	-	-	-	-	-	-	-	-	-	-	-	-	-	-	-	-	-	-	-
35,0	-	-	-	-	-	-	-	-	-	-	-	-	-	-	-	-	-	-	-	-	-	-	-	-	-	-	-	-	-	-	-	-	-
34,0	-	-	-	-	-	-	-	-	-	-	-	-	-	-	-	-	-	-	-	-	-	-	-	-	-	-	-	-	-	-	-	-	-
33,0	-	-	-	-	-	-	-	-	-	-	-	-	-	-	-	-	-	-	-	-	-	-	-	-	-	-	-	-	-	-	-	-	-
32,0	-	-	-	-	-	-	-	-	-	-	-	-	-	-	-	-	-	-	-	-	-	-	-	-	-	-	-	-	-	-	-	-	-
31,0	-	-	-	-	-	-	-	-	-	-	-	-	-	-	-	-	-	-	-	-	-	-	-	-	-	-	-	-	-	-	-	-	-
30,0	-	-	-	-	-	-	-	-	-	-	-	-	-	-	-	-	-	-	-	-	-	-	-	-	-	-	-	-	-	-	-	-	-
29,0	-	-	-	-	-	-	-	-	-	-	-	-	-	-	-	-	-	-	-	-	-	-	-	-	-	-	-	-	-	-	-	-	-
28,0	-	-	-	-	-	-	-	-	-	-	-	-	-	-	-	-	-	-	-	-	-	-	-	-	-	-	-	-	-	-	-	-	-
27,0	-	-	-	-	-	-	-	-	-	-	-	-	-	-	-	-	-	-	-	-	-	-	-	-	-	-	-	-	-	-	-	-	-
26,0	-	-	-	-	-	-	-	-	-	-	-	-	-	-	-	-	-	-	-	-	-	-	-	-	-	-	-	-	-	-	-	-	-
25,0	-	-	-	-	-	-	-	-	-	-	-	-	-	-	-	-	-	-	-	-	-	-	-	-	-	-	-	-	-	-	-	-	-
24,0	-	-	-	-	-	-	-	-	-	-	-	-	-	-	-	-	-	-	-	-	-	-	-	-	-	-	-	-	-	-	-	-	-
23,0	-	-	-	-	-	-	-	-	-	-	-	-	-	-	-	-	-	-	-	-	-	-	-	-	-	-	-	-	-	-	-	-	-
22,0	-	-	-	-	-	-	-	-	-	-	-	-	-	-	+	+	+	+	+	-	-	-	-	-	-	-	-	-	-	-	-	-	-
21,0	-	-	-	-	-	-	-	-	-	-	-	-	-	-	+	+	+	+	+	+	+	-	-	-	-	-	-	-	-	-	-	-	-
20,0	-	-	-	-	-	-	-	-	-	-	-	-	-	-	+	+	+	+	+	+	+	+	-	-	-	-	-	-	-	-	-	-	-
19,0	-	-	-	-	-	-	-	-	-	-	-	-	-	-	+	+	+	+	+	+	+	+	+	+	-	-	-	-	-	-	-	-	-
18,0	-	-	-	-	-	-	-	-	-	-	-	-	-	-	+	+	+	+	+	+	+	+	+	+	+	-	-	-	-	-	-	-	-
17,0	-	-	-	-	-	-	-	-	-	-	-	-	-	-	-	+	+	+	+	+	+	+	+	+	+	+	-	-	-	-	-	-	-
16,0	-	-	-	-	-	-	-	-	-	-	-	-	-	-	-	+	+	+	+	+	+	+	+	+	+	+	+	-	-	-	-	-	-
15,0	-	-	-	-	-	-	-	-	-	-	-	-	-	-	-	-	+	+	+	+	+	+	+	+	+	+	+	+	-	-	-	-	-
14,0	-	-	-	-	-	-	-	-	-	-	-	-	-	-	-	-	-	+	+	+	+	+	+	+	+	+	+	+	+	-	-	-	-
13,0	-	-	-	-	-	-	-	-	-	-	-	-	-	-	-	-	-	+	+	+	+	+	+	+	+	+	+	+	+	+	-	-	-
12,0	-	-	-	-	-	-	-	-	-	-	-	-	-	-	-	-	-	-	+	+	+	+	+	+	+	+	+	+	+	+	+	-	-
11,0	-	-	-	-	-	-	-	-	-	-	-	-	-	-	-	-	-	-	-	+	+	+	+	+	+	+	+	+	+	+	+	+	-
10,0	-	-	-	-	-	-	-	-	-	-	-	-	-	-	-	-	-	-	-	-	+	+	+	+	+	+	+	+	+	+	+	+	+
9,0	-	-	-	-	-	-	-	-	-	-	-	-	-	-	-	-	-	-	-	-	-	+	+	+	+	+	+	+	+	+	+	+	+
8,0	-	-	-	-	-	-	-	-	-	-	-	-	-	-	-	-	-	-	-	-	-	-	+	+	+	+	+	+	+	+	+	+	+
7,0	-	-	-	-	-	-	-	-	-	-	-	-	-	-	-	-	-	-	-	-	-	-	-	+	+	+	+	+	+	+	+	+	+
6,0	-	-	-	-	-	-	-	-	-	-	-	-	-	-	-	-	-	-	-	-	-	-	-	-	+	+	+	+	+	+	+	+	+
5,0	-	-	-	-	-	-	-	-	-	-	-	-	-	-	-	-	-	-	-	-	-	-	-	-	-	+	+	+	+	+	+	+	+
üres	-	-	-	-	-	-	-	-	-	-	-	-	-	-	-	-	-	-	-	-	-	-	-	-	-	-	+	+	+	+	+	+	+

8. táblázat

A 20 láb hosszúságú, egyazon pőrekocsi két végére berakható konténerek engedélyezett bruttó (Q_1, Q_2) tömege azzal a feltétellel, hogy a kocsi közepére 20 tonnánál nagyobb, legfeljebb 22 t tömegű konténert raknak be

A konténer bruttó (Q_1) tömege, t	A konténer bruttó (Q_2) tömege, t																															
	36,0	35,0	34,0	33,0	32,0	31,0	30,0	29,0	28,0	27,0	26,0	25,0	24,0	23,0	22,0	21,0	20,0	19,0	18,0	17,0	16,0	15,0	14,0	13,0	12,0	11,0	10,0	9,0	8,0	7,0	6,0	5,0	üres
36,0	-	-	-	-	-	-	-	-	-	-	-	-	-	-	-	-	-	-	-	-	-	-	-	-	-	-	-	-	-	-	-	-	-
35,0	-	-	-	-	-	-	-	-	-	-	-	-	-	-	-	-	-	-	-	-	-	-	-	-	-	-	-	-	-	-	-	-	-
34,0	-	-	-	-	-	-	-	-	-	-	-	-	-	-	-	-	-	-	-	-	-	-	-	-	-	-	-	-	-	-	-	-	-
33,0	-	-	-	-	-	-	-	-	-	-	-	-	-	-	-	-	-	-	-	-	-	-	-	-	-	-	-	-	-	-	-	-	-
32,0	-	-	-	-	-	-	-	-	-	-	-	-	-	-	-	-	-	-	-	-	-	-	-	-	-	-	-	-	-	-	-	-	-
31,0	-	-	-	-	-	-	-	-	-	-	-	-	-	-	-	-	-	-	-	-	-	-	-	-	-	-	-	-	-	-	-	-	-
30,0	-	-	-	-	-	-	-	-	-	-	-	-	-	-	-	-	-	-	-	-	-	-	-	-	-	-	-	-	-	-	-	-	-
29,0	-	-	-	-	-	-	-	-	-	-	-	-	-	-	-	-	-	-	-	-	-	-	-	-	-	-	-	-	-	-	-	-	-
28,0	-	-	-	-	-	-	-	-	-	-	-	-	-	-	-	-	-	-	-	-	-	-	-	-	-	-	-	-	-	-	-	-	-
27,0	-	-	-	-	-	-	-	-	-	-	-	-	-	-	-	-	-	-	-	-	-	-	-	-	-	-	-	-	-	-	-	-	-
26,0	-	-	-	-	-	-	-	-	-	-	-	-	-	-	-	-	-	-	-	-	-	-	-	-	-	-	-	-	-	-	-	-	-
25,0	-	-	-	-	-	-	-	-	-	-	-	-	-	-	-	-	-	-	-	-	-	-	-	-	-	-	-	-	-	-	-	-	-
24,0	-	-	-	-	-	-	-	-	-	-	-	-	-	-	-	-	-	-	-	-	-	-	-	-	-	-	-	-	-	-	-	-	-
23,0	-	-	-	-	-	-	-	-	-	-	-	-	-	+	+	+	+	+	-	-	-	-	-	-	-	-	-	-	-	-	-	-	-
22,0	-	-	-	-	-	-	-	-	-	-	-	-	-	+	+	+	+	+	+	+	-	-	-	-	-	-	-	-	-	-	-	-	-
21,0	-	-	-	-	-	-	-	-	-	-	-	-	-	+	+	+	+	+	+	+	+	-	-	-	-	-	-	-	-	-	-	-	-
20,0	-	-	-	-	-	-	-	-	-	-	-	-	-	+	+	+	+	+	+	+	+	+	+	-	-	-	-	-	-	-	-	-	-
19,0	-	-	-	-	-	-	-	-	-	-	-	-	-	+	+	+	+	+	+	+	+	+	+	+	-	-	-	-	-	-	-	-	-
18,0	-	-	-	-	-	-	-	-	-	-	-	-	-	-	+	+	+	+	+	+	+	+	+	+	+	-	-	-	-	-	-	-	-
17,0	-	-	-	-	-	-	-	-	-	-	-	-	-	-	+	+	+	+	+	+	+	+	+	+	+	+	-	-	-	-	-	-	-
16,0	-	-	-	-	-	-	-	-	-	-	-	-	-	-	-	+	+	+	+	+	+	+	+	+	+	+	+	-	-	-	-	-	-
15,0	-	-	-	-	-	-	-	-	-	-	-	-	-	-	-	-	+	+	+	+	+	+	+	+	+	+	+	+	-	-	-	-	-
14,0	-	-	-	-	-	-	-	-	-	-	-	-	-	-	-	-	+	+	+	+	+	+	+	+	+	+	+	+	+	-	-	-	-
13,0	-	-	-	-	-	-	-	-	-	-	-	-	-	-	-	-	-	+	+	+	+	+	+	+	+	+	+	+	+	+	-	-	-
12,0	-	-	-	-	-	-	-	-	-	-	-	-	-	-	-	-	-	-	+	+	+	+	+	+	+	+	+	+	+	+	+	-	-
11,0	-	-	-	-	-	-	-	-	-	-	-	-	-	-	-	-	-	-	-	+	+	+	+	+	+	+	+	+	+	+	+	+	-
10,0	-	-	-	-	-	-	-	-	-	-	-	-	-	-	-	-	-	-	-	-	+	+	+	+	+	+	+	+	+	+	+	+	+
9,0	-	-	-	-	-	-	-	-	-	-	-	-	-	-	-	-	-	-	-	-	-	+	+	+	+	+	+	+	+	+	+	+	+
8,0	-	-	-	-	-	-	-	-	-	-	-	-	-	-	-	-	-	-	-	-	-	-	+	+	+	+	+	+	+	+	+	+	+
7,0	-	-	-	-	-	-	-	-	-	-	-	-	-	-	-	-	-	-	-	-	-	-	-	+	+	+	+	+	+	+	+	+	+
6,0	-	-	-	-	-	-	-	-	-	-	-	-	-	-	-	-	-	-	-	-	-	-	-	-	+	+	+	+	+	+	+	+	+
5,0	-	-	-	-	-	-	-	-	-	-	-	-	-	-	-	-	-	-	-	-	-	-	-	-	-	+	+	+	+	+	+	+	+
üres	-	-	-	-	-	-	-	-	-	-	-	-	-	-	-	-	-	-	-	-	-	-	-	-	-	-	+	+	+	+	+	+	+

9. táblázat

A 20 láb hosszúságú, egyazon pőrekocsi két végére berakható konténerek engedélyezett bruttó (Q_1, Q_2) tömege azzal a feltétellel, hogy a kocsi közepére 16 tonnánál nagyobb, legfeljebb 20 t tömegű konténert raknak be

A konténer bruttó (Q_1) tömege, t	A konténer bruttó (Q_2) tömege, t																															
	36,0	35,0	34,0	33,0	32,0	31,0	30,0	29,0	28,0	27,0	26,0	25,0	24,0	23,0	22,0	21,0	20,0	19,0	18,0	17,0	16,0	15,0	14,0	13,0	12,0	11,0	10,0	9,0	8,0	7,0	6,0	5,0	üres
36,0	-	-	-	-	-	-	-	-	-	-	-	-	-	-	-	-	-	-	-	-	-	-	-	-	-	-	-	-	-	-	-	-	-
35,0	-	-	-	-	-	-	-	-	-	-	-	-	-	-	-	-	-	-	-	-	-	-	-	-	-	-	-	-	-	-	-	-	-
34,0	-	-	-	-	-	-	-	-	-	-	-	-	-	-	-	-	-	-	-	-	-	-	-	-	-	-	-	-	-	-	-	-	-
33,0	-	-	-	-	-	-	-	-	-	-	-	-	-	-	-	-	-	-	-	-	-	-	-	-	-	-	-	-	-	-	-	-	-
32,0	-	-	-	-	-	-	-	-	-	-	-	-	-	-	-	-	-	-	-	-	-	-	-	-	-	-	-	-	-	-	-	-	-
31,0	-	-	-	-	-	-	-	-	-	-	-	-	-	-	-	-	-	-	-	-	-	-	-	-	-	-	-	-	-	-	-	-	-
30,0	-	-	-	-	-	-	-	-	-	-	-	-	-	-	-	-	-	-	-	-	-	-	-	-	-	-	-	-	-	-	-	-	-
29,0	-	-	-	-	-	-	-	-	-	-	-	-	-	-	-	-	-	-	-	-	-	-	-	-	-	-	-	-	-	-	-	-	-
28,0	-	-	-	-	-	-	-	-	-	-	-	-	-	-	-	-	-	-	-	-	-	-	-	-	-	-	-	-	-	-	-	-	-
27,0	-	-	-	-	-	-	-	-	-	-	-	-	-	-	-	-	-	-	-	-	-	-	-	-	-	-	-	-	-	-	-	-	-
26,0	-	-	-	-	-	-	-	-	-	-	-	-	-	-	-	-	-	-	-	-	-	-	-	-	-	-	-	-	-	-	-	-	-
25,0	-	-	-	-	-	-	-	-	-	-	-	-	-	-	-	-	-	-	-	-	-	-	-	-	-	-	-	-	-	-	-	-	-
24,0	-	-	-	-	-	-	-	-	-	-	-	-	+	+	+	+	+	-	-	-	-	-	-	-	-	-	-	-	-	-	-	-	-
23,0	-	-	-	-	-	-	-	-	-	-	-	-	+	+	+	+	+	+	+	-	-	-	-	-	-	-	-	-	-	-	-	-	-
22,0	-	-	-	-	-	-	-	-	-	-	-	-	+	+	+	+	+	+	+	+	-	-	-	-	-	-	-	-	-	-	-	-	-
21,0	-	-	-	-	-	-	-	-	-	-	-	-	+	+	+	+	+	+	+	+	+	+	-	-	-	-	-	-	-	-	-	-	-
20,0	-	-	-	-	-	-	-	-	-	-	-	-	+	+	+	+	+	+	+	+	+	+	+	-	-	-	-	-	-	-	-	-	-
19,0	-	-	-	-	-	-	-	-	-	-	-	-	-	+	+	+	+	+	+	+	+	+	+	+	-	-	-	-	-	-	-	-	-
18,0	-	-	-	-	-	-	-	-	-	-	-	-	-	+	+	+	+	+	+	+	+	+	+	+	+	-	-	-	-	-	-	-	-
17,0	-	-	-	-	-	-	-	-	-	-	-	-	-	-	+	+	+	+	+	+	+	+	+	+	+	+	-	-	-	-	-	-	-
16,0	-	-	-	-	-	-	-	-	-	-	-	-	-	-	-	+	+	+	+	+	+	+	+	+	+	+	+	-	-	-	-	-	-
15,0	-	-	-	-	-	-	-	-	-	-	-	-	-	-	-	+	+	+	+	+	+	+	+	+	+	+	+	+	-	-	-	-	-
14,0	-	-	-	-	-	-	-	-	-	-	-	-	-	-	-	-	+	+	+	+	+	+	+	+	+	+	+	+	+	-	-	-	-
13,0	-	-	-	-	-	-	-	-	-	-	-	-	-	-	-	-	-	+	+	+	+	+	+	+	+	+	+	+	+	+	-	-	-
12,0	-	-	-	-	-	-	-	-	-	-	-	-	-	-	-	-	-	-	+	+	+	+	+	+	+	+	+	+	+	+	+	-	-
11,0	-	-	-	-	-	-	-	-	-	-	-	-	-	-	-	-	-	-	-	+	+	+	+	+	+	+	+	+	+	+	+	+	-
10,0	-	-	-	-	-	-	-	-	-	-	-	-	-	-	-	-	-	-	-	-	+	+	+	+	+	+	+	+	+	+	+	+	+
9,0	-	-	-	-	-	-	-	-	-	-	-	-	-	-	-	-	-	-	-	-	-	+	+	+	+	+	+	+	+	+	+	+	+
8,0	-	-	-	-	-	-	-	-	-	-	-	-	-	-	-	-	-	-	-	-	-	-	+	+	+	+	+	+	+	+	+	+	+
7,0	-	-	-	-	-	-	-	-	-	-	-	-	-	-	-	-	-	-	-	-	-	-	-	+	+	+	+	+	+	+	+	+	+
6,0	-	-	-	-	-	-	-	-	-	-	-	-	-	-	-	-	-	-	-	-	-	-	-	-	+	+	+	+	+	+	+	+	+
5,0	-	-	-	-	-	-	-	-	-	-	-	-	-	-	-	-	-	-	-	-	-	-	-	-	-	+	+	+	+	+	+	+	+
üres	-	-	-	-	-	-	-	-	-	-	-	-	-	-	-	-	-	-	-	-	-	-	-	-	-	-	+	+	+	+	+	+	+

10. táblázat

A 20 láb hosszúságú, egyazon pőrekocsi két végére berakható konténerek engedélyezett bruttó (Q_1, Q_2) tömege azzal a feltétellel, hogy a kocsi közepére 12 tonnánál nagyobb, legfeljebb 16 t tömegű konténert raknak be

A konténer bruttó (Q_1) tömege, t	A konténer bruttó (Q_2) tömege, t																															
	36,0	35,0	34,0	33,0	32,0	31,0	30,0	29,0	28,0	27,0	26,0	25,0	24,0	23,0	22,0	21,0	20,0	19,0	18,0	17,0	16,0	15,0	14,0	13,0	12,0	11,0	10,0	9,0	8,0	7,0	6,0	5,0	üres
36,0	-	-	-	-	-	-	-	-	-	-	-	-	-	-	-	-	-	-	-	-	-	-	-	-	-	-	-	-	-	-	-	-	-
35,0	-	-	-	-	-	-	-	-	-	-	-	-	-	-	-	-	-	-	-	-	-	-	-	-	-	-	-	-	-	-	-	-	-
34,0	-	-	-	-	-	-	-	-	-	-	-	-	-	-	-	-	-	-	-	-	-	-	-	-	-	-	-	-	-	-	-	-	-
33,0	-	-	-	-	-	-	-	-	-	-	-	-	-	-	-	-	-	-	-	-	-	-	-	-	-	-	-	-	-	-	-	-	-
32,0	-	-	-	-	-	-	-	-	-	-	-	-	-	-	-	-	-	-	-	-	-	-	-	-	-	-	-	-	-	-	-	-	-
31,0	-	-	-	-	-	-	-	-	-	-	-	-	-	-	-	-	-	-	-	-	-	-	-	-	-	-	-	-	-	-	-	-	-
30,0	-	-	-	-	-	-	-	-	-	-	-	-	-	-	-	-	-	-	-	-	-	-	-	-	-	-	-	-	-	-	-	-	-
29,0	-	-	-	-	-	-	-	-	-	-	-	-	-	-	-	-	-	-	-	-	-	-	-	-	-	-	-	-	-	-	-	-	-
28,0	-	-	-	-	-	-	-	-	-	-	-	-	-	-	-	-	-	-	-	-	-	-	-	-	-	-	-	-	-	-	-	-	-
27,0	-	-	-	-	-	-	-	-	-	-	-	-	-	-	-	-	-	-	-	-	-	-	-	-	-	-	-	-	-	-	-	-	-
26,0	-	-	-	-	-	-	-	-	-	-	+	+	+	+	+	-	-	-	-	-	-	-	-	-	-	-	-	-	-	-	-	-	-
25,0	-	-	-	-	-	-	-	-	-	-	+	+	+	+	+	+	+	-	-	-	-	-	-	-	-	-	-	-	-	-	-	-	-
24,0	-	-	-	-	-	-	-	-	-	-	+	+	+	+	+	+	+	+	-	-	-	-	-	-	-	-	-	-	-	-	-	-	-
23,0	-	-	-	-	-	-	-	-	-	-	+	+	+	+	+	+	+	+	+	+	-	-	-	-	-	-	-	-	-	-	-	-	-
22,0	-	-	-	-	-	-	-	-	-	-	+	+	+	+	+	+	+	+	+	+	+	-	-	-	-	-	-	-	-	-	-	-	-
21,0	-	-	-	-	-	-	-	-	-	-	-	+	+	+	+	+	+	+	+	+	+	+	-	-	-	-	-	-	-	-	-	-	-
20,0	-	-	-	-	-	-	-	-	-	-	-	+	+	+	+	+	+	+	+	+	+	+	+	-	-	-	-	-	-	-	-	-	-
19,0	-	-	-	-	-	-	-	-	-	-	-	-	+	+	+	+	+	+	+	+	+	+	+	+	-	-	-	-	-	-	-	-	-
18,0	-	-	-	-	-	-	-	-	-	-	-	-	-	+	+	+	+	+	+	+	+	+	+	+	+	-	-	-	-	-	-	-	-
17,0	-	-	-	-	-	-	-	-	-	-	-	-	-	+	+	+	+	+	+	+	+	+	+	+	+	+	-	-	-	-	-	-	-
16,0	-	-	-	-	-	-	-	-	-	-	-	-	-	-	+	+	+	+	+	+	+	+	+	+	+	+	+	-	-	-	-	-	-
15,0	-	-	-	-	-	-	-	-	-	-	-	-	-	-	-	+	+	+	+	+	+	+	+	+	+	+	+	+	-	-	-	-	-
14,0	-	-	-	-	-	-	-	-	-	-	-	-	-	-	-	-	+	+	+	+	+	+	+	+	+	+	+	+	+	-	-	-	-
13,0	-	-	-	-	-	-	-	-	-	-	-	-	-	-	-	-	-	+	+	+	+	+	+	+	+	+	+	+	+	+	-	-	-
12,0	-	-	-	-	-	-	-	-	-	-	-	-	-	-	-	-	-	-	+	+	+	+	+	+	+	+	+	+	+	+	+	-	-
11,0	-	-	-	-	-	-	-	-	-	-	-	-	-	-	-	-	-	-	-	+	+	+	+	+	+	+	+	+	+	+	+	+	-
10,0	-	-	-	-	-	-	-	-	-	-	-	-	-	-	-	-	-	-	-	-	+	+	+	+	+	+	+	+	+	+	+	+	+
9,0	-	-	-	-	-	-	-	-	-	-	-	-	-	-	-	-	-	-	-	-	-	+	+	+	+	+	+	+	+	+	+	+	+
8,0	-	-	-	-	-	-	-	-	-	-	-	-	-	-	-	-	-	-	-	-	-	-	+	+	+	+	+	+	+	+	+	+	+
7,0	-	-	-	-	-	-	-	-	-	-	-	-	-	-	-	-	-	-	-	-	-	-	-	+	+	+	+	+	+	+	+	+	+
6,0	-	-	-	-	-	-	-	-	-	-	-	-	-	-	-	-	-	-	-	-	-	-	-	-	+	+	+	+	+	+	+	+	+
5,0	-	-	-	-	-	-	-	-	-	-	-	-	-	-	-	-	-	-	-	-	-	-	-	-	-	+	+	+	+	+	+	+	+
üres	-	-	-	-	-	-	-	-	-	-	-	-	-	-	-	-	-	-	-	-	-	-	-	-	-	-	+	+	+	+	+	+	+

11. táblázat

A 20 láb hosszúságú, egyazon pőrekocsi két végére berakható konténerek engedélyezett bruttó (Q_1, Q_2) tömege azzal a feltétellel, hogy a kocsi közepére 8 tonnánál nagyobb, legfeljebb 12 t tömegű konténert raknak be

A konténer bruttó (Q_1) tömege, t	A konténer bruttó (Q_2) tömege, t																															
	36,0	35,0	34,0	33,0	32,0	31,0	30,0	29,0	28,0	27,0	26,0	25,0	24,0	23,0	22,0	21,0	20,0	19,0	18,0	17,0	16,0	15,0	14,0	13,0	12,0	11,0	10,0	9,0	8,0	7,0	6,0	5,0	üres
36,0	-	-	-	-	-	-	-	-	-	-	-	-	-	-	-	-	-	-	-	-	-	-	-	-	-	-	-	-	-	-	-	-	-
35,0	-	-	-	-	-	-	-	-	-	-	-	-	-	-	-	-	-	-	-	-	-	-	-	-	-	-	-	-	-	-	-	-	-
34,0	-	-	-	-	-	-	-	-	-	-	-	-	-	-	-	-	-	-	-	-	-	-	-	-	-	-	-	-	-	-	-	-	-
33,0	-	-	-	-	-	-	-	-	-	-	-	-	-	-	-	-	-	-	-	-	-	-	-	-	-	-	-	-	-	-	-	-	-
32,0	-	-	-	-	-	-	-	-	-	-	-	-	-	-	-	-	-	-	-	-	-	-	-	-	-	-	-	-	-	-	-	-	-
31,0	-	-	-	-	-	-	-	-	-	-	-	-	-	-	-	-	-	-	-	-	-	-	-	-	-	-	-	-	-	-	-	-	-
30,0	-	-	-	-	-	-	-	-	-	-	-	-	-	-	-	-	-	-	-	-	-	-	-	-	-	-	-	-	-	-	-	-	-
29,0	-	-	-	-	-	-	-	-	-	-	-	-	-	-	-	-	-	-	-	-	-	-	-	-	-	-	-	-	-	-	-	-	-
28,0	-	-	-	-	-	-	-	-	+	+	+	+	+	-	-	-	-	-	-	-	-	-	-	-	-	-	-	-	-	-	-	-	-
27,0	-	-	-	-	-	-	-	-	+	+	+	+	+	+	+	-	-	-	-	-	-	-	-	-	-	-	-	-	-	-	-	-	-
26,0	-	-	-	-	-	-	-	-	+	+	+	+	+	+	+	+	-	-	-	-	-	-	-	-	-	-	-	-	-	-	-	-	-
25,0	-	-	-	-	-	-	-	-	+	+	+	+	+	+	+	+	+	+	-	-	-	-	-	-	-	-	-	-	-	-	-	-	-
24,0	-	-	-	-	-	-	-	-	+	+	+	+	+	+	+	+	+	+	+	-	-	-	-	-	-	-	-	-	-	-	-	-	-
23,0	-	-	-	-	-	-	-	-	-	+	+	+	+	+	+	+	+	+	+	+	-	-	-	-	-	-	-	-	-	-	-	-	-
22,0	-	-	-	-	-	-	-	-	-	+	+	+	+	+	+	+	+	+	+	+	+	-	-	-	-	-	-	-	-	-	-	-	-
21,0	-	-	-	-	-	-	-	-	-	-	+	+	+	+	+	+	+	+	+	+	+	+	-	-	-	-	-	-	-	-	-	-	-
20,0	-	-	-	-	-	-	-	-	-	-	-	+	+	+	+	+	+	+	+	+	+	+	+	-	-	-	-	-	-	-	-	-	-
19,0	-	-	-	-	-	-	-	-	-	-	-	+	+	+	+	+	+	+	+	+	+	+	+	+	-	-	-	-	-	-	-	-	-
18,0	-	-	-	-	-	-	-	-	-	-	-	-	+	+	+	+	+	+	+	+	+	+	+	+	+	-	-	-	-	-	-	-	-
17,0	-	-	-	-	-	-	-	-	-	-	-	-	-	+	+	+	+	+	+	+	+	+	+	+	+	+	-	-	-	-	-	-	-
16,0	-	-	-	-	-	-	-	-	-	-	-	-	-	-	+	+	+	+	+	+	+	+	+	+	+	+	+	-	-	-	-	-	-
15,0	-	-	-	-	-	-	-	-	-	-	-	-	-	-	-	+	+	+	+	+	+	+	+	+	+	+	+	+	-	-	-	-	-
14,0	-	-	-	-	-	-	-	-	-	-	-	-	-	-	-	-	+	+	+	+	+	+	+	+	+	+	+	+	+	-	-	-	-
13,0	-	-	-	-	-	-	-	-	-	-	-	-	-	-	-	-	-	+	+	+	+	+	+	+	+	+	+	+	+	+	-	-	-
12,0	-	-	-	-	-	-	-	-	-	-	-	-	-	-	-	-	-	-	+	+	+	+	+	+	+	+	+	+	+	+	+	-	-
11,0	-	-	-	-	-	-	-	-	-	-	-	-	-	-	-	-	-	-	-	+	+	+	+	+	+	+	+	+	+	+	+	+	-
10,0	-	-	-	-	-	-	-	-	-	-	-	-	-	-	-	-	-	-	-	-	+	+	+	+	+	+	+	+	+	+	+	+	+
9,0	-	-	-	-	-	-	-	-	-	-	-	-	-	-	-	-	-	-	-	-	-	+	+	+	+	+	+	+	+	+	+	+	+
8,0	-	-	-	-	-	-	-	-	-	-	-	-	-	-	-	-	-	-	-	-	-	-	+	+	+	+	+	+	+	+	+	+	+
7,0	-	-	-	-	-	-	-	-	-	-	-	-	-	-	-	-	-	-	-	-	-	-	-	+	+	+	+	+	+	+	+	+	+
6,0	-	-	-	-	-	-	-	-	-	-	-	-	-	-	-	-	-	-	-	-	-	-	-	-	+	+	+	+	+	+	+	+	+
5,0	-	-	-	-	-	-	-	-	-	-	-	-	-	-	-	-	-	-	-	-	-	-	-	-	-	+	+	+	+	+	+	+	+
üres	-	-	-	-	-	-	-	-	-	-	-	-	-	-	-	-	-	-	-	-	-	-	-	-	-	-	+	+	+	+	+	+	+

12. táblázat

A 20 láb hosszúságú, egyazon pőrekocsi két végére berakható konténerek engedélyezett bruttó (Q_1, Q_2) tömege azzal a feltétellel, hogy a kocsi közepére legfeljebb 8 t tömegű rakott konténert raknak be

A konténer bruttó (Q_1) tömege, t	A konténer bruttó (Q_2) tömege, t																																
	36,0	35,0	34,0	33,0	32,0	31,0	30,0	29,0	28,0	27,0	26,0	25,0	24,0	23,0	22,0	21,0	20,0	19,0	18,0	17,0	16,0	15,0	14,0	13,0	12,0	11,0	10,0	9,0	8,0	7,0	6,0	5,0	üres
36,0	-	-	-	-	-	-	-	-	-	-	-	-	-	-	-	-	-	-	-	-	-	-	-	-	-	-	-	-	-	-	-	-	-
35,0	-	-	-	-	-	-	-	-	-	-	-	-	-	-	-	-	-	-	-	-	-	-	-	-	-	-	-	-	-	-	-	-	-
34,0	-	-	-	-	-	-	-	-	-	-	-	-	-	-	-	-	-	-	-	-	-	-	-	-	-	-	-	-	-	-	-	-	-
33,0	-	-	-	-	-	-	-	-	-	-	-	-	-	-	-	-	-	-	-	-	-	-	-	-	-	-	-	-	-	-	-	-	-
32,0	-	-	-	-	-	-	-	-	-	-	-	-	-	-	-	-	-	-	-	-	-	-	-	-	-	-	-	-	-	-	-	-	-
31,0	-	-	-	-	-	-	-	-	-	-	-	-	-	-	-	-	-	-	-	-	-	-	-	-	-	-	-	-	-	-	-	-	-
30,0	-	-	-	-	-	-	+	+	+	+	+	-	-	-	-	-	-	-	-	-	-	-	-	-	-	-	-	-	-	-	-	-	-
29,0	-	-	-	-	-	-	+	+	+	+	+	+	+	-	-	-	-	-	-	-	-	-	-	-	-	-	-	-	-	-	-	-	-
28,0	-	-	-	-	-	-	+	+	+	+	+	+	+	+	-	-	-	-	-	-	-	-	-	-	-	-	-	-	-	-	-	-	-
27,0	-	-	-	-	-	-	+	+	+	+	+	+	+	+	+	+	-	-	-	-	-	-	-	-	-	-	-	-	-	-	-	-	-
26,0	-	-	-	-	-	-	+	+	+	+	+	+	+	+	+	+	+	-	-	-	-	-	-	-	-	-	-	-	-	-	-	-	-
25,0	-	-	-	-	-	-	-	+	+	+	+	+	+	+	+	+	+	+	-	-	-	-	-	-	-	-	-	-	-	-	-	-	-
24,0	-	-	-	-	-	-	-	+	+	+	+	+	+	+	+	+	+	+	+	-	-	-	-	-	-	-	-	-	-	-	-	-	-
23,0	-	-	-	-	-	-	-	-	+	+	+	+	+	+	+	+	+	+	+	+	-	-	-	-	-	-	-	-	-	-	-	-	-
22,0	-	-	-	-	-	-	-	-	-	+	+	+	+	+	+	+	+	+	+	+	+	-	-	-	-	-	-	-	-	-	-	-	-
21,0	-	-	-	-	-	-	-	-	-	+	+	+	+	+	+	+	+	+	+	+	+	+	-	-	-	-	-	-	-	-	-	-	-
20,0	-	-	-	-	-	-	-	-	-	-	+	+	+	+	+	+	+	+	+	+	+	+	+	-	-	-	-	-	-	-	-	-	-
19,0	-	-	-	-	-	-	-	-	-	-	-	+	+	+	+	+	+	+	+	+	+	+	+	+	-	-	-	-	-	-	-	-	-
18,0	-	-	-	-	-	-	-	-	-	-	-	-	+	+	+	+	+	+	+	+	+	+	+	+	+	-	-	-	-	-	-	-	-
17,0	-	-	-	-	-	-	-	-	-	-	-	-	-	+	+	+	+	+	+	+	+	+	+	+	+	+	-	-	-	-	-	-	-
16,0	-	-	-	-	-	-	-	-	-	-	-	-	-	-	+	+	+	+	+	+	+	+	+	+	+	+	+	-	-	-	-	-	-
15,0	-	-	-	-	-	-	-	-	-	-	-	-	-	-	-	+	+	+	+	+	+	+	+	+	+	+	+	+	-	-	-	-	-
14,0	-	-	-	-	-	-	-	-	-	-	-	-	-	-	-	-	+	+	+	+	+	+	+	+	+	+	+	+	+	-	-	-	-
13,0	-	-	-	-	-	-	-	-	-	-	-	-	-	-	-	-	-	+	+	+	+	+	+	+	+	+	+	+	+	+	-	-	-
12,0	-	-	-	-	-	-	-	-	-	-	-	-	-	-	-	-	-	-	+	+	+	+	+	+	+	+	+	+	+	+	+	-	-
11,0	-	-	-	-	-	-	-	-	-	-	-	-	-	-	-	-	-	-	-	+	+	+	+	+	+	+	+	+	+	+	+	+	-
10,0	-	-	-	-	-	-	-	-	-	-	-	-	-	-	-	-	-	-	-	-	+	+	+	+	+	+	+	+	+	+	+	+	+
9,0	-	-	-	-	-	-	-	-	-	-	-	-	-	-	-	-	-	-	-	-	-	+	+	+	+	+	+	+	+	+	+	+	+
8,0	-	-	-	-	-	-	-	-	-	-	-	-	-	-	-	-	-	-	-	-	-	-	+	+	+	+	+	+	+	+	+	+	+
7,0	-	-	-	-	-	-	-	-	-	-	-	-	-	-	-	-	-	-	-	-	-	-	-	+	+	+	+	+	+	+	+	+	+
6,0	-	-	-	-	-	-	-	-	-	-	-	-	-	-	-	-	-	-	-	-	-	-	-	-	+	+	+	+	+	+	+	+	+
5,0	-	-	-	-	-	-	-	-	-	-	-	-	-	-	-	-	-	-	-	-	-	-	-	-	-	+	+	+	+	+	+	+	+
üres	-	-	-	-	-	-	-	-	-	-	-	-	-	-	-	-	-	-	-	-	-	-	-	-	-	-	+	+	+	+	+	+	+

13. táblázat

A 20 láb hosszúságú, egyazon pőrekocsi két végére berakható konténerek engedélyezett bruttó (Q_1, Q_2) tömege azzal a feltétellel, hogy a kocsi közepére üres konténert raknak be

A konténer bruttó (Q_1) tömege, t	A konténer bruttó (Q_2) tömege, t																															
	36,0	35,0	34,0	33,0	32,0	31,0	30,0	29,0	28,0	27,0	26,0	25,0	24,0	23,0	22,0	21,0	20,0	19,0	18,0	17,0	16,0	15,0	14,0	13,0	12,0	11,0	10,0	9,0	8,0	7,0	6,0	5,0	üres
36,0	-	-	-	-	-	-	-	-	-	-	-	-	-	-	-	-	-	-	-	-	-	-	-	-	-	-	-	-	-	-	-	-	-
35,0	-	-	-	-	-	-	-	-	-	-	-	-	-	-	-	-	-	-	-	-	-	-	-	-	-	-	-	-	-	-	-	-	-
34,0	-	-	-	-	-	-	-	-	-	-	-	-	-	-	-	-	-	-	-	-	-	-	-	-	-	-	-	-	-	-	-	-	-
33,0	-	-	-	-	-	-	-	-	-	-	-	-	-	-	-	-	-	-	-	-	-	-	-	-	-	-	-	-	-	-	-	-	-
32,0	-	-	-	-	+	+	+	+	+	-	-	-	-	-	-	-	-	-	-	-	-	-	-	-	-	-	-	-	-	-	-	-	-
31,0	-	-	-	-	+	+	+	+	+	+	+	-	-	-	-	-	-	-	-	-	-	-	-	-	-	-	-	-	-	-	-	-	-
30,0	-	-	-	-	+	+	+	+	+	+	+	+	-	-	-	-	-	-	-	-	-	-	-	-	-	-	-	-	-	-	-	-	-
29,0	-	-	-	-	+	+	+	+	+	+	+	+	+	+	-	-	-	-	-	-	-	-	-	-	-	-	-	-	-	-	-	-	-
28,0	-	-	-	-	+	+	+	+	+	+	+	+	+	+	+	-	-	-	-	-	-	-	-	-	-	-	-	-	-	-	-	-	-
27,0	-	-	-	-	-	+	+	+	+	+	+	+	+	+	+	+	-	-	-	-	-	-	-	-	-	-	-	-	-	-	-	-	-
26,0	-	-	-	-	-	+	+	+	+	+	+	+	+	+	+	+	+	-	-	-	-	-	-	-	-	-	-	-	-	-	-	-	-
25,0	-	-	-	-	-	-	+	+	+	+	+	+	+	+	+	+	+	+	-	-	-	-	-	-	-	-	-	-	-	-	-	-	-
24,0	-	-	-	-	-	-	-	+	+	+	+	+	+	+	+	+	+	+	+	-	-	-	-	-	-	-	-	-	-	-	-	-	-
23,0	-	-	-	-	-	-	-	+	+	+	+	+	+	+	+	+	+	+	+	+	-	-	-	-	-	-	-	-	-	-	-	-	-
22,0	-	-	-	-	-	-	-	-	+	+	+	+	+	+	+	+	+	+	+	+	+	-	-	-	-	-	-	-	-	-	-	-	-
21,0	-	-	-	-	-	-	-	-	-	+	+	+	+	+	+	+	+	+	+	+	+	+	-	-	-	-	-	-	-	-	-	-	-
20,0	-	-	-	-	-	-	-	-	-	-	+	+	+	+	+	+	+	+	+	+	+	+	+	-	-	-	-	-	-	-	-	-	-
19,0	-	-	-	-	-	-	-	-	-	-	-	+	+	+	+	+	+	+	+	+	+	+	+	+	-	-	-	-	-	-	-	-	-
18,0	-	-	-	-	-	-	-	-	-	-	-	-	+	+	+	+	+	+	+	+	+	+	+	+	+	-	-	-	-	-	-	-	-
17,0	-	-	-	-	-	-	-	-	-	-	-	-	-	+	+	+	+	+	+	+	+	+	+	+	+	+	-	-	-	-	-	-	-
16,0	-	-	-	-	-	-	-	-	-	-	-	-	-	-	+	+	+	+	+	+	+	+	+	+	+	+	+	-	-	-	-	-	-
15,0	-	-	-	-	-	-	-	-	-	-	-	-	-	-	-	+	+	+	+	+	+	+	+	+	+	+	+	+	-	-	-	-	-
14,0	-	-	-	-	-	-	-	-	-	-	-	-	-	-	-	-	+	+	+	+	+	+	+	+	+	+	+	+	+	-	-	-	-
13,0	-	-	-	-	-	-	-	-	-	-	-	-	-	-	-	-	-	+	+	+	+	+	+	+	+	+	+	+	+	+	-	-	-
12,0	-	-	-	-	-	-	-	-	-	-	-	-	-	-	-	-	-	-	+	+	+	+	+	+	+	+	+	+	+	+	+	-	-
11,0	-	-	-	-	-	-	-	-	-	-	-	-	-	-	-	-	-	-	-	+	+	+	+	+	+	+	+	+	+	+	+	+	-
10,0	-	-	-	-	-	-	-	-	-	-	-	-	-	-	-	-	-	-	-	-	+	+	+	+	+	+	+	+	+	+	+	+	+
9,0	-	-	-	-	-	-	-	-	-	-	-	-	-	-	-	-	-	-	-	-	-	+	+	+	+	+	+	+	+	+	+	+	+
8,0	-	-	-	-	-	-	-	-	-	-	-	-	-	-	-	-	-	-	-	-	-	-	+	+	+	+	+	+	+	+	+	+	+
7,0	-	-	-	-	-	-	-	-	-	-	-	-	-	-	-	-	-	-	-	-	-	-	-	+	+	+	+	+	+	+	+	+	+
6,0	-	-	-	-	-	-	-	-	-	-	-	-	-	-	-	-	-	-	-	-	-	-	-	-	+	+	+	+	+	+	+	+	+
5,0	-	-	-	-	-	-	-	-	-	-	-	-	-	-	-	-	-	-	-	-	-	-	-	-	-	+	+	+	+	+	+	+	+
üres	-	-	-	-	-	-	-	-	-	-	-	-	-	-	-	-	-	-	-	-	-	-	-	-	-	-	+	+	+	+	+	+	+

14. táblázat

Kettő darab 20 láb hosszúságú, egyazon 13900 mm, 14400 mm és 14720 mm forgócsap távolságú pőrekocsi két végére berakható konténerek engedélyezett bruttó (Q_1, Q_2) tömege

A konténer bruttó (Q_1) tömege, t	A konténer bruttó (Q_2) tömege, t																															
	36,0	35,0	34,0	33,0	32,0	31,0	30,0	29,0	28,0	27,0	26,0	25,0	24,0	23,0	22,0	21,0	20,0	19,0	18,0	17,0	16,0	15,0	14,0	13,0	12,0	11,0	10,0	9,0	8,0	7,0	6,0	5,0	üres
36,0	+	-	-	-	-	-	-	-	-	-	-	-	-	-	-	-	-	-	-	-	-	-	-	-	-	-	-	-	-	-	-	-	-
35,0	-	+	-	-	-	-	-	-	-	-	-	-	-	-	-	-	-	-	-	-	-	-	-	-	-	-	-	-	-	-	-	-	-
34,0	-	-	+	+	+	+	+	-	-	-	-	-	-	-	-	-	-	-	-	-	-	-	-	-	-	-	-	-	-	-	-	-	-
33,0	-	-	+	+	+	+	+	+	+	-	-	-	-	-	-	-	-	-	-	-	-	-	-	-	-	-	-	-	-	-	-	-	-
32,0	-	-	+	+	+	+	+	+	+	+	-	-	-	-	-	-	-	-	-	-	-	-	-	-	-	-	-	-	-	-	-	-	-
31,0	-	-	+	+	+	+	+	+	+	+	+	+	-	-	-	-	-	-	-	-	-	-	-	-	-	-	-	-	-	-	-	-	-
30,0	-	-	+	+	+	+	+	+	+	+	+	+	+	-	-	-	-	-	-	-	-	-	-	-	-	-	-	-	-	-	-	-	-
29,0	-	-	-	+	+	+	+	+	+	+	+	+	+	+	-	-	-	-	-	-	-	-	-	-	-	-	-	-	-	-	-	-	-
28,0	-	-	-	+	+	+	+	+	+	+	+	+	+	+	+	-	-	-	-	-	-	-	-	-	-	-	-	-	-	-	-	-	-
27,0	-	-	-	-	+	+	+	+	+	+	+	+	+	+	+	+	-	-	-	-	-	-	-	-	-	-	-	-	-	-	-	-	-
26,0	-	-	-	-	-	+	+	+	+	+	+	+	+	+	+	+	+	-	-	-	-	-	-	-	-	-	-	-	-	-	-	-	-
25,0	-	-	-	-	-	+	+	+	+	+	+	+	+	+	+	+	+	+	-	-	-	-	-	-	-	-	-	-	-	-	-	-	-
24,0	-	-	-	-	-	-	+	+	+	+	+	+	+	+	+	+	+	+	+	-	-	-	-	-	-	-	-	-	-	-	-	-	-
23,0	-	-	-	-	-	-	-	+	+	+	+	+	+	+	+	+	+	+	+	+	-	-	-	-	-	-	-	-	-	-	-	-	-
22,0	-	-	-	-	-	-	-	-	+	+	+	+	+	+	+	+	+	+	+	+	+	-	-	-	-	-	-	-	-	-	-	-	-
21,0	-	-	-	-	-	-	-	-	-	+	+	+	+	+	+	+	+	+	+	+	+	+	-	-	-	-	-	-	-	-	-	-	-
20,0	-	-	-	-	-	-	-	-	-	-	+	+	+	+	+	+	+	+	+	+	+	+	+	-	-	-	-	-	-	-	-	-	-
19,0	-	-	-	-	-	-	-	-	-	-	-	+	+	+	+	+	+	+	+	+	+	+	+	+	-	-	-	-	-	-	-	-	-
18,0	-	-	-	-	-	-	-	-	-	-	-	-	+	+	+	+	+	+	+	+	+	+	+	+	+	-	-	-	-	-	-	-	-
17,0	-	-	-	-	-	-	-	-	-	-	-	-	-	+	+	+	+	+	+	+	+	+	+	+	+	+	-	-	-	-	-	-	-
16,0	-	-	-	-	-	-	-	-	-	-	-	-	-	-	+	+	+	+	+	+	+	+	+	+	+	+	+	-	-	-	-	-	-
15,0	-	-	-	-	-	-	-	-	-	-	-	-	-	-	-	+	+	+	+	+	+	+	+	+	+	+	+	+	-	-	-	-	-
14,0	-	-	-	-	-	-	-	-	-	-	-	-	-	-	-	-	+	+	+	+	+	+	+	+	+	+	+	+	+	-	-	-	-
13,0	-	-	-	-	-	-	-	-	-	-	-	-	-	-	-	-	-	+	+	+	+	+	+	+	+	+	+	+	+	+	-	-	-
12,0	-	-	-	-	-	-	-	-	-	-	-	-	-	-	-	-	-	-	+	+	+	+	+	+	+	+	+	+	+	+	+	-	-
11,0	-	-	-	-	-	-	-	-	-	-	-	-	-	-	-	-	-	-	-	+	+	+	+	+	+	+	+	+	+	+	+	-	-
10,0	-	-	-	-	-	-	-	-	-	-	-	-	-	-	-	-	-	-	-	-	+	+	+	+	+	+	+	+	+	+	+	+	-
9,0	-	-	-	-	-	-	-	-	-	-	-	-	-	-	-	-	-	-	-	-	-	+	+	+	+	+	+	+	+	+	+	+	+
8,0	-	-	-	-	-	-	-	-	-	-	-	-	-	-	-	-	-	-	-	-	-	-	+	+	+	+	+	+	+	+	+	+	+
7,0	-	-	-	-	-	-	-	-	-	-	-	-	-	-	-	-	-	-	-	-	-	-	-	+	+	+	+	+	+	+	+	+	+
6,0	-	-	-	-	-	-	-	-	-	-	-	-	-	-	-	-	-	-	-	-	-	-	-	-	+	+	+	+	+	+	+	+	+
5,0	-	-	-	-	-	-	-	-	-	-	-	-	-	-	-	-	-	-	-	-	-	-	-	-	-	-	+	+	+	+	+	+	+
üres	-	-	-	-	-	-	-	-	-	-	-	-	-	-	-	-	-	-	-	-	-	-	-	-	-	-	-	+	+	+	+	+	+

15. táblázat

Egy darab 20 láb hosszúságú és egy darab 40 láb hosszúságú, egyazon 13900 mm, 14400 mm és 14720 mm forgócsap távolságú pőrekocsiba berakható konténerek engedélyezett bruttó tömege

A 20 láb hosszúságú konténer bruttó tömege, t	A 40 láb hosszúságú konténer bruttó tömege, t																																					
	42,0	41,0	40,0	39,0	38,0,	37 0	36,0	35,0	34,0	33,0	32,0	31,0	30,0	29,0	28,0	27,0	26,0	25,0	24,0	23,0	22,0	21,0	20,0	19,0	18,0	17,0	16,0	15,0	14,0	13,0	12,0	11,0	10,0	9,0	8,0	7,0	6,0	5,0	üres
34,0-36,0	-	-	-	-	-	-	-	-	-	-	-	-	-	-	-	-	-	-	-	-	-	-	-	-	-	-	-	-	-	-	-	-	-	-	-	-	-	-	-
33,0	-	-	-	-	-	-	-	-	-	-	-	-	-	-	-	-	-	-	-	-	-	-	-	-	-	-	-	-	-	-	-	-	-	-	-	-	-	-	-
32,0	-	-	-	-	-	-	-	-	-	-	-	-	-	-	-	-	-	-	-	-	-	-	-	-	-	-	-	-	-	-	-	-	-	-	-	-	-	-	-
31,0	-	-	-	-	-	-	-	-	-	-	-	-	-	-	-	-	-	-	-	-	-	-	-	-	-	-	-	-	-	-	-	-	-	-	-	-	-	-	-
30,0	-	-	-	-	-	-	-	-	-	-	-	-	-	-	-	-	-	-	-	-	-	-	-	-	-	-	-	-	-	-	-	-	-	-	-	-	-	-	-
29,0	-	-	-	-	-	-	-	-	-	-	-	-	-	-	-	-	-	-	-	-	-	-	-	-	-	-	-	-	-	-	-	-	-	-	-	-	-	-	-
28,0	-	-	-	-	-	-	-	-	-	-	-	-	-	-	-	-	-	-	-	-	-	-	-	-	-	-	-	-	-	-	-	-	-	-	-	-	-	-	-
27,0	-	-	-	-	-	-	-	-	-	-	-	-	-	-	-	-	-	-	-	-	-	-	-	-	-	-	-	-	-	-	-	-	-	-	-	-	-	-	-
26,0	-	-	-	-	-	-	-	-	-	-	-	-	-	-	-	-	-	-	-	-	-	-	-	-	-	-	-	-	-	-	-	-	-	-	-	-	-	-	-
25,0	-	-	-	-	-	-	-	-	-	-	-	-	-	-	-	-	-	-	-	-	-	-	-	-	-	-	-	-	-	-	-	-	-	-	-	-	-	-	-
24,0	-	+	+	+	+	+	-	-	-	-	-	-	-	-	-	-	-	-	-	-	-	-	-	-	-	-	-	-	-	-	-	-	-	-	-	-	-	-	-
23,0	+	+	+	+	+	+	+	+	+	-	-	-	-	-	-	-	-	-	-	-	-	-	-	-	-	-	-	-	-	-	-	-	-	-	-	-	-	-	-
22,0	+	+	+	+	+	+	+	+	+	+	+	-	-	-	-	-	-	-	-	-	-	-	-	-	-	-	-	-	-	-	-	-	-	-	-	-	-	-	-
21,0	+	+	+	+	+	+	+	+	+	+	+	+	+	-	-	-	-	-	-	-	-	-	-	-	-	-	-	-	-	-	-	-	-	-	-	-	-	-	-
20,0	+	+	+	+	+	+	+	+	+	+	+	+	+	+	+	-	-	-	-	-	-	-	-	-	-	-	-	-	-	-	-	-	-	-	-	-	-	-	-
19,0	+	+	+	+	+	+	+	+	+	+	+	+	+	+	+	+	+	-	-	-	-	-	-	-	-	-	-	-	-	-	-	-	-	-	-	-	-	-	-
18,0	+	+	+	+	+	+	+	+	+	+	+	+	+	+	+	+	+	+	+	-	-	-	-	-	-	-	-	-	-	-	-	-	-	-	-	-	-	-	-
17,0	+	+	+	+	+	+	+	+	+	+	+	+	+	+	+	+	+	+	+	+	+	-	-	-	-	-	-	-	-	-	-	-	-	-	-	-	-	-	-
16,0	+	+	+	+	+	+	+	+	+	+	+	+	+	+	+	+	+	+	+	+	+	+	-	-	-	-	-	-	-	-	-	-	-	-	-	-	-	-	-
15,0	+	+	+	+	+	+	+	+	+	+	+	+	+	+	+	+	+	+	+	+	+	+	+	+	-	-	-	-	-	-	-	-	-	-	-	-	-	-	-
14,0	-	-	+	+	+	+	+	+	+	+	+	+	+	+	+	+	+	+	+	+	+	+	+	+	+	+	-	-	-	-	-	-	-	-	-	-	-	-	-
13,0	-	-	-	-	+	+	+	+	+	+	+	+	+	+	+	+	+	+	+	+	+	+	+	+	+	+	+	+	-	-	-	-	-	-	-	-	-	-	-
12,0	-	-	-	-	-	-	+	+	+	+	+	+	+	+	+	+	+	+	+	+	+	+	+	+	+	+	+	+	+	+	-	-	-	-	-	-	-	-	-
11,0	-	-	-	-	-	-	-	-	+	+	+	+	+	+	+	+	+	+	+	+	+	+	+	+	+	+	+	+	+	+	+	+	-	-	-	-	-	-	-
10,0	-	-	-	-	-	-	-	-	-	-	+	+	+	+	+	+	+	+	+	+	+	+	+	+	+	+	+	+	+	+	+	+	+	+	-	-	-	-	-
9,0	-	-	-	-	-	-	-	-	-	-	-	-	+	+	+	+	+	+	+	+	+	+	+	+	+	+	+	+	+	+	+	+	+	+	+	-	-	-	-
8,0	-	-	-	-	-	-	-	-	-	-	-	-	-	-	+	+	+	+	+	+	+	+	+	+	+	+	+	+	+	+	+	+	+	+	+	+	-	-	-
7,0	-	-	-	-	-	-	-	-	-	-	-	-	-	-	-	-	+	+	+	+	+	+	+	+	+	+	+	+	+	+	+	+	+	+	+	+	+	-	-
6,0	-	-	-	-	-	-	-	-	-	-	-	-	-	-	-	-	-	-	+	+	+	+	+	+	+	+	+	+	+	+	+	+	+	+	+	+	+	+	+
5,0	-	-	-	-	-	-	-	-	-	-	-	-	-	-	-	-	-	-	-	-	+	+	+	+	+	+	+	+	+	+	+	+	+	+	+	+	+	+	+
4,0	-	-	-	-	-	-	-	-	-	-	-	-	-	-	-	-	-	-	-	-	-	+	+	+	+	+	+	+	+	+	+	+	+	+	+	+	+	+	+
3,0	-	-	-	-	-	-	-	-	-	-	-	-	-	-	-	-	-	-	-	-	-	-	-	+	+	+	+	+	+	+	+	+	+	+	+	+	+	+	+
üres	-	-	-	-	-	-	-	-	-	-	-	-	-	-	-	-	-	-	-	-	-	-	-	-	-	+	+	+	+	+	+	+	+	+	+	+	+	+	+

3.6. A 45 láb hosszúságú konténert a 9720 mm, 13900 mm, 14400 mm és 14720 mm forgócsap távolságú, nagykonténer szállító pőrekocsiban a pőrekocsi keresztirányú szimmetriasíkjára szimmetrikusan kell elhelyezni (16. ábra).

A 45 láb hosszúságú konténer négy támasztékon fekszik fel, amelyek egybeesnek a 40 lábas konténer sarokelemeivel.

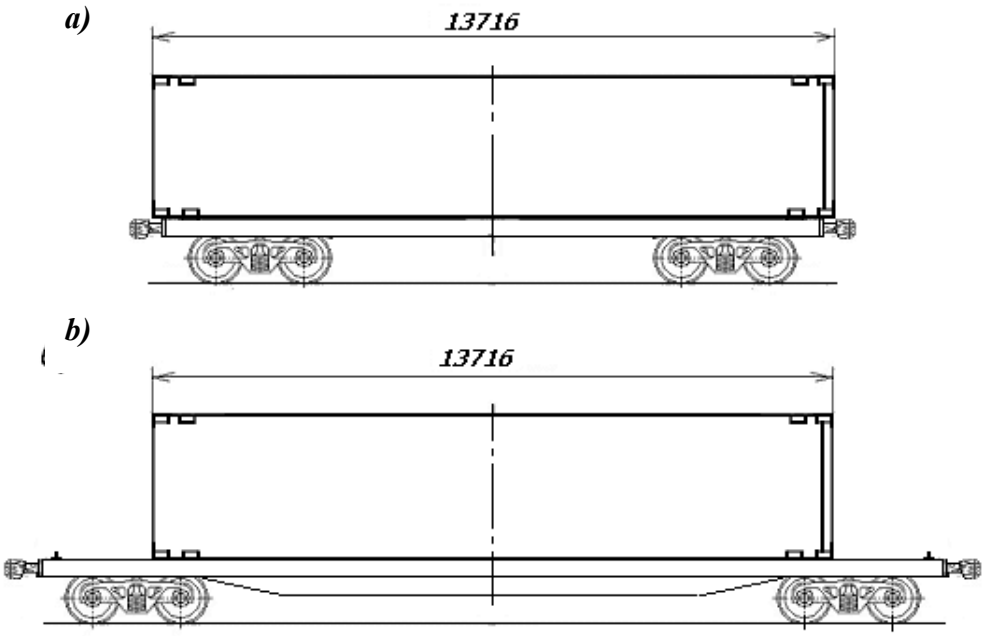

16. ábra – A 45 láb hosszúságú konténer elhelyezése a nagykonténer szállító pőrekocsiban:

a – 9720 mm forgócsap távolság esetén;

b – 13900 mm, 14400 mm és 14720 mm forgócsap távolság esetén

3.7. A 9720 mm forgócsap távolságú pórekocsiban elhelyezhető:

– kettő darab 20 láb hosszúságú konténer, egyenként legfeljebb 24 t bruttó tömeggel (17. és 18. ábra);

– egy darab 40 láb hosszúságú konténer, amelynek bruttó tömege legfeljebb 30,48 t lehet (19. és 20. ábra).

Az egy pőrekocsiban elhelyezendő 20 láb hosszúságú konténereket bruttó tömegük függvényében a 3. táblázatban foglaltak szerint kell kiválogatni.

3.7.1. A két darab 20 láb hosszúságú konténer biztosítása a következők szerint történhet (17. ábra).

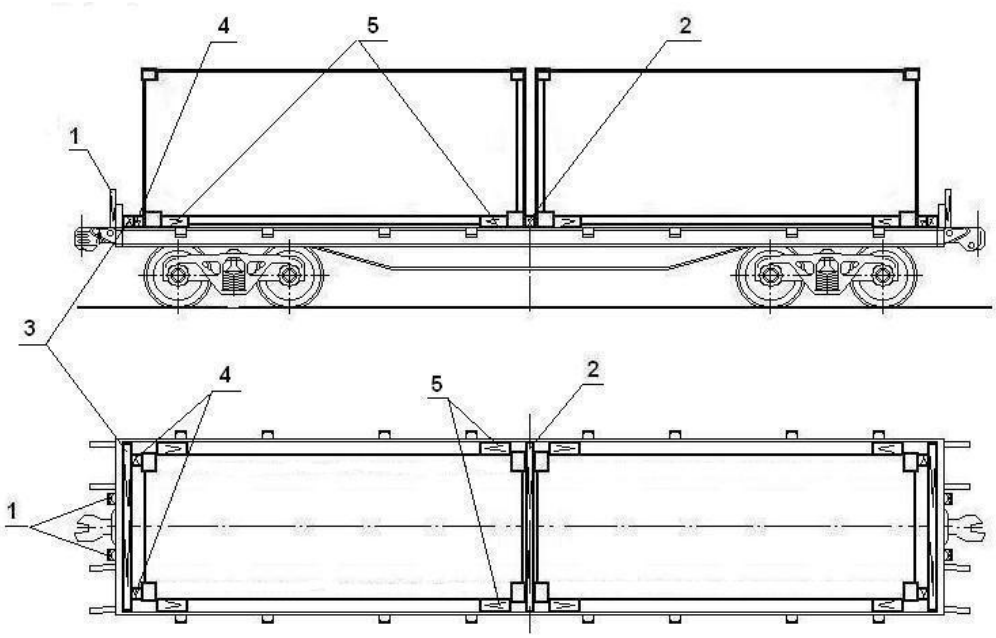

17. ábra

1 – rakonca; 2, 3 – támgerenda; 4, 5 – merevítő

A pőrekocsi keresztirányú szimmetriasíkjában a padlóra **/2/** keresztirányú támgerendát kell fektetni, amelynek hosszúsága megegyezik a pőrekocsi belső szélességével.

A **/2/** gerendát 32 darab szöggel kell a padlóhoz erősíteni. Szorosan a pőrekocsi homlokfalához kell fektetni a **/3/** támgerendákat, amelynek hosszúsága megegyezik a pőrekocsi belső szélességével. Ezeket egyenként 8 szöggel kell a padlóhoz erősíteni. A **/3/** támgerendák és a konténer sarokelemei között kell helyezni a **/4/** merevítőket, amelyeket egyenként négy szöggel kell a padlóhoz erősíteni. A pőrekocsi homlokfainak biztosítása a jelen Szabályzat 1. Fejezetében foglaltaknak megfelelően kisrakoncákkal történhet.

A keresztirányú elmozdulással szemben minden konténert négy darab, legalább 400 mm hosszúságú **/5/** merevítővel kell biztosítani. A merevítők a konténer és a kocsi oldalfala közötti kitámasztást szolgálják, és azokat egyenként három szöggel kell a pőrekocsi padlójához erősíteni.

A merevítők előírt keresztmetszete legalább 60 x 125 mm, a szögek átmérője legalább 5 mm, a szögek hosszúságát a jelen Szabályzat 1. Fejezetében foglaltak szerint kell kiválasztani.

A merevítők (17. ábra, 5. pozíció) helyett minden konténer biztosítható négy-négy darab, 6 mm átmérőjű lágyvashuzalból készített kikötéssel, amelyet a konténer legfeljebb 10 t bruttó tömege esetén kétszálasan, 10 t bruttó tömege felett négyszálasan kell készíteni (18. ábra). A kikötéseket a konténer alsó sarokelemei és a pőrekocsi legközelebbi rakoncahevederei között kell elhelyezni.

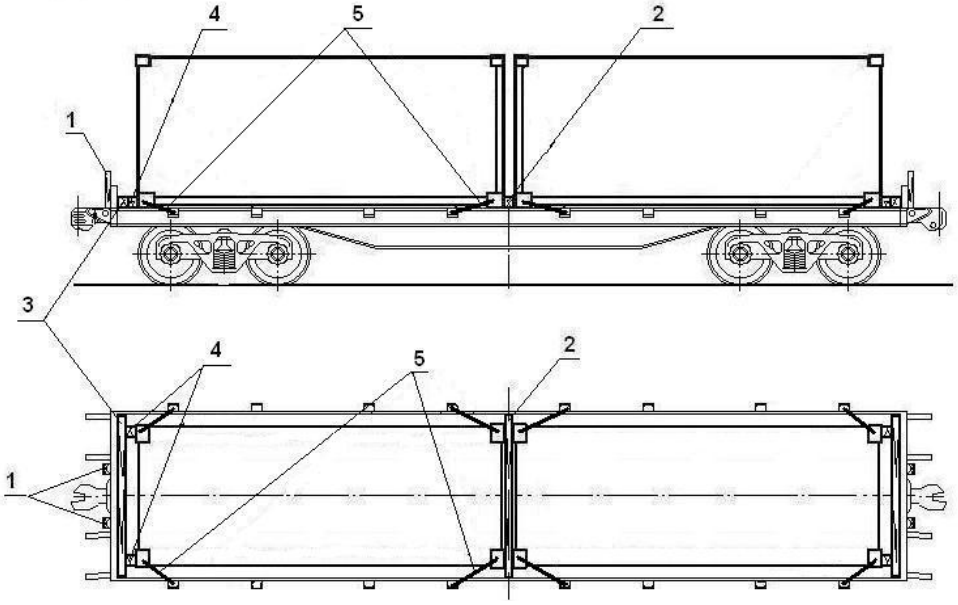

18. ábra
1 – rakonca; 2, 3 – támgerenda; 4 – merevítő;
5 – kikötés

3.7.2. A 40 láb hosszúságú konténert a pőrekocsi keresztirányú és hosszirányú szimmetriatengelyeire szimmetrikusan kell elhelyezni. A konténer biztosítása a következők szerint történhet (19. ábra).

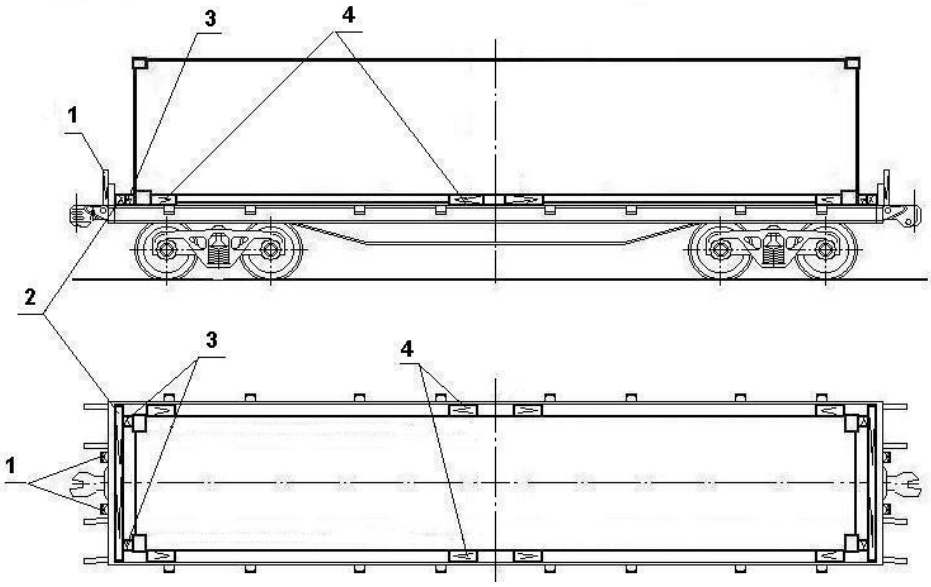

19. ábra
1 – rakonca; 2 – támgerenda; 3, 4 – merevítő

Szorosan a pőrekocsi homlokfalához kell fektetni a **/2/** támgerendákat, amelynek hosszúsága megegyezik a pőrekocsi belső szélességével. Ezeket egyenként 8 szöggel kell a padlóhoz erősíteni. A **/2/** támgerendák és a konténer sarokelemei közé kell helyezni a **/3/**

merevítőket, amelyeket egyenként négy szöggel kell a padlóhoz erősíteni. A pőrekocsi homlokfainak biztosítása a jelen Szabályzat 1. Fejezetében foglaltaknak megfelelően kisrakoncákkal történhet.

Keresztirányú elmozdulással szemben a konténert nyolc darab legalább 400 mm hosszúságú **/4/** merevítővel kell biztosítani. A merevítőket a konténer és a pőrekocsi oldalfalai közé kell helyezni, és egyenként három szöggel kell a pőrekocsi padlójához erősíteni.

A merevítők előírt keresztmetszete legaláb

b 60 x 125 mm, a szögek átmérője legalább 5 mm, a szögek hosszúságát a jelen Szabályzat 1. Fejezetében foglaltak szerint kell kiválasztani

A merevítők (19. ábra, 4. pozíció) helyett minden konténer biztosítható négy-négy darab, 6 mm átmérőjű lágyvashuzalból készített kikötéssel, amelyet a konténer legfeljebb 10 t bruttó tömege esetén kétszálasan, 10 t bruttó tömege felett, legfeljebb 24 tonnáig négyszálasan, 24 t bruttó tömege felett, legfeljebb 30,48 tonnáig hatszálasan kell készíteni (20. ábra). A kikötéseket a konténer alsó sarokelemei és a pőrekocsi legközelebbi rakoncahevederei között kell elhelyezni.

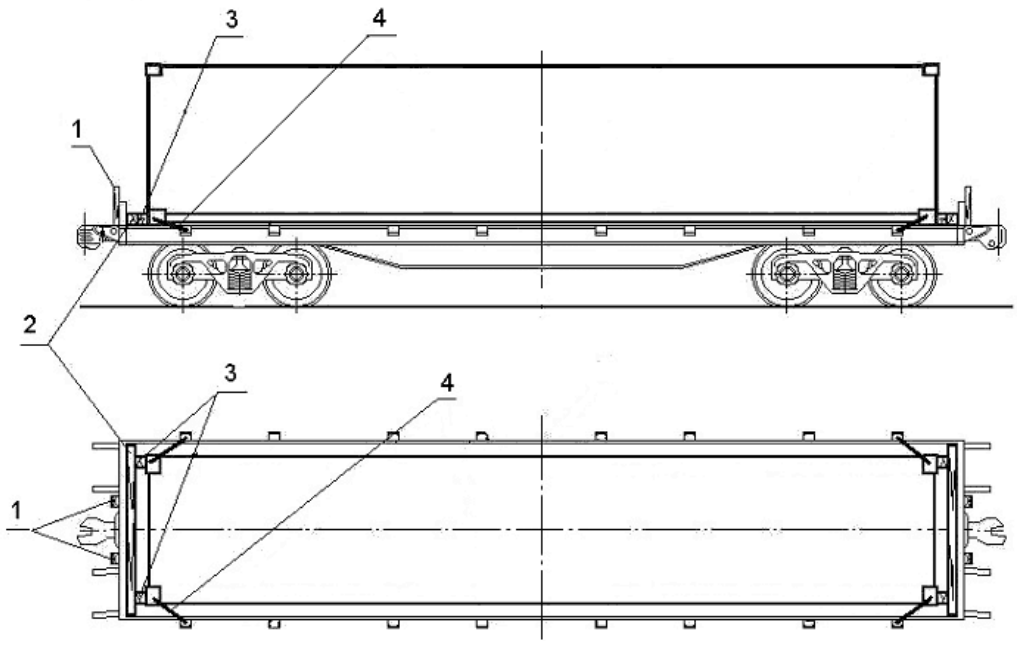

20. ábra

1 – rakonca; 2 – támgerenda; 3 – merevítő; 4 – kikötés

3.7.3. A konténereknek a 3.7.1. és a 3.7.2. pontokban foglaltak szerint történt elhelyezését követően a pőrekocsi oldalfalait fel kell hajtani, és reteszeléssel biztosítani.

3.8. Az általános rendeltetésű magas oldalfalú nyitott kocsiban kettő darab 20 láb hosszúságú vagy egy darab 40 láb hosszúságú konténer helyezhető el.

3.8.1. Az egy darab magas oldalfalú nyitott kocsiban elhelyezendő 20 láb hosszúságú konténereket bruttó tömegük függvényében, a 16. táblázatban foglaltak szerint kell kiválogatni.

16. táblázat

Két darab 20 láb hosszúságú konténer egy darab magas oldalfalú nyitott kocsiba együtt berakható bruttó tömegei

A homlokajtónál (falnál) elhelyezett konténer bruttó tömege, t	A második konténer bruttó tömege, t																											
	30,48	29,0	28,0	27,0	26,0	25,0	24,0	23,0	22,0	21,0	20,0	19,0	18,0	17,0	16,0	15,0	14,0	13,0	12,0	11,0	10,0	9,0	8,0	7,0	6,0	5,0	4,0	3,0	üres
30,48	+	+	+	+	+	+	+	-	-	-	-	-	-	-	-	-	-	-	-	-	-	-	-	-	-	-	-	-	-
29,0	+	+	+	+	+	+	+	+	+	-	-	-	-	-	-	-	-	-	-	-	-	-	-	-	-	-	-	-	-
28,0	+	+	+	+	+	+	+	+	+	+	-	-	-	-	-	-	-	-	-	-	-	-	-	-	-	-	-	-	-
27,0	+	+	+	+	+	+	+	+	+	+	+	-	-	-	-	-	-	-	-	-	-	-	-	-	-	-	-	-	-
26,0	+	+	+	+	+	+	+	+	+	+	+	+	+	-	-	-	-	-	-	-	-	-	-	-	-	-	-	-	-
25,0	+	+	+	+	+	+	+	+	+	+	+	+	+	+	-	-	-	-	-	-	-	-	-	-	-	-	-	-	-
24,0	+	+	+	+	+	+	+	+	+	+	+	+	+	+	+	-	-	-	-	-	-	-	-	-	-	-	-	-	-
23,0	+	+	+	+	+	+	+	+	+	+	+	+	+	+	+	+	-	-	-	-	-	-	-	-	-	-	-	-	-
22,0	+	+	+	+	+	+	+	+	+	+	+	+	+	+	+	+	+	+	-	-	-	-	-	-	-	-	-	-	-
21,0	+	+	+	+	+	+	+	+	+	+	+	+	+	+	+	+	+	+	+	-	-	-	-	-	-	-	-	-	-
20,0	+	+	+	+	+	+	+	+	+	+	+	+	+	+	+	+	+	+	+	+	-	-	-	-	-	-	-	-	-
19,0	+	+	+	+	+	+	+	+	+	+	+	+	+	+	+	+	+	+	+	+	+	-	-	-	-	-	-	-	-
18,0	+	+	+	+	+	+	+	+	+	+	+	+	+	+	+	+	+	+	+	+	+	+	+	-	-	-	-	-	-
17,0	+	+	+	+	+	+	+	+	+	+	+	+	+	+	+	+	+	+	+	+	+	+	+	+	-	-	-	-	-
16,0	+	+	+	+	+	+	+	+	+	+	+	+	+	+	+	+	+	+	+	+	+	+	+	+	-	-	-	-	-
15,0	+	+	+	+	+	+	+	+	+	+	+	+	+	+	+	+	+	+	+	+	+	+	+	+	+	+	-	-	-
14,0	+	+	+	+	+	+	+	+	+	+	+	+	+	+	+	+	+	+	+	+	+	+	+	+	+	+	+	-	-
13,0	-	+	+	+	+	+	+	+	+	+	+	+	+	+	+	+	+	+	+	+	+	+	+	+	+	+	+	-	-
12,0	-	-	+	+	+	+	+	+	+	+	+	+	+	+	+	+	+	+	+	+	+	+	+	+	+	+	+	+	-
11,0	-	-	-	+	+	+	+	+	+	+	+	+	+	+	+	+	+	+	+	+	+	+	+	+	+	+	+	+	+
10,0	-	-	-	-	+	+	+	+	+	+	+	+	+	+	+	+	+	+	+	+	+	+	+	+	+	+	+	+	+
9,0	-	-	-	-	-	+	+	+	+	+	+	+	+	+	+	+	+	+	+	+	+	+	+	+	+	+	+	+	+
8,0	-	-	-	-	-	-	-	+	+	+	+	+	+	+	+	+	+	+	+	+	+	+	+	+	+	+	+	+	+
7,0	-	-	-	-	-	-	-	-	+	+	+	+	+	+	+	+	+	+	+	+	+	+	+	+	+	+	+	+	+
6,0	-	-	-	-	-	-	-	-	-	+	+	+	+	+	+	+	+	+	+	+	+	+	+	+	+	+	+	+	+
5,0	-	-	-	-	-	-	-	-	-	-	+	+	+	+	+	+	+	+	+	+	+	+	+	+	+	+	+	+	+
4,0	-	-	-	-	-	-	-	-	-	-	-	-	+	+	+	+	+	+	+	+	+	+	+	+	+	+	+	+	+
3,0	-	-	-	-	-	-	-	-	-	-	-	-	-	+	+	+	+	+	+	+	+	+	+	+	+	+	+	+	+
üres	-	-	-	-	-	-	-	-	-	-	-	-	-	-	+	+	+	+	+	+	+	+	+	+	+	+	+	+	+

3.8.2. A 20 láb hosszúságú konténereket a magas oldalfalú nyitott kocsiban a 21. ábrán bemutatott vázlatrajz szerint kell elrendezni és biztosítani.

A konténereket a magas oldalfalú nyitott teherkocsiban annak hosszirányú szimmetriatengelyére szimmetrikusan kell elhelyezni, szorosan a nyitott kocsi egyik homlokküszöbjéhez (homlokfalához). Minden konténer alá kettő darab, legalább 50 x 150 mm keresztmetszetű és a kocsiszekrény belső szélességével megegyező hosszúságú alátétfát kell fektetni. A kocsi végeinél az alátétfákat keresztben kell elhelyezni a sarokelemek helyén, a kocsi közepén pedig szorosan a kocsi középső keresztgerendájához (a középső szekrényoszlopokkal szemben). Berakás előtt az alátétfák végéhez **/2/** merevítőket kell erősíteni legalább 100 x 100 mm keresztmetszettel és helyben meghatározott hosszúsággal úgy, hogy a közöttük lévő távolság 2500 – 2600 mm legyen. Minden merevítőt az alátétfa felől kettő darab, legalább 100 mm hosszúságú szöggel kell biztosítani. Amennyiben a magas oldalfalú nyitott kocsiba rakott és üres konténert vegyesen vagy kettő darab üres konténert raknak be, az üres konténerekhez az **/1/** alátétfa és a **/2/** merevítők alkalmazása nem kötelező.

A konténer és a kocsi szemközti homlokküszöbje (homlokfala) közötti szabad térbe (21.a ábra) támasztókeretet kell ácsolni, amely négy darab, legalább 150 x 150 mm keresztmetszetű és helyben meghatározott hosszúságú **/3/** hosszirányú merevítőből áll. A merevítőket kettő darab legalább 25 x 100 mm keresztmetszetű és a nyitott kocsi szekrényének belső szélességével megegyező hosszúságú **/4/** összekötő deszkával kell egymáshoz erősíteni. Minden kötésnél kettő darab, legalább 80 mm hosszúságú szöget kell alkalmazni. A **/3/** merevítők készülhetnek szélességben toldva is, legalább 50 mm vastagságú anyagból, amelyeket hosszában 100–120 mm-enként legalább 100 mm hosszúságú szögekkel kell egymáshoz erősíteni.

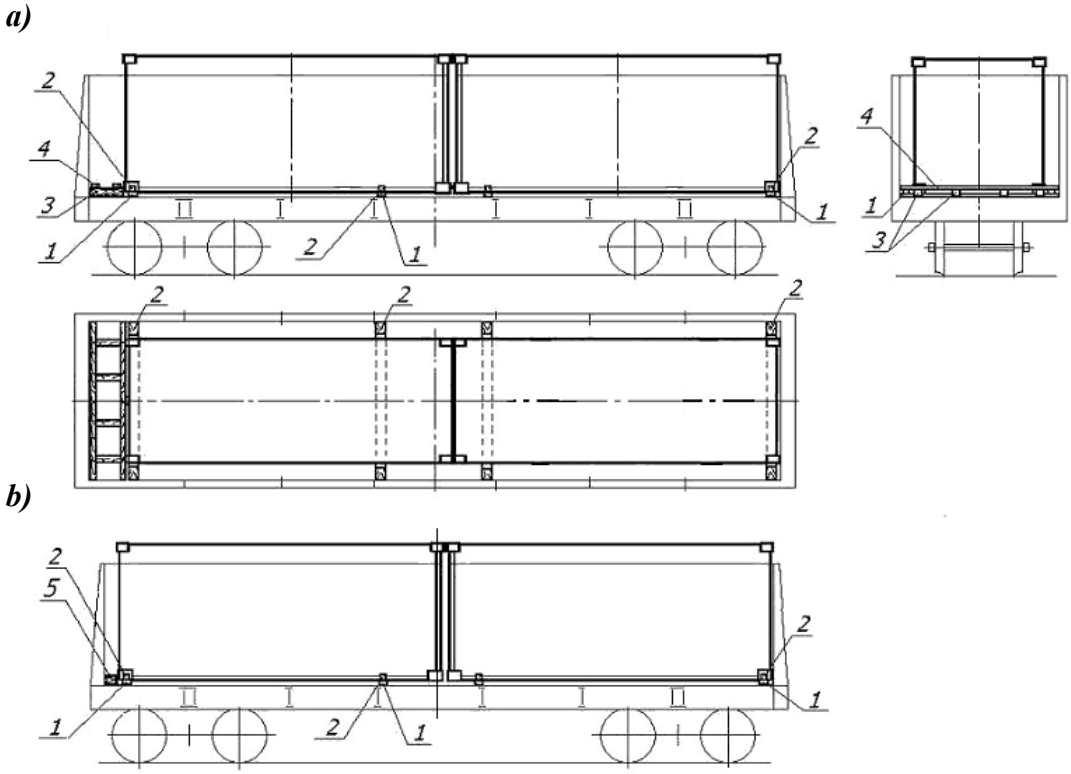

21. ábra

1 – alátétfa; 2, 3 – merevítő; 4 – összekötő deszka;
5 – támgerenda (több is lehet)

Amennyiben a konténer és a nyitott kocsi homlokküszöbje (homlokfala) közötti távolság kevesebb 200 mm-nél, megengedett a támasztókeret helyett támgerenda vagy **/5/** támgerendák alkalmazása, amelyek hosszúsága megegyezik a kocsiszekrény belső szélességével, magassága legalább 150 mm, együttes szélessége a távolság nagyságával egyezik meg (21.b ábra). Az egymás melletti gerendákat az összekötendő elemek együttes vastagságánál legalább 50 mm-rel hosszabb, kötésenként négy darab szöggel kell egymáshoz erősíteni. A 12228 mm belső hosszúságú nyitott teherkocsikban támgerenda alkalmazása nem kötelező.

3.8.3. A 40 láb hosszúságú konténereket a magas oldalfalú nyitott kocsiban a 22. ábrán bemutatott vázlatrajz szerint kell elhelyezni és biztosítani.

A konténert a magas oldalfalú nyitott teherkocsiban annak hosszirányú szimmetriatengelyére szimmetrikusan, ajtóval szorosan a nyitott kocsi egyik homlokküszöbjéhez (homlokfalához) kell elhelyezni. A konténert négy darab, legalább 50 x 150 mm keresztmetszetű és a kocsiszekrény belső szélességével megegyező hosszúságú, keresztben fektetett **/1/** alátétfára kell berakni. Két alátétfát a sarokelemek helyén, kettőt pedig szorosan közbenső keresztgerendához (közbenső szekrényoszlopokkal szemben) kell lefektetni. A szélső alátétfák végeihez **/2/** merevítőket kell szögelni legalább 100 x 100 mm keresztmetszettel és helyben meghatározott hosszúsággal úgy, hogy a közöttük lévő távolság 2500 – 2600 mm legyen. A legfeljebb 20 t bruttó tömegű konténerek berakhatók kettő darab, a sarokelemek alá fektetett alátétfára is. Az üres konténer esetében az **/1/** alátétfák és a **/2/** merevítők alkalmazása nem kötelező.

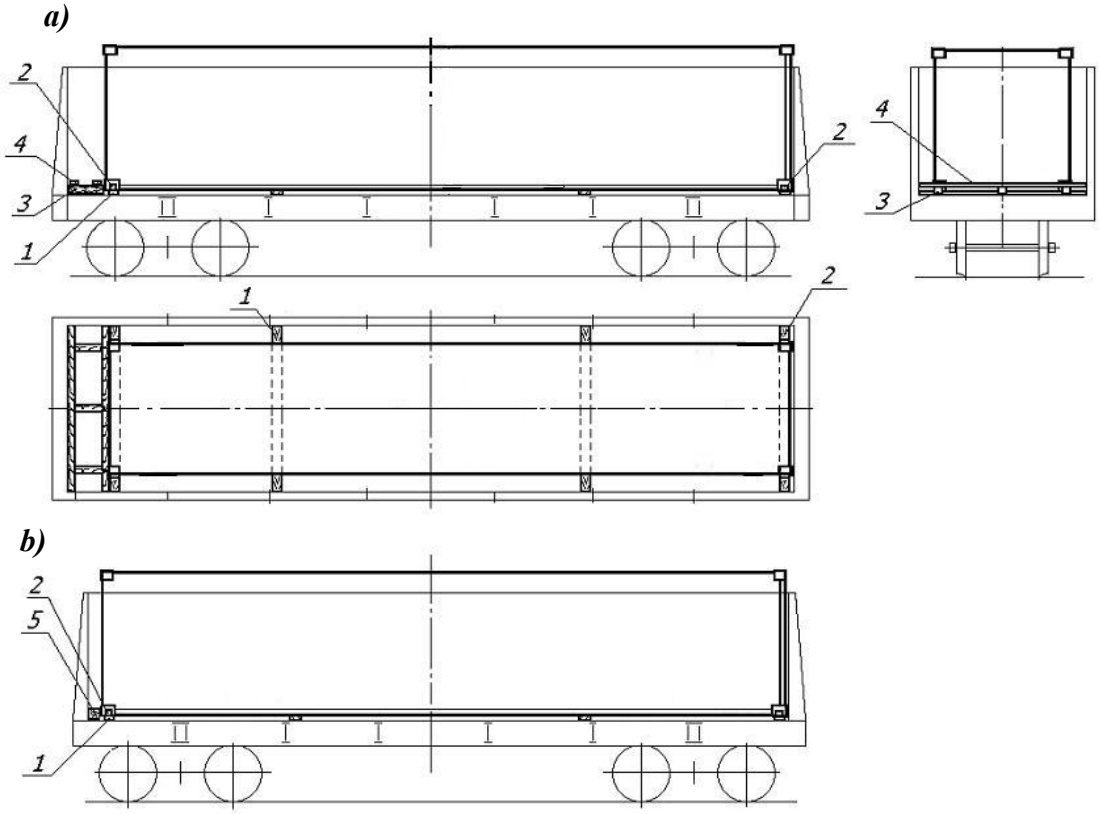

22. ábra

1 – alátétfa; 2, 3 – merevítő; 4 – összekötő deszka;

5 – támgerenda

A konténer és a kocsi szemközti homlokküszöbje (homlokfala) közötti szabad térbe (22.a ábra) támasztókeretet kell ácsolni, amely három darab, legalább 150 x 150 mm keresztmetszetű és helyben meghatározott hosszúságú **/3/** hosszirányú merevítőből áll. A merevítőket kettő darab legalább 25 x 100 mm keresztmetszetű és a nyitott kocsi szekrényének belső szélességével megegyező hosszúságú **/4/** összekötő deszkával egymáshoz kell erősíteni. Minden kötésnél kettő darab, legalább 80 mm hosszúságú szöget kell alkalmazni. A **/3/** merevítők készülhetnek szélességben toldva is, legalább 50 mm vastagságú anyagból, amelyeket kötésenként négy darab 100 mm hosszúságú szöggel egymáshoz kell erősíteni. Olyan konténer berakása esetén, amelynek alapjában a homlokgerendán nyílás van, a középső merevítőt a nyitott kocsi hosszirányú szimmetriasíkjától a szükséges mértékben eltolva kell elhelyezni.

Amennyiben a nyitott teherkocsiba berakott 40 láb hosszúságú konténer bruttó tömege nagyobb 30,48 tonnánál, a 3.8.2. pontban ismertetett módon készített támasztókeret alkalmazása kötelező.

Ha a konténer és a nyitott kocsi homlokküszöbje (homlokfala) közötti távolság kevesebb 200 mm-nél, megengedett a támasztókeret helyett támgerenda vagy **/5/** támgerendák alkalmazása, amelyek hosszúsága megegyezik a kocsiszekrény belső szélességével, magassága legalább 150 mm, összes szélessége a távolság nagyságával (22.b ábra) egyezik meg. Több gerenda alkalmazása esetén a legvékonyabb vastagsága sem lehet kevesebb 50 mm-nél. Az egymás melletti gerendákat az összekötendő elemek együttes vastagságánál legalább 50 mm-rel hosszabb, kötésenként négy darab szöggel kell egymáshoz erősíteni. A 12228 mm belső hosszúságú nyitott teherkocsikban támgerenda alkalmazása nem kötelező.

4. Nagy raktömegű tankkonténerek elhelyezése és biztosítása

4.1. Ez a pont szabályozza a 20 láb hosszúságú és az 1. sorozatú áruszállító konténerekkel szemben támasztott ISO követelményeknek megfelelő tankkonténerek elhelyezésének és biztosításának módját, beleértve a 7150 – 8100 mm hosszúságú tankkal rendelkező konténereket is, amelyek tankja hosszában túlér a sarokelemeken.

4.2. Az egy pőrekocsira együtt berakható tankkonténerek bruttó tömegének értékeit a 17-19. táblázatok tartalmazzák, és az együvérakás lehetőségét «+» jel mutatja.

A táblázatok használata során a konténerek tényleges bruttó tömegét a következő egész értékre felfelé kell kerekíteni.

4.3. A nagykonténer szállító, valamint általános rendeltetésű, konténerrögzítő tüskékkel külön ellátott, 9720 mm forgócsap távolságú pőrekocsikon két darab 20 láb hosszúságú tankkonténer (23.a ábra) vagy egy darab 20 láb hosszúságú tankkonténer helyezhető el, beleértve a 7150 - 8100 mm hosszúságú tankkal rendelkező konténereket is (23.b, 23.c ábrák). Az egy darab 20 láb hosszúságú tankkonténert a pőrekocsi keresztirányú szimmetriasíkjára szimmetrikusan kell elhelyezni.

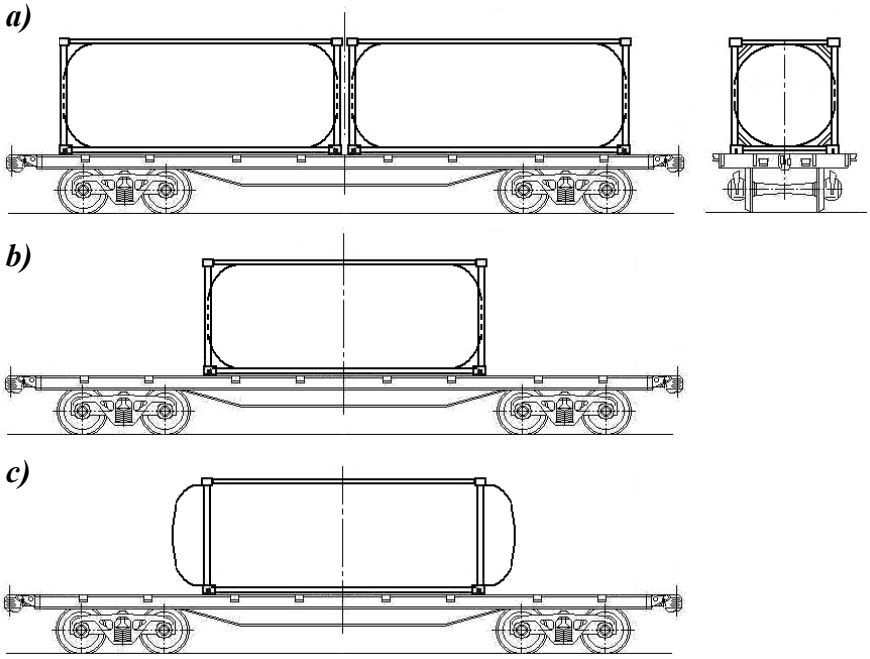

23. ábra – A 20 láb hosszúságú tankkonténerek elhelyezése a nagykonténer-szállító, valamint általános rendeltetésű, konténerrögzítő tüskékkel külön ellátott, 9720 mm forgócsap távolságú pőrekocsikban

Az egy pőrekocsiba barakandó tankkonténereket bruttó tömegüktől függően, a 17. táblázatban foglaltaknak megfelelően kell kiválogatni.

4.4. A 13900 mm, 14400 mm és 14720 mm forgócsap távolságú nagykonténer-szállító pőrekocsiban elhelyezhető:

– három tankkonténer (24. ábra);

– két tankkonténer (beleértve azokat is, amelyek tankjának hosszúsága 7150 – 8100 mm) (25. ábra);

– egy tankkonténer (beleértve az olyant is, amely tankjának hosszúsága 7150 – 8100 mm) (26. ábra).

Az egy pőrekocsiban együtt elhelyezhető tankkonténereket bruttó tömegüktől függően a 18 – 28. táblázatokban foglaltak szerint kell kiválasztani.

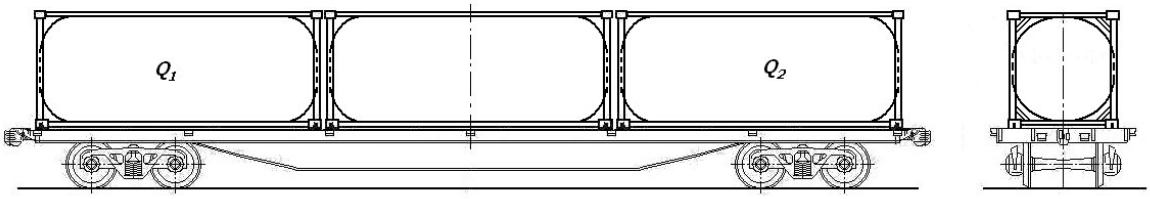

24. ábra – Három darab 20 láb hosszúságú tankkonténer elhelyezése a 13900 mm, 14400 mm és 14720 mm forgócsap távolságú nagykonténer-szállító pőrekocsiban

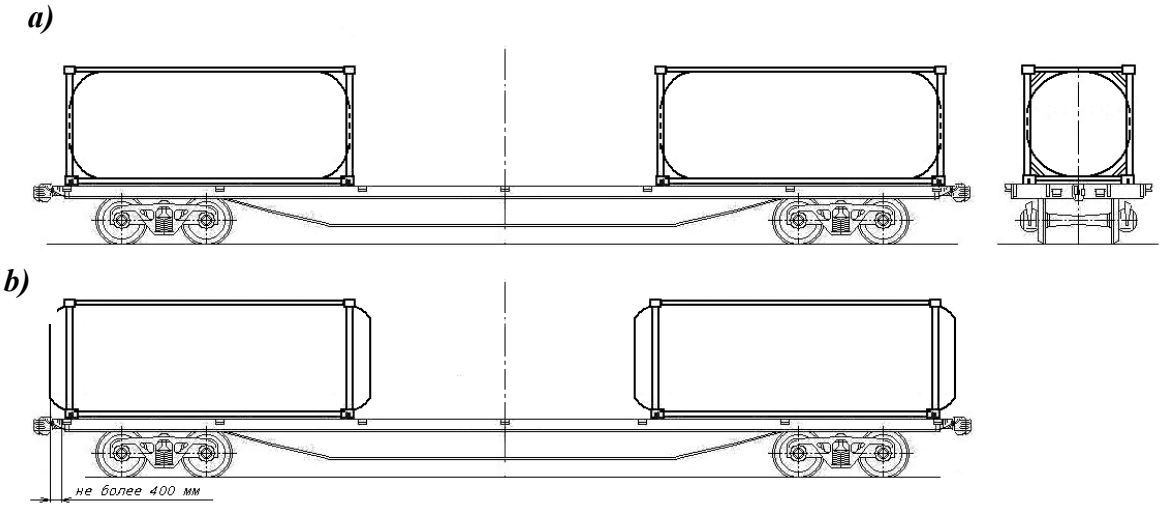

25. ábra – Kettő darab 20 láb hosszúságú tankkonténer elhelyezése a 13900 mm, 14400 mm és 14720 mm forgócsap távolságú nagykonténer-szállító pőrekocsiban

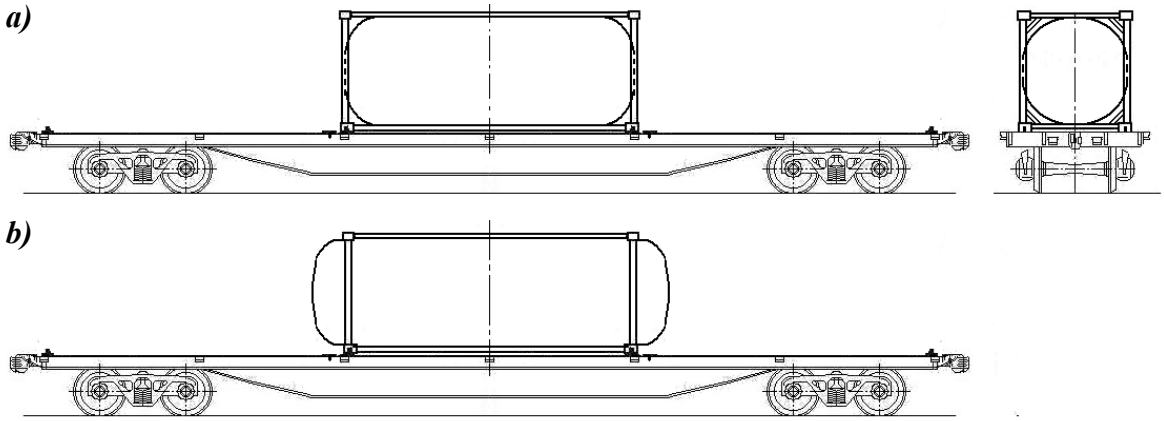

26. ábra – A 20 láb hosszúságú tankkonténer elhelyezése a 13900 mm, 14400 mm és 14720 mm forgócsap távolságú nagykonténer-szállító pőrekocsiban

4.5. Megengedett egy pőrekocsiba a 3.1. pontban megnevezett konténerek és a 4.1. pontban megnevezett tankkonténerek berakása a 4.3 – 4.4. pontokban foglalt követelményeknek megfelelően. Az egy pőrekocsiban együtt elhelyezhető konténereket bruttó tömegüktől függően a 3 – 14. táblázatokban foglaltak szerint kell kiválasztani.

17. táblázat

A 9720 mm forgócsap távolságú egy pőrekocsiba együtt berakható 20 láb hosszúságú tankkonténerek bruttó tömege

Az első tankkonténer bruttó tömege, t	A második tankkonténer bruttó tömege, t																																
	36,0	35,0	34,0	33,0	32,0	31,0	30,0	29,0	28,0	27,0	26,0	25,0	24,0	23,0	22,0	21,0	20,0	19,0	18,0	17,0	16,0	15,0	14,0	13,0	12,0	11,0	10,0	9,0	8,0	7,0	6,0	5,0	üres
36,0	+	-	-	-	+	+	+	+	+	+	+	+	+	+	+	-	-	-	-	-	-	-	-	-	-	-	-	-	-	-	-	-	-
35,0	-	+	+	+	+	+	+	+	+	+	+	+	+	+	+	+	-	-	-	-	-	-	-	-	-	-	-	-	-	-	-	-	-
34,0	-	+	+	+	+	+	+	+	+	+	+	+	+	+	+	+	+	-	-	-	-	-	-	-	-	-	-	-	-	-	-	-	-
33,0	-	+	+	+	+	+	+	+	+	+	+	+	+	+	+	+	+	+	-	-	-	-	-	-	-	-	-	-	-	-	-	-	-
32,0	+	+	+	+	+	+	+	+	+	+	+	+	+	+	+	+	+	+	+	-	-	-	-	-	-	-	-	-	-	-	-	-	-
31,0	+	+	+	+	+	+	+	+	+	+	+	+	+	+	+	+	+	+	+	+	-	-	-	-	-	-	-	-	-	-	-	-	-
30,0	+	+	+	+	+	+	+	+	+	+	+	+	+	+	+	+	+	+	+	+	+	-	-	-	-	-	-	-	-	-	-	-	-
29,0	+	+	+	+	+	+	+	+	+	+	+	+	+	+	+	+	+	+	+	+	+	+	-	-	-	-	-	-	-	-	-	-	-
28,0	+	+	+	+	+	+	+	+	+	+	+	+	+	+	+	+	+	+	+	+	+	+	+	-	-	-	-	-	-	-	-	-	-
27,0	+	+	+	+	+	+	+	+	+	+	+	+	+	+	+	+	+	+	+	+	+	+	+	+	-	-	-	-	-	-	-	-	-
26,0	+	+	+	+	+	+	+	+	+	+	+	+	+	+	+	+	+	+	+	+	+	+	+	+	+	-	-	-	-	-	-	-	-
25,0	+	+	+	+	+	+	+	+	+	+	+	+	+	+	+	+	+	+	+	+	+	+	+	+	+	-	-	-	-	-	-	-	-
24,0	+	+	+	+	+	+	+	+	+	+	+	+	+	+	+	+	+	+	+	+	+	+	+	+	+	+	+	-	-	-	-	-	-
23,0	+	+	+	+	+	+	+	+	+	+	+	+	+	+	+	+	+	+	+	+	+	+	+	+	+	+	+	+	-	-	-	-	-
22,0	+	+	+	+	+	+	+	+	+	+	+	+	+	+	+	+	+	+	+	+	+	+	+	+	+	+	+	+	+	-	-	-	-
21,0	-	+	+	+	+	+	+	+	+	+	+	+	+	+	+	+	+	+	+	+	+	+	+	+	+	+	+	+	+	+	-	-	-
20,0	-	-	+	+	+	+	+	+	+	+	+	+	+	+	+	+	+	+	+	+	+	+	+	+	+	+	+	+	+	+	+	-	-
19,0	-	-	-	+	+	+	+	+	+	+	+	+	+	+	+	+	+	+	+	+	+	+	+	+	+	+	+	+	+	+	+	+	-
18,0	-	-	-	-	+	+	+	+	+	+	+	+	+	+	+	+	+	+	+	+	+	+	+	+	+	+	+	+	+	+	+	+	+
17,0	-	-	-	-	-	+	+	+	+	+	+	+	+	+	+	+	+	+	+	+	+	+	+	+	+	+	+	+	+	+	+	+	+
16,0	-	-	-	-	-	-	+	+	+	+	+	+	+	+	+	+	+	+	+	+	+	+	+	+	+	+	+	+	+	+	+	+	+
15,0	-	-	-	-	-	-	-	+	+	+	+	+	+	+	+	+	+	+	+	+	+	+	+	+	+	+	+	+	+	+	+	+	+
14,0	-	-	-	-	-	-	-	-	+	+	+	+	+	+	+	+	+	+	+	+	+	+	+	+	+	+	+	+	+	+	+	+	+
13,0	-	-	-	-	-	-	-	-	-	+	+	+	+	+	+	+	+	+	+	+	+	+	+	+	+	+	+	+	+	+	+	+	+
12,0	-	-	-	-	-	-	-	-	-	-	+	+	+	+	+	+	+	+	+	+	+	+	+	+	+	+	+	+	+	+	+	+	+
11,0	-	-	-	-	-	-	-	-	-	-	-	-	+	+	+	+	+	+	+	+	+	+	+	+	+	+	+	+	+	+	+	+	+
10,0	-	-	-	-	-	-	-	-	-	-	-	-	+	+	+	+	+	+	+	+	+	+	+	+	+	+	+	+	+	+	+	+	+
9,0	-	-	-	-	-	-	-	-	-	-	-	-	-	+	+	+	+	+	+	+	+	+	+	+	+	+	+	+	+	+	+	+	+
8,0	-	-	-	-	-	-	-	-	-	-	-	-	-	-	+	+	+	+	+	+	+	+	+	+	+	+	+	+	+	+	+	+	+
7,0	-	-	-	-	-	-	-	-	-	-	-	-	-	-	-	+	+	+	+	+	+	+	+	+	+	+	+	+	+	+	+	+	+
6,0	-	-	-	-	-	-	-	-	-	-	-	-	-	-	-	-	+	+	+	+	+	+	+	+	+	+	+	+	+	+	+	+	+
5,0	-	-	-	-	-	-	-	-	-	-	-	-	-	-	-	-	-	+	+	+	+	+	+	+	+	+	+	+	+	+	+	+	+
üres	-	-	-	-	-	-	-	-	-	-	-	-	-	-	-	-	-	-	+	+	+	+	+	+	+	+	+	+	+	+	+	+	+

18. táblázat

A 13900 mm, 14400 mm, 14720 mm forgócsap távolságú pőrekocsik végeibe berakható 20 láb hosszúságú tankkonténerek (Q_1, Q_2) bruttó tömege, ha a pőrekocsi közepére 32 tonnánál nagyobb, legfeljebb 36 t tömegű tankkonténert raknak be

Az első tankkonténer bruttó (Q_1) tömege, t	A második tankkonténer (Q_2) bruttó tömege, t																															
	36,0	35,0	34,0	33,0	32,0	31,0	30,0	29,0	28,0	27,0	26,0	25,0	24,0	23,0	22,0	21,0	20,0	19,0	18,0	17,0	16,0	15,0	14,0	13,0	12,0	11,0	10,0	9,0	8,0	7,0	6,0	5,0	üres
34,0-36,0	-	-	-	-	-	-	-	-	-	-	-	-	-	-	-	-	-	-	-	-	-	-	-	-	-	-	-	-	-	-	-	-	-
33,0	-	-	-	-	-	-	-	-	-	-	-	-	-	-	-	-	-	-	-	-	-	-	-	-	-	-	-	-	-	-	-	-	-
32,0	-	-	-	-	-	-	-	-	-	-	-	-	-	-	-	-	-	-	-	-	-	-	-	-	-	-	-	-	-	-	-	-	-
31,0	-	-	-	-	-	-	-	-	-	-	-	-	-	-	-	-	-	-	-	-	-	-	-	-	-	-	-	-	-	-	-	-	-
30,0	-	-	-	-	-	-	-	-	-	-	-	-	-	-	-	-	-	-	-	-	-	-	-	-	-	-	-	-	-	-	-	-	-
29,0	-	-	-	-	-	-	-	-	-	-	-	-	-	-	-	-	-	-	-	-	-	-	-	-	-	-	-	-	-	-	-	-	-
28,0	-	-	-	-	-	-	-	-	-	-	-	-	-	-	-	-	-	-	-	-	-	-	-	-	-	-	-	-	-	-	-	-	-
27,0	-	-	-	-	-	-	-	-	-	-	-	-	-	-	-	-	-	-	-	-	-	-	-	-	-	-	-	-	-	-	-	-	-
26,0	-	-	-	-	-	-	-	-	-	-	-	-	-	-	-	-	-	-	-	-	-	-	-	-	-	-	-	-	-	-	-	-	-
25,0	-	-	-	-	-	-	-	-	-	-	-	-	-	-	-	-	-	-	-	-	-	-	-	-	-	-	-	-	-	-	-	-	-
24,0	-	-	-	-	-	-	-	-	-	-	-	-	-	-	-	-	-	-	-	-	-	-	-	-	-	-	-	-	-	-	-	-	-
23,0	-	-	-	-	-	-	-	-	-	-	-	-	-	-	-	-	-	-	-	-	-	-	-	-	-	-	-	-	-	-	-	-	-
22,0	-	-	-	-	-	-	-	-	-	-	-	-	-	-	-	-	-	-	-	-	-	-	-	-	-	-	-	-	-	-	-	-	-
21,0	-	-	-	-	-	-	-	-	-	-	-	-	-	-	-	-	-	-	-	-	-	-	-	-	-	-	-	-	-	-	-	-	-
20,0	-	-	-	-	-	-	-	-	-	-	-	-	-	-	-	-	-	-	-	-	-	-	-	-	-	-	-	-	-	-	-	-	-
19,0	-	-	-	-	-	-	-	-	-	-	-	-	-	-	-	-	-	-	-	-	-	-	-	-	-	-	-	-	-	-	-	-	-
18,0	-	-	-	-	-	-	-	-	-	-	-	-	-	-	-	-	-	-	-	-	-	-	-	-	-	-	-	-	-	-	-	-	-
17,0	-	-	-	-	-	-	-	-	-	-	-	-	-	-	-	-	-	-	-	+	+	+	-	-	-	-	-	-	-	-	-	-	-
16,0	-	-	-	-	-	-	-	-	-	-	-	-	-	-	-	-	-	-	-	+	+	+	+	+	+	+	+	-	-	-	-	-	-
15,0	-	-	-	-	-	-	-	-	-	-	-	-	-	-	-	-	-	-	-	+	+	+	+	+	+	+	+	+	+	-	-	-	-
14,0	-	-	-	-	-	-	-	-	-	-	-	-	-	-	-	-	-	-	-	-	+	+	+	+	+	+	+	+	+	+	-	-	-
13,0	-	-	-	-	-	-	-	-	-	-	-	-	-	-	-	-	-	-	-	-	+	+	+	+	+	+	+	+	+	+	+	-	-
12,0	-	-	-	-	-	-	-	-	-	-	-	-	-	-	-	-	-	-	-	-	+	+	+	+	+	+	+	+	+	+	+	+	-
11,0	-	-	-	-	-	-	-	-	-	-	-	-	-	-	-	-	-	-	-	-	+	+	+	+	+	+	+	+	+	+	+	+	+
10,0	-	-	-	-	-	-	-	-	-	-	-	-	-	-	-	-	-	-	-	-	+	+	+	+	+	+	+	+	+	+	+	+	+
9,0	-	-	-	-	-	-	-	-	-	-	-	-	-	-	-	-	-	-	-	-	-	+	+	+	+	+	+	+	+	+	+	+	+
8,0	-	-	-	-	-	-	-	-	-	-	-	-	-	-	-	-	-	-	-	-	-	+	+	+	+	+	+	+	+	+	+	+	+
7,0	-	-	-	-	-	-	+	-	-	-	-	-	-	-	-	-	-	-	-	-	-	-	+	+	+	+	+	+	+	+	+	+	+
6,0	-	-	-	-	-	-	-	-	-	-	-	-	-	-	-	-	-	-	-	-	-	-	-	+	+	+	+	+	+	+	+	+	+
5,0	-	-	-	-	-	-	-	-	-	-	-	-	-	-	-	-	-	-	-	-	-	-	-	-	+	+	+	+	+	+	+	+	+
üres	-	-	-	-	-	-	-	-	-	-	-	-	-	-	-	-	-	-	-	-	-	-	-	-	-	+	+	+	+	+	+	+	+

19. táblázat

A 13900 mm, 14400 mm, 14720 mm forgócsap távolságú pőrekocsik végeibe berakható 20 láb hosszúságú tankkonténerek (Q_1, Q_2) bruttó tömege, ha a pőrekocsi közepére 28 tonnánál nagyobb, legfeljebb 32 t tömegű tankkonténert raknak be

Az első tankkonténer bruttó (Q_1) tömege, t	A második tankkonténer (Q_2) bruttó tömege, t																															
	36,0	35,0	34,0	33,0	32,0	31,0	30,0	29,0	28,0	27,0	26,0	25,0	24,0	23,0	22,0	21,0	20,0	19,0	18,0	17,0	16,0	15,0	14,0	13,0	12,0	11,0	10,0	9,0	8,0	7,0	6,0	5,0	üres
34,0-36,0	-	-	-	-	-	-	-	-	-	-	-	-	-	-	-	-	-	-	-	-	-	-	-	-	-	-	-	-	-	-	-	-	-
33,0	-	-	-	-	-	-	-	-	-	-	-	-	-	-	-	-	-	-	-	-	-	-	-	-	-	-	-	-	-	-	-	-	-
32,0	-	-	-	-	-	-	-	-	-	-	-	-	-	-	-	-	-	-	-	-	-	-	-	-	-	-	-	-	-	-	-	-	-
31,0	-	-	-	-	-	-	-	-	-	-	-	-	-	-	-	-	-	-	-	-	-	-	-	-	-	-	-	-	-	-	-	-	-
30,0	-	-	-	-	-	-	-	-	-	-	-	-	-	-	-	-	-	-	-	-	-	-	-	-	-	-	-	-	-	-	-	-	-
29,0	-	-	-	-	-	-	-	-	-	-	-	-	-	-	-	-	-	-	-	-	-	-	-	-	-	-	-	-	-	-	-	-	-
28,0	-	-	-	-	-	-	-	-	-	-	-	-	-	-	-	-	-	-	-	-	-	-	-	-	-	-	-	-	-	-	-	-	-
27,0	-	-	-	-	-	-	-	-	-	-	-	-	-	-	-	-	-	-	-	-	-	-	-	-	-	-	-	-	-	-	-	-	-
26,0	-	-	-	-	-	-	-	-	-	-	-	-	-	-	-	-	-	-	-	-	-	-	-	-	-	-	-	-	-	-	-	-	-
25,0	-	-	-	-	-	-	-	-	-	-	-	-	-	-	-	-	-	-	-	-	-	-	-	-	-	-	-	-	-	-	-	-	-
24,0	-	-	-	-	-	-	-	-	-	-	-	-	-	-	-	-	-	-	-	-	-	-	-	-	-	-	-	-	-	-	-	-	-
23,0	-	-	-	-	-	-	-	-	-	-	-	-	-	-	-	-	-	-	-	-	-	-	-	-	-	-	-	-	-	-	-	-	-
22,0	-	-	-	-	-	-	-	-	-	-	-	-	-	-	-	-	-	-	-	-	-	-	-	-	-	-	-	-	-	-	-	-	-
21,0	-	-	-	-	-	-	-	-	-	-	-	-	-	-	-	-	-	-	-	-	-	-	-	-	-	-	-	-	-	-	-	-	-
20,0	-	-	-	-	-	-	-	-	-	-	-	-	-	-	-	-	-	-	-	-	-	-	-	-	-	-	-	-	-	-	-	-	-
19,0	-	-	-	-	-	-	-	-	-	-	-	-	-	-	-	-	-	+	+	+	-	-	-	-	-	-	-	-	-	-	-	-	-
18,0	-	-	-	-	-	-	-	-	-	-	-	-	-	-	-	-	-	+	+	+	+	+	+	+	+	-	-	-	-	-	-	-	-
17,0	-	-	-	-	-	-	-	-	-	-	-	-	-	-	-	-	-	+	+	+	+	+	+	+	+	+	+	-	-	-	-	-	-
16,0	-	-	-	-	-	-	-	-	-	-	-	-	-	-	-	-	-	-	+	+	+	+	+	+	+	+	+	+	-	-	-	-	-
15,0	-	-	-	-	-	-	-	-	-	-	-	-	-	-	-	-	-	-	+	+	+	+	+	+	+	+	+	+	+	-	-	-	-
14,0	-	-	-	-	-	-	-	-	-	-	-	-	-	-	-	-	-	-	+	+	+	+	+	+	+	+	+	+	+	+	-	-	-
13,0	-	-	-	-	-	-	-	-	-	-	-	-	-	-	-	-	-	-	+	+	+	+	+	+	+	+	+	+	+	+	+	-	-
12,0	-	-	-	-	-	-	-	-	-	-	-	-	-	-	-	-	-	-	+	+	+	+	+	+	+	+	+	+	+	+	+	+	-
11,0	-	-	-	-	-	-	-	-	-	-	-	-	-	-	-	-	-	-	-	+	+	+	+	+	+	+	+	+	+	+	+	+	+
10,0	-	-	-	-	-	-	-	-	-	-	-	-	-	-	-	-	-	-	-	+	+	+	+	+	+	+	+	+	+	+	+	+	+
9,0	-	-	-	-	-	-	-	-	-	-	-	-	-	-	-	-	-	-	-	-	+	+	+	+	+	+	+	+	+	+	+	+	+
8,0	-	-	-	-	-	-	-	-	-	-	-	-	-	-	-	-	-	-	-	-	-	+	+	+	+	+	+	+	+	+	+	+	+
7,0	-	-	+	-	-	-	-	-	-	-	-	-	-	-	-	-	-	-	-	-	-	-	+	+	+	+	+	+	+	+	+	+	+
6,0	-	-	-	-	-	-	-	-	-	-	-	-	-	-	-	-	-	-	-	-	-	-	-	+	+	+	+	+	+	+	+	+	+
5,0	-	-	-	-	-	-	-	-	-	-	-	-	-	-	-	-	-	-	-	-	-	-	-	-	+	+	+	+	+	+	+	+	+
üres	-	-	-	-	-	-	-	-	-	-	-	-	-	-	-	-	-	-	-	-	-	-	-	-	-	+	+	+	+	+	+	+	+

20. táblázat

A 13900 mm, 14400 mm, 14720 mm forgócsap távolságú pőrekocsik végeibe berakható 20 láb hosszúságú tankkonténerek (Q_1, Q_2) bruttó tömege, ha a pőrekocsi közepére 24 tonnánál nagyobb, legfeljebb 28 t tömegű tankkonténert raknak be

Az első tankkonténer bruttó (Q_1) tömege, t	A második tankkonténer (Q_2) bruttó tömege, t																															
	36,0	35,0	34,0	33,0	32,0	31,0	30,0	29,0	28,0	27,0	26,0	25,0	24,0	23,0	22,0	21,0	20,0	19,0	18,0	17,0	16,0	15,0	14,0	13,0	12,0	11,0	10,0	9,0	8,0	7,0	6,0	5,0	üres
34,0-36,0	-	-	-	-	-	-	-	-	-	-	-	-	-	-	-	-	-	-	-	-	-	-	-	-	-	-	-	-	-	-	-	-	-
33,0	-	-	-	-	-	-	-	-	-	-	-	-	-	-	-	-	-	-	-	-	-	-	-	-	-	-	-	-	-	-	-	-	-
32,0	-	-	-	-	-	-	-	-	-	-	-	-	-	-	-	-	-	-	-	-	-	-	-	-	-	-	-	-	-	-	-	-	-
31,0	-	-	-	-	-	-	-	-	-	-	-	-	-	-	-	-	-	-	-	-	-	-	-	-	-	-	-	-	-	-	-	-	-
30,0	-	-	-	-	-	-	-	-	-	-	-	-	-	-	-	-	-	-	-	-	-	-	-	-	-	-	-	-	-	-	-	-	-
29,0	-	-	-	-	-	-	-	-	-	-	-	-	-	-	-	-	-	-	-	-	-	-	-	-	-	-	-	-	-	-	-	-	-
28,0	-	-	-	-	-	-	-	-	-	-	-	-	-	-	-	-	-	-	-	-	-	-	-	-	-	-	-	-	-	-	-	-	-
27,0	-	-	-	-	-	-	-	-	-	-	-	-	-	-	-	-	-	-	-	-	-	-	-	-	-	-	-	-	-	-	-	-	-
26,0	-	-	-	-	-	-	-	-	-	-	-	-	-	-	-	-	-	-	-	-	-	-	-	-	-	-	-	-	-	-	-	-	-
25,0	-	-	-	-	-	-	-	-	-	-	-	-	-	-	-	-	-	-	-	-	-	-	-	-	-	-	-	-	-	-	-	-	-
24,0	-	-	-	-	-	-	-	-	-	-	-	-	-	-	-	-	-	-	-	-	-	-	-	-	-	-	-	-	-	-	-	-	-
23,0	-	-	-	-	-	-	-	-	-	-	-	-	-	-	-	-	-	-	-	-	-	-	-	-	-	-	-	-	-	-	-	-	-
22,0	-	-	-	-	-	-	-	-	-	-	-	-	-	-	-	-	-	-	-	-	-	-	-	-	-	-	-	-	-	-	-	-	-
21,0	-	-	-	-	-	-	-	-	-	-	-	-	-	-	-	+	+	+	-	-	-	-	-	-	-	-	-	-	-	-	-	-	-
20,0	-	-	-	-	-	-	-	-	-	-	-	-	-	-	-	+	+	+	+	+	+	+	+	-	-	-	-	-	-	-	-	-	-
19,0	-	-	-	-	-	-	-	-	-	-	-	-	-	-	-	+	+	+	+	+	+	+	+	+	+	-	-	-	-	-	-	-	-
18,0	-	-	-	-	-	-	-	-	-	-	-	-	-	-	-	-	+	+	+	+	+	+	+	+	+	+	-	-	-	-	-	-	-
17,0	-	-	-	-	-	-	-	-	-	-	-	-	-	-	-	-	+	+	+	+	+	+	+	+	+	+	+	-	-	-	-	-	-
16,0	-	-	-	-	-	-	-	-	-	-	-	-	-	-	-	-	+	+	+	+	+	+	+	+	+	+	+	+	-	-	-	-	-
15,0	-	-	-	-	-	-	-	-	-	-	-	-	-	-	-	-	+	+	+	+	+	+	+	+	+	+	+	+	+	-	-	-	-
14,0	-	-	-	-	-	-	-	-	-	-	-	-	-	-	-	-	+	+	+	+	+	+	+	+	+	+	+	+	+	+	-	-	-
13,0	-	-	-	-	-	-	-	-	-	-	-	-	-	-	-	-	-	+	+	+	+	+	+	+	+	+	+	+	+	+	+	-	-
12,0	-	-	-	-	-	-	-	-	-	-	-	-	-	-	-	-	-	+	+	+	+	+	+	+	+	+	+	+	+	+	+	+	-
11,0	-	-	-	-	-	-	-	-	-	-	-	-	-	-	-	-	-	-	+	+	+	+	+	+	+	+	+	+	+	+	+	+	+
10,0	-	-	-	-	-	-	-	-	-	-	-	-	-	-	-	-	-	-	-	+	+	+	+	+	+	+	+	+	+	+	+	+	+
9,0	-	-	-	-	-	-	-	-	-	-	-	-	-	-	-	-	-	-	-	-	+	+	+	+	+	+	+	+	+	+	+	+	+
8,0	-	-	-	-	-	-	-	-	-	-	-	-	-	-	-	-	-	-	-	-	-	+	+	+	+	+	+	+	+	+	+	+	+
7,0	-	-	-	-	-	-	-	-	-	-	-	-	-	-	-	-	-	-	-	-	-	-	+	+	+	+	+	+	+	+	+	+	+
6,0	-	-	-	-	-	-	-	-	-	-	-	-	-	-	-	-	-	-	-	-	-	-	-	+	+	+	+	+	+	+	+	+	+
5,0	-	-	-	-	-	-	-	-	-	-	-	-	-	-	-	-	-	-	-	-	-	-	-	-	+	+	+	+	+	+	+	+	+
üres	-	-	-	-	-	-	-	-	-	-	-	-	-	-	-	-	-	-	-	-	-	-	-	-	-	+	+	+	+	+	+	+	+

21. táblázat

A 13900 mm, 14400 mm, 14720 mm forgócsap távolságú pőrekocsik végeibe berakható 20 láb hosszúságú tankkonténerek (Q_1, Q_2) bruttó tömege, ha a pőrekocsi közepére 22 tonnánál nagyobb, legfeljebb 24 t tömegű tankkonténert raknak be

Az első tankkonténer bruttó (Q_1) tömege, t	A második tankkonténer (Q_2) bruttó tömege, t																															
	36,0	35,0	34,0	33,0	32,0	31,0	30,0	29,0	28,0	27,0	26,0	25,0	24,0	23,0	22,0	21,0	20,0	19,0	18,0	17,0	16,0	15,0	14,0	13,0	12,0	11,0	10,0	9,0	8,0	7,0	6,0	5,0	üres
34,0-36,0	-	-	-	-	-	-	-	-	-	-	-	-	-	-	-	-	-	-	-	-	-	-	-	-	-	-	-	-	-	-	-	-	-
33,0	-	-	-	-	-	-	-	-	-	-	-	-	-	-	-	-	-	-	-	-	-	-	-	-	-	-	-	-	-	-	-	-	-
32,0	-	-	-	-	-	-	-	-	-	-	-	-	-	-	-	-	-	-	-	-	-	-	-	-	-	-	-	-	-	-	-	-	-
31,0	-	-	-	-	-	-	-	-	-	-	-	-	-	-	-	-	-	-	-	-	-	-	-	-	-	-	-	-	-	-	-	-	-
30,0	-	-	-	-	-	-	-	-	-	-	-	-	-	-	-	-	-	-	-	-	-	-	-	-	-	-	-	-	-	-	-	-	-
29,0	-	-	-	-	-	-	-	-	-	-	-	-	-	-	-	-	-	-	-	-	-	-	-	-	-	-	-	-	-	-	-	-	-
28,0	-	-	-	-	-	-	-	-	-	-	-	-	-	-	-	-	-	-	-	-	-	-	-	-	-	-	-	-	-	-	-	-	-
27,0	-	-	-	-	-	-	-	-	-	-	-	-	-	-	-	-	-	-	-	-	-	-	-	-	-	-	-	-	-	-	-	-	-
26,0	-	-	-	-	-	-	-	-	-	-	-	-	-	-	-	-	-	-	-	-	-	-	-	-	-	-	-	-	-	-	-	-	-
25,0	-	-	-	-	-	-	-	-	-	-	-	-	-	-	-	-	-	-	-	-	-	-	-	-	-	-	-	-	-	-	-	-	-
24,0	-	-	-	-	-	-	-	-	-	-	-	-	-	-	-	-	-	-	-	-	-	-	-	-	-	-	-	-	-	-	-	-	-
23,0	-	-	-	-	-	-	-	-	-	-	-	-	-	-	-	-	-	-	-	-	-	-	-	-	-	-	-	-	-	-	-	-	-
22,0	-	-	-	-	-	-	-	-	-	-	-	-	-	-	-	-	-	-	-	-	-	-	-	-	-	-	-	-	-	-	-	-	-
21,0	-	-	-	-	-	-	-	-	-	-	-	-	-	-	-	+	+	+	-	-	-	-	-	-	-	-	-	-	-	-	-	-	-
20,0	-	-	-	-	-	-	-	-	-	-	-	-	-	-	-	+	+	+	+	+	+	+	+	-	-	-	-	-	-	-	-	-	-
19,0	-	-	-	-	-	-	-	-	-	-	-	-	-	-	-	+	+	+	+	+	+	+	+	+	+	-	-	-	-	-	-	-	-
18,0	-	-	-	-	-	-	-	-	-	-	-	-	-	-	-	-	+	+	+	+	+	+	+	+	+	+	-	-	-	-	-	-	-
17,0	-	-	-	-	-	-	-	-	-	-	-	-	-	-	-	-	+	+	+	+	+	+	+	+	+	+	+	-	-	-	-	-	-
16,0	-	-	-	-	-	-	-	-	-	-	-	-	-	-	-	-	+	+	+	+	+	+	+	+	+	+	+	+	-	-	-	-	-
15,0	-	-	-	-	-	-	-	-	-	-	-	-	-	-	-	-	+	+	+	+	+	+	+	+	+	+	+	+	+	-	-	-	-
14,0	-	-	-	-	-	-	-	-	-	-	-	-	-	-	-	-	+	+	+	+	+	+	+	+	+	+	+	+	+	+	-	-	-
13,0	-	-	-	-	-	-	-	-	-	-	-	-	-	-	-	-	-	+	+	+	+	+	+	+	+	+	+	+	+	+	+	-	-
12,0	-	-	-	-	-	-	-	-	-	-	-	-	-	-	-	-	-	+	+	+	+	+	+	+	+	+	+	+	+	+	+	+	-
11,0	-	-	-	-	-	-	-	-	-	-	-	-	-	-	-	-	-	-	+	+	+	+	+	+	+	+	+	+	+	+	+	+	+
10,0	-	-	-	-	-	-	-	-	-	-	-	-	-	-	-	-	-	-	-	+	+	+	+	+	+	+	+	+	+	+	+	+	+
9,0	-	-	-	-	-	-	-	-	-	-	-	-	-	-	-	-	-	-	-	-	+	+	+	+	+	+	+	+	+	+	+	+	+
8,0	-	-	-	-	-	-	-	-	-	-	-	-	-	-	-	-	-	-	-	-	-	+	+	+	+	+	+	+	+	+	+	+	+
7,0	-	-	-	-	-	-	-	-	-	-	-	-	-	-	-	-	-	-	-	-	-	-	+	+	+	+	+	+	+	+	+	+	+
6,0	-	-	-	-	-	-	-	-	-	-	-	-	-	-	-	-	-	-	-	-	-	-	-	+	+	+	+	+	+	+	+	+	+
5,0	-	-	-	-	-	-	-	-	-	-	-	-	-	-	-	-	-	-	-	-	-	-	-	-	+	+	+	+	+	+	+	+	+
üres	-	-	-	-	-	-	-	-	-	-	-	-	-	-	-	-	-	-	-	-	-	-	-	-	-	+	+	+	+	+	+	+	+

22. táblázat

A 13900 mm, 14400 mm, 14720 mm forgócsap távolságú pőrekocsik végeibe berakható 20 láb hosszúságú tankkonténerek (Q_1, Q_2) bruttó tömege, ha a pőrekocsi közepére 20 tonnánál nagyobb, legfeljebb 22 t tömegű tankkonténert raknak be

A tankkonténer bruttó (Q_1) tömege, t	A tankkonténer (Q_2) bruttó tömege, t																															
	36,0	35,0	34,0	33,0	32,0	31,0	30,0	29,0	28,0	27,0	26,0	25,0	24,0	23,0	22,0	21,0	20,0	19,0	18,0	17,0	16,0	15,0	14,0	13,0	12,0	11,0	10,0	9,0	8,0	7,0	6,0	5,0	üres
34,0-36,0	-	-	-	-	-	-	-	-	-	-	-	-	-	-	-	-	-	-	-	-	-	-	-	-	-	-	-	-	-	-	-	-	-
33,0	-	-	-	-	-	-	-	-	-	-	-	-	-	-	-	-	-	-	-	-	-	-	-	-	-	-	-	-	-	-	-	-	-
32,0	-	-	-	-	-	-	-	-	-	-	-	-	-	-	-	-	-	-	-	-	-	-	-	-	-	-	-	-	-	-	-	-	-
31,0	-	-	-	-	-	-	-	-	-	-	-	-	-	-	-	-	-	-	-	-	-	-	-	-	-	-	-	-	-	-	-	-	-
30,0	-	-	-	-	-	-	-	-	-	-	-	-	-	-	-	-	-	-	-	-	-	-	-	-	-	-	-	-	-	-	-	-	-
29,0	-	-	-	-	-	-	-	-	-	-	-	-	-	-	-	-	-	-	-	-	-	-	-	-	-	-	-	-	-	-	-	-	-
28,0	-	-	-	-	-	-	-	-	-	-	-	-	-	-	-	-	-	-	-	-	-	-	-	-	-	-	-	-	-	-	-	-	-
27,0	-	-	-	-	-	-	-	-	-	-	-	-	-	-	-	-	-	-	-	-	-	-	-	-	-	-	-	-	-	-	-	-	-
26,0	-	-	-	-	-	-	-	-	-	-	-	-	-	-	-	-	-	-	-	-	-	-	-	-	-	-	-	-	-	-	-	-	-
25,0	-	-	-	-	-	-	-	-	-	-	-	-	-	-	-	-	-	-	-	-	-	-	-	-	-	-	-	-	-	-	-	-	-
24,0	-	-	-	-	-	-	-	-	-	-	-	-	+	+	+	-	-	-	-	-	-	-	-	-	-	-	-	-	-	-	-	-	-
23,0	-	-	-	-	-	-	-	-	-	-	-	-	+	+	+	+	+	+	+	+	-	-	-	-	-	-	-	-	-	-	-	-	-
22,0	-	-	-	-	-	-	-	-	-	-	-	-	+	+	+	+	+	+	+	+	+	+	-	-	-	-	-	-	-	-	-	-	-
21,0	-	-	-	-	-	-	-	-	-	-	-	-	-	+	+	+	+	+	+	+	+	+	+	-	-	-	-	-	-	-	-	-	-
20,0	-	-	-	-	-	-	-	-	-	-	-	-	-	+	+	+	+	+	+	+	+	+	+	+	-	-	-	-	-	-	-	-	-
19,0	-	-	-	-	-	-	-	-	-	-	-	-	-	+	+	+	+	+	+	+	+	+	+	+	+	-	-	-	-	-	-	-	-
18,0	-	-	-	-	-	-	-	-	-	-	-	-	-	+	+	+	+	+	+	+	+	+	+	+	+	+	-	-	-	-	-	-	-
17,0	-	-	-	-	-	-	-	-	-	-	-	-	-	+	+	+	+	+	+	+	+	+	+	+	+	+	+	-	-	-	-	-	-
16,0	-	-	-	-	-	-	-	-	-	-	-	-	-	-	+	+	+	+	+	+	+	+	+	+	+	+	+	+	-	-	-	-	-
15,0	-	-	-	-	-	-	-	-	-	-	-	-	-	-	+	+	+	+	+	+	+	+	+	+	+	+	+	+	+	-	-	-	-
14,0	-	-	-	-	-	-	-	-	-	-	-	-	-	-	-	+	+	+	+	+	+	+	+	+	+	+	+	+	+	+	-	-	-
13,0	-	-	-	-	-	-	-	-	-	-	-	-	-	-	-	-	+	+	+	+	+	+	+	+	+	+	+	+	+	+	+	-	-
12,0	-	-	-	-	-	-	-	-	-	-	-	-	-	-	-	-	-	+	+	+	+	+	+	+	+	+	+	+	+	+	+	+	-
11,0	-	-	-	-	-	-	-	-	-	-	-	-	-	-	-	-	-	-	+	+	+	+	+	+	+	+	+	+	+	+	+	+	+
10,0	-	-	-	-	-	-	-	-	-	-	-	-	-	-	-	-	-	-	-	+	+	+	+	+	+	+	+	+	+	+	+	+	+
9,0	-	-	-	-	-	-	-	-	-	-	-	-	-	-	-	-	-	-	-	-	+	+	+	+	+	+	+	+	+	+	+	+	+
8,0	-	-	-	-	-	-	-	-	-	-	-	-	-	-	-	-	-	-	-	-	-	+	+	+	+	+	+	+	+	+	+	+	+
7,0	-	-	-	-	-	-	-	-	-	-	-	-	-	-	-	-	-	-	-	-	-	-	+	+	+	+	+	+	+	+	+	+	+
6,0	-	-	-	-	-	-	-	-	-	-	-	-	-	-	-	-	-	-	-	-	-	-	-	+	+	+	+	+	+	+	+	+	+
5,0	-	-	-	-	-	-	-	-	-	-	-	-	-	-	-	-	-	-	-	-	-	-	-	-	+	+	+	+	+	+	+	+	+
üres	-	-	-	-	-	-	-	-	-	-	-	-	-	-	-	-	-	-	-	-	-	-	-	-	-	+	+	+	+	+	+	+	+

23. táblázat

A 13900 mm, 14400 mm, 14720 mm forgócsap távolságú pőrekocsik végeibe berakható 20 láb hosszúságú tankkonténerek (Q_1, Q_2) bruttó tömege, ha a pőrekocsi közepére 16 tonnánál nagyobb, legfeljebb 20 t tömegű tankkonténert raknak be

A tankkonténer (Q_1) tömege, t	A tankkonténer (Q_2) bruttó tömege, t																															
	36,0	35,0	34,0	33,0	32,0	31,0	30,0	29,0	28,0	27,0	26,0	25,0	24,0	23,0	22,0	21,0	20,0	19,0	18,0	17,0	16,0	15,0	14,0	13,0	12,0	11,0	10,0	9,0	8,0	7,0	6,0	5,0	üres
34,0-36,0	-	-	-	-	-	-	-	-	-	-	-	-	-	-	-	-	-	-	-	-	-	-	-	-	-	-	-	-	-	-	-	-	-
33,0	-	-	-	-	-	-	-	-	-	-	-	-	-	-	-	-	-	-	-	-	-	-	-	-	-	-	-	-	-	-	-	-	-
32,0	-	-	-	-	-	-	-	-	-	-	-	-	-	-	-	-	-	-	-	-	-	-	-	-	-	-	-	-	-	-	-	-	-
31,0	-	-	-	-	-	-	-	-	-	-	-	-	-	-	-	-	-	-	-	-	-	-	-	-	-	-	-	-	-	-	-	-	-
30,0	-	-	-	-	-	-	-	-	-	-	-	-	-	-	-	-	-	-	-	-	-	-	-	-	-	-	-	-	-	-	-	-	-
29,0	-	-	-	-	-	-	-	-	-	-	-	-	-	-	-	-	-	-	-	-	-	-	-	-	-	-	-	-	-	-	-	-	-
28,0	-	-	-	-	-	-	-	-	-	-	-	-	-	-	-	-	-	-	-	-	-	-	-	-	-	-	-	-	-	-	-	-	-
27,0	-	-	-	-	-	-	-	-	-	-	-	-	-	-	-	-	-	-	-	-	-	-	-	-	-	-	-	-	-	-	-	-	-
26,0	-	-	-	-	-	-	-	-	-	-	-	-	-	-	-	-	-	-	-	-	-	-	-	-	-	-	-	-	-	-	-	-	-
25,0	-	-	-	-	-	-	-	-	-	-	-	+	+	+	-	-	-	-	-	-	-	-	-	-	-	-	-	-	-	-	-	-	-
24,0	-	-	-	-	-	-	-	-	-	-	-	+	+	+	+	+	+	+	+	-	-	-	-	-	-	-	-	-	-	-	-	-	-
23,0	-	-	-	-	-	-	-	-	-	-	-	+	+	+	+	+	+	+	+	+	+	-	-	-	-	-	-	-	-	-	-	-	-
22,0	-	-	-	-	-	-	-	-	-	-	-	-	+	+	+	+	+	+	+	+	+	+	-	-	-	-	-	-	-	-	-	-	-
21,0	-	-	-	-	-	-	-	-	-	-	-	-	+	+	+	+	+	+	+	+	+	+	+	-	-	-	-	-	-	-	-	-	-
20,0	-	-	-	-	-	-	-	-	-	-	-	-	+	+	+	+	+	+	+	+	+	+	+	+	-	-	-	-	-	-	-	-	-
19,0	-	-	-	-	-	-	-	-	-	-	-	-	+	+	+	+	+	+	+	+	+	+	+	+	+	-	-	-	-	-	-	-	-
18,0	-	-	-	-	-	-	-	-	-	-	-	-	+	+	+	+	+	+	+	+	+	+	+	+	+	+	-	-	-	-	-	-	-
17,0	-	-	-	-	-	-	-	-	-	-	-	-	-	+	+	+	+	+	+	+	+	+	+	+	+	+	+	-	-	-	-	-	-
16,0	-	-	-	-	-	-	-	-	-	-	-	-	-	+	+	+	+	+	+	+	+	+	+	+	+	+	+	+	-	-	-	-	-
15,0	-	-	-	-	-	-	-	-	-	-	-	-	-	-	+	+	+	+	+	+	+	+	+	+	+	+	+	+	+	-	-	-	-
14,0	-	-	-	-	-	-	-	-	-	-	-	-	-	-	-	+	+	+	+	+	+	+	+	+	+	+	+	+	+	+	-	-	-
13,0	-	-	-	-	-	-	-	-	-	-	-	-	-	-	-	-	+	+	+	+	+	+	+	+	+	+	+	+	+	+	+	-	-
12,0	-	-	-	-	-	-	-	-	-	-	-	-	-	-	-	-	-	+	+	+	+	+	+	+	+	+	+	+	+	+	+	+	-
11,0	-	-	-	-	-	-	-	-	-	-	-	-	-	-	-	-	-	-	+	+	+	+	+	+	+	+	+	+	+	+	+	+	+
10,0	-	-	-	-	-	-	-	-	-	-	-	-	-	-	-	-	-	-	-	+	+	+	+	+	+	+	+	+	+	+	+	+	+
9,0	-	-	-	-	-	-	-	-	-	-	-	-	-	-	-	-	-	-	-	-	+	+	+	+	+	+	+	+	+	+	+	+	+
8,0	-	-	-	-	-	-	-	-	-	-	-	-	-	-	-	-	-	-	-	-	-	+	+	+	+	+	+	+	+	+	+	+	+
7,0	-	-	-	-	-	-	-	-	-	-	-	-	-	-	-	-	-	-	-	-	-	-	+	+	+	+	+	+	+	+	+	+	+
6,0	-	-	-	-	-	-	-	-	-	-	-	-	-	-	-	-	-	-	-	-	-	-	-	+	+	+	+	+	+	+	+	+	+
5,0	-	-	-	-	-	-	-	-	-	-	-	-	-	-	-	-	-	-	-	-	-	-	-	-	+	+	+	+	+	+	+	+	+
üres	-	-	-	-	-	-	-	-	-	-	-	-	-	-	-	-	-	-	-	-	-	-	-	-	-	+	+	+	+	+	+	+	+

24. táblázat

A 13900 mm, 14400 mm, 14720 mm forgócsap távolságú pőrekocsik végeibe berakható 20 láb hosszúságú tankkonténerek (Q_1, Q_2) bruttó tömege, ha a pőrekocsi közepére 12 tonnánál nagyobb, legfeljebb 16 t tömegű tankkonténert raknak be

A tankkonténer bruttó (Q_1) tömege, t	A tankkonténer (Q_2) bruttó tömege, t																															
	36,0	35,0	34,0	33,0	32,0	31,0	30,0	29,0	28,0	27,0	26,0	25,0	24,0	23,0	22,0	21,0	20,0	19,0	18,0	17,0	16,0	15,0	14,0	13,0	12,0	11,0	10,0	9,0	8,0	7,0	6,0	5,0	üres
34,0-36,0	-	-	-	-	-	-	-	-	-	-	-	-	-	-	-	-	-	-	-	-	-	-	-	-	-	-	-	-	-	-	-	-	-
33,0	-	-	-	-	-	-	-	-	-	-	-	-	-	-	-	-	-	-	-	-	-	-	-	-	-	-	-	-	-	-	-	-	-
32,0	-	-	-	-	-	-	-	-	-	-	-	-	-	-	-	-	-	-	-	-	-	-	-	-	-	-	-	-	-	-	-	-	-
31,0	-	-	-	-	-	-	-	-	-	-	-	-	-	-	-	-	-	-	-	-	-	-	-	-	-	-	-	-	-	-	-	-	-
30,0	-	-	-	-	-	-	-	-	-	-	-	-	-	-	-	-	-	-	-	-	-	-	-	-	-	-	-	-	-	-	-	-	-
29,0	-	-	-	-	-	-	-	-	-	-	-	-	-	-	-	-	-	-	-	-	-	-	-	-	-	-	-	-	-	-	-	-	-
28,0	-	-	-	-	-	-	-	-	-	-	-	-	-	-	-	-	-	-	-	-	-	-	-	-	-	-	-	-	-	-	-	-	-
27,0	-	-	-	-	-	-	-	-	-	-	-	-	-	-	-	-	-	-	-	-	-	-	-	-	-	-	-	-	-	-	-	-	-
26,0	-	-	-	-	-	-	-	-	-	-	+	+	+	-	-	-	-	-	-	-	-	-	-	-	-	-	-	-	-	-	-	-	-
25,0	-	-	-	-	-	-	-	-	-	-	+	+	+	+	+	+	+	+	-	-	-	-	-	-	-	-	-	-	-	-	-	-	-
24,0	-	-	-	-	-	-	-	-	-	-	+	+	+	+	+	+	+	+	+	-	-	-	-	-	-	-	-	-	-	-	-	-	-
23,0	-	-	-	-	-	-	-	-	-	-	-	+	+	+	+	+	+	+	+	+	-	-	-	-	-	-	-	-	-	-	-	-	-
22,0	-	-	-	-	-	-	-	-	-	-	-	+	+	+	+	+	+	+	+	+	+	-	-	-	-	-	-	-	-	-	-	-	-
21,0	-	-	-	-	-	-	-	-	-	-	-	+	+	+	+	+	+	+	+	+	+	+	-	-	-	-	-	-	-	-	-	-	-
20,0	-	-	-	-	-	-	-	-	-	-	-	+	+	+	+	+	+	+	+	+	+	+	+	-	-	-	-	-	-	-	-	-	-
19,0	-	-	-	-	-	-	-	-	-	-	-	+	+	+	+	+	+	+	+	+	+	+	+	+	-	-	-	-	-	-	-	-	-
18,0	-	-	-	-	-	-	-	-	-	-	-	-	+	+	+	+	+	+	+	+	+	+	+	+	+	-	-	-	-	-	-	-	-
17,0	-	-	-	-	-	-	-	-	-	-	-	-	-	+	+	+	+	+	+	+	+	+	+	+	+	+	-	-	-	-	-	-	-
16,0	-	-	-	-	-	-	-	-	-	-	-	-	-	-	+	+	+	+	+	+	+	+	+	+	+	+	+	-	-	-	-	-	-
15,0	-	-	-	-	-	-	-	-	-	-	-	-	-	-	-	+	+	+	+	+	+	+	+	+	+	+	+	+	-	-	-	-	-
14,0	-	-	-	-	-	-	-	-	-	-	-	-	-	-	-	-	+	+	+	+	+	+	+	+	+	+	+	+	+	-	-	-	-
13,0	-	-	-	-	-	-	-	-	-	-	-	-	-	-	-	-	-	+	+	+	+	+	+	+	+	+	+	+	+	+	-	-	-
12,0	-	-	-	-	-	-	-	-	-	-	-	-	-	-	-	-	-	-	+	+	+	+	+	+	+	+	+	+	+	+	+	-	-
11,0	-	-	-	-	-	-	-	-	-	-	-	-	-	-	-	-	-	-	-	+	+	+	+	+	+	+	+	+	+	+	+	+	-
10,0	-	-	-	-	-	-	-	-	-	-	-	-	-	-	-	-	-	-	-	-	+	+	+	+	+	+	+	+	+	+	+	+	+
9,0	-	-	-	-	-	-	-	-	-	-	-	-	-	-	-	-	-	-	-	-	-	+	+	+	+	+	+	+	+	+	+	+	+
8,0	-	-	-	-	-	-	-	-	-	-	-	-	-	-	-	-	-	-	-	-	-	-	+	+	+	+	+	+	+	+	+	+	+
7,0	-	-	-	-	-	-	-	-	-	-	-	-	-	-	-	-	-	-	-	-	-	-	-	+	+	+	+	+	+	+	+	+	+
6,0	-	-	-	-	-	-	-	-	-	-	-	-	-	-	-	-	-	-	-	-	-	-	-	-	+	+	+	+	+	+	+	+	+
5,0	-	-	-	-	-	-	-	-	-	-	-	-	-	-	-	-	-	-	-	-	-	-	-	-	-	+	+	+	+	+	+	+	+
üres	-	-	-	-	-	-	-	-	-	-	-	-	-	-	-	-	-	-	-	-	-	-	-	-	-	-	+	+	+	+	+	+	+

25. táblázat

A 13900 mm, 14400 mm, 14720 mm forgócsap távolságú pőrekocsik végeibe berakható 20 láb hosszúságú tankkonténerek (**Q_1, Q_2**) bruttó tömege, ha a pőrekocsi közepére 8 tonnánál nagyobb, legfeljebb 12 t tömegű tankkonténert raknak be

A tankkonténer bruttó (Q_1) tömege, t	A tankkonténer (Q_2) bruttó tömege, t																															
	36,0	35,0	34,0	33,0	32,0	31,0	30,0	29,0	28,0	27,0	26,0	25,0	24,0	23,0	22,0	21,0	20,0	19,0	18,0	17,0	16,0	15,0	14,0	13,0	12,0	11,0	10,0	9,0	8,0	7,0	6,0	5,0	üres
34,0-36,0	-	-	-	-	-	-	-	-	-	-	-	-	-	-	-	-	-	-	-	-	-	-	-	-	-	-	-	-	-	-	-	-	-
33,0	-	-	-	-	-	-	-	-	-	-	-	-	-	-	-	-	-	-	-	-	-	-	-	-	-	-	-	-	-	-	-	-	-
32,0	-	-	-	-	-	-	-	-	-	-	-	-	-	-	-	-	-	-	-	-	-	-	-	-	-	-	-	-	-	-	-	-	-
31,0	-	-	-	-	-	-	-	-	-	-	-	-	-	-	-	-	-	-	-	-	-	-	-	-	-	-	-	-	-	-	-	-	-
30,0	-	-	-	-	-	-	-	-	-	-	-	-	-	-	-	-	-	-	-	-	-	-	-	-	-	-	-	-	-	-	-	-	-
29,0	-	-	-	-	-	-	-	+	+	+	-	-	-	-	-	-	-	-	-	-	-	-	-	-	-	-	-	-	-	-	-	-	-
28,0	-	-	-	-	-	-	-	+	+	+	+	+	+	+	+	-	-	-	-	-	-	-	-	-	-	-	-	-	-	-	-	-	-
27,0	-	-	-	-	-	-	-	+	+	+	+	+	+	+	+	+	+	-	-	-	-	-	-	-	-	-	-	-	-	-	-	-	-
26,0	-	-	-	-	-	-	-	-	+	+	+	+	+	+	+	+	+	+	-	-	-	-	-	-	-	-	-	-	-	-	-	-	-
25,0	-	-	-	-	-	-	-	-	+	+	+	+	+	+	+	+	+	+	+	-	-	-	-	-	-	-	-	-	-	-	-	-	-
24,0	-	-	-	-	-	-	-	-	+	+	+	+	+	+	+	+	+	+	+	+	-	-	-	-	-	-	-	-	-	-	-	-	-
23,0	-	-	-	-	-	-	-	-	+	+	+	+	+	+	+	+	+	+	+	+	+	-	-	-	-	-	-	-	-	-	-	-	-
22,0	-	-	-	-	-	-	-	-	+	+	+	+	+	+	+	+	+	+	+	+	+	+	-	-	-	-	-	-	-	-	-	-	-
21,0	-	-	-	-	-	-	-	-	-	+	+	+	+	+	+	+	+	+	+	+	+	+	+	-	-	-	-	-	-	-	-	-	-
20,0	-	-	-	-	-	-	-	-	-	+	+	+	+	+	+	+	+	+	+	+	+	+	+	+	-	-	-	-	-	-	-	-	-
19,0	-	-	-	-	-	-	-	-	-	-	+	+	+	+	+	+	+	+	+	+	+	+	+	+	+	-	-	-	-	-	-	-	-
18,0	-	-	-	-	-	-	-	-	-	-	-	+	+	+	+	+	+	+	+	+	+	+	+	+	+	+	-	-	-	-	-	-	-
17,0	-	-	-	-	-	-	-	-	-	-	-	-	+	+	+	+	+	+	+	+	+	+	+	+	+	+	+	-	-	-	-	-	-
16,0	-	-	-	-	-	-	-	-	-	-	-	-	-	+	+	+	+	+	+	+	+	+	+	+	+	+	+	+	-	-	-	-	-
15,0	-	-	-	-	-	-	-	-	-	-	-	-	-	-	+	+	+	+	+	+	+	+	+	+	+	+	+	+	+	-	-	-	-
14,0	-	-	-	-	-	-	-	-	-	-	-	-	-	-	-	+	+	+	+	+	+	+	+	+	+	+	+	+	+	+	-	-	-
13,0	-	-	-	-	-	-	-	-	-	-	-	-	-	-	-	-	+	+	+	+	+	+	+	+	+	+	+	+	+	+	+	-	-
12,0	-	-	-	-	-	-	-	-	-	-	-	-	-	-	-	-	-	+	+	+	+	+	+	+	+	+	+	+	+	+	+	+	-
11,0	-	-	-	-	-	-	-	-	-	-	-	-	-	-	-	-	-	-	+	+	+	+	+	+	+	+	+	+	+	+	+	+	+
10,0	-	-	-	-	-	-	-	-	-	-	-	-	-	-	-	-	-	-	-	+	+	+	+	+	+	+	+	+	+	+	+	+	+
9,0	-	-	-	-	-	-	-	-	-	-	-	-	-	-	-	-	-	-	-	-	+	+	+	+	+	+	+	+	+	+	+	+	+
8,0	-	-	-	-	-	-	-	-	-	-	-	-	-	-	-	-	-	-	-	-	-	+	+	+	+	+	+	+	+	+	+	+	+
7,0	-	-	-	-	-	-	-	-	-	-	-	-	-	-	-	-	-	-	-	-	-	-	+	+	+	+	+	+	+	+	+	+	+
6,0	-	-	-	-	-	-	-	-	-	-	-	-	-	-	-	-	-	-	-	-	-	-	-	+	+	+	+	+	+	+	+	+	+
5,0	-	-	-	-	-	-	-	-	-	-	-	-	-	-	-	-	-	-	-	-	-	-	-	-	+	+	+	+	+	+	+	+	+
üres	-	-	-	-	-	-	-	-	-	-	-	-	-	-	-	-	-	-	-	-	-	-	-	-	-	+	+	+	+	+	+	+	+

26. táblázat

A 13900 mm, 14400 mm, 14720 mm forgócsap távolságú pőrekocsik végeibe berakható 20 láb hosszúságú tankkonténerek (Q_1, Q_2) bruttó tömege, ha a pőrekocsi közepére legfeljebb 8 t tömegű rakott tankkonténert raknak be

A tankkonténer bruttó (Q_1) tömege, t	A tankkonténer (Q_2) bruttó tömege, t																															
	36,0	35,0	34,0	33,0	32,0	31,0	30,0	29,0	28,0	27,0	26,0	25,0	24,0	23,0	22,0	21,0	20,0	19,0	18,0	17,0	16,0	15,0	14,0	13,0	12,0	11,0	10,0	9,0	8,0	7,0	6,0	5,0	üres
34,0-36,0	-	-	-	-	-	-	-	-	-	-	-	-	-	-	-	-	-	-	-	-	-	-	-	-	-	-	-	-	-	-	-	-	-
33,0	-	-	-	-	-	-	-	-	-	-	-	-	-	-	-	-	-	-	-	-	-	-	-	-	-	-	-	-	-	-	-	-	-
32,0	-	-	-	-	-	-	-	-	-	-	-	-	-	-	-	-	-	-	-	-	-	-	-	-	-	-	-	-	-	-	-	-	-
31,0	-	-	-	-	-	+	+	+	-	-	-	-	-	-	-	-	-	-	-	-	-	-	-	-	-	-	-	-	-	-	-	-	-
30,0	-	-	-	-	-	+	+	+	+	+	+	+	+	-	-	-	-	-	-	-	-	-	-	-	-	-	-	-	-	-	-	-	-
29,0	-	-	-	-	-	+	+	+	+	+	+	+	+	+	+	-	-	-	-	-	-	-	-	-	-	-	-	-	-	-	-	-	-
28,0	-	-	-	-	-	-	+	+	+	+	+	+	+	+	+	+	-	-	-	-	-	-	-	-	-	-	-	-	-	-	-	-	-
27,0	-	-	-	-	-	-	+	+	+	+	+	+	+	+	+	+	+	-	-	-	-	-	-	-	-	-	-	-	-	-	-	-	-
26,0	-	-	-	-	-	-	+	+	+	+	+	+	+	+	+	+	+	+	-	-	-	-	-	-	-	-	-	-	-	-	-	-	-
25,0	-	-	-	-	-	-	+	+	+	+	+	+	+	+	+	+	+	+	+	-	-	-	-	-	-	-	-	-	-	-	-	-	-
24,0	-	-	-	-	-	-	+	+	+	+	+	+	+	+	+	+	+	+	+	+	-	-	-	-	-	-	-	-	-	-	-	-	-
23,0	-	-	-	-	-	-	-	+	+	+	+	+	+	+	+	+	+	+	+	+	+	-	-	-	-	-	-	-	-	-	-	-	-
22,0	-	-	-	-	-	-	-	+	+	+	+	+	+	+	+	+	+	+	+	+	+	+	-	-	-	-	-	-	-	-	-	-	-
21,0	-	-	-	-	-	-	-	-	+	+	+	+	+	+	+	+	+	+	+	+	+	+	+	-	-	-	-	-	-	-	-	-	-
20,0	-	-	-	-	-	-	-	-	-	+	+	+	+	+	+	+	+	+	+	+	+	+	+	+	-	-	-	-	-	-	-	-	-
19,0	-	-	-	-	-	-	-	-	-	-	+	+	+	+	+	+	+	+	+	+	+	+	+	+	+	-	-	-	-	-	-	-	-
18,0	-	-	-	-	-	-	-	-	-	-	-	+	+	+	+	+	+	+	+	+	+	+	+	+	+	+	-	-	-	-	-	-	-
17,0	-	-	-	-	-	-	-	-	-	-	-	-	+	+	+	+	+	+	+	+	+	+	+	+	+	+	+	-	-	-	-	-	-
16,0	-	-	-	-	-	-	-	-	-	-	-	-	-	+	+	+	+	+	+	+	+	+	+	+	+	+	+	+	-	-	-	-	-
15,0	-	-	-	-	-	-	-	-	-	-	-	-	-	-	+	+	+	+	+	+	+	+	+	+	+	+	+	+	+	-	-	-	-
14,0	-	-	-	-	-	-	-	-	-	-	-	-	-	-	-	+	+	+	+	+	+	+	+	+	+	+	+	+	+	+	-	-	-
13,0	-	-	-	-	-	-	-	-	-	-	-	-	-	-	-	-	+	+	+	+	+	+	+	+	+	+	+	+	+	+	+	-	-
12,0	-	-	-	-	-	-	-	-	-	-	-	-	-	-	-	-	-	+	+	+	+	+	+	+	+	+	+	+	+	+	+	+	-
11,0	-	-	-	-	-	-	-	-	-	-	-	-	-	-	-	-	-	-	+	+	+	+	+	+	+	+	+	+	+	+	+	+	+
10,0	-	-	-	-	-	-	-	-	-	-	-	-	-	-	-	-	-	-	-	+	+	+	+	+	+	+	+	+	+	+	+	+	+
9,0	-	-	-	-	-	-	-	-	-	-	-	-	-	-	-	-	-	-	-	-	+	+	+	+	+	+	+	+	+	+	+	+	+
8,0	-	-	-	-	-	-	-	-	-	-	-	-	-	-	-	-	-	-	-	-	-	+	+	+	+	+	+	+	+	+	+	+	+
7,0	-	-	-	-	-	-	-	-	-	-	-	-	-	-	-	-	-	-	-	-	-	-	+	+	+	+	+	+	+	+	+	+	+
6,0	-	-	-	-	-	-	-	-	-	-	-	-	-	-	-	-	-	-	-	-	-	-	-	+	+	+	+	+	+	+	+	+	+
5,0	-	-	-	-	-	-	-	-	-	-	-	-	-	-	-	-	-	-	-	-	-	-	-	-	+	+	+	+	+	+	+	+	+
üres	-	-	-	-	-	-	-	-	-	-	-	-	-	-	-	-	-	-	-	-	-	-	-	-	-	+	+	+	+	+	+	+	+

27. táblázat

A 13900 mm, 14400 mm, 14720 mm forgócsap távolságú pőrekocsik végeibe berakható 20 láb hosszúságú tankkonténerek (Q_1, Q_2) bruttó tömege, ha a pőrekocsi közepére üres tankkonténert raknak be

A tankkonténer bruttó (Q_1) tömege, t	A tankkonténer (Q_2) bruttó tömege, t																															
	36,0	35,0	34,0	33,0	32,0	31,0	30,0	29,0	28,0	27,0	26,0	25,0	24,0	23,0	22,0	21,0	20,0	19,0	18,0	17,0	16,0	15,0	14,0	13,0	12,0	11,0	10,0	9,0	8,0	7,0	6,0	5,0	üres
34,0-36,0	-	-	-	-	-	-	-	-	-	-	-	-	-	-	-	-	-	-	-	-	-	-	-	-	-	-	-	-	-	-	-	-	-
33,0	-	-	-	+	+	+	-	-	-	-	-	-	-	-	-	-	-	-	-	-	-	-	-	-	-	-	-	-	-	-	-	-	-
32,0	-	-	-	+	+	+	+	+	+	+	+	-	-	-	-	-	-	-	-	-	-	-	-	-	-	-	-	-	-	-	-	-	-
31,0	-	-	-	+	+	+	+	+	+	+	+	+	+	-	-	-	-	-	-	-	-	-	-	-	-	-	-	-	-	-	-	-	-
30,0	-	-	-	-	+	+	+	+	+	+	+	+	+	+	-	-	-	-	-	-	-	-	-	-	-	-	-	-	-	-	-	-	-
29,0	-	-	-	-	+	+	+	+	+	+	+	+	+	+	+	-	-	-	-	-	-	-	-	-	-	-	-	-	-	-	-	-	-
28,0	-	-	-	-	+	+	+	+	+	+	+	+	+	+	+	+	-	-	-	-	-	-	-	-	-	-	-	-	-	-	-	-	-
27,0	-	-	-	-	+	+	+	+	+	+	+	+	+	+	+	+	+	-	-	-	-	-	-	-	-	-	-	-	-	-	-	-	-
26,0	-	-	-	-	+	+	+	+	+	+	+	+	+	+	+	+	+	+	-	-	-	-	-	-	-	-	-	-	-	-	-	-	-
25,0	-	-	-	-	-	+	+	+	+	+	+	+	+	+	+	+	+	+	+	-	-	-	-	-	-	-	-	-	-	-	-	-	-
24,0	-	-	-	-	-	+	+	+	+	+	+	+	+	+	+	+	+	+	+	+	-	-	-	-	-	-	-	-	-	-	-	-	-
23,0	-	-	-	-	-	-	+	+	+	+	+	+	+	+	+	+	+	+	+	+	+	-	-	-	-	-	-	-	-	-	-	-	-
22,0	-	-	-	-	-	-	-	+	+	+	+	+	+	+	+	+	+	+	+	+	+	+	-	-	-	-	-	-	-	-	-	-	-
21,0	-	-	-	-	-	-	-	-	+	+	+	+	+	+	+	+	+	+	+	+	+	+	+	-	-	-	-	-	-	-	-	-	-
20,0	-	-	-	-	-	-	-	-	-	+	+	+	+	+	+	+	+	+	+	+	+	+	+	+	-	-	-	-	-	-	-	-	-
19,0	-	-	-	-	-	-	-	-	-	-	+	+	+	+	+	+	+	+	+	+	+	+	+	+	+	-	-	-	-	-	-	-	-
18,0	-	-	-	-	-	-	-	-	-	-	-	+	+	+	+	+	+	+	+	+	+	+	+	+	+	+	-	-	-	-	-	-	-
17,0	-	-	-	-	-	-	-	-	-	-	-	-	+	+	+	+	+	+	+	+	+	+	+	+	+	+	+	-	-	-	-	-	-
16,0	-	-	-	-	-	-	-	-	-	-	-	-	-	+	+	+	+	+	+	+	+	+	+	+	+	+	+	+	-	-	-	-	-
15,0	-	-	-	-	-	-	-	-	-	-	-	-	-	-	+	+	+	+	+	+	+	+	+	+	+	+	+	+	+	-	-	-	-
14,0	-	-	-	-	-	-	-	-	-	-	-	-	-	-	-	+	+	+	+	+	+	+	+	+	+	+	+	+	+	+	-	-	-
13,0	-	-	-	-	-	-	-	-	-	-	-	-	-	-	-	-	+	+	+	+	+	+	+	+	+	+	+	+	+	+	+	-	-
12,0	-	-	-	-	-	-	-	-	-	-	-	-	-	-	-	-	-	+	+	+	+	+	+	+	+	+	+	+	+	+	+	+	-
11,0	-	-	-	-	-	-	-	-	-	-	-	-	-	-	-	-	-	-	+	+	+	+	+	+	+	+	+	+	+	+	+	+	-
10,0	-	-	-	-	-	-	-	-	-	-	-	-	-	-	-	-	-	-	-	+	+	+	+	+	+	+	+	+	+	+	+	+	+
9,0	-	-	-	-	-	-	-	-	-	-	-	-	-	-	-	-	-	-	-	-	+	+	+	+	+	+	+	+	+	+	+	+	+
8,0	-	-	-	-	-	-	-	-	-	-	-	-	-	-	-	-	-	-	-	-	-	+	+	+	+	+	+	+	+	+	+	+	+
7,0	-	-	-	-	-	-	-	-	-	-	-	-	-	-	-	-	-	-	-	-	-	-	+	+	+	+	+	+	+	+	+	+	+
6,0	-	-	-	-	-	-	-	-	-	-	-	-	-	-	-	-	-	-	-	-	-	-	-	+	+	+	+	+	+	+	+	+	+
5,0	-	-	-	-	-	-	-	-	-	-	-	-	-	-	-	-	-	-	-	-	-	-	-	-	+	+	+	+	+	+	+	+	+
üres	-	-	-	-	-	-	-	-	-	-	-	-	-	-	-	-	-	-	-	-	-	-	-	-	-	-	+	+	+	+	+	+	+

28. táblázat

A 13900 mm, 14400 mm, 14720 mm forgócsap távolságú pőrekocsik végeibe berakható két darab 20 láb hosszúságú tankkonténer bruttó tömege

Az első tankkonténer bruttó (Q_1) tömege, t	Масса брутто второго контейнера-цистерны, т																																
	36,0	35,0	34,0	33,0	32,0	31,0	30,0	29,0	28,0	27,0	26,0	25,0	24,0	23,0	22,0	21,0	20,0	19,0	18,0	17,0	16,0	15,0	14,0	13,0	12,0	11,0	10,0	9,0	8,0	7,0	6,0	5,0	üres
34,0-36,0	-	+	+	+	+	+	+	+	+	-	-	-	-	-	-	-	-	-	-	-	-	-	-	-	-	-	-	-	-	-	-	-	-
33,0	-	+	+	+	+	+	+	+	+	+	+	-	-	-	-	-	-	-	-	-	-	-	-	-	-	-	-	-	-	-	-	-	-
32,0	-	-	+	+	+	+	+	+	+	+	+	+	-	-	-	-	-	-	-	-	-	-	-	-	-	-	-	-	-	-	-	-	-
31,0	-	-	+	+	+	+	+	+	+	+	+	+	+	-	-	-	-	-	-	-	-	-	-	-	-	-	-	-	-	-	-	-	-
30,0	-	-	+	+	+	+	+	+	+	+	+	+	+	+	-	-	-	-	-	-	-	-	-	-	-	-	-	-	-	-	-	-	-
29,0	-	-	+	+	+	+	+	+	+	+	+	+	+	+	+	-	-	-	-	-	-	-	-	-	-	-	-	-	-	-	-	-	-
28,0	-	-	+	+	+	+	+	+	+	+	+	+	+	+	+	+	-	-	-	-	-	-	-	-	-	-	-	-	-	-	-	-	-
27,0	-	-	-	+	+	+	+	+	+	+	+	+	+	+	+	+	+	-	-	-	-	-	-	-	-	-	-	-	-	-	-	-	-
26,0	-	-	-	+	+	+	+	+	+	+	+	+	+	+	+	+	+	+	-	-	-	-	-	-	-	-	-	-	-	-	-	-	-
25,0	-	-	-	-	+	+	+	+	+	+	+	+	+	+	+	+	+	+	+	-	-	-	-	-	-	-	-	-	-	-	-	-	-
24,0	-	-	-	-	-	+	+	+	+	+	+	+	+	+	+	+	+	+	+	+	-	-	-	-	-	-	-	-	-	-	-	-	-
23,0	-	-	-	-	-	-	+	+	+	+	+	+	+	+	+	+	+	+	+	+	+	-	-	-	-	-	-	-	-	-	-	-	-
22,0	-	-	-	-	-	-	-	+	+	+	+	+	+	+	+	+	+	+	+	+	+	+	-	-	-	-	-	-	-	-	-	-	-
21,0	-	-	-	-	-	-	-	-	+	+	+	+	+	+	+	+	+	+	+	+	+	+	+	-	-	-	-	-	-	-	-	-	-
20,0	-	-	-	-	-	-	-	-	-	+	+	+	+	+	+	+	+	+	+	+	+	+	+	+	-	-	-	-	-	-	-	-	-
19,0	-	-	-	-	-	-	-	-	-	-	+	+	+	+	+	+	+	+	+	+	+	+	+	+	+	-	-	-	-	-	-	-	-
18,0	-	-	-	-	-	-	-	-	-	-	-	+	+	+	+	+	+	+	+	+	+	+	+	+	+	+	-	-	-	-	-	-	-
17,0	-	-	-	-	-	-	-	-	-	-	-	-	+	+	+	+	+	+	+	+	+	+	+	+	+	+	+	-	-	-	-	-	-
16,0	-	-	-	-	-	-	-	-	-	-	-	-	-	+	+	+	+	+	+	+	+	+	+	+	+	+	+	+	-	-	-	-	-
15,0	-	-	-	-	-	-	-	-	-	-	-	-	-	-	+	+	+	+	+	+	+	+	+	+	+	+	+	+	+	-	-	-	-
14,0	-	-	-	-	-	-	-	-	-	-	-	-	-	-	-	+	+	+	+	+	+	+	+	+	+	+	+	+	+	+	-	-	-
13,0	-	-	-	-	-	-	-	-	-	-	-	-	-	-	-	-	+	+	+	+	+	+	+	+	+	+	+	+	+	+	-	-	-
12,0	-	-	-	-	-	-	-	-	-	-	-	-	-	-	-	-	-	+	+	+	+	+	+	+	+	+	+	+	+	+	+	-	-
11,0	-	-	-	-	-	-	-	-	-	-	-	-	-	-	-	-	-	-	+	+	+	+	+	+	+	+	+	+	+	+	+	+	-
10,0	-	-	-	-	-	-	-	-	-	-	-	-	-	-	-	-	-	-	-	+	+	+	+	+	+	+	+	+	+	+	+	+	-
9,0	-	-	-	-	-	-	-	-	-	-	-	-	-	-	-	-	-	-	-	-	+	+	+	+	+	+	+	+	+	+	+	+	+
8,0	-	-	-	-	-	-	-	-	-	-	-	-	-	-	-	-	-	-	-	-	-	+	+	+	+	+	+	+	+	+	+	+	+
7,0	-	-	-	-	-	-	-	-	-	-	-	-	-	-	-	-	-	-	-	-	-	-	+	+	+	+	+	+	+	+	+	+	+
6,0	-	-	-	-	-	-	-	-	-	-	-	-	-	-	-	-	-	-	-	-	-	-	-	-	+	+	+	+	+	+	+	+	+
5,0	-	-	-	-	-	-	-	-	-	-	-	-	-	-	-	-	-	-	-	-	-	-	-	-	-	+	+	+	+	+	+	+	+
üres	-	-	-	-	-	-	-	-	-	-	-	-	-	-	-	-	-	-	-	-	-	-	-	-	-	-	-	+	+	+	+	+	+

5. A lágyfalú konténerbe csomagolt áruk elhelyezése és biztosítása

5.1. Ez a pont szabályozza a lágyfalú konténerbe csomagolt áruk (a továbbiakban: lágyfalú konténer) elhelyezésének és biztosításának módját.

5.2. Az MK-14-10 típusú, „Új fuvarozási Technológiák” Nyrt. gyártmányú lágyfalú konténerek (TU 2297-001-56579756-06) a következő paraméterekkel rendelkeznek:

– legnagyobb bruttó tömeg, t	14,1
– külső méretei rakott állapotban, mm	
átmérő	2400+50
magasság	2800+50

A magas oldalfalú nyitott teherkocsiban öt lágyfalú konténer helyezhető el közvetlenül a padlóra állítva, a kocsi keresztirányú és hosszirányú szimmetriasíkjaira szimmetrikusan (27. ábra). A rakodást a homlokajtóknál (homlokfalaknál) kell megkezdeni a kocsi közepe felé. Ennek során a szélső lágyfalú konténer és a homlokajtók (homlokfalak) közötti távolság nem lehet nagyobb 100 mm-nél. A lágyfalú konténereket egyenlő egymás közötti hézagokkal kell berakni. A kocsiba való berakást követően a lágyfalú konténerek záróhurkait egymáshoz kell összehúzni.

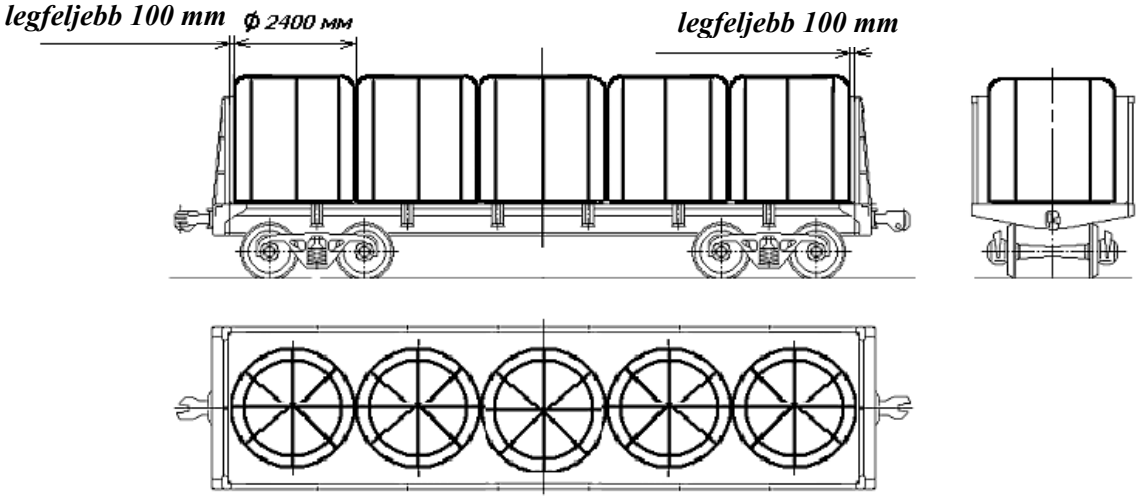

27.ábra – Az MK-14-10 típusú konténerek elhelyezése a magas oldalfalú nyitott kocsiban

5.3. A „HIMPEK” Nyrt. által a TU 2297-003-40394291-02, TU 2297-004-40394291-02, TU 2297- 005-40394291-02, TU 2297- 006-40394291-02 és TU 2297- 007-40394291-02 műszaki feltételek alapján gyártott MKR, MKS, MKO típusjelű konténerek bruttó tömege 0,5 – 2,0 t, és átmérőjük (töltött állapotban) 760 – 1340 mm. A konténer legnagyobb magassága töltött állapotban nem lépheti túl átmérőjének kétszeresét. A konténer maximális magassága rakott állapotban nem lehet nagyobb átmérőjének kétszeresénél.

A lágyfalú konténerek magas oldalfalú nyitott kocsiban történő elhelyezésének és biztosításának vázlatrajzait a 28., 29. és 30. ábrák tartalmazzák.

Rakodás előtt a feladó köteles intézkedéseket tenni a lágyfalú konténerek kocsielemek által való megsértésének megelőzésére.

A konténereket a vasúti kocsiban függőleges helyzetben kell elhelyezni, magasság szerint egy vagy két sorban (28. ábra). A konténerek berakását a homlokajtóknál (homlokfalaknál) kell kezdeni. A berakás magassága a kocsi oldalfala felső tartókeretének szintje fölött nem lehet magasabb a felső sorba helyzett konténerek 1/3 magasságánál vagy 400 mm-nél.

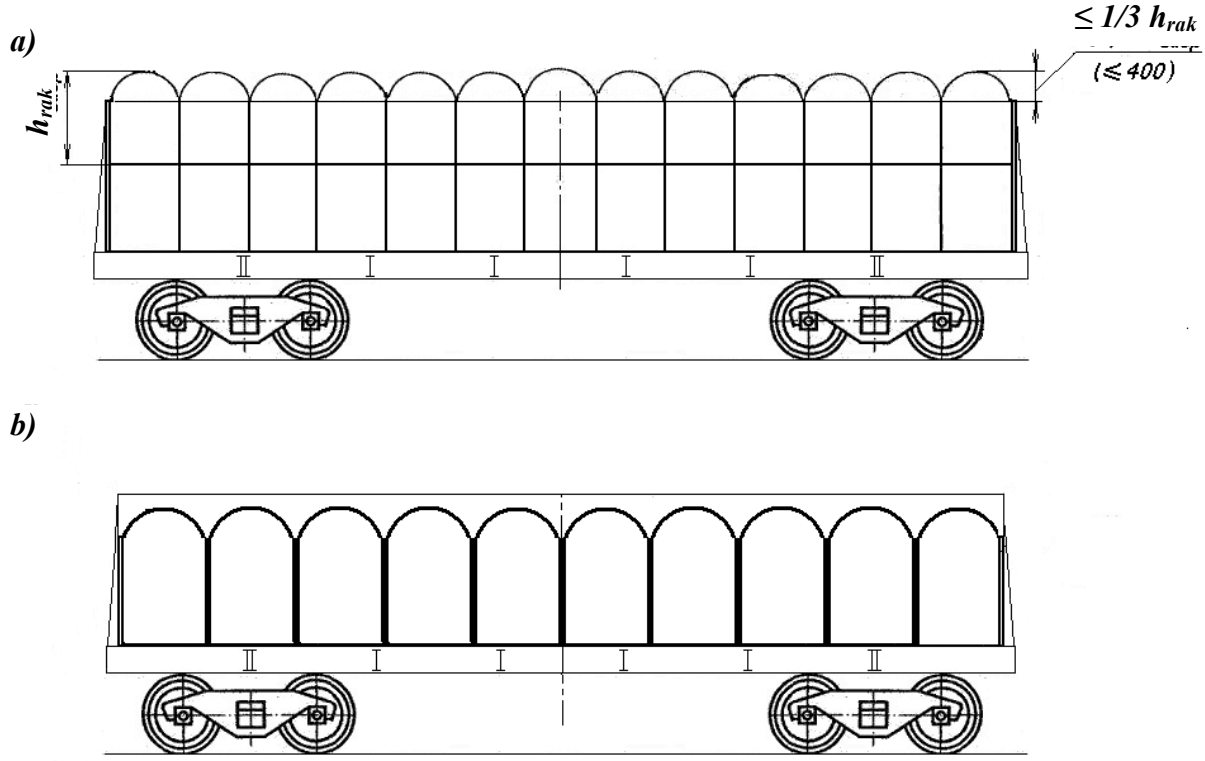

28. ábra – A lágyfalú konténerek magas oldalfalú nyitott vasúti kocsiban, egy vagy két szintben történő elhelyezésének elvi vázlata
a – két szintben; b – egy szintben
h_{rak} – a rakott konténer magassága

Az alsó szint konténereit (29. ábra) a padló teljes felületén kell elhelyezni, szorosan a kocsi homlokajtói (homlokfalai), oldalfalai és egymás mellé, keresztirányú vagy hosszirányú sorokban (29.b és c ábrák) vagy sakktábla elrendezésben (29.a és c ábrák). Ennek során a homlokajtóval rendelkező kocsiknál a homlokajtóhoz a legnagyobb darabszámú keresztirányú sort kell berakni (29.c ábra). Az első szintre berakott konténerek mennyiségét a konténer átmérőjétől és a nyitott teherkocsi szekrényének belső méreteitől függően kell meghatározni.

A második szinten (30. ábra) a konténereket az alsó szint szerinti elrendezésben kell berakni. A második szintre rakható kevesebb konténer, mint az első szintre. Ennek során azokat a homlokajtóknál (homlokfalaknál) két csoportban kell elhelyezni.

Sakktábla elrendezésnél megengedett a második szint csoportjainak eltoltan szimmetrikus berakása (30.a, b, f ábrák). A második szint csoportjaiban megengedett eltérő mennyiségű konténer berakása, feltéve, hogy e csoportok összes tömege 2,5 t-nál nagyobb mértékben nem tér el egymástól.

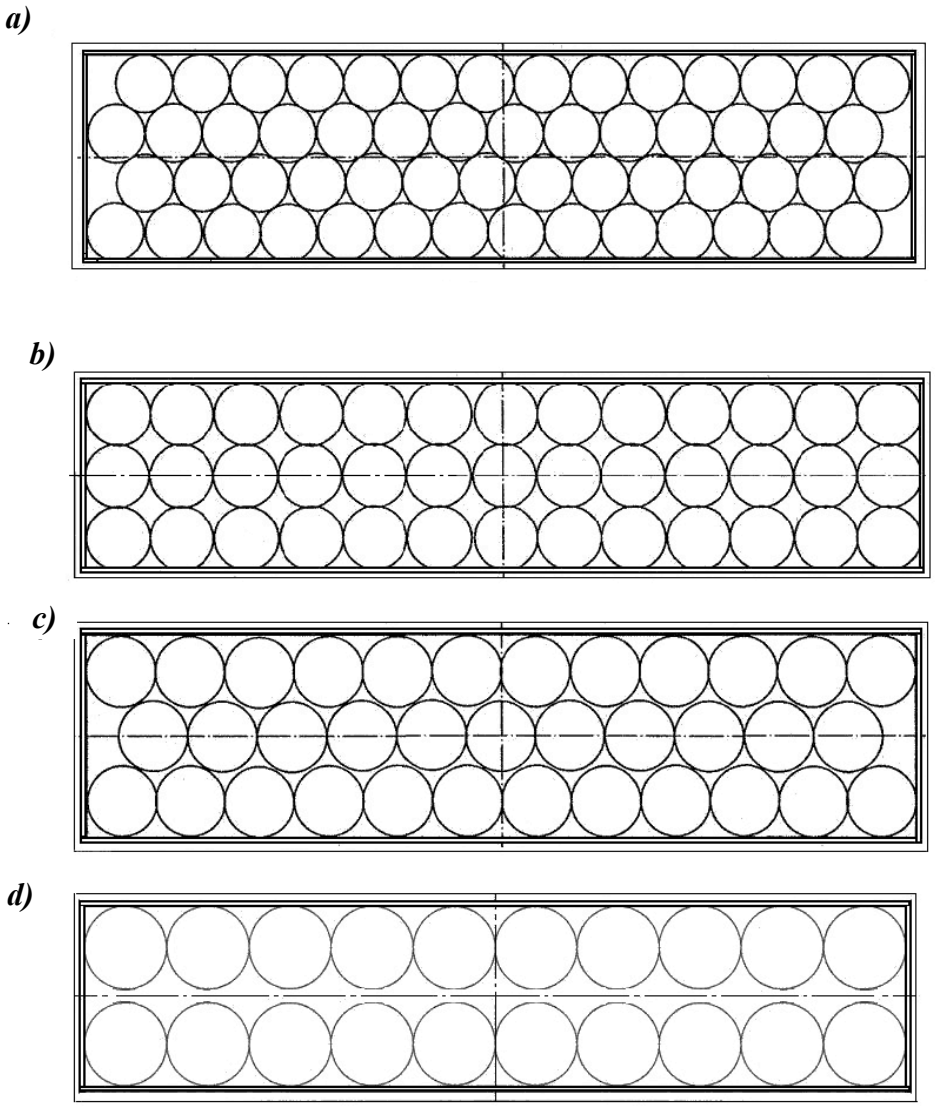

29. ábra – A lágyfalú konténerek elvi elrendezése az alsó szinten
a – széltében négy konténer; b, c – széltében három konténer;
d – széltében két konténer

Ha a megtöltött konténerek magassága nagyobb átmérőjüknél, és a második szint nincs teljesen kitöltve, a csoportok néhány, a kocsi közepe felőli szélső konténerét legalább 200 kg szakítószilárdságú polimer kötéllel, szalaggal stb. egymáshoz kell erősíteni. Ennek során legalább két szomszédos, a kocsi hosszában elhelyezett konténert, illetve (sakktábla elrendezésnél) legalább három szomszédos konténert kell összekötni. Valamennyi összekötött konténernek szorosan egymáshoz kell feszülnie. Az összekötési változatokat a 30. ábra mutatja.

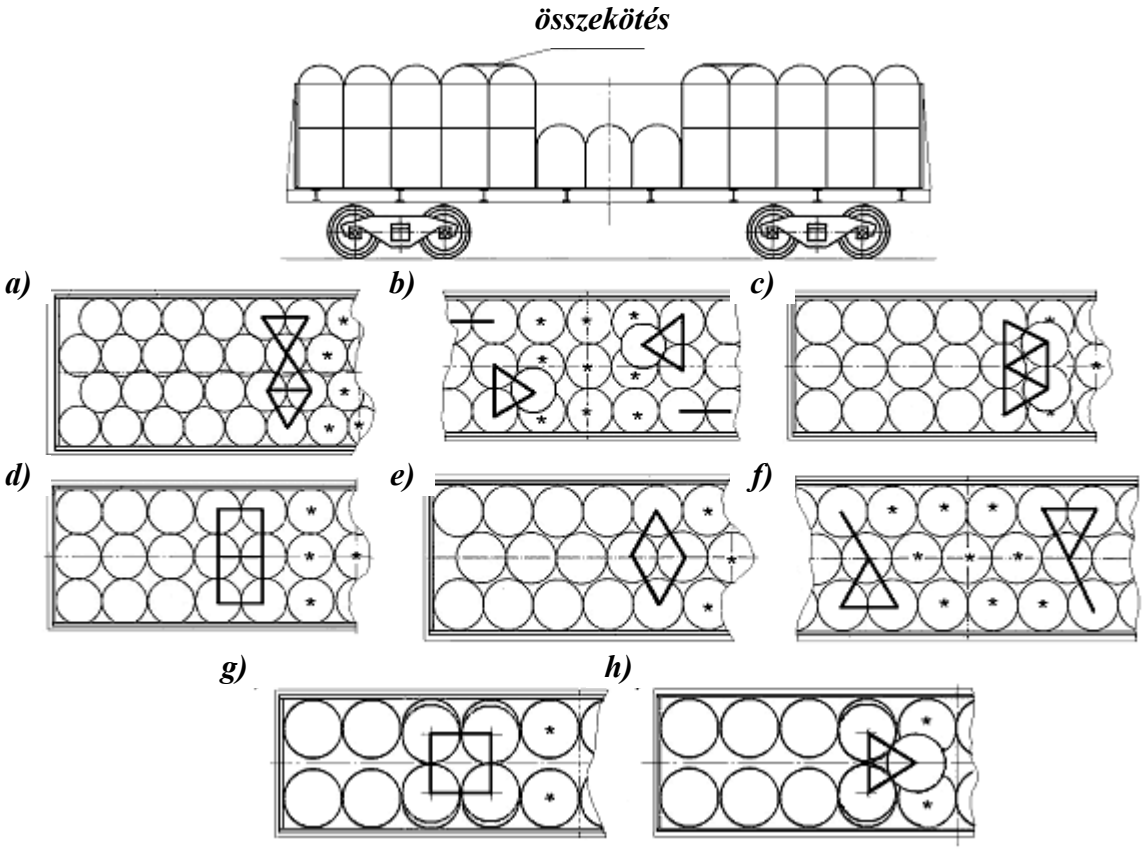

30. ábra – A lágyfalú konténerek elhelyezése a második szinten
* – az első szinten elhelyezett konténerek jelölése

5.4. Az ISO 21898 nemzetközi szabványnak megfelelő és azonos paraméterekkel rendelkező, más lágyfalú konténerek elhelyezése az e Fejezet 5.3. pontjában foglalt követelmények betartásával történhet.

6. A cserefelépítmények elhelyezése és biztosítása

6.1. Ez a pont szabályozza a zárt típusú, C és A osztályú, megfelelően az EN 284, EN 452 és EN 12410 szabványok követelményeinek megfelelő cserefelépítmények elhelyezésének és biztosításának módját. A cserefelépítmények külső méreteit és legnagyobb bruttó tömegét a 29. táblázat tartalmazza.

29. táblázat

A cserefelépítmény típusának jelölése	Legnagyobb bruttó tömeg, t	Legnagyobb külső méretek, mm			Hosszúság az alsó sarokelemek tengelyeinél, mm
		hosszúság	szélesség	magasság	
C 715	16,0	7150	2500 (2600 *)	2670	5853
C 745		7450			
C 782		7820			
A 1219	34,0	12192			11985
A 1250		12500			
A 1320*		13200			
A 1360		13600			
A 1404*		14040			

*– izotermikus cserefelépítmények esetén.

6.2. A nagykonténer-szállító, valamint általános rendeltetésű, konténerrögzítő tüskékkel külön ellátott, 9720 mm forgócsap távolságú pőrekocsikon egy darab C osztályú vagy A osztályú cserefelépítmény helyezhető el szimmetrikusan a pőrekocsi keresztirányú szimmetriasíkjára.

6.3. A 13900 mm, 14400 mm és 14720 mm forgócsap távolságú nagykonténer-szállító pőrekocsikon kettő darab C 715 típusú (31. ábra) vagy egy darab C 745, C 782 típusú vagy egy darab A osztályú cserefelépítmény helyezhető el.

Amennyiben a pőrekocsiba egyetlen cserefelépítményt raknak be, azt a pőrekocsi keresztirányú szimmetriasíkjához viszonyítva szimmetrikusan kell elhelyezni.

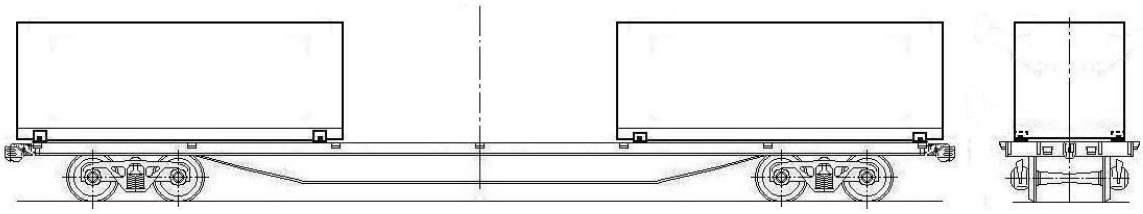

31. ábra

Az egy pőrekocsin elhelyezendő C 715 típusú cserefelépítmények kiválasztását azok bruttó tömegének függvényében, a 30. táblázatban foglaltak szerint kell végezni.

A 30. táblázat használata során a cserefelépítmények tényleges tömegét a következő egész értékre kell felkerekíteni.

30. táblázat

A 13900 mm, 14400 mm és 14720 mm forgócsap távolságú nagykonténer-szállító pőrekocsikon együtt elhelyezhető kettő darab C 715 típusú cserefelépítmény bruttó tömegei

		A második cserefelépítmény bruttó tömege, t														
		16,0	**15,0**	**14,0**	**13,0**	**12,0**	**11,0**	**10,0**	**9,0**	**8,0**	**7,0**	**6,0**	**5,0**	**4,0**	**3,0**	**üres**
Az első cserefelépítmény bruttó tömege, t	**16,0**	+	+	+	+	+	+	+	-	-	-	-	-	-	-	-
	15,0	+	+	+	+	+	+	+	+	-	-	-	-	-	-	-
	14,0	+	+	+	+	+	+	+	+	+	-	-	-	-	-	-
	13,0	+	+	+	+	+	+	+	+	+	+	-	-	-	-	-
	12,0	+	+	+	+	+	+	+	+	+	+	+	-	-	-	-
	11,0	+	+	+	+	+	+	+	+	+	+	+	-	-	-	-
	10,0	+	+	+	+	+	+	+	+	+	+	+	+	-	-	-
	9,0	-	+	+	+	+	+	+	+	+	+	+	+	+	-	-
	8,0	-	-	+	+	+	+	+	+	+	+	+	+	+	-	-
	7,0	-	-	-	+	+	+	+	+	+	+	+	+	+	+	-
	6,0	-	-	-	-	+	+	+	+	+	+	+	+	+	+	-
	5,0	-	-	-	-	-	-	+	+	+	+	+	+	+	+	+
	4,0	-	-	-	-	-	-	-	+	+	+	+	+	+	+	+
	3,0	-	-	-	-	-	-	-	-	-	+	+	+	+	+	+
	üres	-	-	-	-	-	-	-	-	-	-	-	+	+	+	+

”

6. számú melléklet a 294/2008. (XII. 10.) Korm. rendelethez

Az R4. 5. számú mellékletében kihirdetett SZMGSZ **22. számú melléklete** az alábbiak szerint módosul:

1. Изложить **пункт 12 Приложения 22 к СМГС** в новой редакции:

„12 Ответственность, коммерческий акт ЦИМ/СМГС

Положения по ответственности единых правовых предписаний ЦИМ и СМГС не меняются в случае использования накладной ЦИМ/СМГС.

Коммерческий акт ЦИМ/СМГС составляется в соответствии со ст. 42 ЦИМ или ст. 18 СМГС.

Пояснения по оформлению коммерческого акта ЦИМ/СМГС и его образец содержатся в приложениях 8 и 8.1 к Руководству.”

2. Абзац второй **пункта 19 Приложения 22 к СМГС** дополнить новым предложением в редакции: „Образец дополнительного экземпляра дорожной ведомости содержится в Приложении 5.1.”.

3. *Предпоследний абзац* **пункта 19 Приложения 22 к СМГС** изложить новой редак*ции:*

„Если накладная печатается на принтере, то должны выполняться следующие условия:

- содержание: без отклонений от образца;
- изображение: как можно меньше отклонений от образца.”

4. *Дополнить* новым **пунктом 20 раздел B „Бумажная накладная**” **Приложения 22 к СМГС,** соответственно *пункты 20 – 25 считать пунктами 21 – 26:*

„20. Маршруты (группы) вагонов, контейнеров, перевозимых по одной накладной ЦИМ/СМГС

Маршруты (группы) вагонов, контейнеров при наличии предварительного согласования между отправителем и участвующими в перевозке перевозчиками/железными дорогами могут перевозиться по одной накладной ЦИМ/СМГС с приложением ведомости вагонов / контейнеров ЦИМ/СМГС при выполнении следующих условий:

- один отправитель и один получатель,
- одно место приёма / одна станция отправления,
- одно место выдачи / одна станция назначения,
- однородный груз (если нет иной договоренности).

Образцы ведомости вагонов ЦИМ/СМГС и ведомости контейнеров ЦИМ/СМГС и пояснения по их оформлению содержатся в *Приложениях 7.1-7.4* к Руководству.”.

5. Дополнить пояснения к графе 19 **в Приложении 2 к Приложению 22 к СМГС** под „Примечаниями“ новым тире на втором месте:

„- При перевозке вагонов маршрутом или группой по одной накладной вносится отметка: “Смотри прилагаемую ведомость”„.

6. Включить **в Приложение 22 к СМГС** новое Приложение 5.1 „Образец дополнительного экземпляра дорожной ведомости (формат A4)”.

7. Дополнить **Приложение 22 к СМГС** новыми Приложениями 7.1-7.4. в редакции:

„**Приложение 7.1**
(к пункту 20 Руководства)

Пояснения по заполнению и содержанию ведомости вагонов ЦИМ/СМГС

1 Общие положения

Если нет иной договорённости, отправитель составляет ведомость вагонов ЦИМ/СМГС и передаёт её перевозчику/железной дороге при отправлении вместе с накладной ЦИМ/СМГС.

Ведомость вагонов ЦИМ/СМГС прилагается к накладной в том же количестве экземпляров, сколько листов имеет накладная ЦИМ/СМГС, включая дополнительные экземпляры дорожной ведомости согласно пункту 19 Руководства.

В графу 19 накладной ЦИМ/СМГС вносится следующая отметка: „Смотри прилагаемую ведомость“.

2 Содержание

Если нет иной договоренности между отправителем и перевозчиками / железными дорогами, для заполнения ведомости вагонов ЦИМ/СМГС действуют следующие пояснения:

а) Графы, заполняемые отправителем

№ графы	Статус	Договор перевозки	Наименование графы / Данные
1	О Ф	ЦИМ/СМГС	**Отправитель:** (см. графу 1 накладной ЦИМ/СМГС). **Код:** (см. графу 2 накладной ЦИМ/СМГС).
2	О Ф	ЦИМ/СМГС	**Получатель**: (см. графу 4 накладной ЦИМ/СМГС). **Код:** (см. графу 5 накладной ЦИМ/СМГС).
3	О	ЦИМ СМГС	**Место приёма** (включая станцию и страну) и дата приема груза к перевозке. Станция отправления и сокращённое обозначение железной дороги. (см. графу 16 накладной ЦИМ/СМГС).
5	О	ЦИМ/СМГС	**Место доставки** (см. графу 10 накладной ЦИМ/СМГС).
6	Ф	ЦИМ	**Код места доставки** (см. графу 11 накладной ЦИМ/СМГС).
7	О	ЦИМ/СМГС	**Код станции** (см. графу 12 накладной ЦИМ/СМГС).
11	О	ЦИМ/СМГС	**Порядковый №**
12	О У	ЦИМ/СМГС СМГС	**Номер вагона** (см. графу 19 накладной ЦИМ/СМГС). Для приватных вагонов или вагонов, сданных в аренду, шириной колеи 1520 мм под номером вагона указывается собственник вагона или арендатор вагона.

13			**Наименование груза** (см. графу 20 накладной ЦИМ/СМГС):
	У	СМГС	Знаки и марки отдельных грузовых мест
	У	ЦИМ/СМГС	Род упаковки груза
	О	ЦИМ/СМГС	Наименование груза
	У	ЦИМ	Указание номера груза согласно Гармонизованной системе
	У	СМГС	Скоропортящиеся грузы – см. пункт 14.2.2. данного Руководства
	О	ЦИМ/СМГС	Количество мест
	У	СМГС	Негабаритный груз на железных дорогах….(в случае невозможности указания в накладной)
	У	СМГС	Отметка о размещении и креплении груза (в случае невозможности указания в накладной)
14	О	ЦИМ/СМГС	**NHM/ГНГ** (см. графу 23 накладной ЦИМ/СМГС).
15	У	ЦИМ/СМГС	**РИД / Приложение 2 к СМГС** (см. графу 22 накладной ЦИМ/СМГС).
16	У	ЦИМ/СМГС	**Пломбы:** количество и знаки пломб, наложенных отправителем, перевозчиком/железной дорогой и таможенными органами (см. графы 20, 26 накладной ЦИМ/СМГС).
17	О	ЦИМ/СМГС	**Масса определена отправителем, перевозчиком/ железной дорогой** *–ненужное зачеркнуть* (см. графу 24 или 38 накладной ЦИМ/СМГС): указывается брутто-масса груза (включая упаковку) отдельно по кодам NHM/ГНГ.
31	О	СМГС	**Общая масса отправки** (см. графу 24 накладной ЦИМ/СМГС).

б) Графы, заполняемые перевозчиком/железной дорогой при отправлении

№ графы	Статус	Договор перевозки	Наименование графы / Данные
4	У	ЦИМ	**Таможенное оформление** (см. графу 61 накладной ЦИМ/СМГС).
8	О	ЦИМ/СМГС	**Идентификация отправки** (см. графу 69 накладной ЦИМ/СМГС).
9	О	ЦИМ	**Маршруты** (см. графу 60 накладной ЦИМ/СМГС).
10	О	СМГС	**Календарный штемпель станции отправления** (см. графу 70 накладной ЦИМ/СМГС).
18	О	СМГС	**Расчётная масса** (см. графу 83 накладной ЦИМ/СМГС).
19	О	СМГС	**Провозная плата** (см. графы 94 и 95 накладной ЦИМ/СМГС).

20	О	СМГС	**Дополнительные сборы** (см. графы 98 и 99 накладной ЦИМ/СМГС).
21	О	СМГС	**Итого платежей** (см. графы 102 и 103 накладной ЦИМ/СМГС).

в) Графа, заполняемая перевозчиком/железной дорогой в случае необходимости

№ графы	Статус	Договор перевозки	Наименование графы / Данные
30	У	ЦИМ/СМГС	**Примечания:** отметки перевозчика/железной дороги (см. графы 64 и/или 113 накладной ЦИМ/СМГС).

г) Графы, заполняемые перевозчиком/железной дорогой после перегрузки

№ графы	Статус	Договор перевозки	Наименование графы / Данные
22	О	ЦИМ/СМГС	**Порядковый №**
23	О У	ЦИМ/СМГС СМГС	**Номер вагона** после перегрузки (см. графу 19 накладной ЦИМ/СМГС). Для приватных вагонов или вагонов, сданных в аренду, шириной колеи 1520 мм под номером вагона указывается собственник вагона или арендатор вагона.
24	У	ЦИМ/СМГС	**Пломбы**: количество и знаки пломб, наложенных после перегрузки (см. графу 20 накладной ЦИМ/СМГС).
25	О	ЦИМ/СМГС	**Масса груза после перегрузки** (см. графу 48 накладной ЦИМ/СМГС).
26	О	СМГС	**Расчётная масса** (см. графу 83 накладной ЦИМ/СМГС).
27	О	СМГС	**Провозная плата** (см. графы 94 и 97 накладной ЦИМ/СМГС).
28	О	СМГС	**Дополнительные сборы** (см.графы 98 и 101 накладной ЦИМ/СМГС).
29	О	СМГС	**Итого платежей** (см. графы 102 и 105 накладной ЦИМ/СМГС).
32	О	ЦИМ/СМГС	**Общая масса** после перегрузки (см. графу 48 накладной ЦИМ/СМГС).

3 Языки

В отношении языков, используемых в наименованиях граф и содержании ведомости вагонов ЦИМ/СМГС, действуют положения пункта 8 настоящего Руководства.

4 Документы, напечатанные на принтере

Если ведомость вагонов ЦИМ/СМГС печатается с помощью принтера, то следует выполнять следующие условия:

- содержание: без отклонений от образца;
- изображение: как можно меньше отклонений от образца.”

„Приложение 7.2.
(к пункту 20 Руководства)

Образец ведомости вагонов ЦИМ/СМГС

Приложение 7.2
(к пункту 20)

Anlage 7.2
(zu Punkt 20)

Ведомость вагонов ЦИМ/СМГС – Wagennachweisung CIM/SMGS

1 Отправитель (Наименование, адрес, страна)
Absender (Name, Anschrift, Land)

Электронная почта – E-Mail
Телефон – Tel.
Факс – Fax

Подпись
Unterschrift

2 Получатель (Наименование, адрес, страна)
Empfänger (Name, Anschrift, Land)

Электронная почта – E-Mail
Телефон – Tel.
Факс – Fax

3 Место приема
Übernahmeort

Месяц – день – время
Monat – Tag – Zeit

Станция отправления – Versandbahnhof

Страна/дорога – Land/Bahn

4 Таможенное оформление – Zollbehandlung

5 Место доставки – Ablieferungsort

6

7

Станция назначения – Bestimmungsbahnhof

Страна/дорога – Land/Bahn

8 Идентификация отправки
Sendungs-Identifikation

Страна – Land

Порядковый Laufnummer

Станция – Bahnhof

Номер отправки
Versand-Nr.

9 Маршруты – Leitungswege

10 Календарный штемпель станции отправления
Tagesstempel Versandbahnhof

При отправлении – Beim Abgang

11 Номер вагона Wagen-Nr.	12 № Nr.	13 Наименование груза Bezeichnung des Gutes	14 Код НКМ/ПГГ NHM/DNG Code	15 Код РИД/Приложение 2 к СМГС RID/Anl. 2 SMGS	16 Пломбы Verschlüsse	17 Масса определенная отправителем, перевозчиком* Masse Abs./Beförderer*	18 Расчетная масса Frachtpflichtige Masse	19 Провозная плата Beförderungspreis	20 Дополнительные сборы Nebengebühren	21 Итого платежей Total

31 Общая масса отправки
Gesamtmasse der Sendung

*ненужное зачеркнуть
nicht zutreffendes streichen

После перегрузки – Nach Umladung

22 Номер вагона Wagen-Nr.	23 № Nr.	24 Пломбы Verschlüsse	25 Масса груза после перегрузки Masse nach Umladung	26 Расчетная масса Frachtpflichtige Masse	27 Провозная плата Beförderungspreis	28 Дополнительные сборы Nebengebühren	29 Итого платежей Total	30 Примечания Vermerke

32 Общая масса
Gesamtmasse

© 2007 CIT OSSMD

„

Приложение 7.3
(к пункту 20 Руководства)

Пояснения по применению и содержанию ведомости контейнеров ЦИМ/СМГС

1 Общие положения

Если нет иной договорённости, отправитель составляет ведомость контейнеров ЦИМ/СМГС и передаёт её перевозчику/железной дороге при отправлении вместе с накладной ЦИМ/СМГС.

Ведомость контейнеров ЦИМ/СМГС прилагается к накладной в том же количестве экземпляров, сколько листов имеет накладная ЦИМ/СМГС, включая дополнительные экземпляры дорожной ведомости согласно пункту 19 Руководства.

В графу 19 накладной ЦИМ/СМГС вносится следующая отметка: „Смотри прилагаемую ведомость “.

2 Содержание

Если нет иной договоренности между отправителем и перевозчиками/железными дорогами, для заполнения ведомости контейнеров ЦИМ/СМГС действуют следующие пояснения

а) Графы, заполняемые отправителем

№ графы	Статус	Договор перевозки	Наименование графы / Данные
1	О Ф	ЦИМ/СМГС	**Отправитель** (см. графу 1 накладной ЦИМ/СМГС). **Код:** (см. графу 2 накладной ЦИМ/СМГС).
2	О Ф	ЦИМ/СМГС	**Получатель** (см. графу 4 накладной ЦИМ/СМГС). **Код:** (см. графу 5 накладной ЦИМ/СМГС).
3	О	ЦИМ СМГС	**Место приёма** (включая станцию и страну) и дата приема груза к перевозке. Станция отправления и сокращённое обозначение железной дороги. (см. графу 16 накладной ЦИМ/СМГС).
5	О	ЦИМ/СМГС	**Место доставки** (см. графу 10 накладной ЦИМ/СМГС).
6	Ф	ЦИМ	**Код места доставки** (см. графу 11 накладной ЦИМ/СМГС).
7	О	ЦИМ/СМГС	**Код станции** (см. графу 12 накладной ЦИМ/СМГС).
11	О	ЦИМ/СМГС	**Порядковый №**
12	У	ЦИМ/СМГС	**Номер УТИ,** в случае необходимости дополняется латинской буквой „P“ (для „Privatcontainer“ (см. графу 20 накладной ЦИМ/СМГС).
13	У	ЦИМ/СМГС	**Тип УТИ и длина** (см. графу 20 накладной ЦИМ/СМГС).

14			**Наименование груза** (см. графу 20 накладной ЦИМ/СМГС):
	У	СМГС	Знаки и марки отдельных грузовых мест
	У	ЦИМ/СМГС	Род упаковки груза
	О	ЦИМ/СМГС	Наименование груза
	У	ЦИМ	Указание номера груза согласно Гармонизованной системе
	У	СМГС	Скоропортящиеся грузы – см. пункт 14.2.2. данного Руководства
	О	ЦИМ/СМГС	Количество мест
15	О	ЦИМ/СМГС	**NHM/ГНГ** (см. графу 23 накладной ЦИМ/СМГС).
16	У	ЦИМ/СМГС	**РИД / Приложение 2 к СМГС** (см. графу 22 накладной ЦИМ/СМГС).
17	О	ЦИМ/СМГС	**Масса определена отправителем** (см. графу 24 накладной ЦИМ/СМГС): - масса груза (включая упаковку) отдельно по кодам NHM/ГНГ; - тара УТИ; - брутто-масса УТИ.
18	У	ЦИМ/СМГС	**Пломбы:** количество и знаки пломб, наложенных отправителем, перевозчиком/железной дорогой и таможенными органами (см. графы 20, 26 накладной ЦИМ/СМГС).
19	У	ЦИМ/СМГС	**Документы, приложенные отправителем** (см. графу 9 накладной ЦИМ/СМГС).
20	О	ЦИМ/СМГС	**№ вагона при отправлении** (см. графу 19 накладной ЦИМ/СМГС).
	У	СМГС	Для приватных вагонов или вагонов, сданных в аренду, шириной колеи 1520 мм под номером вагона указывается собственник вагона или арендатор вагона.
29	О	СМГС	**Общая масса отправки** (см. графу 24 накладной ЦИМ/СМГС): - масса груза; - тара УТИ; - брутто-масса УТИ.

б) Графы, заполняемые перевозчиком/железной дорогой при отправлении

№ графы	Статус	Договор перевозки	Наименование графы / Данные
4	У	ЦИМ	**Таможенное оформление** (см. графу 61 накладной ЦИМ/СМГС).
8	О	ЦИМ/СМГС	**Идентификация отправки** (см. графу 69 накладной ЦИМ/СМГС).
9	О	ЦИМ	**Маршруты** (см. графу 60 накладной ЦИМ/СМГС).

10	О	СМГС	**Календарный штемпель станции отправления** (см. графу 70 накладной ЦИМ/СМГС).
21	О	СМГС	**Провозная плата** (см.графы 94 и 95 накладной ЦИМ/СМГС).
22	О	СМГС	**Дополнительные сборы** (см.графы 98 и 99 накладной ЦИМ/СМГС).
23	О	СМГС	**Итого платежей** (см.графы 102 и 103 накладной ЦИМ/СМГС).

в) Графа, заполняемая перевозчиком/железной дорогой в случае необходимости

№ графы	Статус	Договор перевозки	Наименование графы / Данные
28	У	ЦИМ/СМГС	**Примечания:** отметки перевозчика / железной дороги (см. графы 64 и/или 113 накладной ЦИМ/СМГС).

г) Графы, заполняемые перевозчиком/железной дорогой после перегрузки

№ графы	Статус	Договор перевозки	Наименование графы / Данные
24	О У	ЦИМ/СМГС СМГС	**Номер вагона после перегрузки** (см. графу 19 накладной ЦИМ/СМГС). Для приватных вагонов или вагонов, сданных в аренду, шириной колеи 1520 мм под номером вагона указывается собственник вагона или арендатор вагона.
25	О	СМГС	**Провозная плата** (см.графы 96 и 97 накладной ЦИМ/СМГС).
26	О	СМГС	**Дополнительные сборы** (см.графы 100 и 101 накладной ЦИМ/СМГС).
27	О	СМГС	**Итого платежей** (см.графы 104 и 105 накладной ЦИМ/СМГС).

3 Языки

В отношении языков, используемых в наименованиях граф и содержании ведомости контейнеров ЦИМ/СМГС, действуют положения пункта 8 настоящего Руководства.

4 Документы, напечатанные на принтере

Если ведомость контейнеров ЦИМ/СМГС печатается с помощью принтера, то следует выполнять следующие условия:
– содержание: без отклонений от образца;
– изображение: как можно меньше отклонений от образца.”

Приложение 7.4.
(к пункту 20 Руководства)

Образец ведомости контейнеров ЦИМ/СМГС

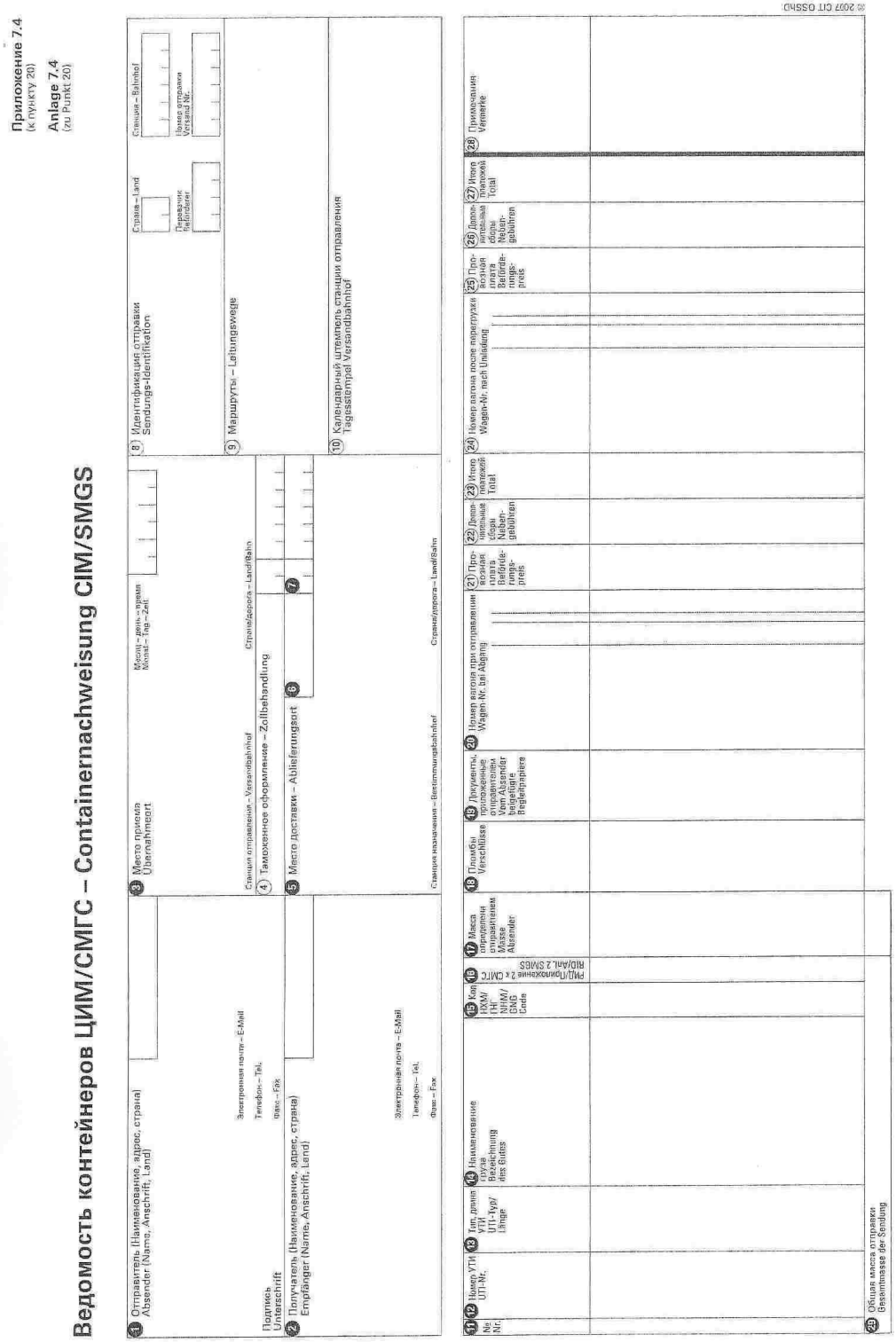

Приложение 7.4
(к пункту 20)

Anlage 7.4
(zu Punkt 20)

Ведомость контейнеров ЦИМ/СМГС – Containernachweisung CIM/SMGS

1 Отправитель (Наименование, адрес, страна) Absender (Name, Anschrift, Land)

Электронная почта – E-Mail
Телефон – Tel.
Факс – Fax

Подпись Unterschrift

2 Получатель (Наименование, адрес, страна) Empfänger (Name, Anschrift, Land)

Электронная почта – E-Mail
Телефон – Tel.
Факс – Fax

3 Место приема Übernahmeort

Станция отправления – Versandbahnhof

4 Таможенное оформление – Zollbehandlung

5 Место доставки – Ablieferungsort

6

Станция назначения – Bestimmungsbahnhof

Месяц – день – время Monat – Tag – Zeit

7

Страна/дорога – Land/Bahn

8 Идентификация отправки Sendungs-Identifikation

9 Маршруты – Leitungswege

10 Календарный штемпель станции отправления Tagesstempel Versandbahnhof

Страна – Land

Перевозчик Beförderer

Станция – Bahnhof

Номер отправки Versand-Nr.

11 № Nr.

12 Номер УТИ UTI-Nr.

13 Тип, длина УТИ UTI-Typ/Länge

14 Наименование груза Bezeichnung des Gutes

15 Код HXM/HYM/NHM/GNG Code

16 PMU/Грузоподъемность 2 x CMU/RID/AKL 2 SNIEG

17 Масса грузовых отправлений Masse Absender

18 Пломбы Verschlüsse

19 Документы, приложенные отправителем Vom Absender beigefügte Begleitpapiere

20 Номер вагона при отправлении Wagen-Nr. bei Abgang

21 Провозная плата Beförderungspreis

22 Доплатные сборы Nebengebühren

23 Итого Gesamt Total

24 Номер вагона после перегрузки Wagen-Nr. nach Umladung

25 Провозная плата Beförderungspreis

26 Доплатные сборы Nebengebühren

27 Итого Gesamt Total

28 Примечания Vermerke

29 Общая масса отправки Gesamtmasse der Sendung

© 2007 CIT OSSMD

”

8. Включить **в Приложение 22 к СМГС** новое Приложение 8 „Пояснения по оформлению коммерческого акта ЦИМ/СМГС”.

„**Приложение 8**
(к пункту 12 Руководства)

Пояснения по оформлению коммерческого акта ЦИМ/СМГС

Положения по применению

- Коммерческий акт ЦИМ/СМГС служит для описания состояния груза, в том числе для определения размера причиненного ущерба.
- Коммерческий акт ЦИМ/СМГС составляется не менее чем в двух экземплярах. Один экземпляр прилагается к накладной ЦИМ/СМГС.
- О составлении коммерческого акта ЦИМ/СМГС делается соответствующая отметка в графе 62 или 114 накладной ЦИМ/СМГС.
- Наименования граф коммерческого акта ЦИМ/СМГС печатаются на двух, в случае необходимости - на трех языках, одним из которых является русский, а другим - немецкий или английский или французский.”

9. Включить **в Приложение 22 к СМГС** новое Приложение 8.1 (образец коммерческого акта ЦИМ/СМГС).

„Приложение 8.1
(к пункту 12 Руководства)

Коммерческий акт ЦИМ/СМГС № Tatbestandsaufnahme CIM/SMGS Nr.

Станция
Bahnhof _____

Составлен в соответствии с: – Ausgefertigt gemäss:

☐ ЦИМ – CIM

☐ СМГС – SMGS

(нужное отметить крестиком – Zutreffendes ankreuzen)

Дата составления
Datum der Ausfertigung _____
день, месяц, год – Tag-Monat-Jahr

1 Отправитель (наименование, адрес, страна)
Absender (Name, Anschrift, Land)

Электронная почта – E-Mail
Телефон – Tel.
Факс – Fax

6 Идентификация отправки – Sendungs-Identifikation
Страна – Land
Станция – Bahnhof
Предприятие, железная дорога
Unternehmen, Eisenbahn
Номер отправки
Versand Nr.

7 Из
von

8 В
nach

2 Получатель (наименование, адрес, страна)
Empfänger (Name, Anschrift, Land)

Электронная почта – E-Mail
Телефон – Tel.
Факс – Fax

9 Прибыл
angekommen in
Когда (время, дата)
am (Datum, Zeit)
Поездом №
mit Zug Nr.

10 № вагона/контейнера
Wagen Nr./Container

11 Дополнительные листы к данному коммерческому акту
Ergänzungsblätter zu dieser Tatbestandsaufnahme
☐ да ja ☐ нет nein
Количество
Anzahl

3 Род упаковки
Art der Verpackung

4 Наименование груза
Bezeichnung des Gutes

5 Масса, кг
Masse kg

12 Было установлено (месяц-день-час, станция)
Am (Monat-Tag-Stunde, Bahnhof) _____ wurde festgestellt ☐ до vor ☐ при bei ☐ после nach

☐ Погрузка Verladung ☐ Отправление Abgang ☐ Транзит Transit ☐ Перегрузка Umladung ☐ Прибытие Ankunft ☐ Разгрузка Entladung ☐ Доставка Ablieferung

13 В дополнение к КА № _____ станции _____ железной дороги _____ от _____ 20 _____
Ergänzung der TA Nr. _____ des Bahnhofs _____ der Eisenbahn _____ vom _____ 20 _____

14 Пломбы – Verschlüsse

Данные о пломбах / Angaben über die Plomben — Где наложены пломбы? / Wo wurden die Plomben angebracht?	Железной дороги / des Beförderers			Отправителя / des Absenders			Таможни / des Zollamtes	
	Наименование станции и дороги / Bezeichnung des Bahnhofs und der Bahn	Контрольные знаки пломб / Kontrollzeichen der Plomben	Количество пломб / Anzahl der Plomben	Наименование отправителя / Name des Absenders	Контрольные знаки пломб / Kontrollzeichen der Plomben	Количество пломб / Anzahl der Plomben	Наименование страны / Bezeichnung des Landes	Количество пломб и знаки / Anzahl der Plomben und Kontrollzeichen
На вагоне / Am Wagen — с одной стороны / von einer Seite	15	16	17	18	19	20	21	22
с другой стороны / von der anderen Seite								
на люке цистерны / auf der Öffnung des Kesselwagens								
На контейнере / Am Container	23	24	25	26	27	28	29	30

31 Данные о следах вскрытия или повреждений пломб
Angaben über Öffnungs- oder Beschädigungsspuren an den Plomben

32 Вагон/контейнер оказался в техническом отношении исправным/неисправным,
Der Wagen/Container ist in technischer Hinsicht unbeschädigt/beschädigt,

О чем составлен технический Акт № _____ от _____ 20 _____ год
worüber das technische Protokoll Nr. _____ vom _____ 20 _____ ausgestellt wurde

33 Груз погружен железной дорогой/отправителем
Das Gut wurde verladen von der Eisenbahn/vom Absender

34 Констатация факта/Обстоятельства составления КА. Описание состояния груза (в том числе поврежденного) с указанием количества недостачи или излишка
Aufnahme des Tatbestands./Umstände der Ausfertigung der TA. Beschreibung des Zustandes das Gutes (einschliesslich des beschädigten Gutes) mit Angabe der Fehlmenge und der überzähligen Menge.

А) описание ущерба (вид и объем)
Б) масса поврежденных/не поврежденных мест
В) вид и состояние упаковки (внешнее и внутреннее)
Г) способ погрузки
Д) причины и время возникновения ущерба, если может быть четко установлено
Е) дополнительный отчет перевозчика при прибытии

A) Beschreibung des Schadens (Art und Ausmass)
B) Masse der beschädigten/nicht beschädigten Stücke
C) Art und Zustand der Verpackung (äussere und innere)
D) Verladeweise
E) Ursachen und Zeitpunkt des Schadens, falls klar bestimmbar
F) Zusätzlicher Bericht des Beförderers bei Ankunft

© 2007 CIT OSSnD

34 Продолжение – Fortsetzung

35 Результаты проверки – Ergebnis der Untersuchung

36 В действительности оказалось – Tatsächlich festgestellt

Знаки, марки и номера Zeichen, Marken und Nummer	Число мест Stückanzahl	Род упаковки Art der Verpackung	Наименование груза Bezeichnung des Gutes	Общая масса, кг Gesamtmasse in kg
37	38	39	40	41

42 В том числе поврежденных мест – Davon beschädigte Stücke

Знаки, марки и номера Zeichen, Marken und Nummer	Число мест Stückanzahl	Род упаковки Art der Verpackung	Наименование груза Bezeichnung des Gutes	Общая масса, кг Gesamtmasse in kg
43	44	45	46	47

48 Акт экспертизы составлен/не составлен - Sachverständigengutachten ausgestellt/nicht ausgestellt

49 К КА приложены следующие пломбы и документы – Der TA sind folgende Plomben und Unterlagen beigefügt

50 Отметка станции назначения о состоянии груза, прибывшего с КА попутной станции
Vermerk des Bestimmungsbahnhofs über den Zustand des Gutes, das mit der TA eines Unterwegsbahnhofs eingetroffen ist

	Составление коммерческого акта (календарный штемпель или наименование, адрес предприятия/станции, дата) Erstellung der Tatbestandsaufnahme (Tagesstempel oder Name, Anschrift des Unternehmens/Bahnhofs, Datum)	Подписи Unterschrift
В пути Unterwegs	51	52 Уполномоченный – Berechtigten Свидетели (имя, адрес, подпись) – Zeugen (Name, Anschrift, Unterschrift) Представители железной дороги – Vertreter der Eisenbahn
При прибытии/на станции назначения Bei Ankunft/Am Bestimmungsbahnhof	53	54 Уполномоченный – Berechtigten Свидетели (имя, адрес, подпись) – Zeugen (Name, Anschrift, Unterschrift) Представители железной дороги – Vertreter der Eisenbahn Грузополучатель – Empfänger des Gutes

”

1. **Az SZMGSZ 22. számú mellékletének 12. pontját** új szöveggel kell helyettesíteni:

„12 Felelősség, CIM/SZMGSZ kereskedelmi jegyzőkönyv

A CIM Egységes Szabályok és az SZMGSZ szerinti felelősségre vonatkozó rendelkezések a CIM/SZMGSZ fuvarlevél alkalmazásával nem változnak.

A CIM/SZMGSZ kereskedelmi jegyzőkönyvet a CIM 42. cikkében vagy az SZMGSZ 18. cikkében foglalt rendelkezések szerint kell felvenni.

A CIM/SZMGSZ kereskedelmi jegyzőkönyv kitöltési útmutatóját és mintáját a Kézikönyv 8. és 8.1. számú függelékei tartalmazzák."

2. **Az SZMGSZ 22. számú melléklete 19. pontjának** második bekezdését a következő mondattal kell kiegészíteni: „A rovatlap-pótlap mintáját az 5.1. függelék tartalmazza."

3. **Az SZMGSZ 22. számú melléklete 19. pontjának** utolsó előtti bekezdését a következő új szöveggel kell helyettesíteni:

„Ha a fuvarlevelet számítógép nyomtatóval állítják ki, kötelező betartani a következő feltételeket:

– Tartalom: a mintától nem térhet el;

– Alakilag: a lehető legkisebb eltérés a mintától."

4. Az **SZMGSZ 22. számú melléklete C „Papír-fuvarlevél" fejezetét új 20. ponttal** kell kiegészíteni, s a 20-25. pontokat ennek megfelelően 21-26. pontokra kell átszámozni:

„**20. Egy CIM/SZMGSZ fuvarlevéllel, zárt vonattal (csoportban) fuvarozott kocsik, konténerek**

Kocsik, konténerek zárt vonattal (csoportban) fuvarozhatók egy CIM/SZMGSZ fuvarlevéllel, ha ezt a feladó és a fuvarozásban résztvevő fuvarozók/vasutak előzetesen egyeztetik, CIM/SZMGSZ kocsijegyzéket/konténerjegyzéket csatolnak, és teljesülnek a következő feltételek:

- azonos feladó és azonos átvevő;
- azonos átvételi hely / azonos feladási állomás;
- azonos kiszolgáltatási hely / azonos rendeltetési állomás;
- egynemű áru (ha ettől eltérően nem állapodnak meg).

A CIM/SZMGSZ kocsijegyzék és a CIM/SZMGSZ konténerjegyzék mintáját és azok kitöltési útmutatóját a Kézikönyv *7.1-7.4. számú függelékei* tartalmazzák.".

5. **Az SZMGSZ 22. számú mellékletének 2. számú függelékében** a 19. rovat kitöltéséhez fűzött magyarázatot ki kell egészíteni a második helyen új megjegyzéssel:

„ - Kocsiknak egy fuvarlevéllel, zárt vonattal vagy csoportban végzett fuvarozása esetén a következő bejegyzést kell tenni : "Lásd a csatolt jegyzéket / Смотри прилагаемую ведомость"„.

6. **Az SZMGSZ 22. számú mellékletébe** új 5.1. „Rovatlap-pótlap mintája (A4 formátum)" függeléket kell felvenni.

7. **Az SZMGSZ 22. számú mellékletébe** új 7.1 – 7.4. számú függelékeket kell felvenni:

„**7.1. számú függelék**
(a Kézikönyv 20. pontjához)

Magyarázatok a CIM/SZMGSZ kocsijegyzék kitöltéséhez és tartalmához

1 Általános rendelkezések

Eltérő értelmű megállapodás hiányában a feladó kiállítja a CIM/SZMGSZ kocsijegyzéket, és feladáskor a CIM/SZMGSZ fuvarlevéllel együtt átadja azt a fuvarozónak/vasútnak.

A CIM/SZMGSZ kocsijegyzéket a fuvarlevélhez olyan példányszámban kell csatolni, ahány lapja a CIM/SZMGSZ fuvarlevélnek van, beleértve a Kézikönyv 19. pontjában foglaltak értelmében a rovatlaphoz csatolt pótlapokat is.

A CIM/SZMGSZ fuvarlevél 19. rovatába a következő szövegű bejegyzést kell tenni: „Lásd a csatolt jegyzéket / Смотри прилагаемую ведомость“.

2 Tartalom

A feladó és a fuvarozók/vasutak közötti eltérő értelmű megállapodás hiányában a CIM/SZMGSZ kocsijegyzék kitöltésére a következő magyarázatok érvényesek:

a) A feladó által kitöltendő rovatok

Rovat száma	Jelleg	Fuvarozási szerződés	A rovat megnevezése / adatok
1	K SZ	CIM/SZMGSZ	**Feladó:** (lásd a CIM/SZMGSZ fuvarlevél 1. rovatát). **Kód:** (lásd a CIM/SZMGSZ fuvarlevél 2. rovatát).
2	K SZ	CIM/SZMGSZ	**Átvevő**: (lásd a CIM/SZMGSZ fuvarlevél 4. rovatát). **Kód:** (lásd a CIM/SZMGSZ fuvarlevél 5. rovatát).
3	K	CIM SZMGSZ	**Az átvétel helye** (beleértve az állomást és az országot) és az áru fuvarozásra való felvételének időpontja. Feladási állomás és a vasút rövidített megnevezése. (lásd a CIM/SZMGSZ fuvarlevél 16. rovatát).
5	K	CIM/SZMGSZ	**Kiszolgáltatási hely** (lásd a CIM/SZMGSZ fuvarlevél 10. rovatát).
6	SZ	CIM	**A kiszolgáltatási hely kódja** (lásd a CIM/SZMGSZ fuvarlevél 11. rovatát).
7	K	CIM/SZMGSZ	**Az állomás kódja** (lásd a CIM/SZMGSZ fuvarlevél 12. rovatát).
11	K	CIM/SZMGSZ	**Sorszám**
12	K F	CIM/SZMGSZ SZMGSZ	**Kocsiszám** (lásd a CIM/SZMGSZ fuvarlevél 19. rovatát). Az 1520 mm nyomtávolságú magánkocsik, bérelt kocsik esetében a kocsiszám alatt fel kell tüntetni a kocsi tulajdonosát vagy a kocsi bérlőjét.

13			**Az áru megnevezése** (lásd a CIM/SZMGSZ fuvarlevél 20. rovatát):
	F	SZMGSZ	Az egyes árudarabokra felfestett jelzések, jelölések
	F	CIM/SZMGSZ	Az áru csomagolásának módja
	K	CIM/SZMGSZ	Az áru megnevezése
	F	CIM	Az áru harmonizált rendszer szerinti számának megadása
	F	SZMGSZ	Gyorsan romló áruk – lásd a jelen Kézikönyv 14.2.2. pontját
	K	CIM/SZMGSZ	Az áru darabszáma
	F	SZMGSZ	Rakszelvényen túlérő küldemény a … vasutakon (amennyiben a fuvarlevélben nem tüntethető fel)
	F	SZMGSZ	Bejegyzés az áru elhelyezéséről és rögzítéséről (amennyiben a fuvarlevélben nem tüntethető fel)
14	K	CIM/SZMGSZ	**NHM/GNG** (lásd a CIM/SZMGSZ fuvarlevél 23. rovatát).
15	F	CIM/SZMGSZ	**RID / SZMGSZ 2. számú melléklete** (lásd a CIM/SZMGSZ fuvarlevél 22. rovatát).
16	F	CIM/SZMGSZ	**Zárak:** a feladó, a fuvarozó/vasút és a vámszervek által feltett zárak mennyisége és jelei (lásd a CIM/SZMGSZ fuvarlevél 20., 26. rovatait).
17	K	CIM/SZMGSZ	**Az áru tömegét megállapította a feladó, fuvarozó/vasút** – *a felesleges szöveget törölni kell* (lásd a CIM/SZMGSZ fuvarlevél 24. vagy 38. rovatát): Fel kell tüntetni az áru bruttó tömegét (beleértve a csomagolást is) NHM számok szerint elkülönítve.
31	K	SZMGSZ	**A küldemény összes tömege** (lásd a CIM/SZMGSZ fuvarlevél 24. rovatát).

b) A fuvarozó/vasút által feladáskor kitöltendő rovatok

Rovat száma	Jelleg	Fuvarozási szerződés	A rovat megnevezése / adatok
4	F	CIM	**Vámkezelés**: (lásd a CIM/SZMGSZ fuvarlevél 61. rovatát).
8	K	CIM/SZMGSZ	**Küldemény azonosító** (lásd a CIM/SZMGSZ fuvarlevél 69. rovatát).
9	K	CIM	**Irányítási útvonal** (lásd a CIM/SZMGSZ fuvarlevél 60. rovatát).
10	K	SZMGSZ	**A feladási állomás egyesített állomásnév és keletbélyegzője** (lásd a CIM/SZMGSZ fuvarlevél 70. rovatát).
18	K	SZMGSZ	**Díjszámítási tömeg** (lásd a CIM/SZMGSZ fuvarlevél 83. rovatát).
19	K	SZMGSZ	**Fuvardíj** (lásd a CIM/SZMGSZ fuvarlevél 94. és 95. rovatait).
20	K	SZMGSZ	**Mellékdíjak** (lásd a CIM/SZMGSZ fuvarlevél 98. és 99. rovatait).
21	K	SZMGSZ	**Összesen fizetendő** (lásd a CIM/SZMGSZ fuvarlevél 102. és 103. rovatait).

c) A fuvarozó/vasút által szükség szerint kitöltendő rovat

Rovat száma	Jelleg	Fuvarozási szerződés	A rovat megnevezése / adatok
30	F	CIM/SZMGSZ	**Megjegyzések:** a fuvarozó/vasutak bejegyzései (lásd a CIM/SZMGSZ fuvarlevél 64. és/vagy 113. rovatait).

d) A fuvarozó/vasút által az átrakás után kitöltendő rovatok

Rovat száma	Jelleg	Fuvarozási szerződés	A rovat megnevezése / adatok
22	K	CIM/SZMGSZ	**Sorszám**
23	K F	CIM/SZMGSZ SZMGSZ	**Kocsiszám** átrakás után (lásd a CIM/SZMGSZ fuvarlevél 19. rovatát). Az 1520 mm nyomtávolságú magánkocsik, bérelt kocsik esetében a kocsiszám alatt fel kell tüntetni a kocsi tulajdonosát vagy a kocsi bérlőjét.
24	F	CIM/SZMGSZ	**Zárak**: az átrakás után felhelyezett zárak mennyisége és jelei (lásd a CIM/SZMGSZ fuvarlevél 20. rovatát).
25	K	CIM/SZMGSZ	**Az áru tömege átrakás után** (lásd a CIM/SZMGSZ fuvarlevél 48. rovatát).
26	K	SZMGSZ	**Díjszámítási tömeg** (lásd a CIM/SZMGSZ fuvarlevél 83. rovatát).
27	K	SZMGSZ	**Fuvardíj** (lásd a CIM/SZMGSZ fuvarlevél 94. és 97. rovatait).
28	O	SZMGSZ	**Mellékdíjak** (lásd a CIM/SZMGSZ fuvarlevél 98. és 101. rovatait).
29	O	SZMGSZ	**Összesen fizetendő** (lásd a CIM/SZMGSZ fuvarlevél 102. és 105. rovatait).
32	O	CIM/SZMGSZ	**Az áru tömege** átrakás után (lásd a CIM/SZMGSZ fuvarlevél 48. rovatát).

3 Nyelvek

A CIM/SZMGSZ kocsijegyzék rovatainak megnevezésénél és tartalmánál használt nyelvek tekintetében a jelen Kézikönyv 8. pontjában foglalt rendelkezések érvényesek.

4 Számítógépes nyomtatón nyomtatott dokumentumok

Ha a CIM/SZMGSZ kocsijegyzéket nyomtatóval készítik, a következő feltételeket kell betartani:

– tartalom: a mintától való eltérés nélkül;
– külalak: a mintától való lehető legkisebb eltéréssel.”

„7.2. számú függelék
(a Kézikönyv 20. pontjához)

A CIM/SZMGSZ kocsijegyzék mintája

Приложение 7.2
(к пункту 20)

Anlage 7.2
(zu Punkt 20)

Ведомость вагонов ЦИМ/СМГС – Wagennachweisung CIM/SMGS

1 Отправитель (Наименование, адрес, страна)
Absender (Name, Anschrift, Land)

Электронная почта – E-Mail
Телефон – Tel.
Факс – Fax

Подпись
Unterschrift

3 Место приема
Übernahmeort

Станция отправления – Versandbahnhof

Страна/дорога – Land/Bahn

4 Таможенное оформление – Zollbehandlung

5 Место доставки – Ablieferungsort

6

7

2 Получатель (Наименование, адрес, страна)
Empfänger (Name, Anschrift, Land)

Электронная почта – E-Mail
Телефон – Tel.
Факс – Fax

Станция назначения – Bestimmungsbahnhof

Страна/дорога – Land/Bahn

Месяц – день – время
Monat – Tag – Zeit

8 Идентификация отправки
Sendungs-Identifikation

Страна – Land

Перевозчик
Beförderer

Станция – Bahnhof

Номер отправки
Versand-Nr.

9 Маршруты – Leitungswege

10 Календарный штемпель станции отправления
Tagesstempel Versandbahnhof

При отправлении – Beim Abgang

11 12 Номер вагона
Wagen-Nr.
№
Nr.

13 Наименование груза
Bezeichnung des Gutes

14 Код
HAM/
HTF
NIM/
GNS
Code

15 РМД/Приложение 2 к СМГС
RID/Anl. 2 SMGS

16 Пломбы
Verschlüsse

17 Масса отправления, определяемая отправителем, перевозчиком
Masse Absender/ Beförderer[1]

18 Расчетная
Masse
Frachtpflichtige
Masse

19 Провозная плата
Beförderungspreis

20 Дополнительные сборы
Nebengebühren

21 Итого
Total

22 23 Номер вагона
Wagen-Nr.
№
Nr.

24 Пломбы
Verschlüsse

25 Масса груза после перегрузки
Masse nach Umladung

26 Расчетная масса
Frachtpflichtige Masse

27 Провозная плата
Beförderungspreis

28 Дополнительные сборы
Nebengebühren

29 Итого
Total

30 Примечания
Vermerke

После перегрузки – Nach Umladung

31 Общая масса отправки
Gesammtmasse der Sendung

32 Общая масса
Gesammtmasse

[1] Ненужное зачеркнуть
nicht zutreffendes streichen

© 2007 CIT OSSMD

„

„7.3. számú függelék
(a Kézikönyv 20. pontjához)

Magyarázatok a CIM/SZMGSZ konténerjegyzék kitöltéséhez és tartalmához

1 Általános rendelkezések

Eltérő értelmű megállapodás hiányában a feladó kiállítja a CIM/SZMGSZ konténerjegyzéket, és feladáskor a CIM/SZMGSZ fuvarlevéllel együtt átadja azt a fuvarozónak/vasútnak.

A CIM/SZMGSZ konténerjegyzéket a fuvarlevélhez olyan példányszámban kell csatolni, ahány lapja a CIM/SZMGSZ fuvarlevélnek van, beleértve a Kézikönyv 19. pontjában foglaltak értelmében a rovatlaphoz csatolt pótlapokat is.

A CIM/SZMGSZ fuvarlevél 19. rovatába a következő szövegű bejegyzést kell tenni: „Lásd a csatolt jegyzéket / Смотри прилагаемую ведомость“.

2 Tartalom

A feladó és a fuvarozók/vasutak közötti eltérő értelmű megállapodás hiányában a CIM/SZMGSZ konténerjegyzék kitöltésére a következő magyarázatok érvényesek:

a) A feladó által kitöltendő rovatok

Rovat száma	Jelleg	Fuvarozási szerződés	A rovat megnevezése / adatok
1	K SZ	CIM/SZMGSZ	**Feladó:** (lásd a CIM/SZMGSZ fuvarlevél 1. rovatát). **Kód:** (lásd a CIM/SZMGSZ fuvarlevél 2. rovatát).
2	K SZ	CIM/SZMGSZ	**Átvevő**: (lásd a CIM/SZMGSZ fuvarlevél 4. rovatát). **Kód:** (lásd a CIM/SZMGSZ fuvarlevél 5. rovatát).
3	K	CIM SZMGSZ	**Az átvétel helye** (beleértve az állomást és az országot) és az áru fuvarozásra való felvételének időpontja. Feladási állomás és a vasút rövidített megnevezése. (lásd a CIM/SZMGSZ fuvarlevél 16. rovatát).
5	K	CIM/SZMGSZ	**Kiszolgáltatási hely** (lásd a CIM/SZMGSZ fuvarlevél 10. rovatát).
6	SZ	CIM	**A kiszolgáltatási hely kódja** (lásd a CIM/SZMGSZ fuvarlevél 11. rovatát).
7	K	CIM/SZMGSZ	**Az állomás kódja** (lásd a CIM/SZMGSZ fuvarlevél 12. rovatát).
11	K	CIM/SZMGSZ	**Sorszám**
12	F	CIM/SZMGSZ	**UTI száma,** szükség szerint, „Privatcontainer” esetén kiegészítve latin „P” betűvel (lásd a CIM/SZMGSZ fuvarlevél 20. rovatát).
13	F	CIM/SZMGSZ	**UTI típusa és hosszúsága** (lásd a CIM/SZMGSZ fuvarlevél 20. rovatát).
14	 F F K	 SZMGSZ CIM/SZMGSZ CIM/SZMGSZ	**Az áru megnevezése** (lásd a CIM/SZMGSZ fuvarlevél 20. rovatát): Az egyes árudarabokra felfestett jelzések, jelölések Az áru csomagolásának módja Az áru megnevezése

	F F K	CIM SZMGSZ CIM/SZMGSZ	Az áru harmonizált rendszer szerinti számának megadása Gyorsan romló áruk – lásd a jelen Kézikönyv 14.2.2. pontját Az áru darabszáma
15	K	CIM/SZMGSZ	**NHM/GNG** (lásd a CIM/SZMGSZ fuvarlevél 23. rovatát).
16	F	CIM/SZMGSZ	**RID / SZMGSZ 2. számú melléklete** (lásd a CIM/SZMGSZ fuvarlevél 22. rovatát).
17	K	CIM/SZMGSZ	**Az áru tömegét megállapította a feladó** (lásd a CIM/SZMGSZ fuvarlevél 24. rovatát): - az áru tömege (csomagolást is beleértve) NHM/GNG számok szerint; - UTI saját tömege; - UTI összes tömege.
18	F	CIM/SZMGSZ	**Zárak:** a feladó, a fuvarozó/vasút és a vámszervek által feltett zárak mennyisége és jelei (lásd a CIM/SZMGSZ fuvarlevél 20., 26. rovatait).
19	F	CIM/SZMGSZ	**A feladó által csatolt dokumentumok** (lásd a CIM/SZMGSZ fuvarlevél 9. rovatát).
20	K F	CIM/SZMGSZ SZMGSZ	**Kocsiszám feladáskor** (lásd a CIM/SZMGSZ fuvarlevél 19. rovatát). Az 1520 mm nyomtávolságú magánkocsik, bérelt kocsik esetében a kocsiszám alatt fel kell tüntetni a kocsi tulajdonosát vagy a kocsi bérlőjét.
29	K	SZMGSZ	**A küldemény összes tömege** (lásd a CIM/SZMGSZ fuvarlevél 24. rovatát): - az áru tömege; - UTI saját tömege; - UTI összes tömege.

b) A fuvarozó/vasút által feladáskor kitöltendő rovatok

Rovat száma	Jelleg	Fuvarozási szerződés	A rovat megnevezése / adatok
4	F	CIM	**Vámkezelés**: (lásd a CIM/SZMGSZ fuvarlevél 61. rovatát).
8	K	CIM/SZMGSZ	**Küldemény azonosító** (lásd a CIM/SZMGSZ fuvarlevél 69. rovatát).
9	K	CIM	**Irányítási útvonal** (lásd a CIM/SZMGSZ fuvarlevél 60. rovatát).
10	K	SZMGSZ	**A feladási állomás egyesített állomásnév és keletbélyegzője** (lásd a CIM/SZMGSZ fuvarlevél 70. rovatát).
21	K	SZMGSZ	**Fuvardíj** (lásd a CIM/SZMGSZ fuvarlevél 94. és 95. rovatait).
22	K	SZMGSZ	**Mellékdíjak** (lásd a CIM/SZMGSZ fuvarlevél 98. és 99. rovatait).
23	K	SZMGSZ	**Összesen fizetendő** (lásd a CIM/SZMGSZ fuvarlevél 102. és 103. rovatait).

c) A fuvarozó/vasút által szükség szerint kitöltendő rovat

Rovat száma	Jelleg	Fuvarozási szerződés	A rovat megnevezése / adatok
28	F	CIM/SZMGSZ	**Megjegyzések:** a fuvarozó/vasutak bejegyzései (lásd a CIM/SZMGSZ fuvarlevél 64. és/vagy 113. rovatait).

d) A fuvarozó/vasút által az átrakás után kitöltendő rovatok

Rovat száma	Jelleg	Fuvarozási szerződés	A rovat megnevezése / adatok
24	K F	CIM/SZMGSZ SZMGSZ	**Kocsiszám** átrakás után (lásd a CIM/SZMGSZ fuvarlevél 19. rovatát). Az 1520 mm nyomtávolságú magánkocsik, bérelt kocsik esetében a kocsiszám alatt fel kell tüntetni a kocsi tulajdonosát vagy a kocsi bérlőjét.
25	K	SZMGSZ	**Fuvardíj** (lásd a CIM/SZMGSZ fuvarlevél 96. és 97. rovatait).
26	O	SZMGSZ	**Mellékdíjak** (lásd a CIM/SZMGSZ fuvarlevél 100. és 101. rovatait).
27	O	SZMGSZ	**Összesen fizetendő** (lásd a CIM/SZMGSZ fuvarlevél 104. és 105. rovatait).

3 Nyelvek

A CIM/SZMGSZ konténerjegyzék rovatainak megnevezésénél és tartalmánál használt nyelvek tekintetében a jelen Kézikönyv 8. pontjában foglalt rendelkezések érvényesek.

4 Számítógépes nyomtatón nyomtatott dokumentumok

Ha a CIM/SZMGSZ konténerjegyzéket nyomtatóval készítik, a következő feltételeket kell betartani:

– tartalom: a mintától való eltérés nélkül;
– külalak: a mintától való lehető legkisebb eltéréssel.”

„7.4. számú függelék
(a Kézikönyv 20. pontjához)

A CIM/SZMGSZ konténerjegyzék mintája

Приложение 7.4
(к пункту 20)

Anlage 7.4
(zu Punkt 20)

Ведомость контейнеров ЦИМ/СМГС – Containernachweisung CIM/SMGS

1 Отправитель (Наименование, адрес, страна)
Absender (Name, Anschrift, Land)

Подпись
Unterschrift

Электронная почта – E-Mail
Телефон – Tel.
Факс – Fax

2 Получатель (Наименование, адрес, страна)
Empfänger (Name, Anschrift, Land)

Электронная почта – E-Mail
Телефон – Tel.
Факс – Fax

3 Место приема
Übernahmeort

Станция отправления – Versandbahnhof

Страна/дорога – Land/Bahn

4 Таможенное оформление – Zollbehandlung

5 Место доставки – Ablieferungsort

6

7

Станция назначения – Bestimmungsbahnhof

Страна/дорога – Land/Bahn

Место – день – время
Ortsnat.–Tag–Zeit

8 Идентификация отправки
Sendungs-Identification

Страна – Land

Перевозчик
Beförderer

Станция – Bahnhof

Номер отправки
Versand-Nr.

9 Маршруты – Leitungswege

10 Календарный штемпель станции отправления
Tagesstempel Versandbahnhof

11 № Nr.

12 Номер УТИ
UTI-Nr.

13 Тип, длина УТИ
UTI-Typ/Länge

14 Наименование груза
Bezeichnung des Gutes

15 Код ГНГ/ЦИМ/ОНГ
HS/NHM/OHG Code

16 PMJ/Приложение 2 к СМГС
RID/Anl. 2 SMGS

17 Масса определенная отправителем
Masse Absender

18 Пломбы
Verschlüsse

19 Документы, приложенные отправителем
Vom Absender beigefügte Begleitpapiere

20 Номер вагона при отправлении
Wagen-Nr. bei Abgang

21 Провозная плата
Beförderungspreis

22 Дополнительные сборы
Nebengebühren

23 Итого платежей
Total

24 Номер вагона после перегрузки
Wagen-Nr. nach Umladung

25 Провозная плата
Beförderungspreis

26 Дополнительные сборы
Nebengebühren

27 Итого платежей
Total

28 Примечания
Vermerke

29 Общая масса отправки
Gesamtmasse der Sendung

© 2007 CIT OSSMD

„

8. **Az SZMGSZ 22. számú mellékletébe** új 8. „A CIM/SZMGSZ kereskedelmi jegyzőkönyv kitöltési útmutatója” függelékeket kell felvenni:

„**8. számú függelék**
(a Kézikönyv 12. pontjához)

A CIM/SZMGSZ kereskedelmi jegyzőkönyv kitöltési útmutatója

Alkalmazási rendelkezések

- A CIM/SZMGSZ kereskedelmi jegyzőkönyv az áru állapotának leírására szolgál, beleértve az okozott kár mértékének meghatározását is.
- A CIM/SZMGSZ kereskedelmi jegyzőkönyvet legalább két példányban kell felvenni. Egy példányt a CIM/SZMGSZ fuvarlevélhez kell csatolni.
- A CIM/SZMGSZ kereskedelmi jegyzőkönyv felvételéről megfelelő bejegyzést kell tenni a CIM/SZMGSZ fuvarlevél 62. vagy 114. rovatában.
- A CIM/SZMGSZ kereskedelmi jegyzőkönyv rovatainak megnevezését két, szükség esetén három nyelven kell kinyomtatni, amelyek közül az egyik orosz, a másik német vagy angol vagy francia lehet.”

9. **Az SZMGSZ 22. számú mellékletébe** új 8.1. (a CIM/SZMGSZ kereskedelmi jegyzőkönyv mintája) függelékeket kell felvenni.

„8.1. számú függelék
(a Kézikönyv 12. pontjához)

Коммерческий акт ЦИМ/СМГС № Tatbestandsaufnahme CIM/SMGS Nr.

Станция
Bahnhof _____

Составлен в соответствии с: – Ausgefertigt gemäss:

☐ ЦИМ – CIM

☐ СМГС – SMGS

(нужное отметить крестиком – Zutreffendes ankreuzen)

Дата составления
Datum der Ausfertigung _____
день, месяц, год – Tag-Monat-Jahr

1 Отправитель (наименование, адрес, страна)
Absender (Name, Anschrift, Land)

Электронная почта – E-Mail
Телефон – Tel.
Факс – Fax

6 Идентификация отправки – Sendungs-Identifikazion
Страна – Land
Станция – Bahnhof
Предприятие, железная дорога
Unternehmen, Eisenbahn
Номер отправки
Versand Nr.

7 Из
von

8 В
nach

2 Получатель (наименование, адрес, страна)
Empfänger (Name, Anschrift, Land)

Электронная почта – E-Mail
Телефон – Tel.
Факс – Fax

9 Прибыл
angekommen in
Когда (время, дата)
am (Datum, Zeit)
Поездом №
mit Zug Nr.

10 № вагона/контейнера
Wagen Nr./Container

11 Дополнительные листы к данному коммерческому акту
Ergänzungsblätter zu dieser Tatbestandsaufnahme
☐ да ja ☐ нет nein
Количество
Anzahl

3 Род упаковки
Art der Verpackung

4 Наименование груза
Bezeichnung des Gutes

5 Масса, кг
Masse kg

12 Было установлено (месяц-день-час, станция)
Am (Monat-Tag-Stunde, Bahnhof) _____ wurde festgestellt ☐ до vor ☐ при bei ☐ после nach

☐ Погрузка Verladung ☐ Отправление Abgang ☐ Транзит Transit ☐ Перегрузка Umladung ☐ Прибытие Ankunft ☐ Разгрузка Entladung ☐ Доставка Ablieferung

13 В дополнение к КА № Ergänzung der TA Nr. _____ станции des Bahnhofs _____ железной дороги der Eisenbahn _____ от vom _____ 20 _____

14 Пломбы – Verschlüsse

Данные о пломбах Angaben über die Plomben / Где наложены пломбы? Wo wurden die Plomben angebracht?	Железной дороги des Beförderers			Отправителя des Absenders			Таможни des Zollamtes	
	Наименование станции и дороги Bezeichnung des Bahnhofs und der Bahn	Контрольные знаки пломб Kontrollzeichen der Plomben	Количество пломб Anzahl der Plomben	Наименование отправителя Name des Absenders	Контрольные знаки пломб Kontrollzeichen der Plomben	Количество пломб Anzahl der Plomben	Наименование страны Bezeichnung des Landes	Количество пломб и знаки Anzahl der Plomben und Kontrollzeichen
На вагоне Am Wagen с одной стороны von einer Seite	15	16	17	18	19	20	21	22
с другой стороны von der anderen Seite								
на люке цистерны auf der Öffnung des Kesselwagens								
На контейнере Am Container	23	24	25	26	27	28	29	30

31 Данные о следах вскрытия или повреждений пломб
Angaben über Öffnungs- oder Beschädigungsspuren an den Plomben

32 Вагон/контейнер оказался в техническом отношении исправным/неисправным,
Der Wagen/Container ist in technischer Hinsicht unbeschädigt/beschädigt,

О чем составлен технический Акт № _____ от _____ 20 _____ год
worüber das technische Protokoll Nr. _____ vom _____ 20 _____ ausgestellt wurde

33 Груз погружен железной дорогой/отправителем
Das Gut wurde verladen von der Eisenbahn/vom Absender

34 Констатация факта/Обстоятельства составления КА. Описание состояния груза (в том числе поврежденного) с указанием количества недостачи или излишка
Aufnahme des Tatbestands./Umstände der Ausfertigung der TA. Beschreibung des Zustandes das Gutes (einschliesslich des beschädigten Gutes) mit Angabe der Fehlmenge und der überzähligen Menge.

А) описание ущерба (вид и объем)
Б) масса поврежденных/не поврежденных мест
В) вид и состояние упаковки (внешнее и внутреннее)
Г) способ погрузки
Д) причины и время возникновения ущерба, если может быть четко установлено
Е) дополнительный отчет перевозчика при прибытии

A) Beschreibung des Schadens (Art und Ausmass)
B) Masse der beschädigten/nicht beschädigten Stücke
C) Art und Zustand der Verpackung (äussere und innere)
D) Verladeweise
E) Ursachen und Zeitpunkt des Schadens, falls klar bestimmbar
F) Zusätzlicher Bericht des Beförderers bei Ankunft

© 2007 CIT OSShD

34 Продолжение – Fortsetzung

35 Результаты проверки – Ergebnis der Untersuchung

36 В действительности оказалось – Tatsächlich festgestellt

Знаки, марки и номера Zeichen, Marken und Nummer	Число мест Stückanzahl	Род упаковки Art der Verpackung	Наименование груза Bezeichnung des Gutes	Общая масса, кг Gesamtmasse in kg
37	38	39	40	41

42 В том числе поврежденных мест – Davon beschädigte Stücke

Знаки, марки и номера Zeichen, Marken und Nummer	Число мест Stückanzahl	Род упаковки Art der Verpackung	Наименование груза Bezeichnung des Gutes	Общая масса, кг Gesamtmasse in kg
43	44	45	46	47

48 Акт экспертизы составлен/не составлен - Sachverständigengutachten ausgestellt/nicht ausgestellt

49 К КА приложены следующие пломбы и документы – Der TA sind folgende Plomben und Unterlagen beigefügt

50 Отметка станции назначения о состоянии груза, прибывшего с КА попутной станции
Vermerk des Bestimmungsbahnhofs über den Zustand des Gutes, das mit der TA eines Unterwegsbahnhofs eingetroffen ist

	Составление коммерческого акта (календарный штемпель или наименование, адрес предприятия/станции, дата) Erstellung der Tatbestandsaufnahme (Tagesstempel oder Name, Anschrift des Unternehmens/Bahnhofs, Datum)	Подписи Unterschrift
В пути Unterwegs	51	52 Уполномоченный – Berechtigten Свидетели (имя, адрес, подпись) – Zeugen (Name, Anschrift, Unterschrift) Представители железной дороги – Vertreter der Eisenbahn
При прибытии/на станции назначения Bei Ankunft/Am Bestimmungsbahnhof	53	54 Уполномоченный – Berechtigten Свидетели (имя, адрес, подпись) – Zeugen (Name, Anschrift, Unterschrift) Представители железной дороги – Vertreter der Eisenbahn Грузополучатель – Empfänger des Gutes

”

V. A Kormány tagjainak rendeletei

Az igazságügyi és rendészeti miniszter 27/2008. (XII. 10.) IRM rendelete

az elektronikus árverési rendszer informatikai alkalmazásának működtetésére vonatkozó részletes szabályokról

A bírósági végrehajtásról szóló 1994. évi LIII. törvény 307. § (2) bekezdés *o)* pontjában kapott felhatalmazás alapján, az igazságügyi és rendészeti miniszter feladat- és hatásköréről szóló 164/2006. (VII. 28.) Korm. rendelet 1. § *h)* pontjában kapott feladatkörömben eljárva a következőket rendelem el:

I. Fejezet

ÁLTALÁNOS RENDELKEZÉSEK

Értelmező rendelkezések

1. §

E rendelet alkalmazásában:

a) informatikai alkalmazás: az elektronikus árverési rendszert támogató szoftver;

b) felhasználó: az, aki az elektronikus árverési rendszer nyilvántartásaiba betekint vagy az informatikai alkalmazás útján műveletet hajt végre;

c) végrehajtó: hivatali elektronikus aláírás használatára jogosult önálló bírósági végrehajtó és megyei bírósági végrehajtó;

d) bírósági végrehajtó: hivatali elektronikus aláírás használatára jogosult bírósági végrehajtó és bírósági végrehajtó-helyettes;

e) árverező: az árverezők elektronikus nyilvántartásában szereplő felhasználó;

f) nem regisztrált felhasználó: a *c)–e)* pontok hatálya alá nem tartozó felhasználó;

g) licitnapló: az elektronikus árverési rendszerben közzétett érvényes vételi ajánlat adatait tartalmazó adatsorok összessége;

h) teljes licitnapló: az elektronikus árverési rendszerben közzétett valamennyi vételi ajánlat adatait tartalmazó adatsorok összessége;

i) üzemzavar: az elektronikus árverési rendszer tartós vagy átmeneti meghibásodása vagy ezt eredményező egyéb technikai problémája, ami a szolgáltatásainak igénybevételét korlátozza vagy lehetetlenné teszi;

j) üzemszerű karbantartás: az elektronikus árverési rendszer tervszerű és rendkívüli esetekben végzett, előzetes tájékoztatás alapján, előre meghatározott időtartamig tartó karbantartása, ami alatt a rendszer szolgáltatásai nem érhetők el.

2. §

A Magyar Bírósági Végrehajtói Kamara (a továbbiakban: kamara) az informatikai alkalmazás üzemeltetésére szerződést köthet.

3. §

Az adatvédelemre vonatkozó jogszabályok betartásán túl az informatikai alkalmazás üzemeltetésével megbízott személyek az e tevékenységük végzése során tudomásukra jutott, az informatikai alkalmazással kapcsolatos adatok tekintetében titoktartásra is kötelesek. A titoktartási kötelezettség a munkaviszony, illetve a munkavégzésre irányuló egyéb jogviszony megszűnését követően is fennmarad.

Az informatikai alkalmazás és az annak útján kezelt adatok elérhetősége a felhasználók számára

4. §

Az informatikai alkalmazást a kamara 2009. január 1-jétől – kivéve az üzemszerű karbantartás időszakát – folyamatosan elérhetővé teszi az interneten; e célból a kamara honlapot üzemeltet.

5. §

(1) Az informatikai alkalmazás üzemszerű karbantartási idejéről a kamara az elektronikus árverési rendszer felületén előzetesen és a karbantartás ideje alatt tájékoztatást ad.

(2) Az üzemzavarról az (1) bekezdésben foglaltak megfelelő alkalmazásával kell tájékoztatást adni.

6. §

Az informatikai alkalmazásnak lehetővé kell tennie az adatkeresési eredmények találati listájának, valamint a rendszerüzeneteknek a megtekintését és kinyomtatását.

Az elektronikus árverési rendszer működtetésének költségei

7. §

Az informatikai alkalmazás létrehozásának és működtetésének, valamint az informatikai alkalmazás útján kezelt adatok megőrzésének költségeit a kamara viseli.

8. §

A kamara a felhasználók számára az informatikai alkalmazás használatának elősegítésére az elektronikus árverési rendszer felületén folyamatosan működtet elektronikus úton elérhető szakmai és technikai segítségnyújtó szolgáltatást.

Felhasználói szabályzat

9. §

(1) A kamara az elektronikus árverési rendszer működésének és árverezőként történő használatának feltételeit szabályzatban (a továbbiakban: felhasználói szabályzat) állapítja meg.

(2) A felhasználói szabályzat kötelező tartalmi elemei a következők:

a) a felhasználói szabályzat és a módosítása felhasználó által történő elfogadásának módja;

b) az oldalfrissítés beállításának módja;

c) tájékoztató az elektronikus árverési rendszer árverezők számára nyújtott szolgáltatásairól és az egyes szolgáltatások igénybe vételének módjáról;

d) az elektronikus árverési rendszer üzemszerű karbantartási idejének és az erről szóló tájékoztatásnak a módja;

e) az árverezők elektronikus nyilvántartásába történő bejegyzés eljárása tekintetében

ea) az eljárás helye,

eb) a bejegyzéshez szükséges adatok igazolása,

ec) a bejegyzési díj megfizetésének módja,

ed) a felhasználói név, a jelszó és az egyedi azonosító képzése;

f) az árverezők elektronikus nyilvántartásából történő törlés eljárása tekintetében az *ea)* és *eb)* alpontban foglaltak;

g) az árverezők elektronikus nyilvántartásában szereplő adatok megváltoztatása tekintetében

ga) az *ea)–ec)* alpontban foglaltak,

gb) a jelszó elvesztése esetén követendő eljárás;

h) a felhasználói név és jelszó aktiválásának módja;

i) tájékoztatás az árverező adatainak kezeléséről (adatok köre, kezelésük időtartama, adatok továbbítása, adatkezelő);

j) az elektronikus árverési rendszerhez tartozó, a felhasználók rendelkezésére álló szakmai és technikai segítségnyújtó szolgáltatás tartalma.

10. §

(1) A felhasználói szabályzatot és annak módosítását a kamara a felhasználók számára közzéteszi az elektronikus árverési rendszer felületén; az a közzététel napjától alkalmazható.

(2) Az árverező a felhasználói szabályzat módosításának közzétételét követően az informatikai alkalmazás útján műveletet csak azt követően végezhet, hogy a felhasználói szabályzat módosítását – az elektronikus árverési rendszer felületén, erre szolgáló művelet elvégzésével – elfogadta.

Az elektronikus árverési rendszer nem regisztrált felhasználók számára elérhető szolgáltatásai

11. §

Az informatikai alkalmazást úgy kell kialakítani, hogy a nem regisztrált felhasználók az elektronikus árverési rendszer következő szolgáltatásait vehessék igénybe:

a) felhasználói szabályzat megtekintése,

b) általános rendszerüzenetek megtekintése,

c) betekintés az árverési hirdetmények nyilvántartásába,

d) licitnaplók megtekintése.

Az elektronikus árverési rendszer végrehajtók számára elérhető szolgáltatásai

12. §

(1) A végrehajtó felhasználói nevének és jelszavának megadásával, valamint hivatali elektronikus aláírása autentikációs tanúsítványának használatával veheti igénybe az elektronikus árverési rendszer végrehajtók részére nyújtott szolgáltatásait.

(2) A kamara a végrehajtókat a hivatalba lépésüket követően ellátja az informatikai alkalmazás használatához szükséges felhasználói névvel és jelszóval; megyei bírósági végrehajtó és végrehajtó-helyettes esetében az ehhez szükséges adatokat a megyei bíróság elnöke juttatja el a kamarának.

13. §

(1) Az informatikai alkalmazást úgy kell kialakítani, hogy az – a nem regisztrált felhasználók számára elérhető szolgáltatásokon túl – a következő műveletek elvégzését tegye lehetővé a végrehajtó számára:

a) jelszó megváltoztatása;

b) betekintés és bejegyzés (módosítás, törlés) az árverezők elektronikus nyilvántartásába;

c) árverési hirdetmény közzététele;

d) hagyományos ingóárverés hirdetményének törlése;

e) az árverező felhasználói nevének és jelszavának aktiválása (aktiválás iránti kérelem elutasítása, aktiválás megszüntetése) meghatározott árverésen történő licitáláshoz;

f) teljes licitnapló megtekintése és kinyomtatása;

g) licitnapló lezárása [a bírósági végrehajtásról szóló 1994. évi LIII. törvény (a továbbiakban: Vht.) 132/F. § (7) bekezdés, 152. § (4) bekezdés];

h) árverési vétel tényének és az áverési vételár összegének közzététele [Vht. 147. § (5) bekezdés];

i) árverési vevő felhívása az árverési jegyzőkönyv aláírására és az árverési vételár kifizetésére;

j) a teljes licitnaplóban szereplő árverezőknek az árverezők elektronikus nyilvántartásában szereplő adatait tartalmazó elektronikus adatlap megtekintése és kinyomtatása;

k) műveletek elvégzéséről szóló rendszerüzenetek megtekintése, valamint az árverezők e rendeletben meghatározott kérelmeinek rendszerüzenetként történő megtekintése és kinyomtatása.

(2) Az informatikai alkalmazást úgy kell kialakítani, hogy az

a) az (1) bekezdés *d)–j)* pontjában foglalt műveletek elvégzését – a kirendelt helyettes kivételével – csak azon árverés tekintetében tegye lehetővé a végrehajtó számára, amelynek hirdetményét a végrehajtó (vagy helyettese) tett közzé;

b) az e rendeletben meghatározott egyes rendszerüzeneteket, továbbá a jelszó megváltoztatásáról szóló értesítést elektronikus levélben is megküldje a végrehajtó elektronikus levélcímére;

c) a végrehajtói állásra kirendelt helyettes számára a helyettesített vagy az álláshelyen korábban működő végrehajtó által közzétett árverések tekintetében is biztosítsa az (1) bekezdés *d)–j)* pontjaiban foglalt műveletek elvégzését, továbbá a helyettesnek is küldje meg a végrehajtó részére szóló rendszerüzeneteket és elektronikus leveleket.

(3) A rendszerüzenetek a végrehajtó részére az elektronikus árverési rendszerben történő közzétételüket követő munkanapon kézbesítettnek tekintendők.

Az elektronikus árverési rendszer árverezők számára elérhető szolgáltatásai

14. §

Az árverező felhasználói nevének és jelszavának megadásával veheti igénybe az elektronikus árverési rendszer árverezők részére nyújtott szolgáltatásait.

15. §

Az informatikai alkalmazást úgy kell kialakítani, hogy az – a nem regisztrált felhasználók számára elérhető szolgáltatásokon túl – a következő műveletek elvégzését tegye lehetővé az árverezők számára:

a) felhasználói szabályzat módosításának elfogadása;

b) jelszó, egyedi azonosító és elektronikus levélcím megváltoztatása;

c) felhasználói név és jelszó aktiválása iránti kérelem előterjesztése;

d) rendszerüzenetek megtekintése.

16. §

Az informatikai alkalmazást úgy kell kialakítani, hogy az – a nem regisztrált felhasználók számára és az árverezők számára elérhető szolgáltatásokon túl – a következő műveletek elvégzését tegye lehetővé az aktivált felhasználói nevüket és jelszavukat megadó árverezők számára az aktiválással érintett árverések tekintetében:

a) teljes licitnapló megtekintése,

b) vételi ajánlat megtétele,

c) árverési előleg visszautalása iránti kérelem előterjesztése,

d) rendszerüzenet megtekintése.

17. §

(1) Az informatikai alkalmazást úgy kell kialakítani, hogy az e rendeletben meghatározott egyes, az elektronikus árverési rendszer útján közölt értesítéseket, felhívásokat, rendszerüzeneteket elektronikus levélben is megküldje az árverező elektronikus levelezési címére.

(2) Az (1) bekezdés szerinti értesítések, felhívások és rendszerüzenetek az elektronikus árverési rendszerben történő közzétételüket követő munkanapon az árverezőnek kézbesítettnek tekintendők.

II. Fejezet

AZ ÁRVEREZŐK ELEKTRONIKUS NYILVÁNTARTÁSA

Bejegyzés az árverezők elektronikus nyilvántartásába

18. §

(1) Az árverezők elektronikus nyilvántartásába (a továbbiakban e fejezetben: nyilvántartás) – a (2) bekezdésben foglalt kivétellel – adatot bírósági végrehajtó jegyezhet be (módosíthat).

(2) Az árverező az informatikai alkalmazás árverezőként történő használatához szükséges jelszavát, egyedi azonosítóját és elektronikus levelezési címét az elektronikus árverési rendszer felületén közvetlenül módosíthatja; melyről elektronikus levélben kap értesítést.

19. §

(1) A bejegyzés egy erre szolgáló, a nyilvántartásból a bírósági végrehajtó számára letölthető elektronikus adatlap kitöltésével és az elektronikus árverési rendszer részére történő elküldésével történik.

(2) Az informatikai alkalmazást úgy kell kialakítani, hogy

a) ha az adatlap tartalmazza a Vht. 132/E. § (2) bekezdés *a), b)* és *d)–f)* pontjaiban foglalt adatokat, továbbá együttes árverezők esetében a tulajdonszerzési arányt, illetve módosítás esetén a módosított adatokat, az árverező adatait automatikusan rögzítse a nyilvántartásban;

b) hiányosan kitöltött adatlap alapján vagy a nyilvántartásban már szereplő árverező esetében ne rögzítsen adatot a nyilvántartásban; erről a hiányosság vagy a nyilvántartásban szereplés tényének megjelölésével hibaüzenetet küldjön a bírósági végrehajtó részére;

c) az adatlap alapján a nyilvántartásba bejegyzett adatsort a rögzítés sorrendjében folyamatos, utólag meg nem változtatható sorszámmal, az adatok módosítása és törlése esetén pedig a sorszámhoz kapcsolódó, folyamatos számozású alszámmal lássa el;

d) biztosítsa a nyilvántartásban az árverezők neve és személyazonosító adatai alapján történő keresés lehetőségét;

e) biztosítsa a nyilvántartásban szereplő adatokról az árverező adatait, valamint a bejegyző (módosító, törlő) bírósági végrehajtó nevét, székhelyét és a bejegyzés időpontját tartalmazó kivonat kinyomtatásának lehetőségét.

Törlés a nyilvántartásból

20. §

(1) A nyilvántartásból történő törlés egy erre szolgáló, a nyilvántartásból a bírósági végrehajtók számára letölthető elektronikus adatlap kitöltésével történik.

(2) Az informatikai alkalmazást úgy kell kialakítani, hogy

a) az árverező nevével és személyazonosító adataival kitöltött adatlap alapján – kivéve a *b)* pontban foglalt esetet – az árverező adatait automatikusan törölje a nyilvántartásból;

b) ne törölje az árverező adatait a nyilvántartásból mindaddig, amíg közzétett ajánlata van az árverezőnek; erről küldjön rendszerüzenetet a bírósági végrehajtó részére;

c) a törlésről szóló értesítést elektronikus levélben küldje meg az árverező elektronikus levélcímére.

III. Fejezet

ELEKTRONIKUS ÁRVERÉSI HIRDETMÉNYEK NYILVÁNTARTÁSA

Elektronikus árverési hirdetmények nyilvántartásának tartalma

21. §

Az elektronikus árverési hirdetmények nyilvántartása (a továbbiakban e fejezetben: nyilvántartás) tartalmazza

a) a hagyományos ingóárverések hirdetményeinek [Vht. 122. § (4) bekezdés],

b) az elektronikus ingóárverések [Vht. 132/D. § (1) bekezdés] hirdetményeinek,

c) az ingatlanárverések [Vht. 145/A. § (1) bekezdés] hirdetményeinek (a továbbiakban együtt: árverési hirdetmény)

adatait.

Árverési hirdetmény közzététele

22. §

(1) A nyilvántartásba történő bejegyzés a végrehajtók által az elektronikus árverési rendszer felületén kitölthető elektronikus adatlap kitöltésével és az árverési hirdetmény elektronikus formátumban (pdf formátum) való feltöltésével történik.

(2) Az informatikai alkalmazást úgy kell kialakítani, hogy

a) ha a bejegyzésre szolgáló elektronikus adatlap tartalmazza a kötelezően megadandó adatokat, és ahhoz csatolták az árverési hirdetmény elektronikus változatát, a hirdetmény adatait – a közzététel időpontjával kiegészítve – automatikusan közzétegye a nyilvántartásban, a hirdetmény elektronikus változatát pedig letölthetővé tegye a nyilvántartásból;

b) hiányosan kitöltött adatlap alapján és az árverési hirdetmény elektronikus változatának feltöltése hiányában ne rögzítsen adatot a nyilvántartásban; erről a hiányosság megjelölésével hibaüzenetet küldjön a végrehajtó részére;

c) az adatlaphoz csatolható, s a felhasználók által megtekinthető legyen a nyilvántartásban az ingatlant ábrázoló legalább két darab digitális fénykép.

Keresés az árverési hirdetmények között

23. §

Az informatikai alkalmazást úgy kell kialakítani, hogy a felhasználók számára biztosított legyen a hirdetmények közötti keresés legalább következő szűkítési feltételek megadásával:

a) hagyományos ingóárverések hirdetményei,

b) elektronikus ingóárverések hirdetményei,

c) ingatlanárverések hirdetményei,

d) ingatlanárverések hirdetményei az ingatlanok kikiáltási ára alapján,

e) ingatlanárverések hirdetményei az ingatlanok földrajzi fekvése alapján,

f) árverések hirdetményei, melyeken a lekérdezés időpontjában elektronikus vételi ajánlat tehető és amelyek esetében a licitnapló lezárásra került.

Árverési hirdetmények törlése

24. §

Az informatikai alkalmazást úgy kell kialakítani, hogy az árverési hirdetményt

a) hagyományos ingóárverés esetén az árverés napját követő napon vagy azt megelőzően a végrehajtó intézkedésére,

b) elektronikus ingóárverés esetén a licitnapló lezárását követő 30. napon,

c) ingatlanárverés esetén az árverést követő 30. napon, ha pedig a licitnapló lezárásáról a végrehajtó intézkedett, a licitnapló lezárását követő 30. napon

automatikusan törölje a nyilvántartásból.

IV. Fejezet

LICITÁLÁS AZ ELEKTRONIKUS ÁRVERÉSI RENDSZERBEN

A felhasználói név és jelszó aktiválása

25. §

(1) Az árverező a felhasználói nevének és jelszavának meghatározott árverés tekintetében történő aktiválását az elektronikus árverési rendszer felületén kérheti, melynek során nyilatkoznia kell arról, hogy az árverési előleget befizette és nem minősül az árverésből kizárt személynek.

(2) Az informatikai alkalmazást úgy kell kialakítani, hogy a kérelmet a hirdetményt közzétevő végrehajtó rendszerüzeneteként megjelenítse és azt elektronikus levélben is megküldje a végrehajtónak, továbbá erről küldjön rendszerüzenetet az árverező számára is.

26. §

(1) A végrehajtó a kérelem alapján az árverező felhasználói nevét és jelszavát – az egyéb, Vht.-ban foglalt feltételek fennállása esetén – az árverési előleg befizetését követően haladéktalanul, átutalása esetén pedig legkésőbb a kérelemről szóló rendszerüzenet kézbesítését követő munkanapon aktiválja, a feltételek hiánya esetén az aktiválási kérelmet – az ok megjelölésével – elutasítja.

(2) Az aktiválás vételi ajánlat megtételére vagy elővásárlási jog gyakorlására történhet.

(3) A végrehajtó a felhasználói név és jelszó aktiválásáról (a kérelem elutasításáról) az elektronikus árverési rendszerben egy erre szolgáló elektronikus adatlap kitöltésével értesíti az árverezőt.

(4) Az informatikai alkalmazást úgy kell kialakítani, hogy

a) az ok megjelölésével kitöltött adatlap alapján az értesítésről rendszerüzenetet és elektronikus levelet küldjön az árverező részére, továbbá erről küldjön rendszerüzenetet a végrehajtónak;

b) ha nem töltötték ki az adatlapon az elutasítás okát, az értesítést ne továbbítsa az *a)* pontban foglaltak szerint, hanem a hiányosság megjelölésével hibaüzenetet küldjön a végrehajtó részére.

Licitnapló megtekintése

27. §

Az informatikai alkalmazást úgy kell kialakítani, hogy

a) az árverési hirdetményhez kapcsolódó licitnapló az adott árverési hirdetmény oldaláról legyen megtekinthető;

b) a végrehajtók, valamint az aktivált felhasználói nevüket és jelszavukat megadó árverezők számára pedig a teljes licitnapló is megtekinthető és nyomtatható legyen.

Vételi ajánlat megtétele és közzététele

28. §

(1) Az árverezők az aktiválással érintett árverésen az elektronikus árverési rendszer felületén tehetnek vételi ajánlatot, az erre szolgáló elektronikus adatlap vételi ajánlat összegével való kitöltésével és az elektronikus árverési rendszernek történő elküldésével.

(2) Az informatikai alkalmazást úgy kell kialakítani, hogy

a) az automatikusan ajánlja fel az árverező részére vételi ajánlat összegeként az utolsóként közzétett vételi ajánlatnál a licitküszöb összegével magasabb összeget, megelőző ajánlat hiányában pedig a legkisebb vételár összegét;

b) közzétehető összegű ajánlattal kitöltött adatlap alapján automatikusan tegye közzé a vételi ajánlatot a licitnaplóban;

c) nem közzétehető összegű ajánlat esetén ne tegyen közzé vételi ajánlatot, hanem erről – a közzététel akadályának megjelölésével – küldjön hibaüzenetet az árverező részére.

(3) Az (1) és (2) bekezdésben foglaltakat megfelelően alkalmazni kell üzletrész árverése során az elővásárlási jog gyakorlására szolgáló nyilatkozat megtételére is azzal, hogy az árverező vételi ajánlata összeg megjelölésének hiányában is közzétehető; ez minősül a megelőzően közzétett vételi ajánlat vonatkozásában megtett elővásárlási jogot gyakorló nyilatkozatnak.

Árverési előleg visszautalása iránti kérelem

29. §

(1) Az árverező az előleg visszautalása iránti kérelmét [Vht. 145/C. § (4) bekezdés] az elektronikus árverési rendszer felületén terjesztheti elő.

(2) Az informatikai alkalmazást úgy kell kialakítani, hogy

a) akkor legyen mód a kérelem elküldésére, ha már tettek közzé az árverező vételi ajánlatánál magasabb összegű vételi ajánlatot a licitnaplóban;

b) az a kérelmet a hirdetményt közzétevő végrehajtó rendszerüzeneteként megjelenítse és azt elektronikus levélben is továbbítsa a végrehajtó számára; továbbá erről küldjön elektronikus levelet az árverezőnek;

c) a kérelem elküldésével egyidejűleg az árverező felhasználói nevének és jelszavának aktiválását automatikusan szüntesse meg.

Licitnapló lezárása

30. §

Az informatikai alkalmazást úgy kell kialakítani, hogy

a) elektronikus ingóárverés esetén az árverési hirdetmény közzétételét követő 15. nap 20 órakor, ingatlanárverés esetén pedig az árverés napját megelőző munkanap 12 órakor automatikusan lezárja a licitnaplót;

b) a licitnapló lezárása iránt az elektronikus árverési rendszer felületén erre szolgáló művelet elvégzésével az árverési hirdetményt közzétevő végrehajtó is intézkedhessen;

c) a licitnapló végrehajtó általi lezárását követően ne biztosítsa vételi ajánlat és elővásárlási jog gyakorlására vonatkozó nyilatkozat megtételének lehetőségét, a licitnapló automatikus lezárását követően pedig (üzletrész árverése esetén) csak az elővásárlási jog gyakorlására szolgáló nyilatkozat megtételének lehetőségét biztosítsa.

Árverési vétel tényének és az áverési vételár összegének közzététele

31. §

(1) A végrehajtó az árverési vétel tényét és az árverési vételár összegét egy erre szolgáló elektronikus adatlap kitöltésével teszi közzé az elektronikus árverési rendszerben [Vht. 147. § (5) bekezdés].

(2) Az informatikai alkalmazást úgy kell kialakítani, hogy

a) a hiánytalanul kitöltött adatlap alapján az értesítést automatikusan tegye közzé az elektronikus árverési hirdetményen;

b) hiányosan kitöltött adatlap esetén a hiányosság megjelölésével hibaüzenetet küldjön a végrehajtó részére.

Értesítés árverési jegyzőkönyv aláírásáról és árverési vételár kifizetéséről

32. §

(1) A végrehajtó az elektronikus ingóárverés befejezését és azon ingatlanárverés befejezését követően, melynek során az árverési vevő elektronikus úton tett vételi ajánlatot, az árverési jegyzőkönyv aláírására és árverési vételár kifizetésére (ingóság átvételére) vonatkozó felhívását [Vht. 132/G. § (3) bekezdés, 152. § (4) bekezdés] egy erre szolgáló elektronikus adatlap kitöltésével az elektronikus árverési rendszer útján közli az árverezővel.

(2) Az informatikai alkalmazást úgy kell kialakítani, hogy

a) az értesítést automatikusan közzétegye az árverező rendszerüzeneteként és azt elektronikus levélben is továbbítsa az árverező részére;

b) ha a végrehajtó elektronikus ingóárverés esetén az értesítésben nem jelöli meg az árverési jegyzőkönyv aláírására, vételár kifizetésére és az ingóság átvételére az időpontot és helyszínt, az értesítést ne tegye közzé, hanem a hiányosság megjelölésével hibaüzenetet küldjön a végrehajtó részére.

V. Fejezet

ZÁRÓ RENDELKEZÉSEK

Hatálybalépés

33. §

E rendelet a kihirdetését követő 8. napon lép hatályba.

Felkészülés az informatikai alkalmazás használatára

34. §

A kamara az informatikai alkalmazás tesztelésre alkalmas változatát 2008. december 31-éig a végrehajtók számára elérhetővé teszi.

35. §

A kamara az önálló és megyei bírósági végrehajtók, végrehajtó-helyettesek és jelöltek számára 2008. december 31-éig biztosítja az informatikai alkalmazás használatához szükséges oktatáson való részvétel lehetőségét.

36. §

A kamara a 2009. január 1-jén szolgálatban lévő végrehajtókat 2009. január 15-ig látja el az informatikai alkal-

mazás használatához szükséges felhasználói névvel és jelszóval; megyei bírósági végrehajtók esetében az ehhez szükséges adatokat a megyei bíróság elnöke juttatja el 2008. december 31-éig a kamarának.

Dr. Draskovics Tibor s. k.,
igazságügyi és rendészeti miniszter

Az igazságügyi és rendészeti miniszter 28/2008. (XII. 10.) IRM rendelete

a bírósági végrehajtással kapcsolatos egyes rendeletek módosításáról

A bírósági végrehajtásról szóló 1994. évi LIII. törvény 307. § (2) bekezdés *b)–d), g), h)* és *n)* pontjában kapott felhatalmazás alapján, az igazságügyi és rendészeti miniszter feladat- és hatásköréről szóló 164/2006. (VII. 28.) Korm. rendelet 1. § *h)* pontjában kapott feladatkörömben eljárva – a 3. és 4. §, valamint a 7. § (3) bekezdés tekintetében a pénzügyminiszter feladat- és hatásköréről szóló 169/2006. (VII. 28.) Korm. rendelet 1. § *b)* pontjában meghatározott feladatkörében eljáró pénzügyminiszterrel egyetértésben – a következőket rendelem el:

1. §

(1) A bírósági végrehajtási ügyvitelről és pénzkezelésről szóló 1/2002. (I. 17.) IM rendelet (a továbbiakban: VÜSZ) 1. § (2) bekezdése helyébe a következő rendelkezés lép:

„(2) Az önálló bírósági végrehajtó e rendelet szerint jár el a végrehajtási kérelem elkészítése (Vht. 12/A. §), a végrehajtói kézbesítés (Vht. 31/D. §), a zálogtárgy egyszerűsített végrehajtási értékesítése (Vht. 204/B–H. §), az önkormányzati adóbehajtási, az állami adóbehajtási ügy, valamint az illeték végrehajtására vonatkozó ügy [az adózás rendjéről szóló 2003. évi XCII. törvény 146. § (3) bekezdés], továbbá a közigazgatási végrehajtási ügy [a közigazgatási hatósági eljárás és szolgáltatás általános szabályairól szóló 2004. évi CXL. törvény 131. § (2) bekezdés] intézése során is.”

(2) A VÜSZ 19. § (3) bekezdése helyébe a következő rendelkezés lép:

„(3) Az önálló bírósági végrehajtói minőséget a végrehajtói ügyszámban – a (2) bekezdésben foglalttól eltérően – adóbehajtási és közigazgatási végrehajtási ügyben [20. § (2) bekezdés *b)* és *c)* pont] „AV” jelzéssel, zálogtárgy egyszerűsített végrehajtási értékesítésére irányuló ügyben [20. § (2) bekezdés *d)* pont] „ZV” jelzéssel, végrehajtói kézbesítési ügyben [20. § (2) bekezdés *e)* pont] pedig „KV” jelzéssel kell feltüntetni. Az eltérő jelzésű ügytípusok esetében az ügy érkezés szerinti sorszámozása a végrehajtói ügyszámban ügytípusonként külön-külön, l-gyel kezdődő arab számozással történik.”

(3) A VÜSZ 20. § (2) bekezdése helyébe a következő rendelkezés lép:

„(2) A végrehajtási ügy típusaként [(1) bekezdés *p)* pont] a következő megnevezések egyikét kell feltüntetni a nyilvántartásban:

a) bírósági végrehajtási ügy, ezen belül megkeresés útján érkezett ügy,

b) adóbehajtási ügy,

c) közigazgatási végrehajtási ügy,

d) zálogtárgy egyszerűsített végrehajtási értékesítése,

e) végrehajtói kézbesítési ügy,

f) végrehajtási kérelem elkészítése.”

(4) A VÜSZ a 22. §-át követően a következő 22/A. §-sal egészül ki:

„22/A. § Az árverezők elektronikus nyilvántartásába történő bejegyzési (módosítási, törlési) ügy nyilvántartását a kamara végzi külön jogszabály rendelkezései szerint.”

(5) A VÜSZ 28/B. § a helyébe a következő rendelkezés lép és a VÜSZ a következő 28/C. §-sal egészül ki:

„28/B. § (1) A végrehajtó az árverezők nyilvántartásába történő bejegyzés (módosítás, törlés) iránti kérelemről és a bejegyzésről külön írásbeli intézkedést nem készít; az árverezőnek a bejegyzéshez rendelkezésre bocsátott adatait a bejegyzésre szolgáló elektronikus adatlapon feltünteti, majd a nyilvántartásban szereplő adatokról szóló adatlapot két példányban kinyomtatva látja el aláírásával és bélyegzőlenyomatával, s az adatlapot az árverező is aláírja.

(2) A bejegyzésre akkor kerül sor, ha az elektronikus árverési rendszer árverezőként történő használatának feltételeit rögzítő felhasználói szabályzat két kinyomtatott példányát az árverező az aláírás időpontjának feltüntetésével aláírta és egy példányát a végrehajtónak átadta.

(3) Az adatlap egy példányát a végrehajtó átadja az árverező részére, másik példányát pedig – az adatlaphoz tartozó mellékletekkel és a többi megküldendő adatlappal együtt, legalább 30 naponként – továbbítja a kamara részére az iratok tárolása érdekében.

28/C. § (1) A végrehajtó az általa készített iratról hiteles másolatot adhat ki. A hiteles másolat kiadmányozására a végrehajtó és a végrehajtó-helyettes jogosult.

(2) A hiteles másolatot a kiadmányozásra jogosult a „másolat hiteléül” záradékkal, aláírásával látja el és a végrehajtó bélyegzőjének lenyomatával hitelesíti.

(3) A hiteles másolat kiadását az eredeti okiraton fel kell tüntetni.”

(6) A VÜSZ 40. § (1) bekezdése helyébe a következő rendelkezés lép:

„(1) A végrehajtási ügyről a feleknek, képviselőiknek és annak lehet felvilágosítást adni, aki a jogi érdekét az ügyben igazolta. Ha jogszabály a végrehajtási ügy irataiban

szereplő adatok megismerhetőségét korlátozza, ezekről csak a jogszabályban meghatározott személy vagy szervezet részére adható felvilágosítás."

(7) A VÜSZ 46. §-a a következő (4) bekezdéssel egészül ki:

„(4) A végrehajtó köteles biztosítani az elektronikus árverési rendszer használatának technikai feltételeit: rendelkeznie kell az informatikai alkalmazás felhasználói használatához szükséges számítógéppel, internet-hozzáféréssel és elektronikus levelek fogadására szolgáló elektronikus levélcímmel. Az elektronikus levélcímét a végrehajtó a hivatalba lépését megelőzően bejelenti a kamarának."

2. §

(1) A bírósági végrehajtás szervezetéről szóló 16/2001. (XI. 26.) IM rendelet (a továbbiakban: Vszr.) 5. § (3) bekezdése helyébe a következő rendelkezés lép:

„(3) E § alapján meghatározott ügyelosztás szerint történik a végrehajtási kérelem elkészítésére irányuló eljárás (Vht. 12/A. §) és a végrehajtói kézbesítés (Vht. 31/D. §) lefolytatása, valamint a zálogtárgy egyszerűsített végrehajtási értékesítése (Vht. 204/B–H. §) is."

(2) A Vszr. 6. §-a helyébe a következő rendelkezés lép:

„6. § (1) Az adóvégrehajtási ügyek [az adózás rendjéről szóló 2003. évi XCII. törvény 146. § (3) bekezdés] és a közigazgatási végrehajtási ügyek [a közigazgatási hatósági eljárás és szolgáltatás általános szabályairól szóló 2004. évi CXL. törvény 131. § (2) bekezdés] elosztása is az 5. § alapján megállapított ügyelosztási rend szerint történik azzal az eltéréssel, hogy ha az önálló végrehajtó nem vállalja az ügyek intézését, az ügyek elosztásának rendjét a megyében működő önálló végrehajtók határozzák meg oly módon, hogy az ügyek a megyében működő, illetve beleegyezésükkel a más megyében működő – önálló végrehajtók között is szétoszthatók.

(2) A kamara a jóváhagyott ügyelosztási rendet vagy a választmányi döntést a tárgyévet megelőző év október 30. napjáig megküldi az illetékes önkormányzat jegyzőjének, és az adóhatóság, egyéb érintett közigazgatási szerv vezetőjének."

(3) A Vszr. 8. §-a helyébe a következő rendelkezés lép:

„8. § (1) Indokolt esetben az ügyek elosztásának rendje év közben is megváltoztatható, ekkor is az 5–7. §-ban foglaltak szerint kell eljárni.

(2) Ha a kamara a végrehajtó tevékenységének ellenőrzése eredményeként azt állapítja meg, hogy az önálló végrehajtó jelentős késedelemmel intézi a végrehajtási ügyeket, és a mulasztás pótlására meghatározott határidő is eredménytelenül telt el, a kamara elnöksége felhívja az érintett önálló végrehajtókat az ügyelosztási rendnek az ügyek ésszerű időn belüli intézését biztosító módosítására. Ha az önálló végrehajtók ennek 15 napon belül nem tesznek eleget, az elnökség javaslatot tesz a választmánynak az ügyelosztási rend módosítására, melyről a választmány soron kívül dönt.

(3) A végrehajtási ügyek önálló végrehajtók közötti elosztásának rendjét a helyi bíróság hirdetőtábláján ki kell függeszteni, és azt a kamara a honlapján is közzéteszi. Az önálló végrehajtó kérelemre tájékoztatást ad a rá irányadó ügyelosztási szabályokról.

(4) Az ügyelosztási rend évenkénti vagy év közbeni megváltozása a már megindult végrehajtási ügyeket nem érinti."

3. §

A bírósági végrehajtói díjszabásról szóló 14/1994. (IX. 8.) IM rendelet (a továbbiakban: Vdr.) a 20. §-át követően a következő V/A. fejezettel, fejezetcímmel és 20/A–D. §-sal egészül ki:

„V/A. Fejezet

EGYÉB VÉGREHAJTÓI DÍJAK, KÖLTSÉGEK

20/A. § Közös tulajdonban lévő ingatlan végrehajtási értékesítése esetén a nem adós tulajdonostárs részére járó vételárból a nem adós tulajdonostárs tulajdoni hányadának értékesítéséért járó költségként a vételár-rész 2%-ának megfelelő összeg vonható le.

20/B. § (1) A zálogtárgy egyszerűsített végrehajtási értékesítéséért az ügyérték alapján járó munkadíj és költségátalány 50%-a számítható fel; végrehajtási ügyértékként a zálogtárgy kikiáltási ára veendő alapul, a jutalék alapja pedig a zálogtárgy vételárának vagy a kötelezett teljesítésének értéke.

(2) Ha az ingóságok tételes felsorolását tartalmazó jegyzőkönyv elkészítésére irányuló helyszíni eljárás (ingóságok leltározása) két óránál többet vesz igénybe, vagy ingatlan esetében az árverést követő kilakoltatásra kerül sor, a végrehajtó az eljárásra fordított idő alapján számít fel ezért munkadíjat.

(3) Ha az eljárás kezdetén a zálogtárgy kikiáltási ára még nem állapítható meg, az eljárás kezdetén a munkadíj fejében megfizetendő költségrész 25 000 Ft.

20/C. § A végrehajtó részére megfizetendő másolati költségtérítés összege oldalanként 100 Ft, az adatok törlésével készült másolat esetében oldalanként 400 Ft.

20/D. § Az árverezők elektronikus nyilvántartásába történő bejegyzés díja 6000 Ft, a nyilvántartásban szereplő adatok módosításának díja 3000 Ft, a nyilvántartásból történő törlés és a nyilvántartásba tévesen bejegyzett adatok módosítása pedig díjmentes."

4. §

A bírósági végrehajtási jutalomról és a végrehajtási költségátalányról szóló 13/1994. (IX. 8.) IM rendelet a

15. §-át követően a következő II/A. fejezettel, fejezetcímmel és 15/A. §-sal egészül ki:

„II/A. Fejezet

A MEGYEI BÍRÓSÁGI VÉGREHAJTÓ ELJÁRÁSÁVAL KAPCSOLATOS EGYÉB KÖLTSÉGEK

15/A. § (1) Közös tulajdonban lévő ingatlan megyei bírósági végrehajtó általi értékesítése esetén a nem adós tulajdonostárs részére járó vételárból a nem adós tulajdonostárs tulajdoni hányadának értékesítéséért járó költségként a vételár-rész 2%-ának megfelelő összeg vonható le.

(2) A megyei bírósági végrehajtó az árverezők elektronikus nyilvántartásába történő bejegyzésre irányuló eljárás lefolytatásáért 6000 Ft, a nyilvántartásban szereplő adatok módosításáért pedig 3000 Ft díjat számít fel; a nyilvántartásból történő törlés és a nyilvántartásba tévesen bejegyzett adatok módosítása pedig díjmentes.

(3) Az e § alapján beszedett összegek a megyei bíróság bevételét képezik."

5. §

A Magyar Bírósági Végrehajtói Kamara egyes feladatairól szóló 14/2001. (X. 20.) IM rendelet a 3. §-át követően a következő alcímmel és 3/A. §-sal egészül ki:

„Az árverezők elektronikus nyilvántartásába történő bejegyzés iránti ügyek iratainak őrzése

3/A. § (1) A kamara az árverezők elektronikus nyilvántartásába történő bejegyzés (módosítás, törlés) iránti ügyekben az önálló és megyei bírósági végrehajtók által megküldött adatlapokat – hozzájuk szerelve az adatlaphoz mellékelt egyéb iratokat – az árverező nyilvántartásból történő törlésének időpontjáról számított 10 évig őrzi, majd gondoskodik a selejtezésükről.

(2) Az (1) bekezdés szerinti iratokon a kamara feltünteti az érkezés időpontját. Az iratokat külön ügyszámmal nem kell ellátni, hanem azokat az adatlapok elektronikus árverési rendszer által generált sorszáma szerint csoportosítva kell őrizni, majd az őrzési idő leteltét követően a bírósági végrehajtási ügyvitelről és pénzkezelésről szóló 1/2002. (I. 17.) IM rendelet 46/E. és 46/F. §-ainak megfelelő alkalmazásával selejtezni."

6. §

A Vszr. 1. melléklete a *melléklet* szerint módosul.

7. §

(1) A VÜSZ 33. § *f)* pontjában a „zálogtárgy bírósági végrehajtáson kívüli értékesítéséből [1959. évi IV. törvény 257. § (3) bekezdés]" szövegrész helyébe a „zálogtárgy egyszerűsített végrehajtási értékesítéséből [Vht. 204/B–H. §]" szöveg lép.

(2) A Vszr. 1. § (1) bekezdésében a „221" szövegrész helyébe a „219" szöveg, 9. § (3) bekezdésében az „az Igazságügyi Közlönyben" szövegrész helyébe az „a Hivatalos Értesítőben" szöveg, az 1. melléklet címében az „Országosan: 225" szövegrész helyébe az „Országosan: 219" szöveg lép.

(3) A Vdr. 1. § (3) bekezdésében a „munkadíj" szövegrész helyébe a „munkadíj, egyéb díj" szöveg, 4. §-ában az „átvételi elismervényt (bevételi pénztárbizonylat nyugtáját) ad" szövegrész helyébe a "végrehajtási bevételi bizonylat egy példányát adja át" szöveg lép.

8. §

(1) Ez a rendelet – a (2) bekezdésben foglalt kivétellel – a kihirdetést követő 8. napon lép hatályba.

(2) A rendelet 1. § (1)–(5) bekezdése, 2. § (1) bekezdése, továbbá 3–7. §-a 2009. január 1-jén lép hatályba.

(3) E rendelet 2009. január 2-án a hatályát veszti.

Dr. Draskovics Tibor s. k.,
igazságügyi és rendészeti miniszter

Melléklet
a 28/2008. (XII. 10.) IRM rendelethez

1. A Vszr. 1. melléklet I. pont helyébe a következő rendelkezés lép:

„*Fővárosi Bíróság*

Pesti Központi Kerületi Bíróság	13
Budai Központi Kerületi Bíróság	3
Budapesti II. és III. Kerületi Bíróság	4
Budapesti IV. és XV. Kerületi Bíróság	3
Budapesti XVIII. és XIX. Kerületi Bíróság	3
Budapesti XX., XXI. és XXIII. Kerületi Bíróság	3
Összesen:	29"

2. A Vszr. 1. melléklet III. pont helyébe a következő rendelkezés lép:

„*Bács-Kiskun Megyei Bíróság*

Bajai Városi Bíróság	2
Kalocsai Városi Bíróság	1
Kecskeméti Városi Bíróság	2
Kiskőrösi Városi Bíróság	1
Kiskunfélegyházi Városi Bíróság	1
Kiskunhalasi Városi Bíróság	1
Kunszentmiklósi Városi Bíróság	1
Összesen:	9"

A környezetvédelmi és vízügyi miniszter 28/2008. (XII. 10.) KvVM rendelete

az elektromos és elektronikai berendezésekkel kapcsolatos egyes rendeletek módosításáról

A hulladékgazdálkodásról szóló 2000. évi XLIII. törvény 59. § (2) bekezdés *c)* pont *cf)* alpontjában, valamint a kémiai biztonságról szóló 2000. évi XXV. törvény 34. § (4) bekezdés *j)* pont *ja)* alpontjában foglalt felhatalmazás alapján, a környezetvédelmi és vízügyi miniszter feladat- és hatásköréről szóló 165/2006. (VII. 28.) Korm. rendelet 1. § *a)* pontjában meghatározott feladatkörömben eljárva a következőket rendelem el:

1. §

Az elektromos és elektronikai berendezések hulladékai kezelésének részletes szabályairól szóló 15/2004. (X. 8.) KvVM rendelet (a továbbiakban: R.) 2. § (1) bekezdése helyébe a következő rendelkezés lép:

„(1) Az elektromos berendezésből származó hulladékok kezelése során azokból valamennyi folyadékot, továbbá az e rendelet 1. számú mellékletében meghatározott anyagokat el kell távolítani.”

2. §

(1) Az R. 2. § (5) bekezdése helyébe a következő rendelkezés lép:

„(5) Az elektromos berendezésből származó hulladékok kezelését

a) a kezelt hulladék típusára és mennyiségére,

b) a kezelésre előírt módszerre és általános műszaki feltételekre, valamint

c) a környezetbiztonsági előírásokra

figyelemmel a környezetvédelmi felügyelőség engedélyezi, illetve ellenőrzi.”

(2) Az R. 2. §-a a következő (6) bekezdéssel egészül ki:

„(6) Az (5) bekezdés szerinti engedély kiadható egy meghatározott időszakra, megújítható, feltételekhez és kötelezettségekhez köthető, vagy – ha a tervezett ártalmatlanítási módszer környezetvédelmi szempontból nem elfogadható – akkor megtagadható.”

3. §

(1) Az R. 3. számú mellékletének a „Begyűjtési kötelezettség a jelentett évben” táblázata helyébe az *1. melléklet* szerinti táblázat lép.

(2) Az R. 3. számú mellékletének a „Begyűjtési kötelezettség tárgyévben” táblázata helyébe a *2. melléklet* szerinti táblázat lép.

(3) Az R. 3. számú mellékletének a „Visszavett mennyiség a jelentett évben” táblázata helyébe a *3. melléklet* szerinti táblázat lép.

(4) Az R. 3. számú mellékletének a „Várhatóan visszavételre kerülő mennyiség tárgyévben” táblázata helyébe a *4. melléklet* szerinti táblázat lép.

4. §

(1) Az R. 4. számú mellékletének az „Átvett mennyiség a jelentett évben” táblázata helyébe az *5. melléklet* szerinti táblázat lép.

(2) Az R. 4. számú mellékletének a „Várhatóan átvételre kerülő mennyiség tárgyévben” táblázata helyébe a *6. melléklet* szerinti táblázat lép.

5. §

Az egyes veszélyes anyagok elektromos és elektronikai berendezésekben való alkalmazásának korlátozásáról szóló 16/2004. (X. 8.) KvVM rendelet (a továbbiakban: VAKr.) 5. §-a a következő *j)* ponttal egészül ki:

[Ez a rendelet a következő uniós jogi aktusoknak való megfelelést szolgálja:]

„*j)* a Bizottság 2008/385/EK határozata (2008. január 24.) a 2002/95/EK európai parlamenti és tanácsi irányelv mellékletének az ólom és a kadmium alkalmazásaira vonatkozó mentesítések tekintetében történő, a műszaki fejlődéshez való hozzáigazítást szolgáló módosításáról.”

6. §

(1) A VAKr. melléklet „II. Ólom” táblázata a *7. melléklet* szerinti 29–30. ponttal egészül ki.

(2) A VAKr. melléklet „III. Kadmium” táblázata a *8. melléklet* szerinti 3. ponttal egészül ki.

7. §

(1) Ez a rendelet a kihirdetését követő 8. napon lép hatályba.

(2) Ez a rendelet a hatálybalépését követő napon hatályát veszti.

(3) Ez a rendelet a következő uniós jogi aktusoknak való megfelelést szolgálja az elektromos és elektronikai berendezések hulladékainak visszavételéről szóló kormányrendelettel együtt:

a) az Európai Parlament és a Tanács 2002/96/EK irányelve (2003. január 27.) az elektromos és elektronikus be-

rendezések hulladékairól, 6. cikk (1)–(2) bekezdés (e rendelet 1–2. §-a),

b) a Bizottság 2008/385/EK határozata (2008. január 24.) a 2002/95/EK európai parlamenti és tanácsi irányelv mellékletének az ólom és a kadmium alkalmazásaira vonatkozó mentesítések tekintetében történő, a műszaki fejlődéshez való hozzáigazítást szolgáló módosításáról (e rendelet 7–8. melléklete).

Szabó Imre s. k.,
környezetvédelmi és vízügyi miniszter

1. melléklet a 28/2008. (XII. 10.) KvVM rendelethez

[3. számú melléklet a 15/2004. (X. 8.) KvVM rendelethez]

Begyűjtési kötelezettség a jelentett évben	ADATLAP AZ ADATSZOLGÁLTATÁS TELJESÍTÉSÉHEZ Gyártó nyilvántartási száma:		Jelentett év:
Berendezéskategória	Belföldön forgalomba hozott háztartási berendezések mennyisége a jelentett évet megelőző évben[1] (előző évben bejelentett adat)	Háztartási berendezésekre vonatkozó begyűjtési arányszám a jelentett évben	Háztartási berendezésekre vonatkozó begyűjtési kötelezettség a jelentett évben
	FBE	BA	BK=FBE*BA
	Össztömeg		Össztömeg
	t		t
1. Háztartási nagygépek			
2. Háztartási kisgépek			
3. Információs (IT) és távközlési berendezések			
Ebből képcsöves berendezés[2]			
4. Szórakoztató elektronikai cikkek			
Ebből képcsöves berendezés[2]			
5. Világítótestek (a normálizzók és a halogénizzók kivételével)			
5.a. Gázkisüléses elven működő lámpák			
6. Elektromos és elektronikus barkácsgépek, szerszámok (a helyhez kötött, nagyméretű ipari berendezések kivételével)			
7. Játékok, szabadidős és sportfelszerelések			
ÖSSZESEN			

A kitöltés dátuma: ____ év __ hó __ nap.

P. H.

.....
cégszerű aláírás

[1] A jelentett évet megelőző évben forgalmazott berendezésmennyiség, amely a jelentett évben esedékes begyűjtési kötelezettség megállapításának az alapja.
[2] Lásd az elektromos és elektronikai berendezések hulladékainak visszavételéről szóló 264/2004. (IX. 23.) Korm. rendelet 2. számú melléklet A) pontját.

2. melléklet a 28/2008. (XII. 10.) KvVM rendelethez

[3. számú melléklet a 15/2004. (X. 8.) KvVM rendelethez]

Begyűjtési kötelezettség a tárgyévben	ADATLAP AZ ADATSZOLGÁLTATÁS TELJESÍTÉSÉHEZ		Tárgyév:
	Gyártó nyilvántartási száma:		
Berendezéskategória	Belföldön forgalomba hozott háztartási berendezések mennyisége a jelentett évben[1]	Háztartási berendezésekre vonatkozó begyűjtési arányszám a tárgyévben	Háztartási berendezésekre vonatkozó begyűjtési kötelezettség a tárgyévben
	FBE	BA	BK=FBE*BA
	Össztömeg		Össztömeg
	t		t
1. Háztartási nagygépek			
2. Háztartási kisgépek			
3. Információs (IT) és távközlési berendezések			
Ebből képcsöves berendezés[2]			
4. Szórakoztató elektronikai cikkek			
Ebből képcsöves berendezés[2]			
5. Világítótestek (a normálizzók és a halogénizzók kivételével)			
5.a. Gázkisüléses elven működő lámpák			
6. Elektromos és elektronikus barkácsgépek, szerszámok (a helyhez kötött, nagyméretű ipari berendezések kivételével)			
7. Játékok, szabadidős és sportfelszerelések			
ÖSSZESEN			

A kitöltés dátuma: ____ év __ hó __ nap.

P. H.

.....
cégszerű aláírás

[1] A jelentett évben forgalmazott berendezésmennyiség, amely a tárgyévben esedékes begyűjtési kötelezettség megállapításának az alapja.
[2] Lásd az elektromos és elektronikai berendezések hulladékainak visszavételéről szóló 264/2004. (IX. 23.) Korm. rendelet 2. számú melléklet A) pontját.

3. melléklet a 28/2008. (XII. 10.) KvVM rendelethez

[3. számú melléklet a 15/2004. (X. 8.) KvVM rendelethez]

Visszavett mennyiség a jelentett évben	ADATLAP AZ ADATSZOLGÁLTATÁS TELJESÍTÉSÉHEZ Gyártó nyilvántartási száma:		Jelentett év:
Berendezéskategória	*Visszavett háztartási berendezések mennyisége a jelentett évben*	Visszavett nem háztartási berendezések mennyisége a jelentett évben	Visszavett berendezések mennyisége a jelentett évben
	A1	A2	A=A1+A2
	Össztömeg	Össztömeg	Össztömeg
	t	t	t
1. Háztartási nagygépek			
2. Háztartási kisgépek			
3. Információs (IT) és távközlési berendezések			
Ebből képcsöves berendezés			
4. Szórakoztató elektronikai cikkek			
Ebből képcsöves berendezés			
5. Világítótestek (a normálizzók és a halogénizzók kivételével)			
5.a. Gázkisüléses elven működő lámpák			
6. Elektromos és elektronikus barkácsgépek, szerszámok (a helyhez kötött, nagyméretű ipari berendezések kivételével)			
7. Játékok, szabadidős és sportfel-szerelések			
8. Orvosi berendezések (a beültetett és fertőzött termékek kivételével)	X		
9. Ellenőrző, vezérlő és megfigyelő eszközök	X		
10. Adagoló automaták	X		
ÖSSZESEN			

A kitöltés dátuma: ____ év __ hó __ nap.

P. H.

.....
cégszerű aláírás

4. melléklet a 28/2008. (XII. 10.) KvVM rendelethez

[3. számú melléklet a 15/2004. (X. 8.) KvVM rendelethez]

Várhatóan visszavételre kerülő mennyiség a tárgyévben	ADATLAP AZ ADATSZOLGÁLTATÁS TELJESÍTÉSÉHEZ Gyártó nyilvántartási száma:		Tárgyév:
Berendezéskategória	Visszavételre kerülő háztartási berendezések várható mennyisége a tárgyévben (tájékoztató adat)	Visszavételre kerülő nem háztartási berendezések várható mennyisége a tárgyévben (tájékoztató adat)	Visszavételre kerülő berendezések várható mennyisége a tárgyévben (tájékoztató adat)
	VA1	VA2	VA=VA1+VA2
	Össztömeg	Össztömeg	Össztömeg
	t	t	t
1. Háztartási nagygépek			
2. Háztartási kisgépek			
3. Információs (IT) és távközlési berendezések			
Ebből képcsöves berendezés			
4. Szórakoztató elektronikai cikkek			
Ebből képcsöves berendezés			
5. Világítótestek (a normálizzók és a halogénizzók kivételével)			
5.a. Gázkisüléses elven működő lámpák			
6. Elektromos és elektronikus barkácsgépek, szerszámok (a helyhez kötött, nagyméretű ipari berendezések kivételével)			
7. Játékok, szabadidős és sportfelszerelések			
8. Orvosi berendezések (a beültetett és fertőzött termékek kivételével)	X		
9. Ellenőrző, vezérlő és megfigyelő eszközök	X		
10. Adagoló automaták	X		
ÖSSZESEN			

A kitöltés dátuma: _____ év __ hó __ nap.

P. H.

.....
cégszerű aláírás

5. melléklet a 28/2008. (XII. 10.) KvVM rendelethez

[4. számú melléklet a 15/2004. (X. 8.) KvVM rendelethez]

Átvett mennyiség a jelentett évben	ADATLAP AZ ADATSZOLGÁLTATÁS TELJESÍTÉSÉHEZ	Jelentett év:

GYÁRTÓ MEGNEVEZÉSE:	GYÁRTÓ NYILVÁNTARTÁSI SZÁMA:

Berendezéskategória	Átvett mennyiség Össztömeg t
1. Háztartási nagygépek	
2. Háztartási kisgépek	
3. Információs (IT) és távközlési berendezések	
Ebből képcsöves berendezés	
4. Szórakoztató elektronikai cikkek	
Ebből képcsöves berendezés	
5. Világítótestek	
5.a. Gázkisüléses elven működő lámpák	
6. Elektromos és elektronikus barkácsgépek, szerszámok	
7. Játékok, szabadidős és sportfelszerelések	
8. Orvosi berendezések	
9. Ellenőrző, vezérlő és megfigyelő eszközök	
10. Adagoló automaták	
ÖSSZESEN	

A kitöltés dátuma: _____ év ____ hó ____ nap.

P. H.

.....
cégszerű aláírás

6. melléklet a 28/2008. (XII. 10.) KvVM rendelethez

[4. számú melléklet a 15/2004. (X. 8.) KvVM rendelethez]

Várhatóan átvételre kerülő mennyiség a tárgyévben	ADATLAP AZ ADATSZOLGÁLTATÁS TELJESÍTÉSÉHEZ	Tárgyév:

GYÁRTÓ MEGNEVEZÉSE:	GYÁRTÓ NYILVÁNTARTÁSI SZÁMA:

Berendezéskategória	Várhatóan átvételre kerülő mennyiség (tájékoztató adat)
	Össztömeg
	t
1. Háztartási nagygépek	
2. Háztartási kisgépek	
3. Információs (IT) és távközlési berendezések	
Ebből képcsöves berendezés	
4. Szórakoztató elektronikai cikkek	
Ebből képcsöves berendezés	
5. Világítótestek	
5.a. Gázkisüléses elven működő lámpák	
6. Elektromos és elektronikus barkácsgépek, szerszámok	
7. Játékok, szabadidős és sportfel-szerelések	
8. Orvosi berendezések	
9. Ellenőrző, vezérlő és megfigyelő eszközök	
10. Adagoló automaták	
ÖSSZESEN	

A kitöltés dátuma: _____ év ____ hó ____ nap.

P. H.

.....
cégszerű aláírás

7. melléklet a 28/2008. (XII. 10.) KvVM rendelethez

[Melléklet a 16/2004. (X. 8.) KvVM rendelethez]

	[Veszélyes anyag	*Elektromos berendezés*	*Legnagyobb megengedett mennyiség]*
„29.		A (pl. folyadékkristályos kijelzőkben, illetőleg dísz- vagy ipari világításként használt) higanymentes lapos fluoreszkáló lámpák forrasztóanyagában levő ólom.	nincs határérték
30.		Az argon- és kripton-lézercsövek tokjának összeállításánál használatos lezáró frittben levő ólom-oxid.	nincs határérték”

8. melléklet a 28/2008. (XII. 10.) KvVM rendelethez

[Melléklet a 16/2004. (X. 8.) KvVM rendelethez]

	[Veszélyes anyag	*Elektromos berendezés*	*Legnagyobb megengedett mennyiség]*
„3.		A 100 dB (A) és annál nagyobb hangnyomású, nagy teljesítményű hangszórókban használt transzduktorokban, közvetlenül a tekercsen található áramvezető anyagok elektromos, illetve mechanikus forrasztóanyagaként használt kadmium alapú ötvözetek.	nincs határérték”

A környezetvédelmi és vízügyi miniszter 29/2008. (XII. 10.) KvVM rendelete

a Megyer-hegyi Tengerszem Természetvédelmi Terület országos jelentőségű védett természeti területté történő átminősítéséről szóló 24/1997. (VIII. 1.) KTM rendelet módosításáról

A természet védelméről szóló 1996. évi LIII. törvény 85. § *b)* pontjában kapott felhatalmazás alapján, a környezetvédelmi és vízügyi miniszter feladat- és hatásköréről szóló 165/2006. (VII. 28.) Korm. rendelet 1. § *b)* pontjában meghatározott feladatkörömben eljárva a következőket rendelem el:

1. §

A Megyer-hegyi Tengerszem Természetvédelmi Terület országos jelentőségű védett természeti területté történő átminősítéséről szóló 24/1997. (VIII. 1.) KTM rendelet (a továbbiakban: R.) 1. §-a helyébe a következő rendelkezés lép:

„1. § A Borsod-Abaúj-Zemplén Megyei Tanács Végrehajtó Bizottságának 1978-2/Tk. 269/VB (XII. 22.) határozata 2. pontjában védetté nyilvánított Megyer-hegyi Tengerszem elnevezésű, Sárospatak közigazgatási területéhez tartozó 0878/2 ingatlan-nyilvántartási helyrajzi számú, 1,1 hektár kiterjedésű területet Megyer-hegyi Tengerszem Természetvédelmi Terület elnevezéssel országos jelentőségű védett természeti területté nyilvánítom.”

2. §

Az R. 3. §-a a következő (2) bekezdéssel egészül ki, egyidejűleg a § eredeti szövege (1) bekezdésre változik:

„(2) A terület természetvédelmi kezelési tervét a melléklet tartalmazza.”

3. §

Az R. az e rendelet *melléklete* szerinti melléklettel egészül ki.

4. §

(1) Ez a rendelet a kihirdetését követő 8. napon lép hatályba.

(2) Ez a rendelet a hatálybalépését követő napon hatályát veszti.

Szabó Imre s. k.,
környezetvédelmi és vízügyi miniszter

Melléklet
a 29/2008. (XII. 10.) KvVM rendelethez

[Melléklet
a 24/1997. (VIII. 1.) KTM rendelethez]

A Megyer-hegyi Tengerszem Természetvédelmi Terület természetvédelmi kezelési terve

1. Természetvédelmi célkitűzések

– A területen található földtani és felszínalaktani természeti értékek, valamint a bányatörténeti értékek megőrzése.
– A területen található vizes élőhely, valamint a védett növény- és állatfajok megőrzése, fenntartása.
– A terület növény- és állattani értékeinek teljes körű feltárása, majd állományaik folyamatos figyelemmel kísérése.
– A természetvédelmi célokkal összhangban lévő turizmus feltételeinek biztosítása.
– A terület természeti és táji értékeinek bemutatása.

2. Természetvédelmi stratégiák

– A terület művelési ágának fenntartása, mindennemű gazdasági célú területhasználati mód tiltása.
– A Tengerszem tó megfelelő vízminőségének biztosítása.
– Invázív fajok terjedésének visszaszorítása.
– Az akác elterjedésének megakadályozása a sarjak megfelelő időben történő kivágásával, szükség esetén vegyszeres kezeléssel.
– A táji értékek megőrzése a tájkép-átalakítással járó tevékenységek korlátozásával.
– Minimális természetvédelmi infrastruktúra kiépítése és fenntartása.

3. Természetvédelmi kezelési módok, korlátozások és tilalmak

3.1. Művelési ághoz nem köthető természetvédelmi kezelési módok, korlátozások és tilalmak

3.1.1. Földtani, felszínalaktani természeti értékek, barlangok védelme
– A földtani feltárás és a bányafalak jó láthatósága érdekében az ott megtelepülő növényzetet szükség esetén szabályozni kell.
– A területen – engedélyezett kutatás keretében végzett gyűjtésen kívül – tilos ásványt, kőzetet gyűjteni.

3.1.2. Élőhelyek kezelése, fenntartása
– A nem őshonos fafajok elterjedését a sarjak eltávolításával, szükség szerint egyedi vegyszeres kezeléssel kell megakadályozni.

3.1.3. Táj- és kultúrtörténeti értékek
– A területen nem végezhető olyan tevékenység, amely a tájkép megváltozását, a korábbi bányászati tevékenység emlékeinek sérülését okozhatja.

3.1.4. Látogatás
– A terület látogatása során tilos letérni a kijelölt turistautakról.
– A területen tilos a táborozás, tüzet gyújtani csak a kijelölt helyen szabad.

3.1.5. Kutatás, vizsgálatok
– Engedélyezett kutatási tevékenység csak a Bükki Nemzeti Park Igazgatósággal (a továbbiakban: igazgatóság) egyeztetett módon végezhető.
– A kutatás eredményeit tartalmazó kutatási jelentés egy példányát át kell adni az igazgatóság részére.

3.1.6. Terület- és földhasználat
– Új utak, közművek létesítése, táborhely kialakítása tilos.
– A területen beépítésre szánt terület nem jelölhető ki, építmény létesítése tilos.
– A területen ipari és bányászati tevékenység – a természetvédelmi kezelési terv jogszabályban történő kihirdetésének időpontja előtt kiadott, érvényes engedéllyel rendelkező szénhidrogén-kutatást és -termelést kivéve – nem folytatható. Érvényes engedéllyel rendelkező bányászati tevékenység csak a területen található földtani és felszínalaktani természeti értékek, valamint bányatörténeti értékek, a bányászat felhagyása után kialakult vizes élőhely, továbbá a területen található védett növény- és állatfajok veszélyeztetése, illetve károsítása nélkül valósítható meg.
– A tóból tilos a vízkivétel.
– A területet a jelenlegi „kivett” művelési ágban kell tartani.
– Vadászati létesítmények elhelyezése tilos a területen.
– Gépjárművel való közlekedés csak a természetvédelmi kezeléssel összefüggésben lehetséges a területen.

A pénzügyminiszter 30/2008. (XII. 10.) PM rendelete

a kötelező gépjármű-felelősségbiztosítás 1991. július 1. előtti rendszere alapján fizetett baleseti kártérítési járadékok emeléséről szóló 2/1997. (I. 31.) PM rendelet, valamint a gépjármű-szavatossági károk 1971. január 1. előtti rendszere alapján fizetett baleseti kártérítési járadékokról szóló 12/1998. (III. 27.) PM rendelet módosításáról

A Magyar Köztársaság 1997. évi költségvetéséről szóló 1996. évi CXXIV. törvény 97. § (4) bekezdésében, valamint a Magyar Köztársaság 1998. évi költségvetéséről szóló 1997. évi CXLVI. törvény 89. § (2) bekezdés *c)* pontjában kapott felhatalmazás alapján, a pénzügyminiszter feladat- és hatásköréről szóló 169/2006. (VII. 28.) Korm. rendelet 1. § *c)* pontjában meghatározott feladatkörömben eljárva a következőket rendelem el:

1. §

A kötelező gépjármű-felelősségbiztosítás 1991. július 1. előtti rendszere alapján fizetett baleseti kártérítési járadékok emeléséről szóló 2/1997. (I. 31.) PM rendelet 1. §-a helyébe a következő rendelkezés lép:

„1. § A gépjárművek kötelező felelősségbiztosítása alapján az 1991. július 1. napja előtt bekövetkezett káreseményekkel kapcsolatban a Magyar Államot terhelő, forintban megállapított keresetpótló baleseti kártérítési járadékok, valamint a forintban megállapított költségpótló baleseti kártérítési járadékok 2009. január 1-jétől a 2008. december 31-én hatályos rendelkezések szerinti összeghez képest 4,5 százalékkal emelkednek.”

2. §

A gépjármű-szavatossági károk 1971. január 1. előtti rendszere alapján fizetett baleseti kártérítési járadékokról szóló 12/1998. (III. 27.) PM rendelet 3. §-a helyébe a következő rendelkezés lép:

„3. § Az 1. §-ban meghatározott keresetpótló baleseti kártérítési járadékok, valamint a költségpótló baleseti kártérítési járadékok 2009. január 1-jétől a 2008. december 31-én hatályos rendelkezések szerinti összeghez képest 4,5 százalékkal emelkednek.”

3. §

(1) Ez a rendelet 2009. január 1-jén lép hatályba, rendelkezéseit a 2009. január hónapra fizetendő baleseti kártérítési járadékra már alkalmazni kell.

(2) E rendelet 2009. február 1-jén hatályát veszti.

Dr. Veres János s. k.,
pénzügyminiszter

VI. Az Alkotmánybíróság határozatai és végzései

Az Alkotmánybíróság 152/2008. (XII. 10.) AB határozata

A MAGYAR KÖZTÁRSASÁG NEVÉBEN!

Az Alkotmánybíróság jogszabály törvényellenességének utólagos vizsgálatára irányuló indítvány tárgyában meghozta a következő

határozatot:

Az Alkotmánybíróság megállapítja, hogy Tarpa Nagyközség Önkormányzatának Képviselő-testületének a köztisztviselők jogállásáról szóló – többször módosított – törvény végrehajtásáról szóló 11/2007. (IX. 12.) sz. rendelet 2. § (1) bekezdése „de rendelkezéseit 2001. január 1. napjától kell alkalmazni” szövegrésze, valamint 2. § (2) bekezdése törvénysértő, ezért azokat megsemmisíti.

A megsemmisítés következtében a rendelet 2. §-a a következő szöveggel marad hatályban: „2. § A jelen rendelet a kihirdetése napján lép hatályba.”

Az Alkotmánybíróság ezt a határozatát a Magyar Közlönyben közzéteszi.

INDOKOLÁS

I.

Az Észak-alföldi Regionális Közigazgatási Hivatal vezetője – miután Tarpa Nagyközség Önkormányzatának Képviselő-testülete a törvényességi észrevételével nem értett egyet – a helyi önkormányzatokról szóló 1990. évi LXV. törvény (a továbbiakban: Ötv.) 99. § (2) bekezdés *a)* pontjában foglalt hatáskörében eljárva az Alkotmánybírósághoz fordult. 2008. június 2-án kelt indítványában Tarpa Nagyközség Önkormányzatának Képviselő-testülete által alkotott, a köztisztviselők jogállásáról szóló – többször módosított – törvény végrehajtásáról szóló 11/2007. (IX. 12.) rendelete (a továbbiakban: Ör.) törvényellenességének megállapítását és megsemmisítését kérte.

A hivatalvezető indítványát az alábbiakkal támasztotta alá:

Az Ör. 1. §-a a Polgármesteri Hivatal középfokú iskolai végzettséggel rendelkező köztisztviselőit egységesen 10%-os illetménykiegészítésben rendeli részesíteni azzal, hogy a 2007. szeptember 12-én hatályba lépő rendelet rendelkezéseit 2001. január 1. napjától kell alkalmazni.

A hivatalvezető hivatkozik arra, hogy a köztisztviselők jogállásáról szóló 1992. évi XXIII. törvény (a továbbiakban: Ktv.) 2003. június 30-ig hatályos 44/A. § (1) és (2) bekezdése alapján illetménykiegészítést a helyi önkormányzat rendeletében csak évente, a tárgyévre vonatkozóan állapíthatott meg, de a községi önkormányzatokat a középiskolai végzettségű köztisztviselők tekintetében nem illette meg ez a jog. 2003. június 30-át követően sem tartotta az Ör.-ben foglaltak alkalmazását magasabb szintű jogszabályokkal összeegyeztethetőnek, mivel szerinte a képviselő-testület az Ör. visszaható hatályú megalkotásával a korábbi költségvetési években teljesített kifizetések jogi alapját teremtette meg utólagosan.

Hivatkozik továbbá az Ör. 2. § (2) bekezdésének törvényellenességére is, amely úgy rendelkezik, hogy „[a] jelen rendelet hatálybalépésével egyidejűleg hatályát veszti minden olyan önkormányzati rendelkezés, amely a jelen rendelettel azonos szabályozást tartalmaz”. Úgy véli ez ellentétes a jogalkotásról szóló 1987. évi XI. törvény

(a továbbiakban: Jat.) 13. §-ával, valamint a jogszabályszerkesztésről szóló 12/1987. (XII. 29.) IM rendelet (a továbbiakban: R.) 7. § (1)–(2) bekezdésével, valamint 9. § (1) bekezdésével.

II.

1. Az Alkotmány indítvánnyal érintett rendelkezései:

„44/A. § (2) A helyi képviselőtestület a feladatkörében rendeletet alkothat, amely nem lehet ellentétes a magasabb szintű jogszabállyal.”

2. Az Ötv. hivatkozott rendelkezése:

„16. § (1) A képviselő-testület a törvény által nem szabályozott helyi társadalmi viszonyok rendezésére, továbbá törvény felhatalmazása alapján, annak végrehajtására önkormányzati rendeletet alkot.”

3. A Ktv. hivatkozott rendelkezése:

3.1. A Ktv. 44/A. §-a hivatkozott rendelkezéseinek 2001. január 1. napjától 2003. június 30. napjáig hatályos szövege:

„44/A. § (2) A helyi önkormányzat – a községi önkormányzat kivételével – az (1) bekezdés szerint rendeletben illetménykiegészítést állapíthat meg egységesen valamennyi középiskolai végzettségű köztisztviselőnek, amelynek mértéke 10%.”

3.2. A Ktv. 44/A. §-a hivatkozott rendelkezéseinek 2003. július 1. napjától 2007. július 14. napjáig hatályos szövege:

„44/A. § (2) A helyi önkormányzat az (1) bekezdés szerint rendeletben illetménykiegészítést állapíthat meg egységesen valamennyi középiskolai végzettségű köztisztviselőnek, amelynek mértéke legfeljebb 10%.”

3.3. A Ktv. 44/A. §-a hivatkozott rendelkezéseinek 2007. július 15. napjától jelenleg is hatályos szövege:

„44/A. § (2) A helyi önkormányzat az (1) bekezdés szerint rendeletben illetménykiegészítést állapíthat meg egységesen valamennyi középiskolai végzettségű köztisztviselőnek, amelynek mértéke legfeljebb 20%.”

4. A Jat. hivatkozott rendelkezése:

„13. § A jogszabály akkor veszti hatályát, ha más jogszabály hatályon kívül helyezi vagy ha a jogszabályban meghatározott határidő lejárt.”

5. Az indítvánnyal érintett Ör. hatályos szövege:

„1. § Tarpa Nagyközség Polgármesteri Hivatala középfokú iskolai végzettséggel rendelkező köztisztviselői egységesen 10, azaz tíz százalékos illetmény kiegészítésben részesülnek.

2. § (1) A jelen rendelet a kihirdetése napján lép hatályba, de rendelkezéseit 2001. január 1. napjától kell alkalmazni.

(2) A jelen rendelet hatálybalépésével egyidejűleg hatályát veszti minden olyan rendelkezés, amely a jelen rendelettel azonos szabályozást tartalmaz.”

III.

Az indítvány megalapozott.

1. A helyi önkormányzatokat az Alkotmány 44/A. § (2) bekezdése, valamint az Ötv. 16. § (1) bekezdésében foglaltak alapján megilleti egyrészt a helyi társadalmi viszonyokat szabályozó, magasabb szintű jogszabállyal nem ellentétes rendeletek alkotásának a joga, másrészt származékos jogalkotási jogkörben törvényi felhatalmazás alapján végrehajtási rendeletek alkotásának a joga.

A Ktv. 44. §-a, valamint 44/A. §-a rendelkezik a közigazgatás államigazgatási és önkormányzati igazgatási alrendszerében foglalkoztatott köztisztviselők illetménykiegészítéséről. A Ktv. hivatkozott rendelkezései a köztisztviselői kör javadalmazását a feladatellátásukban jelentkező eltérésekre tekintettel szabályozzák, figyelembe véve a feladatellátáshoz előírt iskolai végzettség szintjét is. A törvényjavaslat indokolása szerint a Ktv. a helyi önkormányzati autonómiát tiszteletben tartva a képviselő-testület hivatalában foglalkoztatottak illetménykiegészítése szabályozása terén – az illetményrendszer elveit és arányait figyelembe véve – a helyi önkormányzatnak bizonyos mozgásteret enged: az önkormányzat eldöntheti, kíván-e illetménykiegészítést megállapítani, s ha igen, akkor a törvény szabta kereteken belül maradva mennyit. E törvényi felhatalmazás alapján alkotta meg Tarpa Nagyközség Önkormányzatának Képviselő-testülete az Ör.-t, mint a Ktv. 44/A. §-ának végrehajtási rendeletét.

Az Ör. 2. § (1) bekezdése úgy rendelkezik, hogy a rendelet ugyan a kihirdetése napján – 2007. szeptember 12-én – lép hatályba, de rendelkezéseit 2001. január 1. napjától kell alkalmazni.

Így az Alkotmánybíróságnak azt kellett vizsgálnia, hogy a visszaható hatályú jogi szabályozás a jelen esetben alkotmányosnak tekinthető-e.

2. Az Alkotmánybíróság már több határozatában foglalkozott az Alkotmány 2. § (1) bekezdésében rögzített jogállamiság elvével, illetve az ezzel szorosan összefüggő jogbiztonság követelményével, és ehhez kapcsolódva a visszamenőleges hatályú jogi szabályozás tilalmával. Az Alkotmánybíróság a kiszámíthatóság és az előreláthatóság követelményéből vezette le a Jat. 12. § (1) bekezdésében is szereplő alkotmányos jelentőségű rendelkezés, a visszamenőleges hatályú jogi szabályozás tilalmának alkotmányos elvét. [34/1991. (VI. 15.) AB határozat (ABH 1991, 170.); 11/1992. (III. 5.) AB határozat (ABH 1992, 77.); 25/1992. (IV. 30.) AB határozat (ABH 1992, 131.); 28/1992. (IV. 30.) AB határozat; ABH 1992, 155.); 4/1992. (I. 28.) AB határozat (ABH 1992, 332.); 57/1994.

(XI. 17.) AB határozat, ABH 1994, 316.; 8/2005. (III. 31.) AB határozat, ABH 2005, 102, 104.].

A Jat. 12. § (1) bekezdése értelmében „jogszabály a kihirdetését megelőző időre nem állapíthat meg kötelezettséget, és nem nyilváníthat valamely magatartást jogellenessé". A visszamenőleges hatályú jogi szabályozással kapcsolatban kialakított alkotmánybírósági gyakorlat következetes abban a tekintetben, hogy valamely jogszabály akkor minősülhet a visszaható hatályú jogalkotás tilalmába ütközőnek, ha (1) a jogalkotó kötelezettséget megállapító, vagy valamely magatartást jogellenessé nyilvánító jogszabályt visszamenőlegesen – kihirdetését megelőző időre – léptetett hatályba, vagy (2) a hatálybaléptetés nem visszamenőlegesen történt ugyan, de a jogszabály rendelkezéseit – erre irányuló kifejezett rendelkezés alapján – a jogszabály hatálybalépése előtt létrejött jogviszonyokra is alkalmazni kell [7/1992. (I. 30.) AB határozat; ABH 1992, 45, 48.].

A Jat. fent nevezett rendelkezésének az Alkotmány 2. § (1) bekezdésével összefüggésben levezetett értelmezése csak a jogalanyok helyzetét terhesebbé tevő *(ad malam partem)* jogalkotásra vonatkozik. A kizárólag jogot megállapító, jogot kiterjesztő, kötelezettséget enyhítő, vagy más, a jogszabály valamennyi címzettje számára a korábbi jogi szabályozásnál egyértelműen előnyösebb szabályozást előíró jogszabály esetében – feltéve, hogy az így megalkotott jogszabályok egyébként nem alkotmányellenesek, illetve magasabb szintű jogszabályokkal nem ellentétesek – a visszaható hatályú jogalkotás nem alkotmányellenes.

A képviselő-testület által alkotott rendelet a címzettek szempontjából kedvezőnek (favorabilisnak) tekinthető, ezért a visszaható hatályú jogalkotás tilalmába ütközés miatt nem minősíthető alkotmányellenesnek.

3. Az Alkotmánybíróságnak ezért vizsgálnia kellett, hogy az Ör. magasabb szintű jogszabályok előírásaival összeegyeztethető-e, s így ezen az alapon alkotmányos-e. Elsőként azt vizsgálta, hogy a képviselő-testület jogosult lett volna-e az Ör. alkalmazására megjelölt időszak kezdő napján, 2001. január 1-én, ilyen tartalmú jogszabály megalkotására.

A Ktv. 44/A. §-ának 2003. június 30. napjáig hatályos szövege értelmében a községi önkormányzatok rendeletben a felsőfokú iskolai végzettségű köztisztviselőik számára állapíthattak meg az érintett köztisztviselő alapilletményének 10%-át meg nem haladó mértékű illetménykiegészítést a tárgyévre vonatkozóan. Ez a jog a községi önkormányzatokat középfokú végzettségű köztisztviselőik tekintetében nem illette meg. Vagyis az Ör.-ben a rendelet alkalmazására megjelölt kezdő időpontban az önkormányzat képviselő-testülete kizárólag a felsőfokú végzettséggel rendelkező köztisztviselői számára állapíthatott volna meg illetménykiegészítést, azt is 2001. január 1. napjától 2003. június 30. napjáig csak a tárgyévre vonatkozóan.

A Tarpa Nagyközség Önkormányzatának Képviselő-testülete által alkotott Ör. tehát, a 2001. január 1. és 2003. június 30. közötti időszakra vonatkozóan törvényi felhatalmazás hiányában megalkotott, magasabb szintű jogszabállyal ellentétes önkormányzati rendeletnek tekintendő, mivel a hatályos Ktv. szerint érvényesen nem alkothatta volna meg a képviselő-testület az Ör.-t. Erre a Ktv. 44/A. §-a csak 2003. július 1. napjától adott számára felhatalmazást.

Az Alkotmánybíróság megállapította továbbá, hogy jogszabálysértő helyzetet idézett elő az önkormányzat azáltal, hogy korábbi helytelen gyakorlatát, amely abban állt, hogy a polgármesteri hivatal köztisztviselői számára illetménykiegészítést – a Ktv. rendelkezéseitől eltérően – rendeletalkotás nélkül állapított meg, illetőleg, hogy középfokú végzettségű köztisztviselőit 2001. január 1. és 2003. június 30. között illetménykiegészítésben részesítette, az Ör. megalkotásával kívánta korrigálni.

Az Alkotmánybíróság szerint a már lezárt költségvetési évet, illetve éveket, érintő, kifizetési jogcímeket utólagosan létrehozó, a Ktv. változó szabályainak megfelelő kifizetéseket utólagosan legalizáló jogszabályalkotás alkotmánysértő.

A fent leírtak alapján az Alkotmánybíróság megállapította, hogy az Ör. 2. § (1) bekezdésének „de rendelkezéseit 2001. január 1. napjától kell alkalmazni" szövegrésze magasabb szintű jogszabályokkal ellentétes, így az sérti az Alkotmány 44/A. § (2) bekezdését, ezért azt a jelen határozat kihirdetése napjával megsemmisíti.

Az Ör. fent megjelölt szövegrészének megsemmisítése a polgármesteri hivatal középfokú végzettséggel rendelkező köztisztviselői számára már teljesített kifizetéseket – az Alkotmánybíróságról szóló 1989. évi XXXII. törvény 43. § (2) bekezdése alapján – nem érinti.

4. Tarpa Nagyközség Önkormányzatának Képviselő-testülete az Ör.-ben úgy rendelkezett, hogy „a jelen rendelet hatálybalépésével egyidejűleg hatályát veszti minden olyan önkormányzati rendelkezés, amely a jelen rendelettel azonos szabályozást tartalmaz" [Ör. 2. § (2) bekezdés]. A közigazgatási hivatal vezetője szerint ez a szabályozás ellentétes a Jat. 13. §-ában, valamint az R. 9. § (1) bekezdésében foglaltakkal.

Az Alkotmánybíróság megjegyzi, hogy az R.-t 2008. január 1. napjával az egyes jogszabályok és jogszabályi rendelkezések hatályon kívül helyezéséről szóló 2007. évi LXXXII. törvény 1. § (2) bekezdése hatályon kívül helyezte, ezért az Ör. hivatkozott rendelkezése R.-nek való megfelelését nem vizsgálta.

Az Alkotmánybíróság a közigazgatási hivatal által benyújtott iratok alapján megállapította, hogy az önkormányzatnak nem volt az Ör.-rel azonos szabályozást tartalmazó korábbi rendelete, mivel az önkormányzat jogszabálysértő magatartása éppen abban áll, hogy a polgármesteri hivatal középfokú végzettségű köztisztviselőinek korábban már teljesített illetménykiegészítési kifizetések jogi alapját utólag, az Ör. visszamenőleges hatályú megal-

kotásával teremtette meg. Vagyis az Ör. hivatkozott rendelkezése tartalom nélküli.

Mindettől eltekintve azonban az Alkotmánybíróság álláspontja szerint az a jogalkotói gyakorlat, amely a jogszabály megalkotásánál félrevezetően, a jogalkalmazók és a jogkeresők számára nem egyértelműen jelöli meg a hatályon kívül helyezett jogszabályokat, nem elégíti ki az Alkotmány 2. § (1) bekezdésében megfogalmazott jogbiztonság, illetve az ahhoz szorosan kapcsolódó normavilágosság követelményét.

„A jogbiztonság megköveteli ugyanis, hogy mind a jogalkalmazó, mind pedig az állampolgár mindenkor ismerhesse a hatályos jogot. Nem elfogadható, ha valamely rendelkezés hatályos szövegét csak a teljes hatályos joganyag sokrétű egybevetése alapján lehet megállapítani” [11/1994. (III. 2.) AB határozat, ABH 1994, 399, 401.].

A fenti indokok alapján az Alkotmánybíróság az Ör. 2. § (2) bekezdését is alkotmányellenesnek találta, ezért megsemmisítette.

Az Alkotmánybíróság a jelen határozat Magyar Közlönyben történő közzétételét az Alkotmánybíróságról szóló 1989. évi XXXII. törvény 41. §-a alapján rendelte el.

Dr. Balogh Elemér s. k., alkotmánybíró — *Dr. Bragyova András* s. k., előadó alkotmánybíró

Dr. Trócsányi László s. k., alkotmánybíró

Alkotmánybírósági ügyszám: 653/H/2008.

VIII. Az Országgyűlés, a köztársasági elnök, a Kormány és a Kormány tagjainak határozatai

A Kormány határozatai

A Kormány 1079/2008. (XII. 10.) Korm. határozata

az elektronikus egészségbiztosítási kártya bevezetéséről

A Kormány a „Biztonság és Partnerség: feladatok az egészségügyben 2010-ig” programban meghatározott, az egészségügyben alkalmazandó egységes ágazati azonosító eszköz kialakításával és bevezetésével összefüggő célok teljesítése érdekében az alábbi feladatokat, felelősöket és határidőket határozza meg:

1. Az egészségügyi ágazatban az egységes ágazati azonosítás céljára elektronikus egészségbiztosítási kártyát (a továbbiakban: e-TAJ kártya) kell bevezetni.

2. Az e-TAJ kártya kialakításának alapvető célja az egészségügyi ellátás folyamatainak és a biztosítási-finanszírozási folyamatoknak az eddigieknél magasabb szintű integrált kezelése, valamint az elektronikus távoli közigazgatási szolgáltatásokhoz való hozzáférés lehetőségének és az ehhez szükséges technikai, szervezeti és jogszabályi feltételeknek a megteremtése. Az e-TAJ kártyának ki kell váltania a jelenlegi társadalombiztosítási igazolványt, az európai egészségbiztosítási kártyát, valamint a közgyógyellátási igazolványt; továbbá műszakilag alkalmasnak kell lennie arra, hogy a kártyatulajdonos kezdeményezésére az okmányirodákban olyan tanúsítványt helyezzenek el rajta, amely lehetővé teszi az elektronikus államigazgatási és közigazgatási rendszerek távolról történő használatát. E feladatok megvalósításának része és feltétele az egészségügy szereplőinek – orvosok, szakdolgozók és biztosítottak – megbízható elektronikus azonosítása, amelyet az e-TAJ kártya bevezetésével, valamint a kártya kiadását és biztonságos működtetését biztosító infrastruktúra és adatbázisok felépítésével kell megteremteni.

3. A Kormány az e-TAJ kártya rendszerének tervezésére és bevezetésére elrendeli kiemelt projekt indítását és projektszervezet létrehozását az Országos Egészségbiztosítási Pénztár (OEP) projektgazdasága alatt. A projektet az egészségügyi miniszter, az infokommunikációért felelős kormánybiztos, valamint a pénzügyminiszter együttesen irányítja. Az első szakasz budapesti megvalósítására való tekintettel a Kormány felkéri a Fővárosi Önkormányzat egészségügyi feladatokért felelős főpolgármester-helyettesét a budapesti bevezetésben és a projekt irányításában való részvételre. Az ágazatok közötti koordináció az infokommunikációért felelős kormánybiztos feladata.

4. Az európai uniós források felhasználása érdekében az OEP, a Közigazgatási és Elektronikus Közszolgáltatások Központi Hivatala és a Fővárosi Önkormányzat által kijelölt konzorciumi tag részvételével, konzorciumként pályázik az európai uniós forrásokra.

5. Az európai uniós források hatékony felhasználása érdekében az e-TAJ kártya rendszer kialakításához alkalmas operatív programok forrásainak koordinált felhasználását a Nemzeti Fejlesztési Ügynökség Irányító Hatóságai biztosítják. A létrejövő egészségügyi rendszerek fenntartható működését az Egészségbiztosítási Alapból, a köz-

igazgatási célú rendszerek működését a működtető intézmények költségvetéséből kell biztosítani.

Felelős: egészségügyi miniszter
infokommunikációért felelős kormánybiztos
nemzeti fejlesztési és gazdasági miniszter

Határidő: az előkészítés megkezdésére: azonnal
az 1. szakaszra (fővárosi bevezetés): 2010. január 1.
a 2. szakaszra (országos bevezetés): 2011. december 31.

6. Az egyes kiemelt projekt-javaslatok akciótervi nevesítésének jóváhagyásáról szóló 1095/2007. (XII. 5.) Korm. határozat 6. pontja hatályát veszti. A Kopint-Datorg Zrt. a „Közigazgatási Informatikai közmű – Elektronikus azonosító rendszer bevezetése” című projekt keretében köteles biztosítani a projekthez szükséges hitelesítés-szolgáltató (CA) megvalósítását, illetve a tanúsítványokhoz szükséges kapacitást.

Felelős: az infokommunikációért felelős kormánybiztos

Határidő: 2009. december 31.

Gyurcsány Ferenc s. k.,
miniszterelnök

A Magyar Közlönyt szerkeszti a Miniszterelnöki Hivatal, a Szerkesztőbizottság közreműködésével. A Szerkesztőbizottság elnöke: dr. Petrétei József. A szerkesztésért felelős: dr. Tordai Csaba. Budapest V., Kossuth tér 1–3.
Kiadja a Magyar Közlöny Lap- és Könyvkiadó. Felelős kiadó: dr. Kodela László elnök-vezérigazgató.
Budapest VIII., Somogyi Béla u. 6., www.mhk.hu. Telefon: 266-9290.
A papír alapon terjesztett Magyar Közlöny a kormányzati portálon közzétett hiteles elektronikus dokumentum oldalhű másolata.

Előfizetésben megrendelhető a Magyar Közlöny Lap- és Könyvkiadónál
Budapest VIII., Somogyi Béla u. 6., 1394 Budapest 62. Pf. 357, vagy faxon 318-6668.
Előfizetésben terjeszti a Magyar Közlöny Lap- és Könyvkiadó a FAMA ZRt. közreműködésével.
Telefon: 235-4554, 266-9290/240, 241 mellék. Terjesztés: tel.: 317-9999, 266-9290/245 mellék.
Példányonként megvásárolható a Budapest VII., Rákóczi út 30. (bejárat a Dohány u. és Nyár u. sarkán) szám alatti Közlöny Centrumban (tel.: 321-5971, fax: 321-5275, e-mail: kozlonycentrum@mhk.hu), illetve megrendelhető a kiadó ügyfélszolgálatán (fax: 318-6668, 338-4746, e-mail: kozlonybolt@mhk.hu) vagy a www.mhk.hu/kozlonybolt internetcímen.
2008. évi éves előfizetési díj: 121 212 Ft. Egy példány ára: 250 Ft 16 oldal terjedelemig, utána +8 oldalanként +215 Ft.

HU ISSN 0076—2407

08.3691 – Nyomja a Magyar Közlöny Lap- és Könyvkiadó Lajosmizsei Nyomdája. Felelős vezető: Burján Norbert igazgató.

Előfizetési bankszámlaszám: MKB Bank 10300002–20377199–70213285