MAGYAR KÖZLÖNY

167. szám

MAGYARORSZÁG HIVATALOS LAPJA
2012. december 12., szerda

Tartalomjegyzék

2012. évi CXCV. törvény	A Nemzetközi Vasúti Árufuvarozásról szóló Megállapodás (SzMGSz) és Mellékletei 2012. évi módosításának kihirdetéséről	27703
349/2012. (XII. 12.) Korm. rendelet	Egyes szakosított szociális és gyermekvédelmi szakellátási intézmények állami átvételének részletes szabályairól és egyes kormányrendeletek módosításáról	27793
350/2012. (XII. 12.) Korm. rendelet	A foglalkozás-egészségügyi szolgálatról szóló 89/1995. (VII. 14.) Korm. rendelet, valamint a térítési díj ellenében igénybe vehető egyes egészségügyi szolgáltatások térítési díjáról szóló 284/1997. (XII. 23.) Korm. rendelet közfoglalkoztatással összefüggő módosításáról	27822
351/2012. (XII. 12.) Korm. rendelet	A Kormányzati Ellenőrzési Hivatalról szóló 355/2011. (XII. 30.) Korm. rendelet, továbbá az államháztartásról szóló törvény végrehajtásáról szóló 368/2011. (XII. 31.) Korm. rendelet módosításáról	27824
28/2012. (XII. 12.) PSZÁF rendelet	A hitelintézetek és a befektetési vállalkozások által a Pénzügyi Szervezetek Állami Felügyelete részére szolgáltatandó javadalmazási adatok köréről	27825
64/2012. (XII. 12.) BM rendelet	Az Országgyűlési Őrség egyenruha-ellátásra jogosult hivatásos állományának ruházati és öltözködési szabályzatáról	27834
48/2012. (XII. 12.) EMMI rendelet	A pedagógiai-szakmai szolgáltatásokról, a pedagógiai-szakmai szolgáltatásokat ellátó intézményekről és a pedagógiai-szakmai szolgáltatásokban való közreműködés feltételeiről	27850
126/2012. (XII. 12.) VM rendelet	Az Európai Mezőgazdasági Vidékfejlesztési Alapból finanszírozott egyes vidékfejlesztési tárgyú miniszteri rendeletek módosításáról	27866
127/2012. (XII. 12.) VM rendelet	Az egyes ebtenyésztéssel és eb-egészségüggyel összefüggő miniszteri rendeletek módosításáról	27872
87/2012. (XII. 12.) OGY határozat	Népi kezdeményezésről	27875
88/2012. (XII. 12.) OGY határozat	A magyarországi németek elhurcolásának emléknapjáról	27875
89/2012. (XII. 12.) OGY határozat	Egyházkénti elismerés elutasításáról	27876
90/2012. (XII. 12.) OGY határozat	Az agrárgazdaság 2011. évi helyzetéről szóló jelentés elfogadásáról	27876

Tartalomjegyzék

1573/2012. (XII. 12.) Korm. határozat	Magyarország és a Nemzetközi Bűnügyi Rendőrség Szervezete között a Magyarországon megrendezésre kerülő 42. Európai Regionális Konferencia kapcsán a Nemzetközi Bűnügyi Rendőrség Szervezete (Interpol) kiváltságairól és mentességeiről szóló Megállapodás szövegének végleges megállapítására adott felhatalmazásról	27876
1574/2012. (XII. 12.) Korm. határozat	A TESCO-GLOBAL Zrt. magyarországi nagybefektetővel való stratégiai megállapodás megkötéséről	27877
1575/2012. (XII. 12.) Korm. határozat	Az IBM Magyarországi Kft. és a Stadler Trains Magyarország Kft. magyarországi nagybefektetőkkel való stratégiai megállapodás megkötéséről	27877
1576/2012. (XII. 12.) Korm. határozat	A GE Hungary Kft. és a National Instruments Hungary Kft. magyarországi nagybefektetőkkel való stratégiai megállapodás megkötéséről	27878
1577/2012. (XII. 12.) Korm. határozat	A 2011. évi kötelezettségvállalással nem terhelt maradványok felhasználásáról	27878
1578/2012. (XII. 12.) Korm. határozat	A 2011. évi előirányzat-maradványok felhasználásáról	27880
1579/2012. (XII. 12.) Korm. határozat	Az egyrészről az Európai Unió és tagállamai, másrészről Izrael Állam közötti euromediterrán légiközlekedési megállapodás szövegének végleges megállapítására adott felhatalmazásról	27880
143/2012. (XII. 12.) ME határozat	Magyarország Kormánya és a Szlovák Köztársaság Kormánya között a dunai vízlépcsőre vonatkozó, a hágai Nemzetközi Bíróság ítéletével összhangban álló szerződés létrehozására adott felhatalmazásról	27880
144/2012. (XII. 12.) ME határozat	A Magyar Köztársaság Kormánya és a Szlovén Köztársaság Kormánya között a repülő és légvédelmi szakterületeken történő katonai együttműködésről szóló, Muraszombaton, 1996. július 10-én aláírt Megállapodás módosítására adott felhatalmazásról	27881

II. Törvények

2012. évi CXCV. törvény a Nemzetközi Vasúti Árufuvarozásról szóló Megállapodás (SzMGSz) és Mellékletei 2012. évi módosításának kihirdetéséről*

[A Nemzetközi Vasúti Árufuvarozásról szóló Megállapodás (SzMGSz) és Mellékletei 2012. évi módosításai Magyarország vonatkozásában 2012. július 1-jén léptek nemzetközi jogilag hatályba.]

1. § Az Országgyűlés a Nemzetközi Vasúti Árufuvarozásról szóló Megállapodás (SzMGSz) és Mellékletei módosításokkal és kiegészítésekkel egységes szerkezetben történő kihirdetéséről szóló 2011. évi XXXVII. törvénnyel kihirdetett, a Nemzetközi Vasúti Árufuvarozásról szóló Megállapodás (a továbbiakban: SzMGSz) és az SzMGSz 4., 12.5., 12.6., 14., 19. és 22. mellékletei módosításait e törvénnyel kihirdeti.

2. § (1) Az SzMGSz 2012. évi módosításának hiteles orosz nyelvű szövegét és annak hivatalos magyar nyelvű fordítását az 1. melléklet tartalmazza.

(2) Az SzMGSz 4. számú melléklete 2012. évi módosításának hiteles orosz nyelvű szövegét és annak hivatalos magyar nyelvű fordítását a 2. melléklet tartalmazza.

(3) Az SzMGSz 12.5. számú melléklete 2012. évi módosításának hiteles orosz nyelvű szövegét és annak hivatalos magyar nyelvű fordítását a 3. melléklet tartalmazza.

(4) Az SzMGSz 12.6. számú melléklete 2012. évi módosításának hiteles orosz nyelvű szövegét és annak hivatalos magyar nyelvű fordítását a 4. melléklet tartalmazza.

(5) Az SzMGSz 14. számú melléklete 2012. évi módosításának hiteles orosz nyelvű szövegét és annak hivatalos magyar nyelvű fordítását, valamint az SzMGSz 14. számú mellékletének új, 11. Fejezetének hiteles orosz nyelvű szövegét és annak hivatalos magyar nyevű fordítását az 5. melléklet tartalmazza.

(6) Az SzMGSz 19. számú melléklete 2012. évi módosításának hiteles orosz nyelvű szövegét és annak hivatalos magyar nyelvű fordítását a 6. melléklet tartalmazza.

(7) Az SzMGSz 22. számú melléklete 2012. évi módosításának hiteles orosz nyelvű szövegét és annak hivatalos magyar nyelvű fordítását a 7. melléklet tartalmazza.

3. § (1) Ez a törvény a kihirdetését követő napon lép hatályba.

(2) E törvény végrehajtásához szükséges intézkedésekről a közlekedésért felelős miniszter gondoskodik.

Áder János s. k.,
köztársasági elnök

Kövér László s. k.,
az Országgyűlés elnöke

* A törvényt az Országgyűlés a 2012. december 3-i ülésnapján fogadta el.

1. melléklet a 2012. évi CXCV. törvényhez

Az SzMGSz 2012. évi módosításának hiteles orosz nyelvű szövege és annak hivatalos magyar nyelvű fordítása

1. Абзац 2 параграфа 3 статьи 8 изложить в редакции:
«Нагрузка от оси вагона на рельсы при перевозках по железным дорогам колеи 1520 мм не должна превышать 23,5 т.»

2. Преамбулу и подпункт 1 § 4 статьи 9 СМГС изложить в редакции:
«§ 4. Погрузка, размещение и крепление грузов на станции отправления, перегрузки производится:

1) в крытых вагонах колеи 1435 мм и 1000 мм, в изотермических вагонах и вагонах-цистернах – в соответствии с внутренними правилами, действующими на железной дороге погрузки; в крытых вагонах универсального назначения колеи 1520 мм – в соответствии с Правилами размещения и крепления грузов в вагонах и контейнерах (Приложение 14);».

3. Параграф 5 статьи 13 изложить в редакции:
«§ 5. Если в пути следования по причинам, не зависящим от железной дороги, окажется необходимым перегрузить груз из одного в один или более вагонов той же ширины колеи, то железные дороги, по которым перевозится груз после перегрузки, имеют право исчислять провозные платежи за груз, перегруженный в каждый вагон, как за самостоятельную отправку; кроме того, взимается плата за перегрузку груза. Если такая перегрузка в пути следования вызвана причинами, зависящими от железной дороги, то плата за перегрузку груза не взыскивается, а провозные платежи исчисляются как за одну отправку по тому вагону, в который груз был погружен на станции отправления.»

4. Параграф 6 статьи 13 СМГС изложить в редакции:
«§ 6. За перегрузку грузов в вагон другой ширины колеи или перестановку тележек вагонов на пограничной станции дополнительные сборы (включая расходы железной дороги, связанные с предоставлением приспособлений и материалов для крепления перегружаемого груза: стоек, проволоки, гвоздей, прокладок и т.п.) исчисляются по тарифам, применяемым для таких перевозок железной дорогой, производящей перегрузку.

5. Параграф 3 статьи 15 изложить в редакции:
«§ 3. При перевозке грузов в соответствии с пунктом 2 § 2 статьи 3 сборы за перегрузку груза в вагоны другой ширины колеи или перестановку вагонов на тележки другой ширины колеи на пограничной станции взимаются:
1) в случае выполнения этих работ железной дорогой отправления - с отправителя или в соответствии с действующими на железной дороге отправления внутренними правилами;
2) в случае выполнения этих работ железной дорогой назначения - с получателя или в соответствии с действующими на железной дороге назначения внутренними правилами;

3) в случае выполнения этих работ транзитной железной дорогой - с отправителя, получателя или плательщика (экспедиторской организации, фрахтового агента и др.), в зависимости от того, кто из них производит оплату провозных платежей по транзитной железной дороге, осуществляющей перегрузку (в соответствии с пунктами 3 и 4 § 1 настоящей статьи).».

1.A 8. cikk 3. paragrafus 2. bekezdését a következő szöveggel kell helyettesíteni:
«Az 1520 mm nyomközű vasutakon végzett fuvarozásnál a vasúti kocsi tengelyterhelése legfeljebb 23,5 tonna lehet.»

2. Az SzMGSz 9. cikk 4. §-ának bevezetését és 1. alpontját a következő szöveggel kell helyettesíteni:
«§ 4. Az árunak a feladási, átrakási állomáson történő berakása, elhelyezése és rögzítése a következők szerint történhet:
1. az 1435 mm és 1000 mm nyomtávolságú fedett kocsiban, hűtőkocsiban és tartálykocsiban végzett fuvarozásnál - a berakást végző vasúton érvényes belföldi szabályozás szerint; az 1520 mm nyomtávolságú általános rendeltetésű fedett kocsiban végzett fuvarozásnál - az áruknak vasúti teherkocsiba és konténerbe történő berakásáról és az áruk biztosításáról szóló Szabályzat (14. számú melléklet) szerint;»

3.A 13. cikk 5. paragrafusát a következő szöveggel kell helyettesíteni:
«§ 5. Amennyiben út közben a vasúttól független ok miatt szükségessé válik az árunak egy vasúti kocsiból egy vagy több azonos nyomközű vasúti kocsiba való átrakása, akkor azok a vasutak, amelyeken az árut az átrakást követően fuvarozzák, jogosultak a fuvarköltségeket valamennyi vasúti kocsiba berakott áru után önálló küldeményként felszámítani; ezenkívül az áru átrakásáért is díjat számítanak fel. Ha ez az útközbeni átrakás a vasúttól függő ok miatt történik, az átrakásért díj nem számítható fel, a fuvarköltségeket pedig úgy kell felszámítani, mint ha az árut egy küldeményként abban a vasúti kocsiban fuvaroznák, amelybe azt a feladási állomáson berakták.».

4. Az SZMGSZ 13. cikk 6. paragrafusát a következő szöveggel kell helyettesíteni:
«§ 6. A küldeménynek a határállomásokon más nyomközű vasúti kocsiba végzett átrakásáért vagy a vasúti kocsi forgóvázainak kicseréléséért a vasút mellékdíjakat számít fel (beleértve a vasút által rendelkezésre bocsátott és az átrakott áru rögzítését szolgáló felszerelések és anyagok - rakoncák, huzalok, szegek, alátétek stb. - költségeit is) az átrakást végző vasút által az ilyen fuvarozásokhoz alkalmazott díjszabás szerint.».

5. A 15. cikk 3. paragrafusát a következő szöveggel kell helyettesíteni:

«§ 3. Az árunak a 3. cikk 2. §-ának 2. pontja szerint végzett fuvarozásánál a határállomásokon másik nyomközű vasúti kocsiba történő átrakás vagy a forgóalvázak másik nyomközű forgóalvázakra való cseréjének díjait a következők szerint kell beszedni:
1. amennyiben ezeket a munkákat a feladási vasút végzi – a feladótól vagy a feladási vasúton érvényes belső szabályozásnak megfelelően;
2. amennyiben ezeket a munkákat a rendeltetési vasút végzi – az átvevőtől vagy a rendeltetési vasúton érvényes belső szabályozásnak megfelelően;
3. amennyiben ezeket a munkákat átmeneti vasút végzi – a feladótól, az átvevőtől vagy költségviselőtől (szállítmányozótól, bérmentesítési ügynöktől stb.) aszerint, hogy az átrakást végző átmeneti vasúton ezeket a költségeket melyikük fizeti (a jelen cikk 1. §-ának 3. és 4. pontjaiban foglaltaknak megfelelően).».

2. melléklet a 2012. évi CXCV. törvényhez

Az SzMGSz 4. számú melléklete 2012. évi módosításának hiteles orosz nyelvű szövege és annak hivatalos magyar nyelvű fordítása

В Приложении 4 к СМГС в § 5 исключить слово «вагон-ледник», в § 9 исключить слово «вагоны-ледники», исключить текст параграфов 14 и 16 , номера зарезервировать.

Az SZMGSZ 4. számú mellékletének 5. §-ából törölni kell a „jeges-hűtő," szavakat, 9. §-ából a „jeges hűtőkocsikat," szavakat, illetve a melléklet 14. és 16. paragrafusainak szövegét, fenntartva azok számozását.

3. melléklet a 2012. évi CXCV. törvényhez

Az SzMGSz 12.5. számú melléklete 2012. évi módosításának hiteles orosz nyelvű szövege és annak hivatalos magyar nyelvű fordítása

1. Последний абзац пояснений по заполнению графы 4 Приложения 12.5 изложить в редакции:

«В эту графу отправитель вносит отметки при перевозке грузов на/с припортовых станций, а также через станции, на которых происходит переотправка грузов другим видом транспорта или прием груза к железнодорожной перевозке после перевозки другим видом транспорта: «Для вывоза_____(указывается вид транспорта) транспортом в_____ (указывается страна назначения)» - согласно Приложению 12.6, «Ввезен _____ (указывается вид транспорта) транспортом из_____(указывается страна первоначального отправления)» - согласно Приложению 12.6.»

2. В пояснениях по заполнению графы 11 «Наименование груза» Приложения 12.5 к СМГС абзац 4 дополнить новым предложением в следующей редакции:

«При перевозке грузов разных наименований указываются наименование и код каждого груза.»

3. В пояснения по заполнению графы 12 «Число мест» Приложения 12.5 к СМГС включить новый абзац 2 в следующей редакции:

«При перевозке грузов разных наименований указывается количество мест груза каждого наименования.».

4. Пояснения по заполнению графы 13 «Масса (в кг) определена отправителем» Приложения 12.5 к СМГС дополнить новым вторым абзацем в следующей редакции:

«При перевозке грузов разных наименований указывается масса груза каждого наименования и общая масса брутто в отправке.»

1. A 12.5. számú Mellékletben a 4. rovatra vonatkozó kitöltési magyarázat utolsó bekezdését a következő szöveggel kell helyettesíteni:

«A feladó ebbe a rovatba jegyezheti be a következő szöveget kikötői állomásra vagy állomásról végzett, valamint olyan állomáson keresztül történő fuvarozás esetén, amelyen az áru más szállítási módra kerül újrafeladásra, illetve más szállítási ágazat által végzett fuvarozást követően veszik fel azt vasúti fuvarozásra: „____ (fel kell tüntetni a szállítási ágazatot) úton végzett továbbfuvarozásra ____-ba (fel kell tüntetni a rendeltetési országot) – a 12.6. számú mellékletnek megfelelően” vagy „___ úton (fel kell tüntetni a szállítási ágazatot) érkezett ___ -ból (fel kell tüntetni az eredeti feladási országot) – a 12.6. számú mellékletnek megfelelően”.»

2. Az SZMGSZ 12.5. számú Mellékletben a 11. «Az áru megnevezése» rovatra vonatkozó kitöltési magyarázat 4. bekezdését a következő szövegű új mondattal kell kiegészíteni:

«Különböző megnevezésű áruk fuvarozása esetén valamennyi áru megnevezését és kódszámát is fel kell tüntetni.».

3. Az SZMGSZ 12.5. számú Mellékletben a 12. «Darabszám» rovatra vonatkozó kitöltési magyarázathoz a következő szövegű új 2. bekezdést kell felvenni:

«Különböző megnevezésű áruk fuvarozása esetén valamennyi árumegnevezéshez fel kell tüntetni a darabszámot is.».

4. Az SZMGSZ 12.5. számú Mellékletben a 13. «Az áru tömegét (kg-ban) megállapította a feladó» rovatra vonatkozó kitöltési magyarázatot a következő szövegű új második bekezdéssel kell kiegészíteni:
«Különböző megnevezésű áruk fuvarozása esetén valamennyi árumegnevezéshez fel kell tüntetni annak tömegét, illetve a küldemény bruttó összes tömegét is.».

4. melléklet a 2012. évi CXCV. törvényhez

Az SzMGSz 12.6. számú melléklete 2012. évi módosításának hiteles orosz nyelvű szövege és annak hivatalos magyar nyelvű fordítása

1.В приложении 12.6. пункт 9.1 изложить в редакции:

«**9.1**. Перевозка грузов **из страны, в которой применяется СМГС, в Афганистан транзитом по железным дорогам Республики Узбекистан** оформляется накладной СМГС до станций:

9.1.1. Термез или Термез-Порт (УТИ), где производится перегрузка грузов на автомобильный транспорт.

В графе 8 «Станция и дорога назначения» накладной СМГС отправитель указывает в качестве станции назначения одну из перечисленных станций.

В графе 5 «Получатель, почтовый адрес» накладной СМГС отправитель указывает получателя или в качестве получателя экспедитора на этой станции.

В графе 4 «Особые заявления отправителя» накладной СМГС отправитель указывает «Для вывоза автомобильным транспортом в Афганистан».

В графе 6 «Отметки, необязательные для железной дороги» отправитель указывает «Для … (указывается получатель в Афганистане и его почтовый адрес)»;

9.1.2. Галаба (УТИ), откуда производится дальнейшая перевозка груза в Афганистан железнодорожным транспортом.

В графе 5 «Получатель, почтовый адрес» накладной СМГС отправитель указывает получателя груза в Афганистане и его почтовый адрес.

В графе 8 «Станция и дорога назначения» накладной СМГС отправитель указывает станцию Галаба (код 736403) и сокращенное наименование железных дорог Республики Узбекистан (УТИ). В этой же графе отправитель указывает «Для дальнейшей перевозки на станцию … (указывается станция и железная дорога окончательного назначения)».

2. В пункте 9.2 Приложения 12.6 заменить наименование станций: Гаравути (747107) на Бурёбоф (747107), Колхозабад (746903) на Джалолиддини Руми (746903).

3. В пункте 9.2 Приложения 12.6 включить слова «Куляб (748805)» после слов «Джалолиддини Руми (746903),».

1. A 12.6. számú Melléklet 9.1. pontját a következő szöveggel kell helyettesíteni:

«9.1. Az árufuvarozást **SZMGSZ-t alkalmazó országokból Afganisztánba, az Üzbég Köztársaság vasútjain átmenetben** SZMGSZ fuvarlevéllel kell végezni a következő állomásokig:

9.1.1.Termez vagy Termez-Port (UTI) állomásig, ahol az árukat közúti fuvareszközbe rakják át.

Az SZMGSZ fuvarlevél 8. «Rendeltetési vasút és állomás» rovatába a feladó rendeltetési állomásként a felsorolt állomások egyikét köteles feltüntetni.

Az SZMGSZ fuvarlevél 5. «Az átvevő neve, postacíme» rovatába a feladó az átvevőt vagy átvevőként az erre az állomásra telepített szállítmányozót tüntetheti fel.

Az SZMGSZ fuvarlevél 4. «A feladó különleges nyilatkozatai» rovatába a feladó köteles a következő szöveget bejegyezni: «Közúton történő továbbfuvarozásra Afganisztánba / Для вывоза автомобильным транспортом в Афганистан».

Az SZMGSZ fuvarlevél 6. «A vasútra nem kötelező bejegyzések» rovatában a feladó a «..... részére / Для .....» (az afganisztáni átvevőt és annak postai címét kell bejegyezni) szöveget tünteti fel.
9.1.2. Galaba (UTI) állomásig, ahonnan a továbbfuvarozást Afganisztánba vasúton végzik.
Az SZMGSZ fuvarlevél 5. «Az átvevő neve, postacíme» rovatában a feladó az afganisztáni átvevőt és annak postai címét tünteti fel.
Az SZMGSZ fuvarlevél 8. «Rendeltetési vasút és állomás» rovatában a feladó Galaba (kódja: 736403) állomást és az Üzbég Köztársaság vasútjainak rövidített megnevezését (UTI) köteles feltüntetni. Ugyanebbe a rovatba a feladó bejegyzi a következő szöveget is: «Továbbfuvarozásra …. állomásra / Для дальнейшей перевозки на станцию …» (a végleges rendeltetési állomást és vasutat kell bejegyezni)».

2. A 12.6. számú Melléklet 9.2. pontjában Garavuti (747107) állomás megnevezését Buröbof (747107) megnevezéssel, Kolhozabad (746903) állomás megnevezését Djaloliddini Rumi (746903) megnevezéssel kell helyettesíteni.

3. A 12.6. számú Melléklet 9.2. pontjába a «Djaloliddini Rumi (746903)» szavak után fel kell venni a «Kuljab (748805)» szavakat.

5. melléklet a 2012. évi CXCV. törvényhez

Az SzMGSz 14. számú melléklete 2012. évi módosításának hiteles orosz nyelvű szövege és annak hivatalos magyar nyelvű fordítása

1. В главу 1:

1.1. После пункта 9.19 включить пункт 9.19а в следующей редакции:

«9.19а. Допускается замена увязок из проволоки тросовыми увязками, изготавливаемыми в соответствии с положениями пункта 9.17а.».

1.2. Во втором абзаце пункта 13.4 исключить слова «и в крытых вагонах».

2. В главу 9:

2.1. В пункте 1.3 после слов «крупнотоннажных контейнеров длиной 20 футов массой брутто более 24 т, крупнотоннажных контейнеров длиной» дополнить словами: «30 футов,».

2.2. Таблицу 2 изложить в новой редакции:

Таблица 2

Обозначение типа контейнера	длина		ширина	высота
	мм	фут	мм	мм
1EEE	13716	45*	2438	2896
1EE				2591
1AAA	12192	40*	2438	2896
1AA				2591
1A				2438
1AX				<2438
1BBB	9125	30*	2438	2896
1BB				2591
1B				2438
1BX				<2438
1CC	6058	20*	2438	2591
1C				2438
1CX				<2438

* – условное значение длины.

2.3. Пункт 3.5: после слов «– контейнеры длиной 20 футов (рисунки 10 – 13)» дополнить словами «– один контейнер длиной 30 футов (рисунок 13-1);».

2.4. После рисунка 13 включить рисунок 13-1:

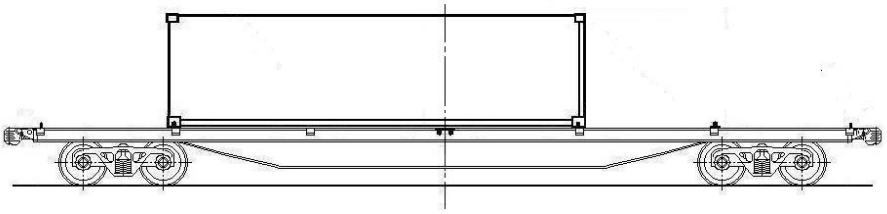

Рисунок 13-1 – Размещение контейнера длиной 30 футов на платформе для крупнотоннажных контейнеров базой 13900 мм, 14400 мм, 14720 мм

2.5. В таблице 16.3 исключить сноску «*» в трёх местах. Сноску «*» к таблице 16.3 заменить примечанием в редакции:
«Примечание. Для платформы модели 13-7024 Крюковского вагоностроительного завода (код предприятия 27) максимальная масса брутто контейнеров на платформе не должна превышать 50 т.».
2.6. Таблицу 28.3 дополнить примечанием в редакции:
«Примечание. Для платформы модели 13-7024 Крюковского вагоностроительного завода (код предприятия 27) максимальная масса брутто контейнеров-цистерн на платформе не должна превышать 50 т.».

1.Az 1. Fejezetben:
1.1. A 9.19. pont után a következő szövegű 9.19.a pontot kell felvenni:
«9.19.a Megengedett a huzalból készített lekötések helyettesítése sodrony-lekötéssel, amelyet a 9.17.a pont rendelkezései szerint kell elkészíteni.».
1.2. A 13.4. pont második bekezdéséből törölni kell az «és a fedett kocsikba» szavakat.
2. A 9. Fejezetben:
2.1. Az 1.3. pontban «a 20 láb hosszúságú, 24 tonnánál nagyobb bruttó tömegű nagykonténerek, a 40 láb és 45 láb hosszúságú» szövegben a «40 láb» szavak elé fel kell venni a «30 láb,» szavakat.
2.2. A 2. táblázatot a következő táblázattal kell helyettesíteni:

2. táblázat

A konténer típusának jelölése	hosszúsága		szélessége	magassága
	mm	láb	mm	mm
1EEE	13716	45*	2438	2896
1EE				2591
1AAA	12192	40*	2438	2896
1AA				2591
1A				2438
1AX				<2438
1BBB	9125	30*	2438	2896
1BB				2591
1B				2438
1BX				<2438
1CC	6058	20*	2438	2591
1C				2438
1CX				<2438

* – a hosszúság egyezményes értéke.

2.3. A 3.5. pontba: a «-20 láb hosszúságú konténerek (10 – 13. ábrák)» szöveg után fel kell venni a következő szavakat: «-egy darab 30 láb hosszúságú konténer (13-1. ábra);».
2.4. A 13. ábra után fel kell venni a 13-1. ábrát:

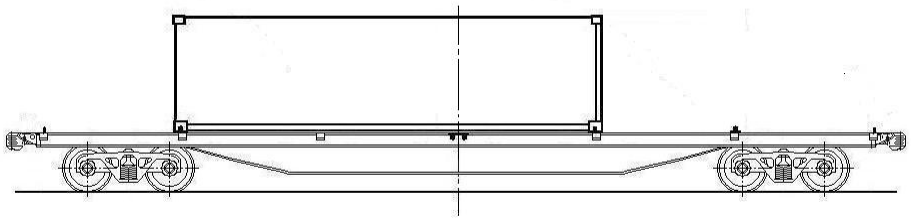

13-1. ábra – A 30 láb hosszúságú konténer elhelyezése a 13900 mm, 14400 mm, 14720 mm forgócsap távolságú, nagykonténerek szállítására rendelt pőrekocsikon

2.5. A 16.3. táblázatból három helyen törölni kell a «*» lábjegyzetet. A 16.3. táblázat «*» lábjegyzetét a következő szövegű megjegyzéssel kell helyettesíteni:

«Megjegyzés. A Krjukovi Vagongyárban (a gyártó kódja – 27.) gyártott 13-7024. típusú pőrekocsikon a konténerek legnagyobb bruttó tömege nem lehet több 50 tonnánál.».

2.6. A 28.3. táblázatot ki kell egészíteni a következő szövegű megjegyzéssel:

«Megjegyzés. A Krjukovi Vagongyárban (a gyártó kódja – 27.) gyártott 13-7024. típusú pőrekocsikon a tank-konténerek legnagyobb bruttó tömege nem lehet több 50 tonnánál.».

Az SzMGSz 14. számú mellékletének új, 11. fejezetének hivatalos orosz nyelvű szövege és annak hivatalos magyar nyevű fordítása

Глава 11
РАЗМЕЩЕНИЕ И КРЕПЛЕНИЕ ГРУЗОВ В КРЫТЫХ ВАГОНАХ

1. Общие положения

1.1. Настоящая глава устанавливает принципы размещения и крепления грузов в крытых вагонах универсального назначения, в изотермических вагонах, в вагонах, переоборудованных из рефрижераторных вагонов.

1.2. Технические характеристики основных моделей крытых вагонов универсального назначения приведены в приложении 1 к настоящей главе.

1.3. Для крепления грузов применяют средства крепления в соответствии с положениями главы 1 настоящих Правил, а также пневмооболочки (airbags, надувные пакеты), стяжные ремни, стропы текстильные ленточные.

Пневмооболочки состоят из наружной оболочки, внутреннего пакета и клапана для наполнения пневмооболочки воздухом. Каждая пневмооболочка должна иметь маркировку, включающую ее обозначение, идентификационный номер, значение рабочего давления пакета, необходимые технические характеристики (например, размеры, величину допускаемого размера зазора, который может быть заполнен пневмооболочкой), информацию по применению (в виде пиктограмм). Пневмооболочки должны соответствовать требованиям по стойкости к воздействию климатических факторов: температуры окружающей среды – от минус 60°С до плюс 50° С и относительной влажности воздуха 100% при 15° С.

1.4. Общий центр тяжести груза должен располагаться на линии пересечения продольной и поперечной плоскостей симметрии вагона. Если данное требование по объективным причинам невыполнимо, допускается смещение общего центра тяжести груза относительно продольной и поперечной плоскостей симметрии вагона, которое не должно превышать величин, установленных главой 1 настоящих Правил.

1.5. При размещении в вагоне грузов различной массы несколькими ярусами грузы большей массы размещают в нижнем, а грузы меньшей массы – в верхнем ярусе.

Если грузы верхнего яруса могут повредить или нарушить упаковку грузов нижнего яруса, между ярусами устанавливают прокладочный материал.

1.6. Для крепления груза в вагоне используют только те элементы конструкции вагона, которые предназначены для установки средств крепления, например: скобы или отверстия на балках несъемного оборудования вагона (рисунок 1), деревянный настил пола. Не допускается крепить средства крепления груза к стенам, дверным коробкам, деталям несъемного оборудования вагона гвоздями, скобами, болтами и др., а также приваривать крепёжные устройства к элементам конструкции вагона.

Допускается крепить гвоздями к дверным коробкам вагона доски ограждения дверного проема.

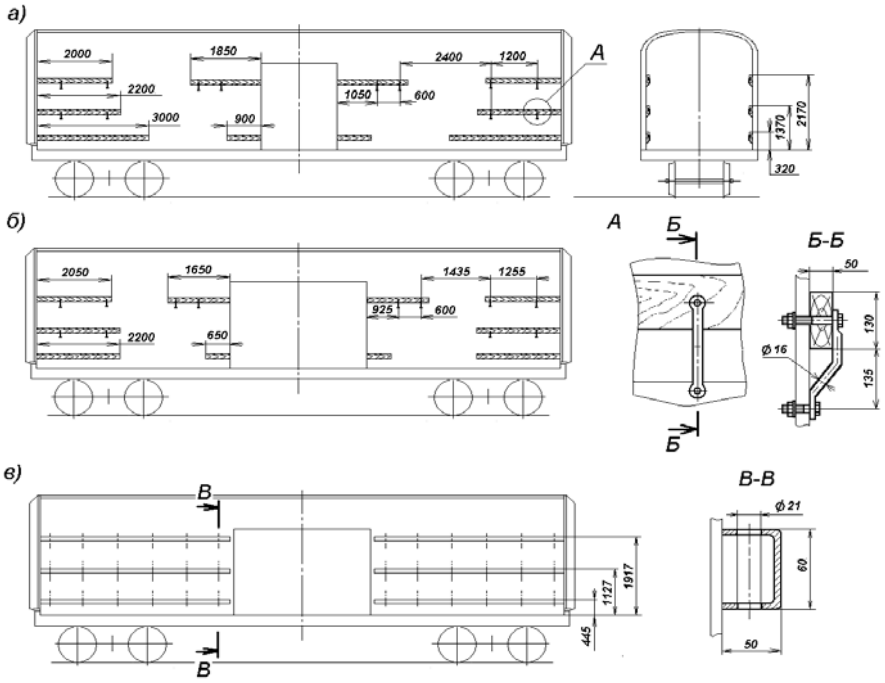

Рисунок 1 – Примеры размещения крепежных устройств на балках в вагонах с несъемным оборудованием:
а – скобы на деревянных балках вагона с обычным дверным проемом; б – скобы на деревянных балках вагона с уширенным дверным проемом; в – отверстия в металлических балках вагона

1.7. Если торцевые стены вагона при перевозке могут быть повреждены острыми или выступающими кромками груза, их ограждают на высоту погрузки деревянными щитами.

Щит ограждения (рисунок 2) изготавливают из досок или горбыля толщиной не менее 40 мм. Щит состоит из четырех вертикальных досок (стоек) и необходимого количества горизонтальных досок. Длина горизонтальных досок должна быть равной ширине вагона. Высота щита по верхней горизонтальной доске должна быть не менее высоты погрузки груза у торцевой стены. Промежутки между горизонтальными досками щита должны быть не более ширины доски и не более высоты отдельных мест груза.

Доски щита скрепляют между собой гвоздями длиной не менее 80 мм по два в каждое соединение. Щит устанавливают стойками к торцевой стене вагона.

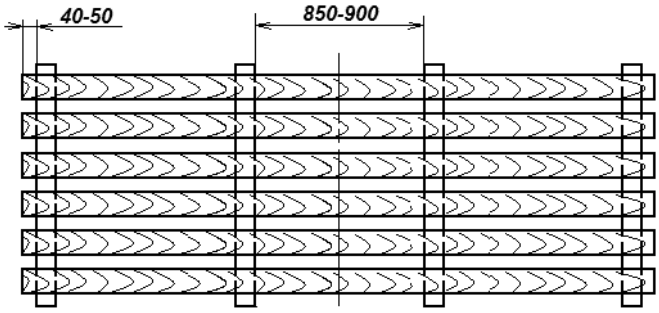

Рисунок 2 – Щит ограждения

Допускается вместо щита для ограждения торцевых стен вагона использовать единицы (места) груза, располагаемые длиной вдоль торцевой стены по всей ширине вагона на высоту погрузки.

1.8. Для защиты груза от повреждения выступающими элементами вагона в необходимых случаях применяют прокладочные материалы.

1.9. Груз размещают в междверном пространстве вагона таким образом, чтобы обеспечивалась возможность установки ограждения дверей.

Двери крытого вагона ограждают досками сечением не менее 40х150 мм (рисунок 3). Доски устанавливают не менее одной на уровне не ниже середины каждого яруса груза.

В вагоне, имеющем деревянные бруски в стойках дверного проема, а также в вагоне с уширенными дверными проемами, имеющими деревянные бруски во внутренней фиксируемой створке двери, доски прибивают к этим брускам гвоздями длиной не менее 80 мм по два в каждое соединение. При наличии специальных скоб концы досок вставляют в эти скобы.

В вагоне с уширенными дверными проемами, не имеющими деревянных брусков, устанавливают щиты, перекрывающие проем наружной створки. Щит состоит из двух вертикальных досок (стоек) и горизонтальных досок по количеству ярусов, но не менее двух. Одну стойку щита устанавливают за стойкой дверного проема, вторую – за вертикальным профилем каркаса внутренней фиксируемой створки дверей с опорой вверху на горизонтальный профиль дверного проема.

Допускается устанавливать щит, перекрывающий весь дверной проем. В этом случае стойки щита располагают за стойками дверного проема.

Допускается ограждать двери вагона многооборотными устройствами.

Допускается не ограждать двери вагона, если:

– груз не размещён в междверном пространстве;

– места груза, размещенные в междверном пространстве вагона, перекрывают ширину дверного проёма;

– длина груза, размещаемого вдоль боковых стен вагона, в междверном пространстве составляет менее половины длины места груза;

– груз, размещённый в междверном пространстве, закреплён от смещения и опрокидывания в поперечном направлении.

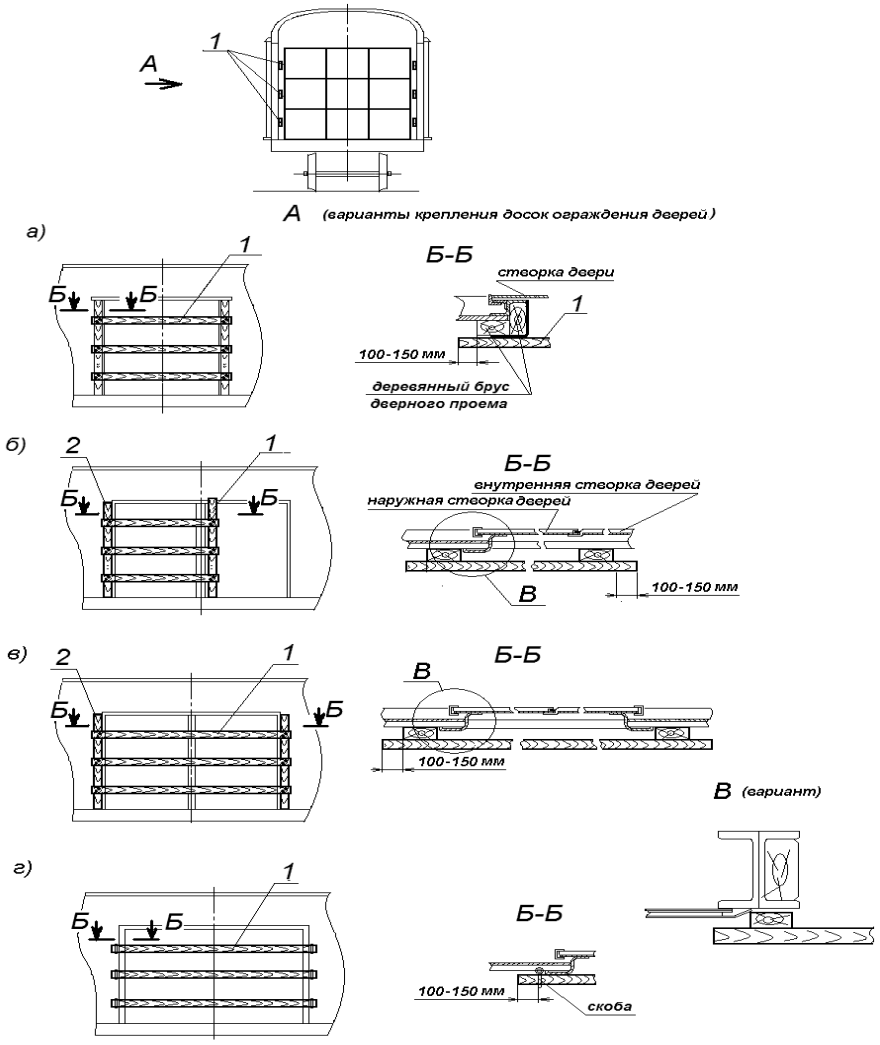

Рисунок 3 – Варианты ограждения дверей
1 – горизонтальная доска; 2 – стойка

1.10. Принципы размещения и крепления грузов, приведенные в настоящей главе, применяются при определении способа размещения и крепления конкретного груза, исходя из его параметров и свойств.

1.11. Размещение и крепление непакетированных круглого леса и пиломатериалов в крытых вагонах универсального назначения данной главой не предусматривается.

2. Подготовка вагонов к погрузке

2.1. Погрузка груза должна производиться в вагоны, очищенные от остатков ранее перевозимого груза, средств крепления, мусора, грязи. Боковые и верхние загрузочные люки, печные разделки крытых вагонов должны быть закрыты изнутри вагона на запорные устройства.

Незаваренные верхние загрузочные люки в зависимости от их конструкции должны быть дополнительно закреплены изнутри вагона:

– деревянным бруском сечением не менее 40х40 мм длиной не менее 600 мм, который посередине притягивают к потолку проволокой диаметром не менее 4 мм, пропускаемой через корпус запорного устройства, расположенного на крышке люка, концы которой скручивают между собой не менее чем в три оборота (рисунок 4а);

– проволокой диаметром не менее 4 мм, которую закрепляют за запорные устройства люка, расположенные на потолке вагона и крышке люка (рисунок 4б).

Концы проволоки увязки люков загибают вверх.

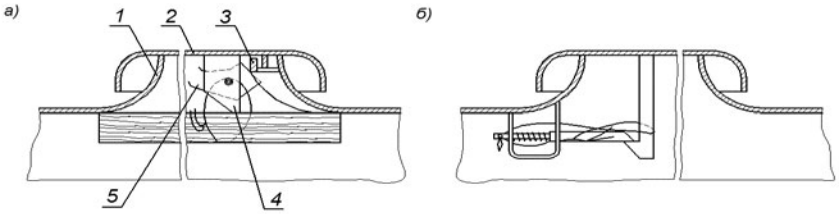

Рисунок 4 – Увязка верхних загрузочных люков

1 – горловина люка; 2 – крышка люка; 3 – зуб запорного устройства;

4 – кронштейн запорного устройства; 5 – защелка запорного устройства

Конструктивные зазоры кузова крытого вагона, которые могут явиться причиной повреждения или потери груза, должны быть заделаны изнутри вагона. Способ заделки зазоров должен обеспечивать сохранность вагона, возможность восстановления исходного работоспособного состояния вагона после перевозки груза и не должен вносить изменений в конструкцию вагона.

2.2. При перевозке скоропортящихся грузов в крытых вагонах с вентилированием боковые люки вагона открывают и проем люка закрывают изнутри вагона металлической решеткой, а при отсутствии в вагоне металлической решетки – крышки закрепляют в полуоткрытом положении проволокой диаметром 4 – 6 мм с установкой деревянных брусков (рисунок 5).

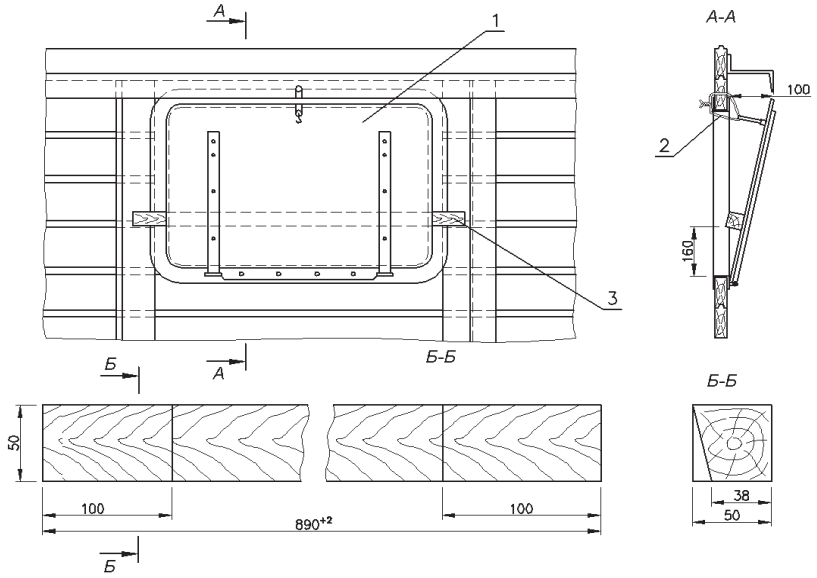

Рисунок 5 – Закрепление крышки бокового люка крытого вагона при вентилировании

1 – крышка люка; 2 – проволочная увязка; 3 – брусок

Для закрепления крышки люка в обшивке вагона над люком просверливают отверстие диаметром 5 – 6 мм. Через это отверстие и кольцо крышки люка продевают проволоку, концы которой скручивают между собой внутри вагона не менее трех раз. Отклонение верхней кромки крышки люка от стены вагона должно быть не более 100 мм (рисунок 5, вид А-А).

2.3. При перевозке грузов, требующих подготовки крытых вагонов в противопожарном отношении, кузов вагона не должен иметь щелей. Плотность кузова проверяется изнутри вагона при закрытых люках и дверях.

Конструктивные зазоры в местах соединения крыши с обшивкой стен (при их наличии), в дверных и люковых проемах должны быть заделаны изнутри вагона способом, предусмотренным условиями перевозок конкретного груза, например, бумагой мешочной или крафт-оберточной на жидком стекле или стеклотканью на клеевой основе, рубероидом, плотным картоном и т.п. Использование монтажной пены запрещается.

Для заделки зазоров бумагой на жидком стекле применяют бумагу мешочную или крафт-оберточную плотностью не менее 60 г/м^2. Жидкое стекло (клей силикатный – силикат натрия технический, огнестойкое соединение) наносят на всю поверхность одной стороны приклеиваемой бумаги. Нанесение жидкого стекла непосредственно на поверхность кузова вагона с применением бумаги, не смазанной жидким стеклом, запрещается. Поверхность вагона, на которую наклеивают бумагу, предварительно очищают от пыли.

Зазоры в местах соединения крыши с обшивкой боковых и торцевых стен заклеивают полосами бумаги шириной 150 мм симметрично по отношению к зазору по всей его длине с выходом за его границы не менее чем на 50 мм. При заклеивании зазоров составными полосами их концы в местах соединения должны накладываться один на другой на 50-100 мм.

Боковые люки закрывают на закидки, которые дополнительно закрепляют проволокой. Лист бумаги размером 500x800 мм, покрытый с одной стороны жидким стеклом, накладывают на боковой люк изнутри вагона и приклеивают к обшивке стены (рисунок 6).

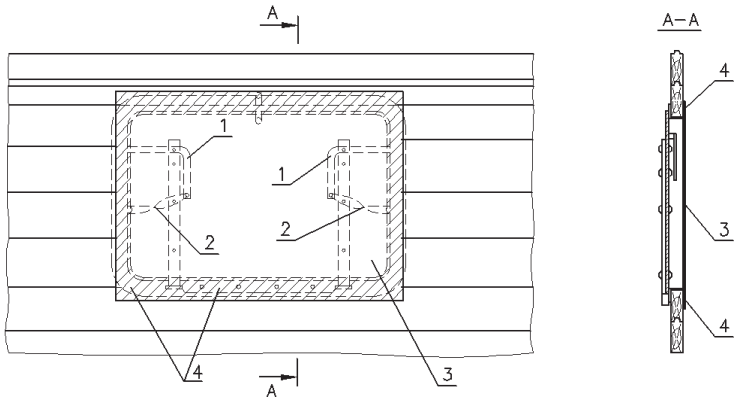

Рисунок 6 – Заделка бокового люка бумагой
1 – закидка люка; 2 – проволочная увязка; 3 – бумага;
4 – место приклеивания бумаги (заштриховано)

У печных разделок проверяют плотность прилегания крышки и скобы. Лист бумаги размером 700x700 мм, покрытый с одной стороны жидким стеклом, приклеивают к изоляционному кожуху каркаса печной разделки (рисунок 7).

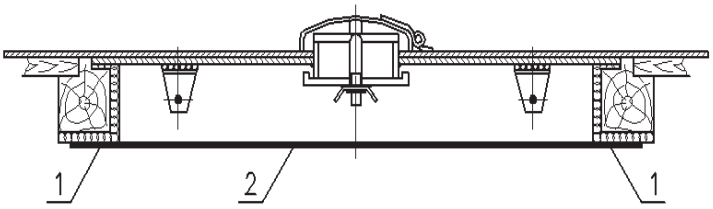

Рисунок 7 – Заделка печной разделки бумагой
1 – место приклеивания; 2 – бумага

Не используемую для погрузки дверь вагона закрывают, запирают дверной накладкой и фиксируют снаружи деревянными клиньями. Зазоры между дверью и рамой дверного проема, полом заклеивают изнутри вагона полосами бумаги шириной 150 мм по всему периметру дверного проема.

Зазоры в дверном проеме двери вагона, используемой для погрузки, после окончания погрузки заделывают бумажными полосами с валиками следующим образом. На бумажную полосу шириной 200 мм с одного края вдоль полосы на ширину 50 мм наносят жидкое стекло, затем полоса складывается вдвое без перегиба и края склеиваются так, чтобы в средней части полосы образовался валик. Полосы с валиками промазывают жидким стеклом с одной стороны склеенного края на ширину 50 мм и приклеивают к вертикальным стойкам дверного проема, верхнему брусу дверного проема и полу вагона так, чтобы полосы на всю ширину валика выступали за наружную раму дверного проема (рисунок 8). В местах соединения края валиков вставляют один в другой на 30-50 мм для исключения разрывов. После приклеивания валиков на них наносится жидкое стекло. Затем дверь вагона осторожно закрывают, чтобы не повредить (не смять) валики, которые должны плотно прилегать к двери. Дверь фиксируют деревянными клиньями.

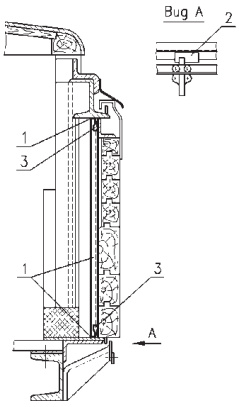

Рисунок 8 – Заделка зазоров двери вагона, используемой для погрузки, бумагой
1 – место приклеивания; 2 – деревянный клин; 3 – валик из бумаги

Для заделки зазоров в крытых вагонах стеклотканью используют стеклоткань любых марок неразреженной структуры и клеевые составы, отвечающие требованиям пожарной безопасности.

Поверхность вагона, на которую наклеивают стеклоткань, очищают от пыли.

Зазоры в местах соединения крыши с обшивкой боковых и торцевых стен (при их наличии), боковые люки, печную разделку заклеивают изнутри вагона стеклотканью так же, как и бумагой.

Двери вагона фиксируют снаружи деревянными клиньями. Зазоры в дверном проеме устраняют полосами стеклоткани шириной 200-250 мм, которые приклеивают:

– в месте соединения вертикальных стоек дверного проема со створкой двери (рисунок 9);

– в месте соединения пола со створкой двери и порогом дверного проема (рисунок 10);

– в месте соединения створки двери с направляющим рельсом (рисунок 11).

Заделка зазора между створками двери (рисунок 12) осуществляется наклеиванием полос стеклоткани шириной 150-200 мм по всей длине зазора.

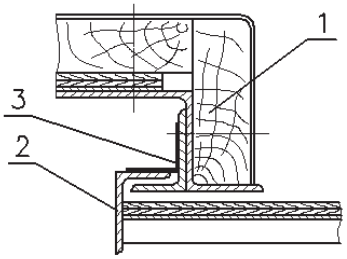

Рисунок 9 – Заделка зазоров между вертикальными стойками дверного проема и створкой двери
1 – стойка дверного проёма; 2 – створка двери; 3 – стеклоткань

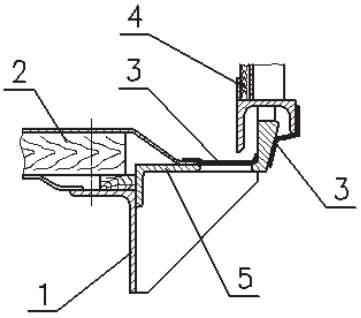

Рисунок 10 – Заделка зазора в месте соединения пола со створкой двери и порогом дверного проема
1 – продольная балка рамы вагона; 2 – пол; 3 – стеклоткань; 4 – створка двери; 5 – порог дверного проема

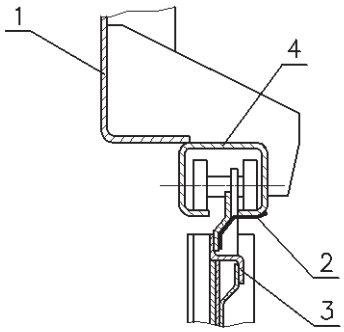

Рисунок 11 – Заделка зазора в месте соединения створки двери с направляющим рельсом
1 – балка боковой стены над дверным проемом; 2 – стеклоткань; 3 – створка двери; 4 – направляющий рельс

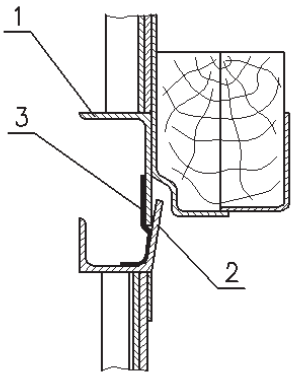

Рисунок 12 – Заделка зазора между створками двери
1 – створка двери с брусом левая; 2 – створка двери правая; 3 – стеклоткань

2.4. При установке печей в крытом вагоне расстояние между печью и грузом, личными вещами проводников, запасами топлива должно быть не менее 1 м.

Груз должен быть закреплен от сдвига к печи.

В вагоне устанавливают только чугунные печи на твердом топливе. Опоры чугунной печи должны обеспечивать ее устойчивое положение. Место установки печи на полу вагона изолируется кровельной сталью по листовому асбесту толщиной не менее 10 мм. Поддонный лист кровельной стали изготавливается в виде противеня с высотой бортиков не менее 15 мм и крепится к полу вагона. Печь устанавливается так, чтобы ось отверстия дымовой трубы в крышевой разделке совпадала по вертикали с осью отверстия крышки чугунной печи, а изолированный участок пола выступал за очертания печи перед топкой на 500 мм и с остальных сторон – на 250 мм. Дымовая труба выводится через печную разделку в крыше вагона. Дымовая труба должна оканчиваться искрогасительным колпачком и выводится выше крыши на 300 – 400 мм (в зависимости от габарита подвижного состава).

3. Размещение и крепление грузов в крытых вагонах универсального назначения

3.1. Размещение и крепление непакетированных грузов в таре ящичного типа (деревянные, полимерные ящики, коробки из гофрированного или плоского склеенного картона, ящичные поддоны и др., далее – ящики), а также порожних ящиков и пакетов порожних ящиков, грузов, сформированных в транспортные пакеты (далее – пакеты), кроме цветных металлов.

3.1.1. Ящики размещают несколькими ярусами по высоте по всей длине и ширине вагона (рисунок 13). Количество ярусов груза в вагоне определяют, исходя из механических свойств тары.

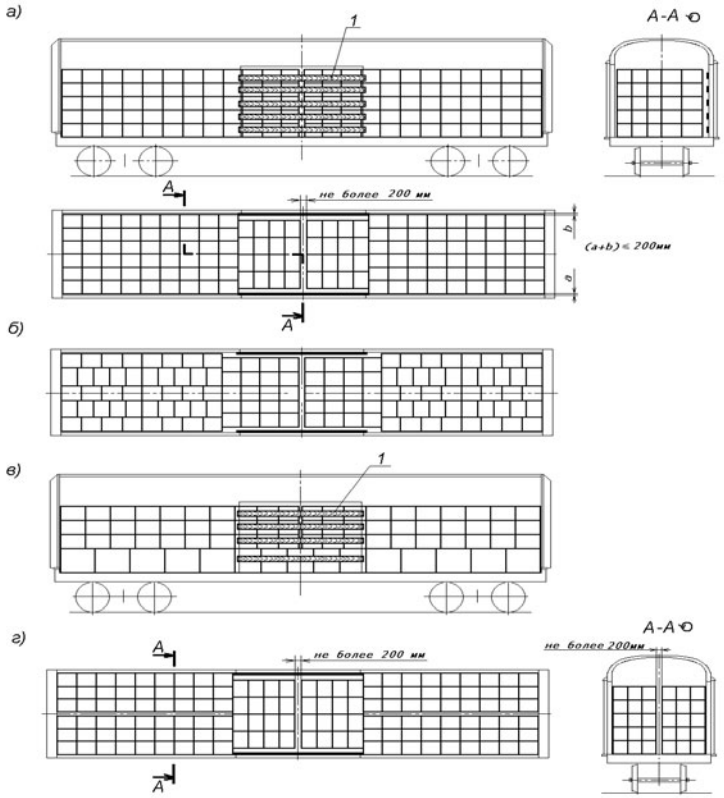

Рисунок 13 – Примеры размещения непакетированных грузов в таре ящичного типа
1 – доска ограждения дверей

Ящики размещают двумя штабелями от торцевых стен к междверному пространству вплотную к торцевым стенам вагона и друг к другу в один или несколько ярусов по высоте.

В каждом ярусе ящики размещают таким образом, чтобы зазоры между ящиками и продольными стенами вагона были минимальными (рисунок 13а).

Для обеспечения минимальных зазоров между ящиками в продольном и поперечном направлениях в ярусах допускается комбинировать расположение ящиков длинной стороной вдоль и поперек вагона (рисунок 13б), если такое расположение допускается по условиям прочности ящиков.

Допускается размещать в одном вагоне ящики различных размеров. В этом случае в

каждом ярусе штабеля размещают ящики одной высоты (рисунок 13в).

Допускается укладывать между ярусами прокладочные материалы.

Допускается в торцевых частях вагона размещать ящики двумя равными по ширине штабелями вплотную к боковым стенам (рисунок 13 г). В этом случае при необходимости боковые стены ограждают прокладочными материалами.

Ограждение дверей производят с учетом положений пункта 1.9 настоящей главы.

Если зазор между штабелями в середине вагона не превышает 200 мм, крепление ящиков в продольном направлении не производят.

Крепление в поперечном направлении не производят, если суммарный зазор между ящиками и боковыми стенами (при размещении штабеля симметрично относительно продольной плоскости симметрии вагона) или зазор между ящиками посередине вагона (при размещении их вплотную к боковым стенам) не превышает 200 мм.

При размещении бутылок с жидкостями, упакованных в обрешетки, между ярусами укладывают прокладочные материалы, а при наличии зазоров между штабелями в продольном направлении, зазоров между штабелями и боковыми стенами вагона независимо от величины зазоров устанавливают крепление.

3.1.2. Пакеты размещают в вагоне двумя штабелями от торцевых стен к междверному пространству вплотную к торцевым стенам вагона и друг к другу в один или несколько ярусов по высоте (рисунок 14).

Если суммарный зазор по ширине вагона между пакетами, пакетами и боковыми стенами, не превышает 200 мм, пакеты размещают вплотную друг к другу симметрично продольной плоскости симметрии вагона (рисунок 14а).

Если суммарный зазор составляет 200 – 400 мм, пакеты размещают следующим образом: в рядах у торцевых стен пакеты устанавливают вплотную к боковым стенам вагона, во вторых от торцевых стен рядах пакеты размещают вплотную друг к другу. Далее ряды чередуют (рисунок 14б). При таком размещении допускается крепление пакетов в поперечном направлении не производить.

Для уменьшения зазоров по длине вагона один или несколько рядов пакетов размещают длинной стороной вдоль вагона (рисунок 14в).

Допускается размещать в вагоне пакеты различной высоты (рисунок 14г).

Если зазор между штабелями в середине вагона не превышает 300 мм, допускается не производить крепление пакетов в продольном направлении.

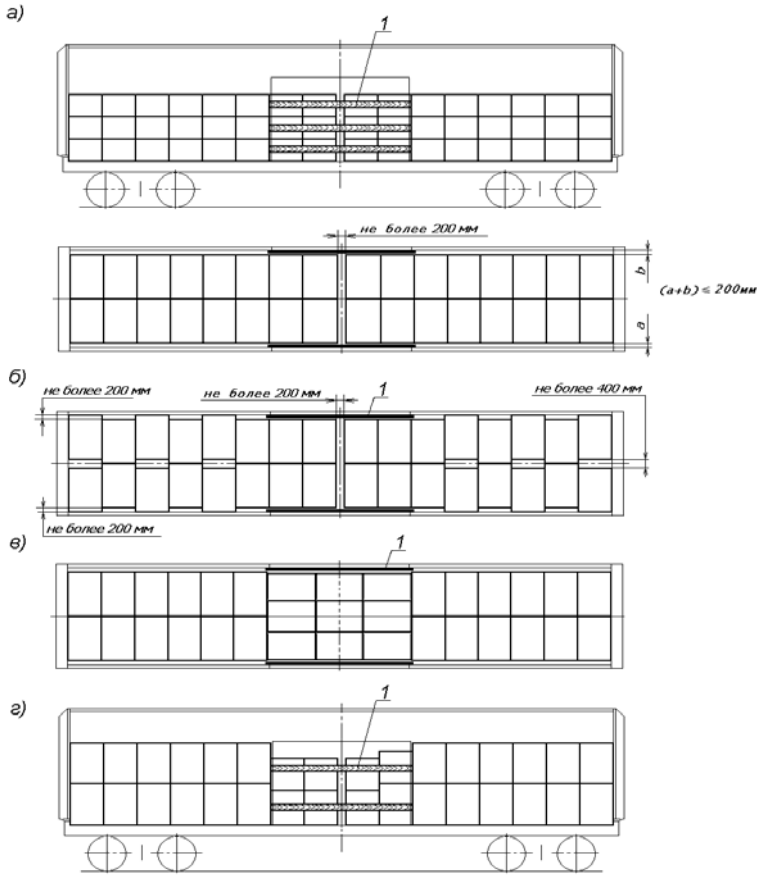

Рисунок 14 – Примеры размещения пакетов
1 – доска ограждения дверей

3.1.3. Если при размещении ящиков, пакетов в одном или нескольких ярусах зазоры вдоль или (и) поперек вагона превышают величины, указанные в пунктах 3.1.1 и 3.1.2, ящики, пакеты закрепляют от смещения в продольном или (и) поперечном направлениях (рисунки 15, 17, 18).

3.1.4. Крепление ящиков, пакетов в продольном направлении производят распорными рамами (рисунки 15а, 15б, 15д, 15е, 15ж), распорными конструкциями (рисунки 15в, 15г, 15и, 15к) или пневмооболочками (рисунок 17).

Длина распорных брусков распорных рам или распорных конструкций не должна превышать 2500 мм – для брусков, закрепленных к деревянному полу (не менее двух гвоздей на каждые 0,5 м длины бруска), 1700 мм – для брусков, не закрепленных к полу.

Для крепления ящиков, пакетов неполного верхнего яруса допускается использовать ящики, пакеты нижележащего яруса, которые устанавливают на подкладки, прокладки (рисунки 15д, 15л), или ящики, пакеты большей высоты (рисунок 15е). Возможность такого крепления определяется по условиям прочности ящиков, пакетов и средств пакетирования.

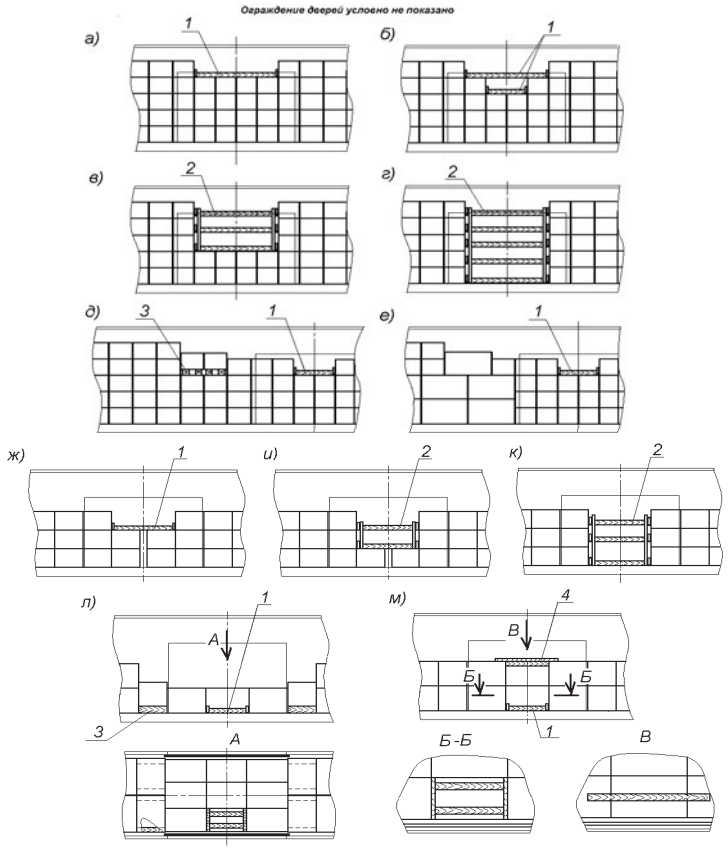

Рисунок 15 – Примеры крепления ящиков, пакетов в продольном направлении
1 – распорная рама; 2 – распорная конструкция; 3 – подкладка;
4 – накладка-распорка

Если в одном из поперечных рядов в междверном пространстве размещают меньшее количество пакетов, чем в соседних, в зазор устанавливают: при одноярусном размещении – распорную раму (рисунок 15л), при двухъярусном размещении – распорную раму в нижнем ярусе и накладку-распорку в верхнем ярусе (рисунок 15м).

Распорные рамы (рисунок 16а) выполняют из упорных досок сечением не менее 40х100 мм длиной не менее ширины яруса и распорных брусков. Распорные конструкции (рисунки 16б, 16в) выполняют из стоек и опорных брусков сечением не менее 40х100 мм, упорных досок сечением не менее 40х100 мм, а также распорных брусков. Упорные доски и распорные бруски в распорных конструкциях устанавливают напротив каждого закрепляемого яруса.

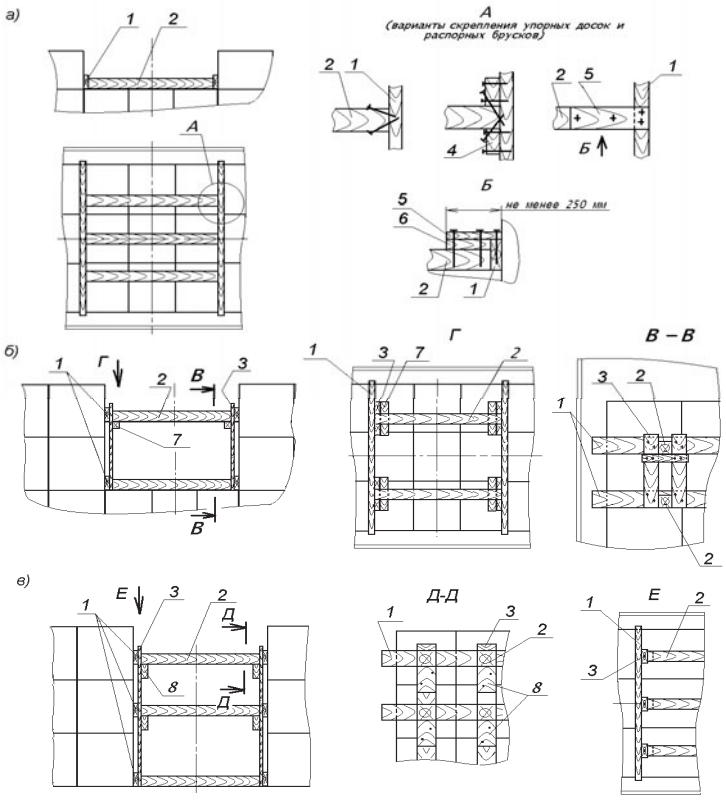

Рисунок 16 – Распорная рама, распорная конструкция
1 – упорная доска; 2 – распорный брусок; 3 – стойка; 4 – брусок;
5 – накладка; 6 – доска; 7, 8 – опорные бруски

Упорные доски скрепляют с распорными брусками гвоздями диаметром не менее 5 мм, остальные элементы – гвоздями диаметром не менее 4 мм, не менее двух в каждое соединение. Если толщина упорных досок составляет более 80 мм, допускается скреплять их с распорными брусками строительными скобами из прутка диаметром 8 мм.

Количество распорных брусков распорной рамы и распорной конструкции для крепления в продольном направлении определяют по таблице 1 в зависимости от их сечения и массы закрепляемой группы ящиков, пакетов. Если крепление производят в соответствии со схемами, приведенными на рисунке 15д, 15е, в расчет принимается суммарная масса группы ящиков, пакетов двух верхних ярусов. Если масса групп ящиков верхних ярусов не одинакова, в расчет принимается масса более тяжёлой группы ящиков, пакетов.

Таблица 1

Сечение распорного бруска, мм	Масса группы ящиков, пакетов, т		
	до 5 вкл.	свыше 5 до 10 вкл.	свыше 10 до 15 вкл.
50 x 100	3	5	7
80 x 100	2	3	5
100 x 100	2	3	4

Примечания:

1. При применении брусков, имеющих сечение, отличающееся от приведенных в таблице, количество брусков определяют как для брусков с ближайшими меньшими размерами сечения.

2. Количество распорных брусков определяют в зависимости от массы более тяжёлой группы ящиков, пакетов.

В распорных рамах с двумя распорными брусками их располагают на расстоянии от концов упорной доски, равном приблизительно 1/4 длины упорной доски, в остальных случаях – на равном расстоянии от концов упорной доски и между распорными брусками.

Между ящиками и упорными досками допускается устанавливать прокладочный материал.

3.1.5. Крепление ящиков, пакетов в продольном направлении с использованием пневмооболочек (рисунок 17) производят в следующем порядке.

Пневмоболочки помещают в зазор между штабелями (группами) ящиков, пакетов на высоте от пола вагона 100 – 200 мм и заполняют воздухом до рабочего давления в соответствии с инструкцией изготовителя. Размеры пневмооболочек подбирают таким образом, чтобы после установки контактная поверхность пневмооболочек перекрывала не менее половины площади каждого ящика и не менее 3/4 площади каждого пакета. При величине зазора более того, который может быть заполнен одной пневмооболочкой, в зазор устанавливают две пневмооболочки (рисунок 17б), или ящики, пакеты размещают тремя штабелями таким образом, чтобы зазоры были одинаковыми (рисунок 17в). Если поверхности ящиков, пакетов имеют острые углы или выступающие части, которые могут повредить пневмооболочки, между ними и пневмооболочками устанавливают прокладочный материал.

Подбор пневмооболочек и варианта их установки производят в зависимости от величины зазора между штабелями (группами) ящиков, пакетов, массы и высоты каждого штабеля (группы), несущей способности конкретного типа и размера пневмооболочки. Под несущей способностью пневмооболочки понимается величина допускаемой нагрузки при конкретной величине заполняемого зазора. Суммарная несущая способность установленных пневмооболочек в зависимости от массы закрепляемого штабеля (группы) ящиков, пакетов должна быть не менее приведенной в таблице 2.

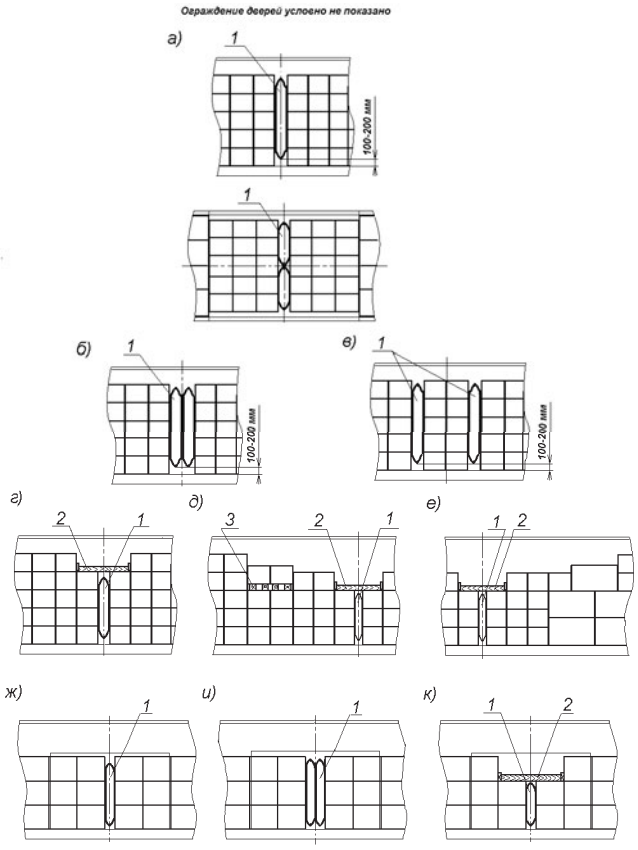

Рисунок 17 – Примеры крепления ящиков, пакетов в продольном направлении с использованием пневмооболочек

1 – пневмооболочка; 2 – распорная рама; 3 – подкладка

Таблица 2

Масса штабеля (группы) ящиков, пакетов, т	Необходимая суммарная несущая способность пневмооболочек, т	Масса штабеля (группы) ящиков, пакетов, т	Необходимая суммарная несущая способность пневмооболочек, т
до 15 вкл.	10	свыше 25 до 30 вкл.	20
свыше 15 до 20 вкл.	15	свыше 30 до 35 вкл.	24
свыше 20 до 25 вкл.	18		

При установке в одной плоскости поперек вагона нескольких пневмооболочек их суммарная несущая способность равна сумме несущих способностей всех пневмооболочек.

При установке двух одинаковых пневмооболочек по длине штабеля вдоль вагона (рисунки 17б, 17в, 17и) их несущая способность равна несущей способности одной пневмооболочки. При установке двух различных пневмооболочек их несущая способность принимается по меньшему значению.

Если части штабеля, закрепляемые пневмооболочками, имеют разную массу, а также при размещении в соответствии с рисунком 17в, пневмооболочки подбирают по массе более тяжелой части штабеля.

3.1.6. Крепление ящиков, пакетов в поперечном направлении производят распорными щитами, пневмооболочками (рисунок 18).

При размещении ящиков плотными штабелями в середине вагона в зазоры между штабелями и боковыми стенами устанавливают распорные щиты по всей длине штабеля до дверного проема (рисунок 18а). Щиты изготавливают из стоек и горизонтальных упорных досок толщиной не менее 40 мм. Расстояние между стойками должно быть не более 1500 мм.

При размещении пакетов устанавливают аналогичные распорные щиты по длине трех крайних поперечных рядов (рисунок 18 к); стойки щита располагают приблизительно посередине пакета. Размеры сечения стоек и горизонтальных досок подбирают таким образом, чтобы после установки щита зазор между щитом и ящиками, пакетами не превышал 50 мм. Горизонтальные доски располагают приблизительно на высоте середины ярусов: при размещении двумя ярусами – каждого из ярусов, при размещении ящиков тремя или четырьмя ярусами – верхних двух; при большем количестве ярусов – верхних трех ярусов. Допускается выполнять распорные щиты составными (с количеством стоек не менее двух) и устанавливать их вплотную друг к другу. Доски щита скрепляют со стойками гвоздями длиной не менее 80 мм по два в каждое соединение. Распорные щиты устанавливают стойками к боковой стене вагона.

При размещении в один ярус – ящики, пакеты крепят упорными брусками высотой не менее 50 мм, каждый из которых прибивают к полу вагона гвоздями диаметром не менее 5 мм – не менее чем двумя на каждый метр длины бруска.

При размещении ящиков, пакетов двумя равными по ширине штабелями вплотную к боковым стенам распорные щиты устанавливают в зазор в середине вагона (рисунок 18б).

В штабелях с количеством ярусов четыре и более допускается размещать ящики, пакеты в нижних ярусах попеременно вплотную друг к другу в середине вагона и с раздвижкой к боковым стенам с равными зазорами между ящиками, пакетами (рисунок 18в, 18г). При этом зазоры между ящиками и боковыми стенами вагона должны быть не более ¼ ширины (длины) ящика, пакета. В двух верхних ярусах ящики, пакеты размещают вплотную друг к другу и закрепляют распорными щитами.

Крепление ящиков, пакетов в поперечном направлении с использованием пневмооболочек производят порядком, аналогичным креплению в продольном направлении. При размещении ящиков пневмооболочки устанавливают на равном расстоянии друг от друга по всей длине штабеля от торцевых стен до дверного проема (рисунки 18д, 18е, 18ж, 18и); при размещении пакетов – таким образом, чтобы пневмооболочки перекрывали не менее трех крайних рядов пакетов в торцах вагона (рисунок 18л).

Суммарная несущая способность пневмооболочек для крепления в поперечном направлении штабеля (группы) ящиков, пакетов должна быть не менее приведенной в таблице 3.

Таблица 3

Масса штабеля (группы) ящиков, пакетов, т	**Необходимая суммарная несущая способность пневмооболочек, т**	**Масса штабеля (группы) ящиков, пакетов, т**	**Необходимая суммарная несущая способность пневмооболочек, т**
до 10 вкл.	3,3	свыше 20 до 25 вкл.	8,5
свыше 10 до 15 вкл.	6,5	свыше 25 до 30 вкл.	10,0
свыше 15 до 20 вкл.	7,0	свыше 30 до 35 вкл.	12,0

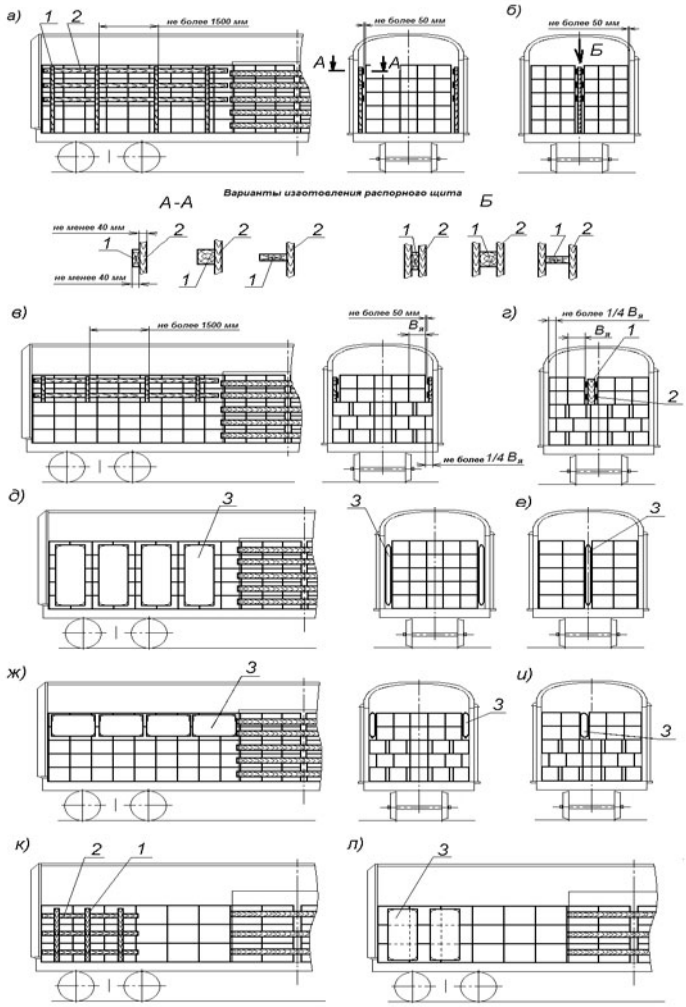

Рисунок 18 – Примеры крепления ящиков, пакетов в поперечном направлении:
а, б, в, г, д, е, ж, и – крепление ящиков; к, л – крепление пакетов
1 – стойка; 2 – упорная доска; 3 – пневмооболочка

Допускается заполнять зазор между ящиками, пакетами и боковыми стенами вагона твердыми прокладочными материалами необходимой толщины, а также использовать эти материалы совместно с распорными щитами.

3.2. Размещение и крепление бочек и барабанов.

3.2.1. Бочки, барабаны размещают в вагонах в вертикальном положении пробками (крышками) вверх в один или несколько ярусов по высоте (рисунок 19).

В каждом ярусе бочки, барабаны располагают вплотную к торцевым стенам и друг к другу рядами или в шахматном порядке по всей длине вагона. В междверном пространстве бочки, барабаны размещают продольными рядами вплотную друг к другу. Если в торцевых частях вагона бочки, барабаны размещены в шахматном порядке (рисунки 19а, 19в, 19г, 19д, 19е), между ними и бочками, барабанами, размещенными в междверном пространстве, устанавливают

листы фанеры толщиной не менее 6 мм или щиты в соответствии с пунктом 1.7 настоящей главы.

Допускается размещать в одном вагоне бочки, барабаны различных типов и размеров при условии соблюдения положений пункта 1.4 настоящей главы. В пределах каждого яруса, кроме верхнего, размещают бочки, барабаны одинаковой высоты.

При размещении бочек, барабанов с металлическими днищами несколькими ярусами (за исключением случаев, когда днище и верхняя часть выполнены для взаимной фиксации бочек при штабелировании) между ярусами укладывают продольные деревянные прокладки из досок сечением не менее 25x100 мм или листовой прокладочный материал, которые располагают таким образом, чтобы обеспечивалась устойчивость каждой бочки, барабана. При размещении порожних бочек, барабанов допускается не укладывать прокладочный материал между ярусами.

При неполном верхнем ярусе бочки, барабаны размещают группами в торцах вагона и закрепляют от смещения в продольном направлении распорными конструкциями (рисунок 19в), пневмооболочками (рисунки 19г, 19д, 19е). Распорные конструкции выполняют в соответствии с положениями пункта 3.1.4 настоящей главы. Упорные доски, распорные бруски распорных конструкций располагают по высоте не менее половины высоты бочек, барабанов, распорные бруски располагают напротив каждой бочки в поперечном ряду.

3.2.2. Крепление бочек, барабанов пневмооболочками производят в соответствии с положениями пункта 3.1.5 настоящей главы. Количество, размеры и расположение (вертикальное или горизонтальное) пневмооболочек определяют в зависимости от массы закрепляемого штабеля, размеров бочек, барабанов таким образом, чтобы пневооболочки перекрывали всю ширину штабеля и не менее половины высоты каждого яруса. Для предотвращения повреждения пневмооболочек при необходимости между ними и бочками, барабанами устанавливают прокладочные материалы.

3.2.3. Если при размещении бочек, барабанов в междверном пространстве несколькими ярусами зазор между ними и стойками дверного проема превышает 250 мм, бочки закрепляют в поперечном направлении распорными щитами (рисунок 19б), при необходимости – совместно с прокладочными материалами. При этом доски ограждения дверей не устанавливаются. Распорные щиты изготавливают в соответствии с положениями пункта 3.1.6 настоящей главы. Допускается не производить крепление бочек, барабанов в междверном пространстве в поперечном направлении, если в каждом поперечном ряду бочки, барабаны скреплены между собой не менее чем по две.

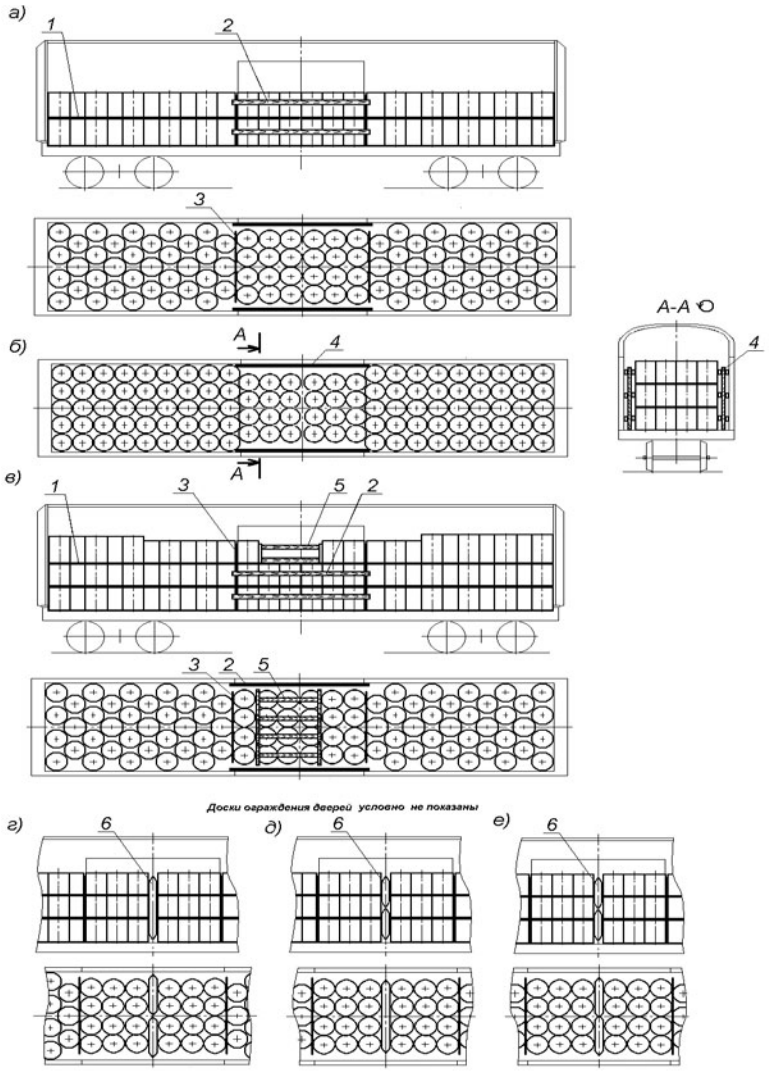

Рисунок 19 – Примеры размещения и крепления грузов в бочках, барабанах
1 – прокладочный материал; 2 – доска ограждения дверей; 3 – щит; 4 – распорный щит;
5 – распорная конструкция; 6 – пневмооболочка

3.3. Размещение и крепление рулонов бумаги и картона.

3.3.1. Рулоны бумаги и картона (далее – рулоны) размещают в вагоне симметрично относительно продольной плоскости симметрии с установкой на торец в один или несколько ярусов по высоте. В каждом ярусе рулоны размещают вплотную к торцевым стенам и друг к другу двумя или тремя рядами по ширине вагона или в шахматном порядке (рисунок 20). При размещении в шахматном порядке у торцевых стен располагают по два рулона.

Рулоны различных размеров допускается размещать в одном вагоне при соблюдении положений пункта 1.4 настоящей главы.

При необходимости торцевые и боковые стены вагона ограждают прокладочными материалами, а пол вагона застилают.

Ограждение дверей производят в соответствии с положениями пункта 1.9 настоящей главы. При необходимости доски ограждения закрывают упаковочным материалом.

При размещении рулонов в вагоне тремя и более ярусами по высоте допускается в междверном пространстве в верхнем ярусе размещать не более двух рулонов одним продольным рядом без зазоров между ними (рисунок 20г). Если рулоны верхнего яруса в междверном пространстве расположены не по всей ширине вагона, допускается доски ограждения дверей в этом ярусе не устанавливать.

Допускается размещать в междверном пространстве один или несколько рулонов, установленных на поддоны, если это обусловлено технологией погрузки.

3.3.2. Если зазор между штабелями рулонов в середине вагона не превышает 200 мм, их крепление в продольном направлении допускается не производить. При большей величине зазоров их заполняют прокладочными материалами, распорными рамами или конструкциями, щитами, пневмооболочками.

При неполном верхнем ярусе рулоны размещают группами в торцах вагона и закрепляют от смещения в продольном направлении распорными щитами, распорными рамами, распорными конструкциями, пневмооболочками, устанавливаемыми в зазоры в междверном пространстве (рисунок 21).

Распорные щиты, распорные рамы, распорные конструкции выполняют в соответствии с положениями пунктов 3.1.4, 3.1.6 настоящей главы. Упорные доски, распорные бруски распорных конструкций, распорных щитов располагают по высоте не менее 1/4 высоты закрепляемых рулонов, распорные бруски располагают напротив каждого рулона в поперечном ряду. Для обеспечения необходимой высоты расположения упорных досок допускается распорную раму устанавливать на подкладки (например, поддон для пакетирования грузов, подставка из пиломатериалов) (рисунок 21в).

Если крепление рулонов производят пневмооболочками, в междверном пространстве между группами рулонов должно быть не более двух зазоров по длине вагона.

Крепление рулонов в продольном направлении пневмооболочками (рисунок 21е, 21ж) производят, если зазоры между рулонами превышают 100 мм. Подбор пневмооболочек для крепления рулонов и их установку производят в соответствии с положениями пункта 3.1.5 настоящей главы. При размещении в верхнем ярусе меньшего количества рулонов, чем в нижнем, рулоны верхнего яруса закрепляют распорной рамой (рисунки 21в, 21ж).

3.3.3. Если при размещении рулонов двумя продольными рядами зазоры между рулонами и боковыми стенами превышают 100 мм, рулоны крепят от смещения в поперечном направлении распорными щитами (рисунок 22а) или пневмооболочками (рисунок 22б) в соответствии с пунктом 3.1.6 настоящей главы. Пневмооболочки устанавливают напротив каждого поперечного ряда рулонов, за исключением рулонов, размещенных в междверном пространстве.

Допускается заполнять зазор между рулонами и боковыми стенами вагона прокладочными материалами необходимой толщины, а также использовать эти материалы совместно с распорными щитами.

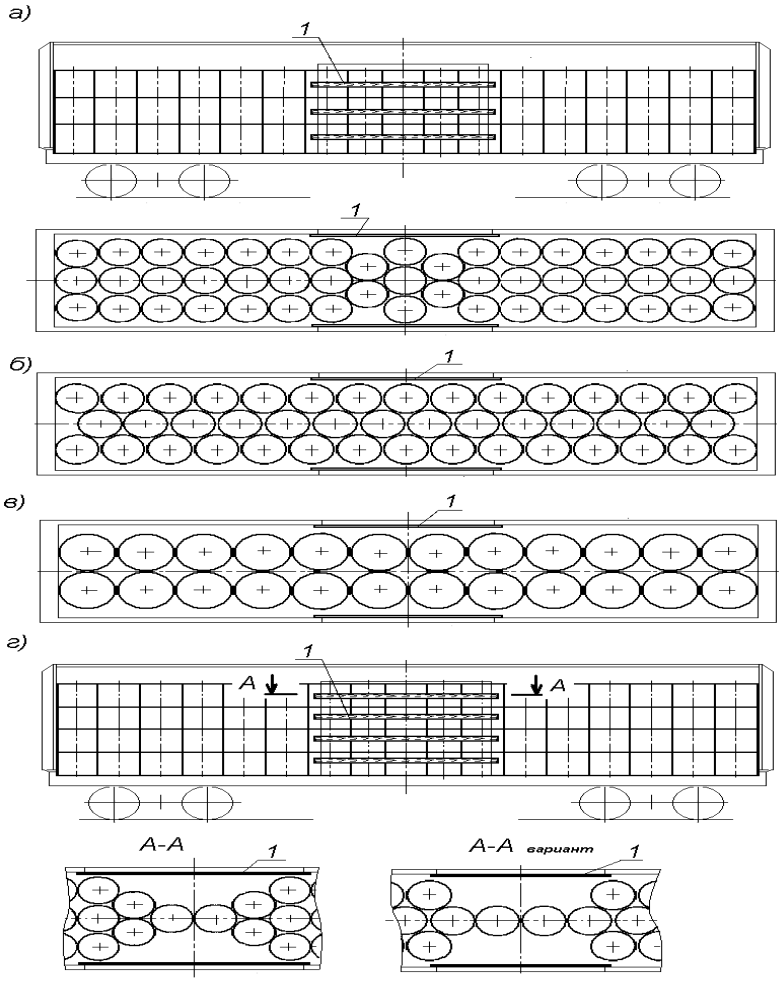

Рисунок 20 – Примеры размещения рулонов бумаги и картона
1 – доска ограждения дверей

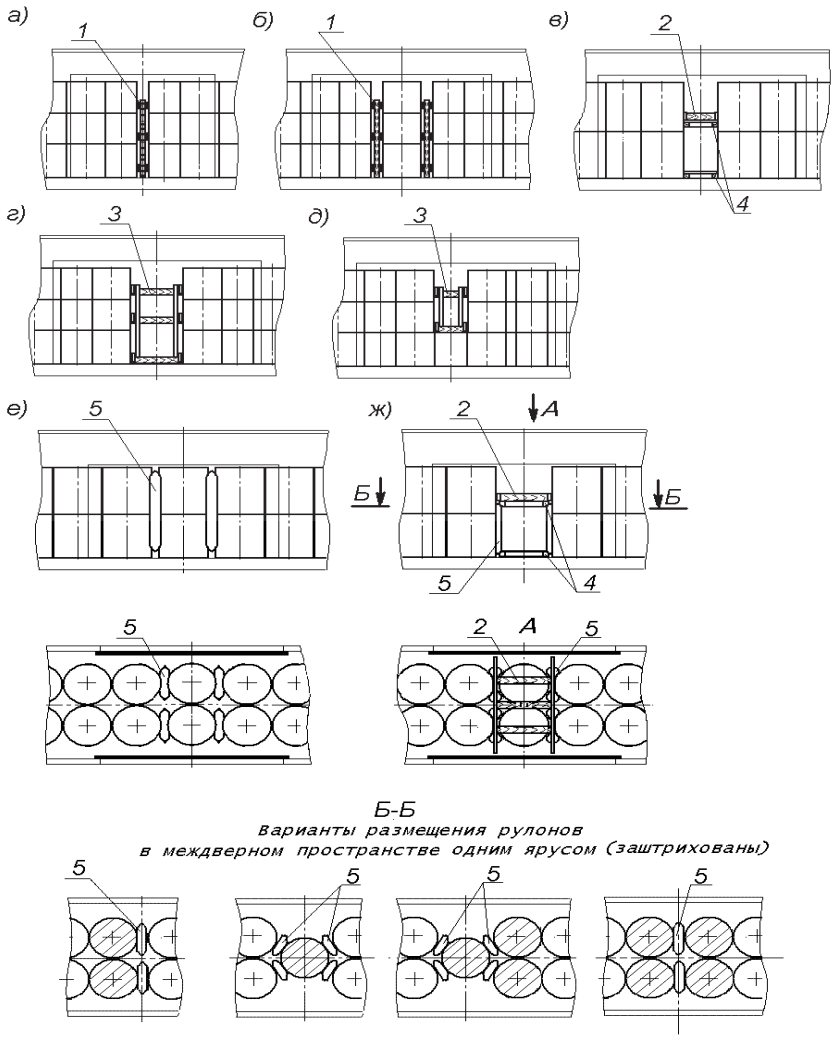

Рисунок 21 – Примеры крепления рулонов в продольном направлении
1 – распорный щит; 2 – распорная рама; 3 – распорная конструкция; 4 – подкладка;
5 – пневмооболочка

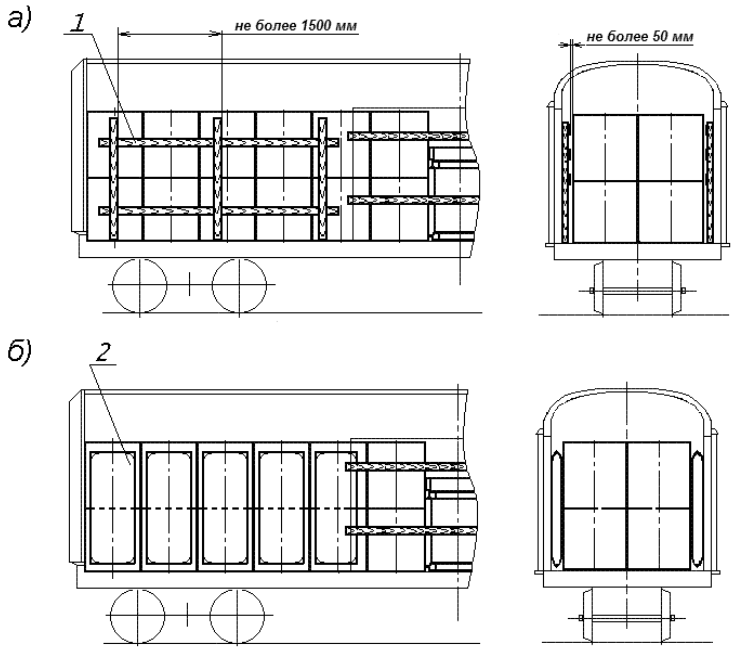

Рисунок 22 – Примеры крепления рулонов в поперечном направлении
1 – распорный щит; 2 – пневмооболочка

3.3.4. Допускается размещать рулоны во втором ярусе на образующую (рисунок 23) симметрично относительно продольной плоскости симметрии вагона. Рулоны, уложенные вплотную к торцевым стенам, подклинивают каждый двумя упорами высотой не менее 120 мм шириной не менее 250 мм, устанавливаемыми враспор между торцевой стеной вагона и рулоном на расстоянии 250 – 300 мм от торцов рулона. Остальные рулоны размещают вплотную друг к другу. В междверном пространстве между рулонами второго яруса устанавливают распорную раму, состоящую из двух распорных брусков сечением не менее 100x100 мм, упорных досок сечением не менее 40x100 мм, подкосов сечением не менее 100x100 мм и соединительных планок сечением не менее 25x80 мм. Упорные доски, распорные бруски и подкосы скрепляют между собой гвоздями диаметром не менее 5 мм длиной не менее 150 мм по два в каждое соединение. Соединительные планки прибивают к распорным брускам гвоздями длиной не менее 80 мм.

Допускается закреплять в продольном направлении рулоны, размещаемые на образующую, используя в качестве упоров один или несколько поперечных рядов рулонов, установленных на подкладки (рисунок 23б), а при размещении в одном вагоне рулонов различной высоты – более низких рулонов, установленных на торец в два яруса (рисунок 23в).

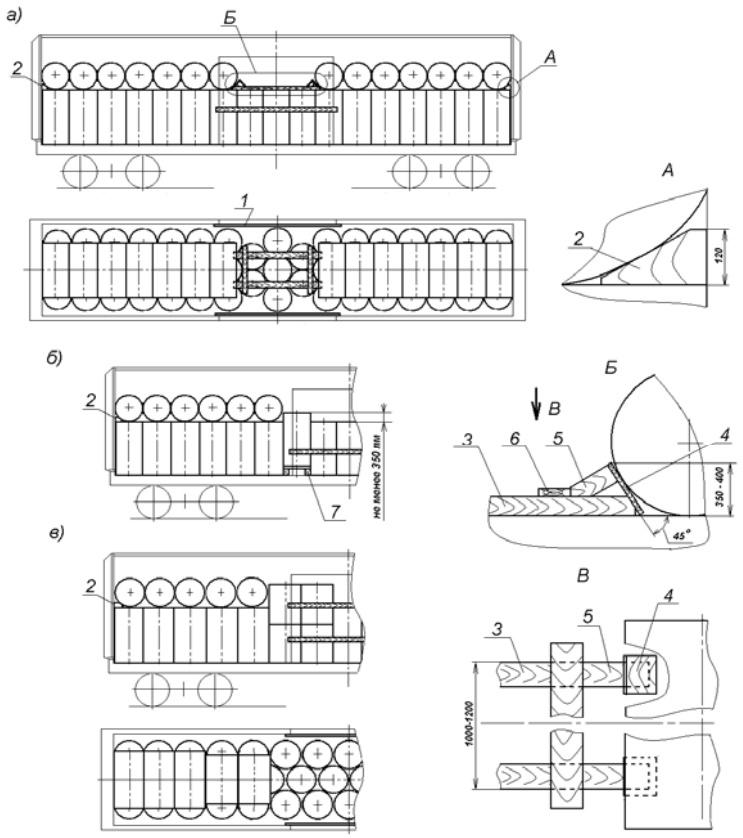

Рисунок 23 – Примеры размещения и крепление рулонов
1 – доска ограждения дверей; 2 – упор; 3 – распорный брусок; 4 – упорная доска; 5 - подкос; 6 – соединительная планка; 7 – подставка

3.5. Размещение и крепление цветных металлов в слитках и пакетах.

3.5.1. Слитки, пакеты (слитков, чушек, катодов и др.) цветных металлов размещают в вагонах длиной кузова до 13864 мм с деревянным или дерево-металлическим настилом пола.

Допускается размещать в одном вагоне слитки, пакеты различной массы при соблюдении положений пункта 1.4 настоящей главы.

Слитки, пакеты размещают в вагоне в один ярус по высоте симметрично относительно продольной плоскости симметрии вагона вплотную к торцевым стенам и друг к другу по длине и ширине кузова вагона (рисунки 24, 25).

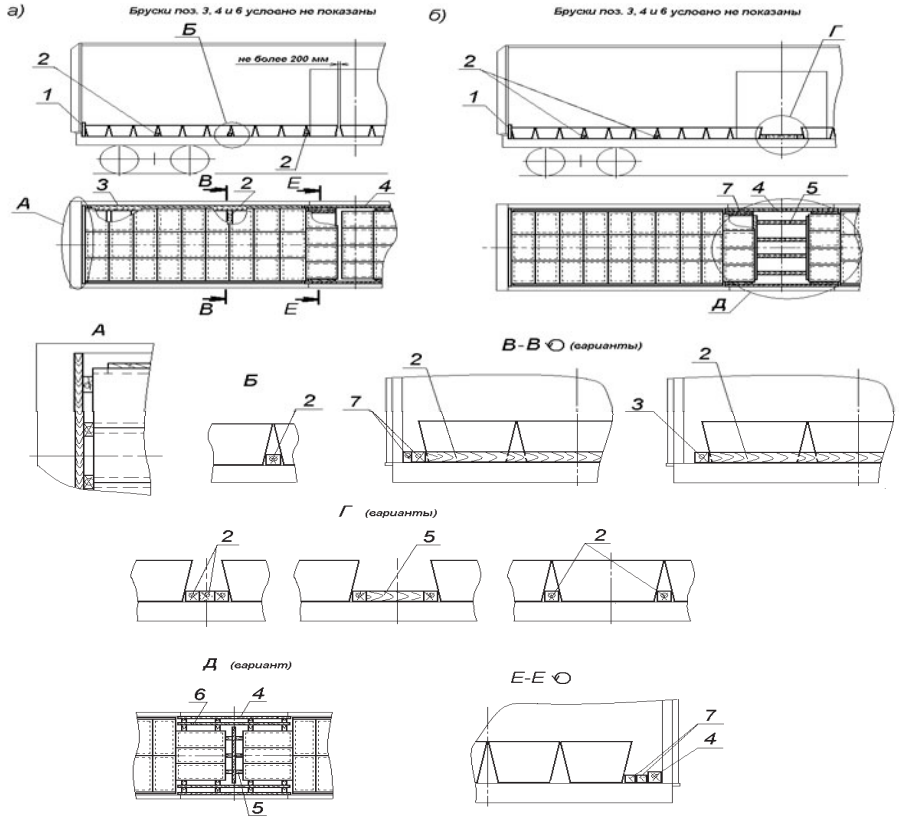

Рисунок 24 – Примеры размещения и крепления слитков
1 – торцевой щит; 2, 3 – упорные бруски; 4 – брусок ограждения дверного проема;
5, 6 – распорные рамы; 7 – распорные бруски

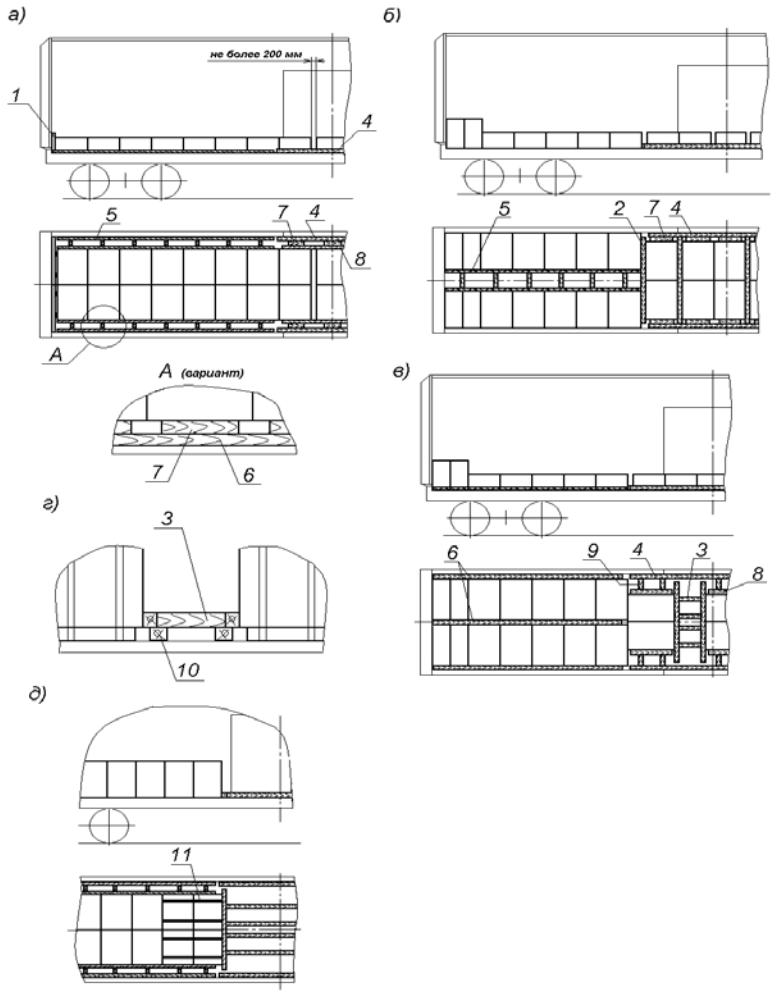

Рисунок 25 – Примеры размещения и крепления пакетов цветных металлов
1 – торцевой щит; 2, 8 – упорные бруски; 3, 5 – распорные рамы; 4 – брусок ограждения дверного проема; 6, 7, 9 – распорные бруски; 10 – подкладка; 11 – увязка

Торцевые стены вагона ограждают щитами в соответствии с положениями пункта 1.7 настоящей главы. Щит устанавливают стойками к грузу. Высота щита по верхней горизонтальной доске должна быть выше слитков, пакетов на 50 – 60 мм. При размещении пакетов катодов допускается ограждать торцевые стены пакетами, установленными плоскостью к торцевой стене (рисунки 25б, 25в).

Допускается размещать слитки, пакеты на подкладках сечением не менее 40х50мм, расположенных вдоль вагона таким образом, чтобы каждый слиток, пакет опирался на две подкладки.

При размещении слитков, пакетов в торцах вагона двумя группами в зазор в середине вагона свыше 200 мм устанавливают поперечные упорные бруски или распорные рамы (рисунки 24б, 25б, 25в, 25г, 25д). Допускается в середине вагона размещать слитки, пакеты с двумя или тремя зазорами по длине через один или несколько поперечных рядов с установкой в эти зазоры поперечных распорных брусков (рисунки 24б, вид Г, 25б).

3.5.2. Крепление слитков, пакетов в продольном направлении производят упорными брусками, а при размещении двумя группами – распорной рамой.

Упорные бруски сечением не менее 50х50 мм длиной не менее общей ширины штабеля устанавливают через каждые три поперечных ряда вплотную к слиткам, пакетам и прибивают к полу гвоздями диаметром не менее 5 мм. Каждый брусок прибивают не менее чем 12 гвоздями.

Распорные рамы изготавливают из упорных брусков сечением не менее 100х100 мм, длиной не менее ширины группы слитков, пакетов и распорных брусков такого же сечения, длиной по месту. Упорные и распорные бруски скрепляют между собой строительными скобами из прутка диаметром 6 - 8 мм по одной в каждое соединение или гвоздями длиной не менее 150 мм под углом 45° – по два в каждое соединение.

Количество распорных брусков распорной рамы принимают в зависимости от общей массы группы слитков, пакетов и сечения брусков по таблице 4.

Таблица 4

Количество распорных брусков распорной рамы в зависимости от массы закрепляемой группы слитков, пакетов и сечения брусков

Сечение бруска, мм	**Масса группы слитков, пакетов, т**		
	свыше 15 до 20 вкл.	**свыше 20 до 30 вкл.**	**свыше 30**
100 x 100	4	5	6
100 x 120	3	4	5
100 x 150	3	3	4
120 x 150	2	3	4
150 x 150	2	2	3
160 x 180	2	2	2
200 x 200	2	2	2

Примечания:

1. При применении брусков, имеющих сечение, отличающееся от приведенных в таблице, количество брусков определяют как для брусков с ближайшими меньшими размерами сечения.

2. Количество распорных брусков распорной рамы определяют в зависимости от массы более тяжёлой группы слитков, пакетов.

Допускается изготавливать распорную раму из распорных брусков, скрепленных между собой соединительными планками сечением не менее 25х100 мм, которые прибивают к брускам гвоздями длиной не менее 100 мм (рисунок 24б, вид Д). При длине распорных брусков до 400 мм устанавливают одну соединительную планку, при большей длине – две. Распорные бруски располагают посередине каждого слитка, пакета.

Длина распорных брусков распорной рамы не должна превышать 1700 мм.

При размещении пакетов, сформированных на салазках, поддонах, высота упорных и распорных брусков должна быть достаточной для обеспечения упора в пакет.

Для обеспечения необходимой высоты расположения упорных, распорных брусков допускается распорную раму устанавливать на подкладки (например, поддон для пакетирования грузов, подставка из пиломатериалов).

3.5.3. Крепление слитков, пакетов в поперечном направлении производят брусками или наборами брусков (рисунки 24, 25) высотой не менее 50 мм необходимой ширины, которые устанавливают враспор между слитками, пакетами и боковыми стенами вагона по всей длине погрузки. Бруски прибивают к полу гвоздями диаметром не менее 5 мм – в каждый не менее двух гвоздей напротив каждого поперечного ряда слитков, пакетов.

Если зазоры между слитками, пакетами и боковыми стенами вагона превышают 200 мм, а также, если упорные бруски оказываются расположенными на металлическом настиле пола, слитки, пакеты закрепляют распорными рамами. Бруски распорной рамы соединяют между собой строительными скобами из прутка диаметром 6 - 8 мм или гвоздями длиной не менее 150 мм под углом 45° по два в каждое соединение.

Допускается крепление слитков, пакетов упорными брусками, установленными вплотную к слиткам, пакетам (рисунок 24а, сечение В). Каждый упорный брусок закрепляют к полу не менее чем четырьмя гвоздями диаметром не менее 5 мм напротив каждого поперечного ряда слитков, пакетов.

Крепление в поперечном направлении слитков, пакетов, размещенных в междверном пространстве, производят следующим порядком. Вплотную к стойкам дверного проема устанавливают упорный брусок сечением не менее 100х100 мм и длиной, превышающей ширину дверного проема не менее чем на 300 мм. Брусок прибивают к полу не менее чем четырьмя гвоздями диаметром 5 мм. Между слитками, пакетами и упорным бруском устанавливают наборы продольных брусков или распорные рамы (рисунки 24, 25). Распорную раму изготавливают из упорных и распорных брусков сечением не менее 50х100 мм таким образом, чтобы напротив каждого слитка располагались по два распорных бруска. Бруски распорной рамы соединяют между собой строительными скобами из прутка диаметром 6 - 8 мм или гвоздями длиной не менее 150 мм под углом 45° по два в каждое соединение.

Если при размещении пакетов группами с установкой распорной рамы высота пакета за вычетом высоты упорного бруска распорной рамы превышает его размер в направлении вдоль вагона, пакеты двух крайних рядов со стороны распорной рамы скрепляют попарно двумя увязками из проволоки диаметром не менее 4 мм в две нити (рисунок 25д). Допускается увязку пакетов производить стальной упаковочной лентой сечением не менее 1,2х30 мм с установкой замков при помощи натяжных приспособлений.

Допускается крепление пакетов пневмооболочками, которые устанавливают напротив каждого поперечного ряда пакетов.

3.6. Размещение проволоки в бунтах.

3.6.1. Бунты проволоки в зависимости от диаметра, высоты и массы размещают в вагоне одним или несколькими ярусами по высоте с расположением на торец (рисунок 26), на образующую, наклонно и с комбинированным расположением (рисунки 27, 28). Допускается размещение в одном вагоне бунтов проволоки различных размеров.

Ограждение дверей вагона производят в соответствии с пунктом 1.9 настоящей главы. Если в междверном пространстве зазоры между бунтами и ограждением дверного проема превышают 250 мм, бунты дополнительно закрепляют от поперечного смещения распорными рамами или наборами упорных и распорных брусков (рисунок 27, вид Б) в соответствии с положениями пункта 3.5 настоящей главы.

3.6.2. При размещении бунтов в соответствии со схемой, приведенной на рисунке 26, бунты размещают на торец одним или двумя ярусами по всей длине площади пола вагона в шахматном порядке.

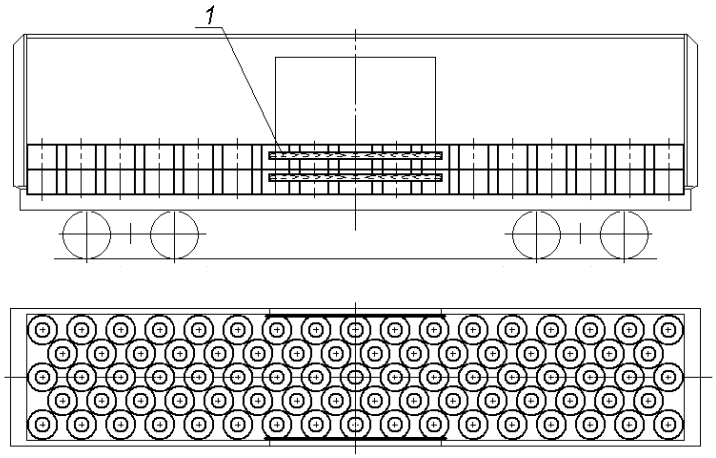

Рисунок 26 – Пример размещения бунтов на торец
1 – ограждение дверного проема

3.6.3. При размещении бунтов в наклонном положении (рисунок 27) в торцевых частях вагона размещают штабели из нескольких рядов бунтов с наклоном поперек вагона несколькими ярусами по высоте, чередуя направление наклона в соседних рядах. В междверном пространстве бунты размещают продольными рядами с наклоном вдоль вагона несколькими ярусами по высоте, чередуя направление наклона в соседних рядах. Между штабелями устанавливают распорные щиты из досок сечением не менее 40x150 мм, состоящие из стоек и горизонтальных досок. Стойки щита располагают со стороны продольно расположенных бунтов по осям каждого продольного ряда.

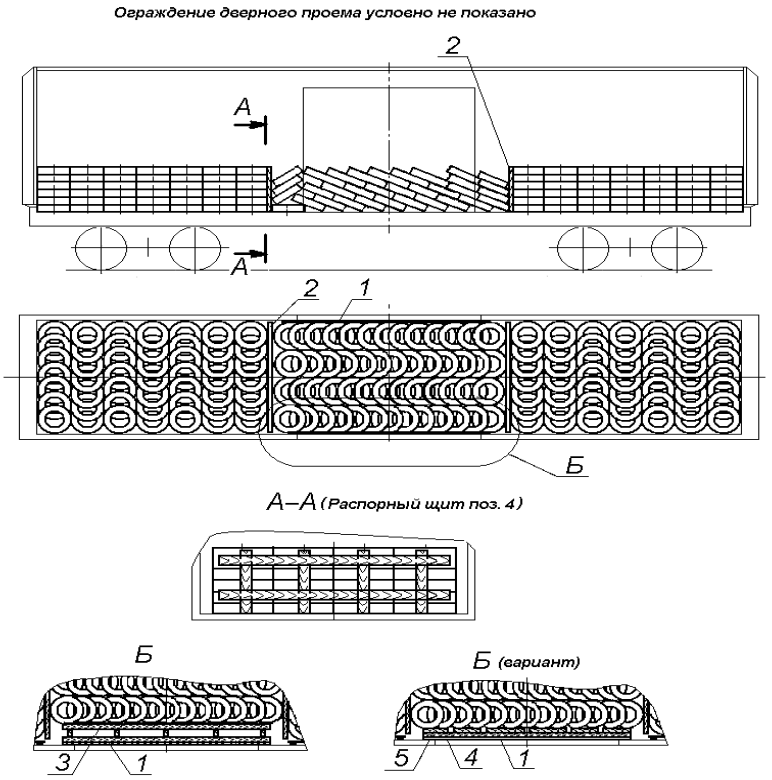

Рисунок 27 – Пример размещения бунтов в наклонном положении
1 – ограждение дверного проема; 2 – распорный щит; 3 – распорная рама; 4 – упорный брусок; 5 – распорный брусок

3.6.4. При комбинированном размещении бунтов (рисунок 28) в торцевых частях вагона размещают бунты в положении на образующую с расположением их оси вдоль вагона несколькими рядами по ширине в один ярус по высоте. В средней части вагона размещают бунты в положении на торец в шахматном порядке.

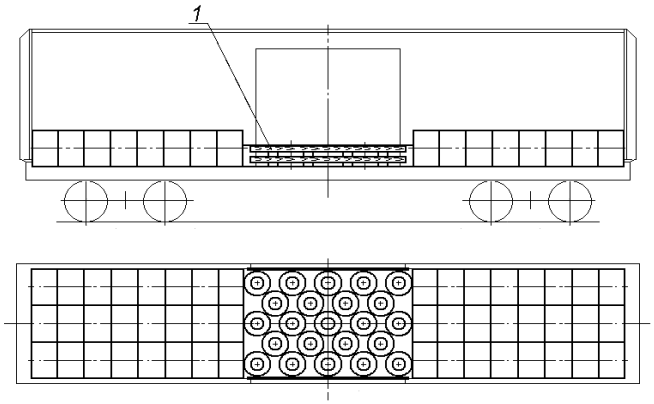

Рисунок 28 – Пример комбинированного размещения бунтов

1 – ограждение дверного проема

3.7. Размещение и крепление грузов в мягкой таре.

3.7.1. Грузы в мешках, сетках (далее – мешки), тюках, кипах, мягких контейнерах и др. размещают в вагоне одним штабелем симметрично относительно продольной и поперечной плоскостей симметрии вагона.

3.7.2. Мешки, тюки, кипы размещают в вагоне одним штабелем по всей площади пола несколькими рядами по ширине в несколько ярусов по высоте (рисунок 29).

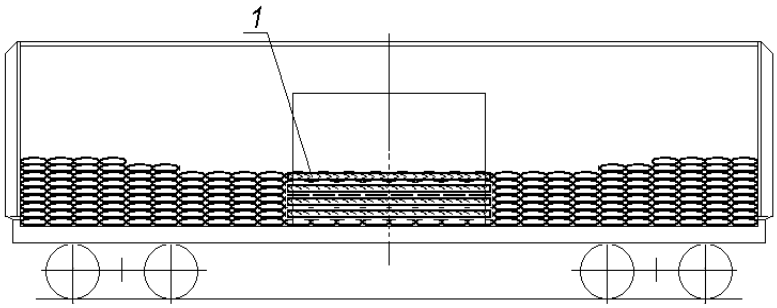

Рисунок 29 – Пример размещения грузов в мешках
1 – доска ограждения дверного проема

Ограждение дверного проема производят в соответствии с положениями пункта 1.9 настоящей главы. Расстояние между горизонтальными досками ограждения должно быть не более высоты уложенного в междверном пространстве мешка, тюка, кипы.

При неполном верхнем ярусе мешки размещают двумя группами в торцах вагона вплотную к торцевым стенам.

Количество неполных ярусов мешков допускается не более двух. Мешки в первом неполном ярусе заканчивают укладывать, не доходя не менее трех мешков до дверного проема, во втором неполном ярусе – не доходя не менее двух мешков до края нижележащего яруса.

Количество неполных ярусов тюков и кип должно быть не более одного.

3.7.3. Мягкие контейнеры размещают в вагоне одним штабелем по всей площади пола несколькими рядами по ширине в один или два яруса по высоте (рисунок 30).

В нижнем ярусе мягкие контейнеры размещают поперечными или продольными рядами или в шахматном порядке. У торцевых стен размещают поперечный ряд с наибольшим количеством контейнеров.

Мягкие контейнеры в верхнем ярусе размещают аналогично мягким контейнерам нижнего яруса. Допускается в верхнем ярусе размещать меньшее количество контейнеров двумя группами у торцевых стен.

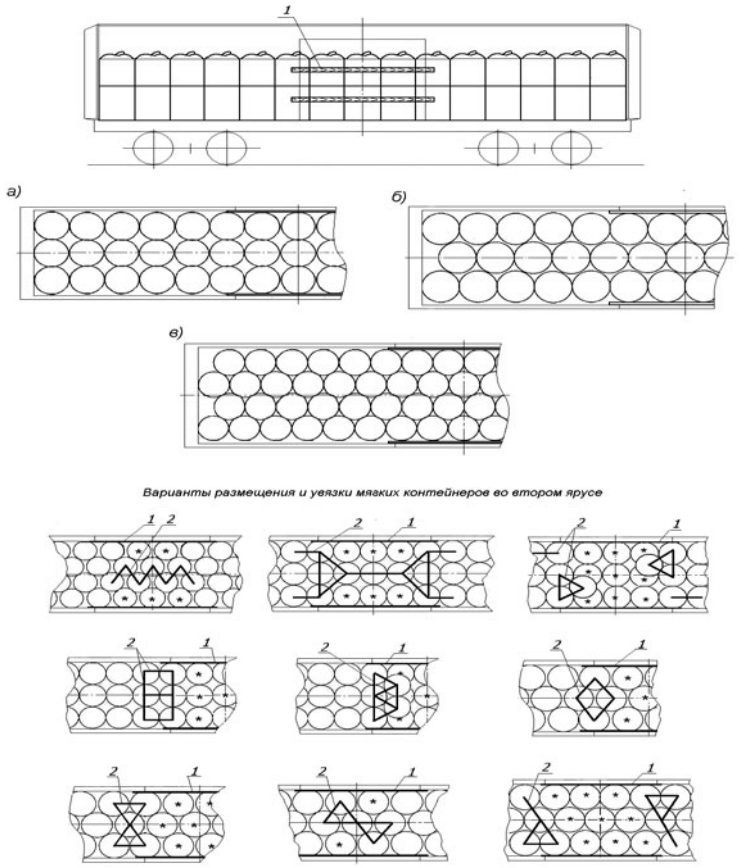

Рисунок 30 – Примеры размещения и увязки мягких контейнеров
* – обозначение контейнеров, размещенных в нижнем ярусе
1 – ограждение дверного проема; 2 – увязка

Ограждение дверного проема вагона производят в соответствии с положениями пункта 1.9 настоящей главы.

Если высота мягких контейнеров больше их диаметра, и верхний ярус заполнен не полностью, несколько контейнеров, расположенных в торцах групп, обращенных к середине вагона, увязывают между собой за стропы увязкой из полимерного троса, ленты и т.п., имеющими прочность на разрыв не менее 200 кг. При этом увязывают не менее чем по два соседних контейнера, расположенных вдоль вагона, а при размещении в шахматном порядке – не менее трех соседних контейнеров.

Варианты увязки приведены на рисунке 30.

3.8. Размещение и крепление отдельных мест груза (зарезервировано)

3.9. Размещение и крепление грузов, перевозимых насыпью и навалом (зарезервировано)

3.10. Размещение и крепление непакетированных листовых изделий (фанеры, ДСП, ДВП и т.п.) (зарезервировано)

4. Особенности размещения и крепления грузов в рефрижераторных вагонах, в вагонах-термосах, в вагонах, переоборудованных из рефрижераторных вагонов

(зарезервировано)

Приложение 1 к главе 11 Правил размещения и крепления грузов в вагонах и контейнерах (к п. 1.2)

Технические характеристики основных моделей крытых вагонов универсального назначения

Модель вагона	**11-066**	**11-217**	**11-259**	**11-260**	**11-264**	**11-270**	**11-274**	**11-276**	**11-280**	**11-286**	**11-1807**	**11-9769**	**11-К001**	**11-7038**	**11-7045**	**11-965**
Изготовитель	АВЗ	АВЗ, СРР	АВЗ	АВЗ	АВЗ	АВЗ	АВЗ»	АВЗ	АВЗ	АВЗ	«Азовмаш» Азовспецмаш»	Код 1264	Поль-ша	ОАО «КВЗ»	ОАО «КВЗ»	ОАО «СтахВЗ»
Грузоподъемность, т	68	68	68	68	68	68,8	50	68	68	67	67.2	65	64; 68	68	68	62
Масса тары вагона, т	21,3	24,7	24	26	25	24,5	35	26	26	27	26.8	28.7	22.9	26	25,3	32
Нагрузка от оси на рельсы, тс		23,18	23,0	23,27	23,25	23,25	21,25	23,25	23,25	23,5	23.5	23.5				
Габарит	1-ВМ (0-Т)	1-ВМ (0-Т)	1-ВМ (0-Т)	1-ВМ (0-Т)	1-ВМ (0-Т)	1-ВМ (0-Т)	1-ВМ (0-Т)	1-ВМ (0-Т)	1-ВМ (0-Т)	1-ВМ (0-Т)	1-ВМ (0-Т)	1-ВМ (0-Т)	1-ВМ (0-Т)	1-ВМ (0-Т)		
База вагона, мм	10000	10000	10000	12240	10000	10000	10000	10000	12240	12240	11700			13500	13500	14400
Высота от УГР до уровня настила пола, мм	1283	1286	1286	1286	1285	1286	1290	1286	1286	1286				1228	1228	1285
Длина кузова внутри, мм	13800	13844	13864	16080	13082	13844	13803	13844	15724	15724	15742			17492	17272	18500
Ширина кузова внутри, мм	2760	2764	2784	2770	2764	2764	2730	2764	2764	2764	2784			2766	2766	2800
Высота кузова внутри по боковой стене, мм	2791	2737	2802	3050	2791	2791	2800	2800	2860	2860	2820			3106	3106	2595
Размеры в свету дверного проема *, мм	2000x 2301	3794x 2343	3973x 2343 (1922x2343)	3973x 2717	3794x 2343	3802x 2343	3890x 2264	3802x2334 (1990x2334)	3802x 2334	3802x2334	3973x2717			3900x 2862	3900x 2862	8000
Объем кузова полный, м^3	120,15	120	120	138	114	122	120	122	138	138	138	139	120	150	150	135

*** Размеры в свету дверного проема** в скобках – при одной открытой двери

11. Fejezet
AZ ÁRUK ELHELYEZÉSE ÉS BIZTOSÍTÁSA FEDETT VASÚTI KOCSIKBAN

1. Általános rendelkezések

1.1. Ez a fejezet szabályozza az áruknak általános rendeltetésű fedett kocsikban, hőszabályozós vasúti kocsikban, gépi hűtésű kocsikból átalakított vasúti kocsikban való elhelyezésének és biztosításának elveit.

1.2. Az általános rendeltetésű fedett vasúti kocsik főbb típusainak műszaki jellemzőit e fejezet 1. függeléke tartalmazza.

1.3. Az áruk biztosítására a jelen Szabályzat 1. Fejezetében foglalt rendelkezések szerinti rögzítő eszközöket, valamint légzsákokat (airbags, felfújható párnák), kötöző szíjakat, textil kötözőszalagokat kell alkalmazni.

A légzsákok külső burkolatból, belső párnából és szelepből állnak, amely a légzsák levegővel való feltöltésére szolgál. Minden légzsákot el kell látni márkajelzéssel, amely tartalmazza a jelölését, azonosító számát, a légzsák üzemi nyomásának értékét, szükséges műszaki jellemzőit (például méreteit, a légzsákkal kitölthető tér megengedett méretét), alkalmazási tájékoztatást (piktogram útján). A légzsákoknak meg kell felelniük olyan klímatényezők hatásával szembeni állóképesség követelményeinek, mint mínusz 60°C és plusz 50°C környezeti hőmérséklet és a levegő 100% nedvességtartalma 15 ^{o}C hőmérsékleten.

1.4. Az áru eredő tömegközéppontját a vasúti kocsi hosszanti és keresztirányú szimmetriasíkjainak metszésvonalában kell elhelyezni. Amennyiben ez a követelmény objektív okból nem teljesíthető, akkor megengedett az áru eredő tömegközéppontjának a vasúti kocsi hosszanti és keresztirányú szimmetriasíkjaitól eltolt elhelyezése, azonban ennek mértéke nem lehet nagyobb a jelen Szabályzat 1. fejezetében megszabott értékeknél.

1.5. Amennyiben a vasúti kocsiban különböző tömegű árudarabokat több szintben kell elhelyezni, a nagyobb tömegű árudarabok az alsó, a kisebb tömegű árudarabok a felső szinten kaphatnak helyet.

Ha a felső szinten elhelyezett árudarabok megsérthetik vagy roncsolhatják az alsó sorban elhelyezett árudarabok csomagolását, akkor az egyes szintek közé alátét anyagot kell helyezni.

1.6. Az árunak a kocsiban való biztosításához a vasúti kocsinak csak azok a szerkezeti elemei használhatók fel, amelyek rendeltetése a rögzítő eszközök elhelyezése, mint például: a kocsitartozék gerendákon kiképzett rögzítőkapcsok vagy nyílások (1. ábra), a fa kocsipadló. Nem megengedett az áru biztosítását szolgáló eszközöknek szöggel, ácskapoccsal, csavarral vagy hasonló eszközökkel a kocsiszekrény falához, az ajtókerethez, a kocsitartozék berendezésekhez való erősítése, valamint a rögzítést szolgáló eszközöknek a kocsiszerkezet elemeihez való hozzáhegesztése.

A kocsi ajtókeretéhez szöggel hozzáerősíthetők az ajtónyílás védőtáblái.

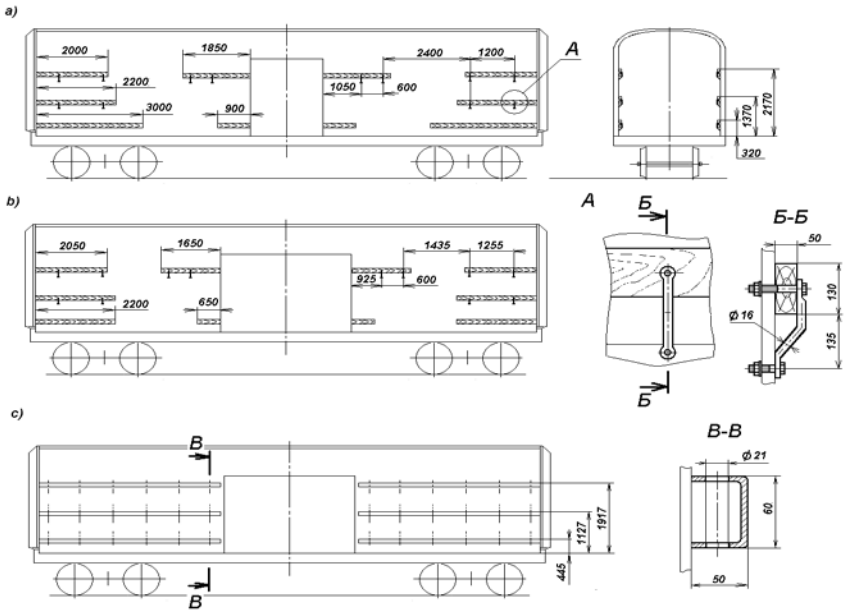

1. ábra – Példák a kocsitartozék berendezésekkel ellátott vasúti kocsikban a rögzítő szerkezetek elhelyezésére:
a – kötözőkapcsok a vasúti kocsi fagerendáin hagyományos ajtónyílás esetén; b – kötözőkapcsok a vasúti kocsi fagerendáin szélesített ajtónyílás esetén; c – nyílások a vasúti kocsi fémgerendáin

1.7. Ha a vasúti kocsi homlokfalait a fuvarozás során az áru éles vagy kiálló élei megsérthetik, azokat a rakodási magasságig fatáblákkal kell védeni.

A védőtáblát (2. ábra) legalább 40 mm vastagságú deszkából vagy széldeszkából kell készíteni. A védőtábla négy függőleges deszkából (tartóoszlopból) és a szükséges mennyiségű vízszintes deszkából kell kialakítani. A vízszintes deszkák hosszúságának meg kell egyeznie a kocsi szélességével. A tábla magassága a felső vízszintes deszkánál nem lehet kisebb az áru rakodási magasságánál a homlokfal mellett. A vízszintes deszkák közötti rés nem lehet nagyobb a deszkák szélességénél, illetve az egyes árudarabok magasságánál.

A védőtáblák deszkáit legalább 80 mm hosszúságú szögekkel kell egymáshoz erősíteni, kötésenként két-két szög alkalmazásával. A védőtáblát az oszlopok felőli oldalával kell a vasúti kocsi homlokfalához állítani.

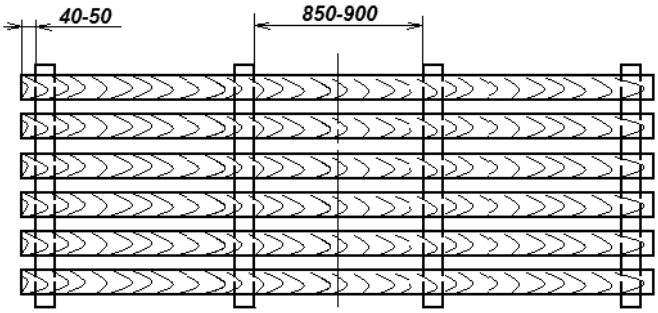

2. ábra – Védőtábla

Megengedett a vasúti kocsi homlokfalait védő táblák helyett árudarabok felhasználása, azokat a homlokfal hosszában, a kocsi teljes szélességében a rakodási magasságig elhelyezve.

1.8. Az árunak a kiálló kocsielemektől való védelme érdekében, szükség esetén, közbetét anyagokat lehet alkalmazni.

1.9. Az árut a vasúti kocsi ajtók közötti terében úgy kell elhelyezni, hogy biztosítható legyen ajtóvédő határoló eszközök elhelyezése.

A fedett vasúti kocsi ajtóit legalább 40 x 150 mm szelvényű deszkákkal kell védeni (3. ábra). Legalább egy deszkát az áru minden berakási szintjén el kell helyezni, legalább a szint középvonalának magasságában.

Olyan vasúti kocsik esetén, amelyeknél az ajtónyílás oszlopai fagerendát tartalmaznak, valamint a szélesített ajtónyílású kocsiknál, amelyeknél a belső, rögzíthető ajtószárny fagerendát tartalmaz, a deszkákat ezekhez a gerendákhoz kell erősíteni legalább 80 mm hosszúságú, kötésenként két-két szöggel. Amennyiben speciális rögzítőkapcsok állnak rendelkezésre, a deszkák végeit ezekbe kell bújtatni.

Az olyan, szélesített ajtónyílású vasúti kocsiban, amely nem tartalmaz fagerendákat, a külső ajtószárny nyílását átfedő fatáblákat kell elhelyezni. A fatábla két függőleges deszkából (oszlopból) és a rakodási szintek számával megegyező mennyiségű, de legalább két vízszintes deszkából áll. A tábla egyik oszlopát az ajtóoszloppal szemben kell elhelyezni, a másikat a belső ajtószárny keretének függőleges idomával szemben, felül az ajtónyílás vízszintes idomára támaszkodva.

Megengedett olyan védőtábla alkalmazása, amely a teljes ajtónyílást átfedi. Ilyen esetben a védőtábla oszlopait az ajtóoszlopokkal szemben kell elhelyezni.

A vasúti kocsi ajtóinak védelme ellátható többszöri felhasználású eszközökkel is.

A vasúti kocsi ajtóinak védelme mellőzhető, ha:

– az ajtók közötti térben nincs árudarab;

– az ajtók közötti térben elhelyezett árudarabok átfedik az ajtónyílás teljes szélességét;

– a vasúti kocsi oldalfalának hosszában elhelyezett áru hosszúsága az ajtók közötti térben az árudarab teljes hosszúságának felénél kisebb;

– az ajtók közötti térben elhelyezett árut keresztirányú elmozdulással és borulással szemben biztosítják.

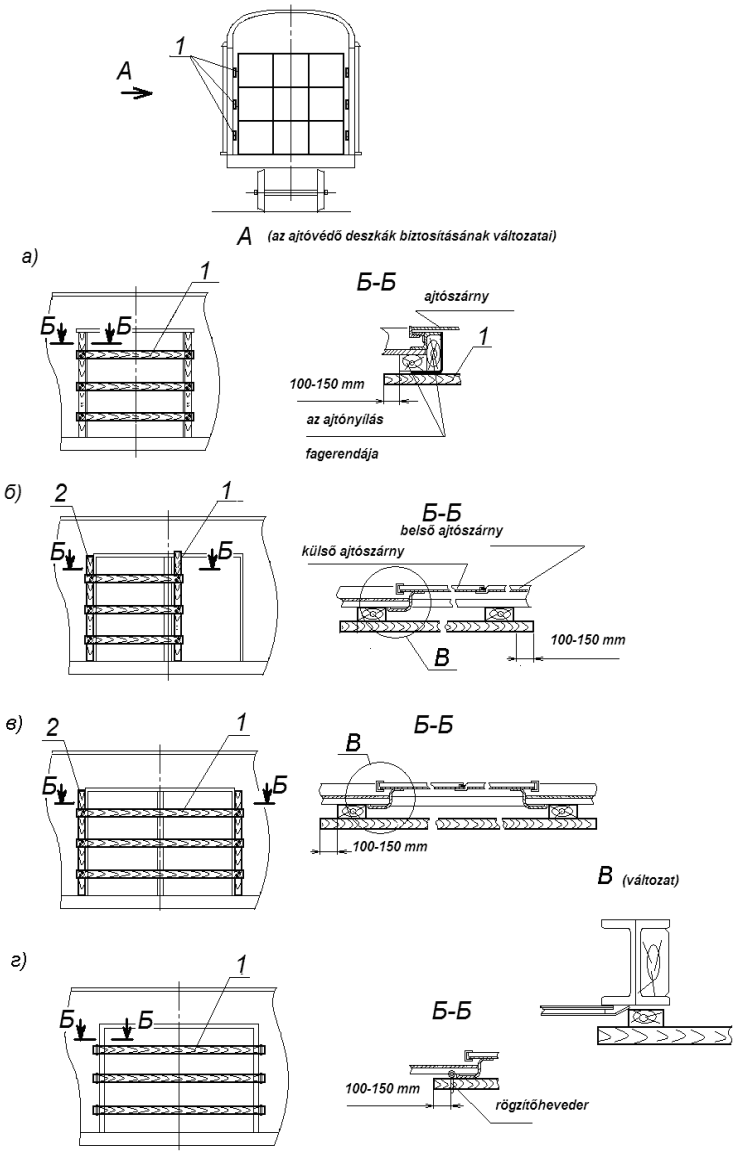

3. ábra – A kocsiajtók védelmének változatai
1 – vízszintes deszka; 2 – oszlop

1.10. Az áruknak e Fejezetben bemutatott elhelyezési és biztosítási elveit konkrét áru elhelyezési és biztosítási módjának kiválasztásakor az áru paramétereinek és tulajdonságainak figyelembevételével kell alkalmazni.

1.11. Ez a fejezet nem tárgyalja a csomagolatlan gömbfa és fűrészáru általános rendeltetésű fedett kocsiban történő elhelyezését és biztosítását.

2. A vasúti kocsik előkészítése rakodásra

2.1. Az árut olyan vasúti kocsiba kell berakni, amelyet megtisztítottak a korábban fuvarozott áruk maradványaitól, a biztosítási eszközöktől, szeméttől, szennyeződésektől. A fedett vasúti kocsi oldalsó és felső rakodónyílásait, kémény-nyílását a kocsi belseje felől zárszerkezetükkel le kell zárni. A nem behegesztett felső töltőnyílásokat, azok szerkezeti kialakításától függően, a vasúti kocsi belseje felől külön rögzíteni kell:

– legalább 600 mm hosszúságú, 40 x 40 mm szelvényű fagerendával, amelyet annak közepén legalább 4 mm átmérőjű, a nyílásfedélen elhelyezett zárszerkezet házán átvezetett huzallal a kocsiszekrény mennyezetéhez kell feszíteni, és a huzalvégeket egymással legalább három fordulattal meg kell tekerni (4.a ábra);

– legalább 4 mm átmérőjű huzallal, amelyet a kocsi mennyezetén és a nyílás fedelén elhelyezett zárószerkezethez kell erősíteni (4.б ábra).

A nyílásbiztosító huzal végeit felfelé kell hajlítani.

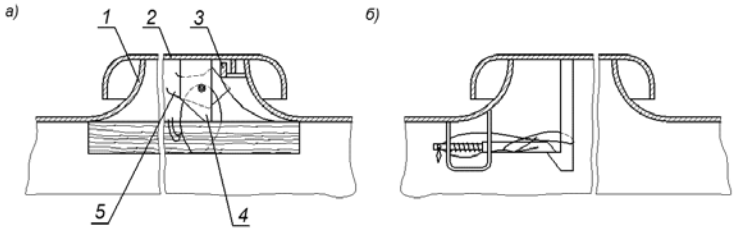

4. ábra – A felső töltőnyílások lekötése
1 – nyílástorok; 2 – nyílásfedél; 3 – zárószerkezet foga;
4 – zárószerkezet konzolja; 5 – zárószerkezet retesze

A fedett vasúti kocsi kocsiszekrényének olyan szerkesztési hézagait, amelyek az áru sérülését vagy elveszését okozhatják, a kocsi belseje felől tömíteni kell. A hézagok tömítési módjának biztosítania kell a kocsi épségét, a kocsi eredeti üzemképes állapota helyreállításának lehetőségét az áru fuvarozását követően, és nem változtathatja meg a kocsi szerkezeti kialakítását.

2.2. Gyorsan romló áruknak szellőzéssel ellátott, fedett vasúti kocsiban végzett fuvarozása esetén a vasúti kocsi oldalablakait nyitott állapotba kell helyezni, míg a szellőzőablakot belülről fémhálóval kell védeni. Fémháló hiánya esetén a nyílásfedeleket félig nyitott helyzetben 4-6 mm átmérőjű huzallal, fagerendák alkalmazásával kell biztosítani (5. ábra)

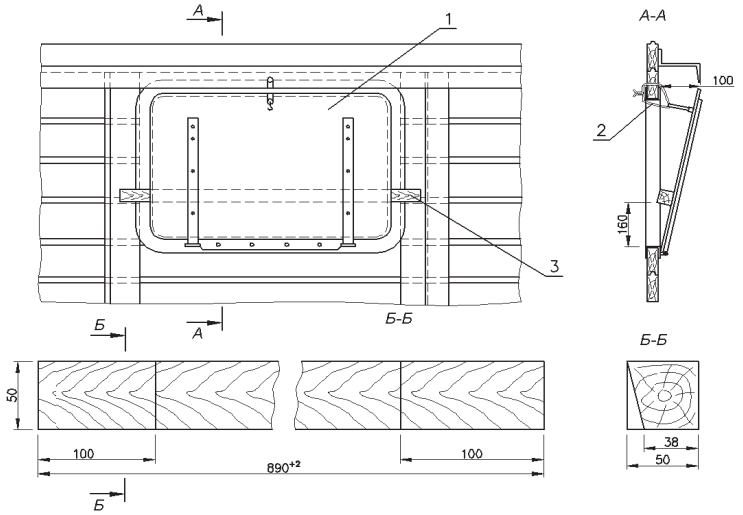

5. ábra – A fedett kocsi oldalablak fedelének biztosítása szellőztetés esetében
1 – nyílásfedél; 2 – lekötés huzallal; 3 – gerenda

A nyílásfedél biztosítása céljából a kocsiburkolatba az ablak felett 5-6 mm átmérőjű furatot kell készíteni. Ezen a furaton és a nyílásfedélre szerelt gyűrűn kell átvezetni a huzalt, amelynek végeit egymással legalább háromszorosan meg kell tekerni. A nyílásfedél felső éle a kocsi falától nem lehet 100 mm-nél messzebb (5. ábra, A-A nézet).

2.3. Olyan áruk fuvarozásánál, amelyek esetében a fedett kocsit tűzvédelmi szempontból elő kell készíteni, a kocsiszekrényen nem lehetnek rések. A kocsiszekrény tömítettségét belülről, lezárt ablakok és ajtók mellett kell ellenőrizni.

A tető és a falburkolat csatlakozási pontjainál előforduló szerkezeti hézagokat (ha vannak ilyenek), az ajtó és ablaknyílásoknál előforduló réseket a konkrét áru fuvarozási feltételeinél előírt módon, belülről kell lezárni, például vízüveggel kezelt csomagolópapírral, nátronpapírral vagy ragasztott üvegszövettel, kátránylemezzel, tömör kartonnal stb. Szerelőhab alkalmazása tilos.

A hézagok vízüveggel kezelt csomagolópapírral vagy nátronpapírral való tömítéséhez legalább 60 g/m^2 tömörségű papírt kell használni. A vízüveget (szilikát ragasztó – műszaki nátriumszilikát, tűzálló vegyület) a felragasztandó papír egyik oldalának teljes felületére kell felhordani. A vízüvegnek közvetlenül a kocsiszekrény falára történő felvitele vízüveggel nem kezelt papír alkalmazásával - tilos. Azt a falfelületet, amelyre a papírt ragasztják, előzetesen portalanítani kell.

A tető és az oldalfalak, valamint homlokfalak csatlakozásánál lévő hézagokat 150 mm szélességű papírszalagokkal kell teljes hosszúságban, a hézagra szimmetrikusan úgy leragasztani, hogy a papírszalag legalább 50 mm-rel túlérjen a hézagon. A hézagoknak több darabból álló papírszalaggal történő leragasztása esetén az egyes darabok végeinél 50-100 mm átfedést kell biztosítani.

Az oldalablakokat reteszelni kell, a reteszt kiegészítő huzalbiztosítással ellátva. Az 500 x 800 mm méretű, egyik oldalán vízüveggel bekent papírlapot a kocsi belseje felől kell az oldalablakra helyezni és a kocsiszekrény falának burkolatához ragasztani (6. ábra).

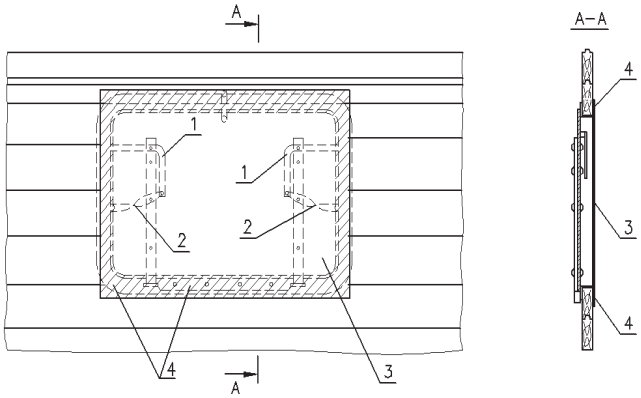

6. ábra – Az oldalablak lezárása papírral
1 – ablakretesz; 2 – huzal lekötés; 3 – papír;
4 – a papír felragasztásának helye (vonalkázva)

A kémény-nyílásnál ellenőrizni kell a fedél és a kapocs felfekvésének tömörségét. A 700 x 700 mm méretű, egyik oldalán vízüveggel kezelt papírt a kémény-nyílás keretének szigetelő burkolatához kell ragasztani (7. ábra).

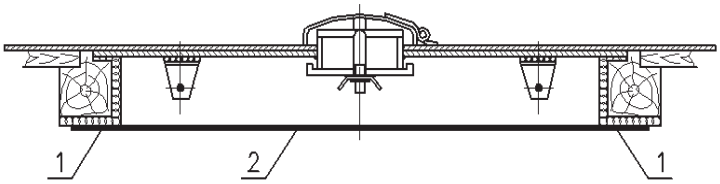

7. ábra – A kémény-nyílás lezárása papírral
1 – felragasztás helye; 2 – papír

A rakodáshoz nem használt kocsiajtót be kell csukni, az ajtózárat zárni és az ajtót kívülről faékekkel kell biztosítani. Az ajtó és az ajtónyílás kerete, a padló közötti hézagokat a kocsi belseje felől az ajtónyílás teljes kerületén 150 mm szélességű papírszalaggal kell tömíteni.

A rakodáshoz használt ajtónyílást a rakodás befejezését követően kell hengeresen kialakított papírszalaggal tömíteni a következők szerint. A 200 mm szélességű szalag egyik szélére 50 mm szélességben kell a vízüveget felhordani, majd a szalagot törés nélkül félbe kell hajtani és összeragasztani úgy, hogy a közepén henger képződjön. A hengeres résszel kialakított szalagok összeragasztott szélét egyik oldalról 50 mm szélességben be kell kenni vízüveggel és hozzáragasztani az ajtónyílás oszlopaihoz, a felső gerendához és a padlóhoz úgy, hogy a szalagok a hengeres rész teljes szélességében kiálljanak az ajtónyílás külső keretéből (8. ábra). A hengeres részek csatlakozási helyein a hengeres részeket 30-50 mm hosszúságban egymásba kell csúsztatni a tömítettség megszakításának elkerülése céljából. A hengeresen kiképzett szalagok felragasztását követően azokat vízüveggel kell bevonni. Ezt követően a kocsiajtót óvatosan kell becsukni, ügyelve arra, hogy ne sérüljenek meg (nyomódjanak össze) a hengerek, amelyeknek tömören fel kell feküdniük az ajtókra. Az ajtókat faékekkel kell biztosítani.

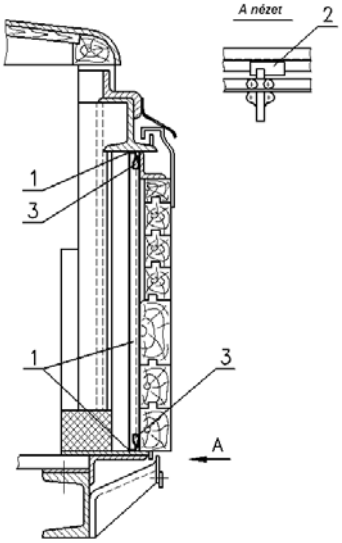

8. ábra – A rakodáshoz használt kocsiajtó hézagainak tömítése papírral
1 – felragasztás helye; 2 – faék; 3 – papírhenger

A fedett kocsik hézagainak üvegszövettel történő tömítéséhez bármilyen márkájú, folyamatos szerkezetű üvegszövet és a tűzvédelmi követelményeknek megfelelő ragasztószer alkalmazható.

A kocsiszekrény azon felületét, amelyre az üvegszövetet ragasztják, előzetesen portalanítani kell.

A hézagokat a tető és az oldalfalak, valamint homlokfalak csatlakozási helyein (ha vannak ilyenek), az oldalablakokat, a kályhaszakaszt a kocsi belső oldalán a papírral történő tömítésnél leírtakkal azonos módon kell leragasztani.

A kocsiajtókat kívülről faékekkel kell biztosítani. Az ajtónyílás hézagait 200-250 mm szélességű üvegszövet szalagokkal kell tömíteni, amelyeket a következők szerint kell felragasztani:

– az ajtóoszlopoknak az ajtószárnnyal való csatlakozási helyére (9. ábra);

– a padlónak az ajtószárnnyal és az ajtónyílás küszöbével való csatlakozási helyére (10. ábra);

– az ajtószárny és a vezetősín csatlakozási helyére (11. ábra).

Az ajtószárnyak közötti hézag (12. ábra) tömítését a hézag teljes hosszúságában 150-200 mm szélességű üvegszövet szalaggal kell végezni.

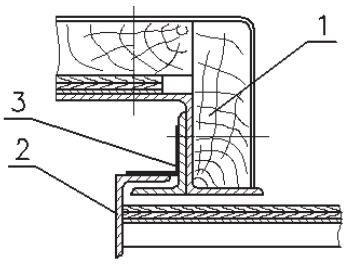

9. ábra – Az ajtóoszlopok és az ajtószárny közötti hézagok tömítése

1 – ajtóoszlop; 2 – ajtószárny; 3 – üvegszövet

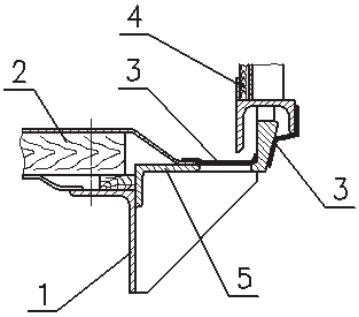

10. ábra – A padló és az ajtószárny, illetve a küszöb közötti hézag tömítése
1 – a vasúti kocsi alvázkeretének hosszgerendája; 2 – padló; 3 – üvegszövet;
4 – ajtószárny; 5 – az ajtónyílás küszöbe

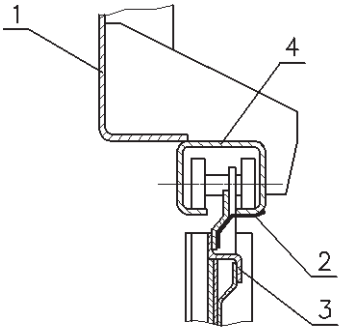

11. ábra – Az ajtószárny és a vezetősín csatlakozási helyén lévő hézag tömítése
1 – az oldalfal gerendája az ajtónyílás fölött; 2 – üvegszövet; 3 – ajtószárny;
4 – vezetősín

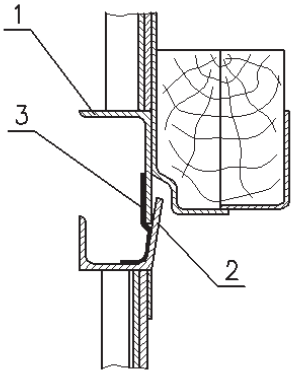

12. ábra – Az ajtószárnyak közötti hézag tömítése
1 – bal ajtószárny gerendával; 2 – jobb ajtószárny; 3 – üvegszövet

2.4. Amennyiben a fedett kocsiban kályhát helyeznek el, a kályha és az áru, a

kocsikísérő személyes dolgai, a fűtőanyag készlet közötti távolság nem lehet kevesebb 1 méternél.

Az árut biztosítani kell a kályha felé történő elmozdulással szemben.

A vasúti kocsiban csak szilárd fűtőanyaggal üzemelő öntöttvas kályha helyezhető el. Az öntöttvas kályha lábainak biztosítani kell a kályha szilárd helyzetét. A kályha helyét a kocsipadlón legalább 10 mm vastagságú azbesztlapra helyezett acéllemezzel kell szigetelni. Az acéllemez fenéklapot tepsi formában, legalább 15 mm oldalmagassággal kell kialakítani, és a padlóhoz kell rögzíteni. A kályhát úgy kell elhelyezni, hogy a tető kémény-nyílásának tengelye függőlegesen egybeessen az öntöttvas kályha fedelén kialakított füstcső nyílás tengelyével, a padló szigetelt része pedig a fűtőajtó előtt 500 mm és a többi oldalon 250 mm távolságra túlérjen a kályha külső vetületén. A füstcsövet a kocsitetőn kialakított kémény-nyíláson kell kivezetni. A füstcsőnek szikrafogó fedélben kell végződnie, s a tetőből 300 – 400 mm mértékben kell kiállnia (a jármű szerkesztési szelvényétől függően).

3. Az áruk elhelyezése és biztosítása az általános rendeltetésű fedett kocsikban

3.1. Láda típusú (fa, polimer műanyag láda, hullámpapír vagy ragasztott síkkarton dobozok, láda kialakítású rakodólapok stb., a továbbiakban: ládák) csomagolóeszközbe rakott áruk egységrakomány képzés nélkül, valamint üres ládák, és üres ládákból képzett ládacsomagok, szállítási egységrakománnyá alakított áruk (a továbbiakban: egységrakományok) elhelyezése és biztosítása a színesfémek kivételével.

3.1.1. A ládákat a vasúti kocsi teljes szélességében és hosszúságában, több egymás fölött elhelyezett sorban (szintben) kell berakni (13. ábra). Az áru szintjeinek mennyiségét a csomagolás mechanikai tulajdonságaiból kiindulva lehet meghatározni.

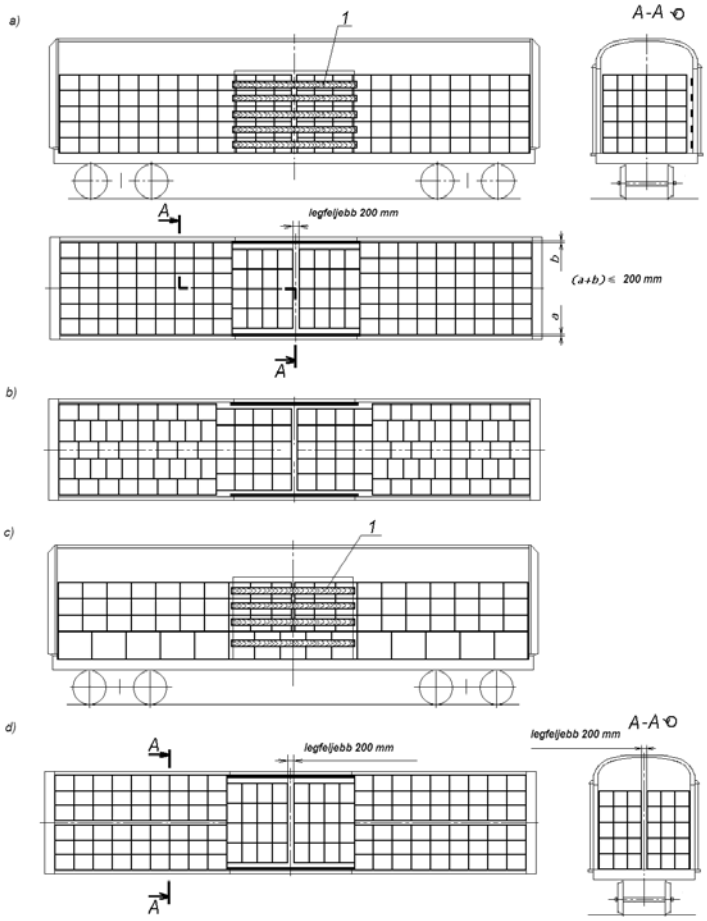

13. ábra – Példák az egységrakomány képzés nélkül, láda típusú csomagolásban fuvarozott áruk
elhelyezésére
1 – ajtóvédő deszka

A ládákat a homlokfalak felől az ajtók közötti tér felé haladva szorosan a vasúti kocsi homlokfalaihoz és egymáshoz illesztve, magasságban egy vagy több szintben kell berakni.

A ládákat minden szinten úgy kell elhelyezni, hogy a ládák és a vasúti kocsi hosszanti irányú oldalfalai közötti hézag minimális legyen (13.a ábra).

A ládák közötti hosszanti és keresztirányú hézagok minimális nagyságának biztosítása céljából

megengedett a ládák szintenkénti elhelyezésének kombinálása a vasúti kocsi hosszanti és keresztirányában (13.b ábra), ha az ilyen elhelyezés a ládák szilárdságának tekintetében megengedett.

Megengedett egy vasúti kocsiba különböző méretű ládák berakása. Ilyen esetben a halmaz minden szintjére csak azonos magasságú ládák rakhatók be (13.c ábra).

Megengedett a szintek között alátétanyagok alkalmazása.

A vasúti kocsi homlokrészeinél megengedett a ládák két megegyező szélességű halmazban, közvetlenül az oldalfalak mellé történő berakása (13.d ábra). Ilyen esetben az oldalfalakat szükség szerint közbetét anyaggal kell védeni.

Az ajtók védelmét az e Fejezet 1.9. pontjában foglalt rendelkezések figyelembevételével kell biztosítani.

Amennyiben a halmazok közötti hézag a vasúti kocsi közepénél nem haladja meg a 200 mm értéket, a ládákat hosszanti irányban nem kell biztosítani.

Keresztirányú biztosítást nem kell alkalmazni, ha a ládák és az oldalfalak közötti hézagok összesített nagysága (ha a ládákból álló halmazt a vasúti kocsi hosszanti irányú szimmetria síkjához viszonyítva szimmetrikusan helyezik el) vagy a ládák közötti hézag a vasúti kocsi közepén (a ládáknak közvetlenül az oldalfalakhoz való fektetésekor) nem lépi túl a 200 mm értéket.

Folyadékkal töltött, rekeszelt felosztású ládákba csomagolt üvegek berakása esetén az egyes szintek között közbetét anyagot, míg akkor, ha a halmazok között vagy a halmazok és az oldalfalak között hosszanti irányban hézagok alakulnak ki, függetlenül azok méretétől, biztosító eszközöket kell alkalmazni.

3.1.2. Az egységrakományokat a vasúti kocsiba annak homlokfalaitól kezdve az ajtók közötti tér felé haladva két halmazban, a homlokfalakhoz és egymáshoz szorosan illesztve, magasságban egy vagy több szintben kell berakni (14. ábra).

Amennyiben az egységrakományok egymás közötti hézagai, illetve az egységrakományok és az oldalfalak közötti hézagok összesített értéke a kocsi szélességében nem nagyobb 200 mm-nél, akkor az egységrakományokat a vasúti kocsi hosszanti irányú szimmetria síkjára szimmetrikusan, szorosan egymáshoz illesztve kell berakni (14.a ábra).

Ha a hézagok összesített értéke 200-400 mm, akkor az egységrakományokat a következők szerint kell elhelyezni: az oldalfalak melletti sorokban az egységrakományokat szorosan az oldalfalakhoz kell fektetni, az oldalfalaktól számított második sorokban azokat szorosan egymás mellé kell fektetni. A továbbiakban a sorok cserélődnek (14.b ábra). Ilyen elhelyezésnél megengedett az egységrakományok keresztirányú biztosításának elhagyása.

A vasúti kocsi hosszanti irányában kialakuló hézagok csökkentése érdekében egy vagy több egységrakomány sort hosszabb oldalával a vasúti kocsi hosszanti irányában kell elhelyezni (14.c ábra).

Megengedett eltérő magasságú egységrakományok berakása a vasúti kocsiba (14.d ábra).

Ha a vasúti kocsi közepénél a halmazok közötti hézag nagysága nem nagyobb 300 mm-nél, akkor az egységrakományok hosszanti irányú biztosításának elhagyása megengedett.

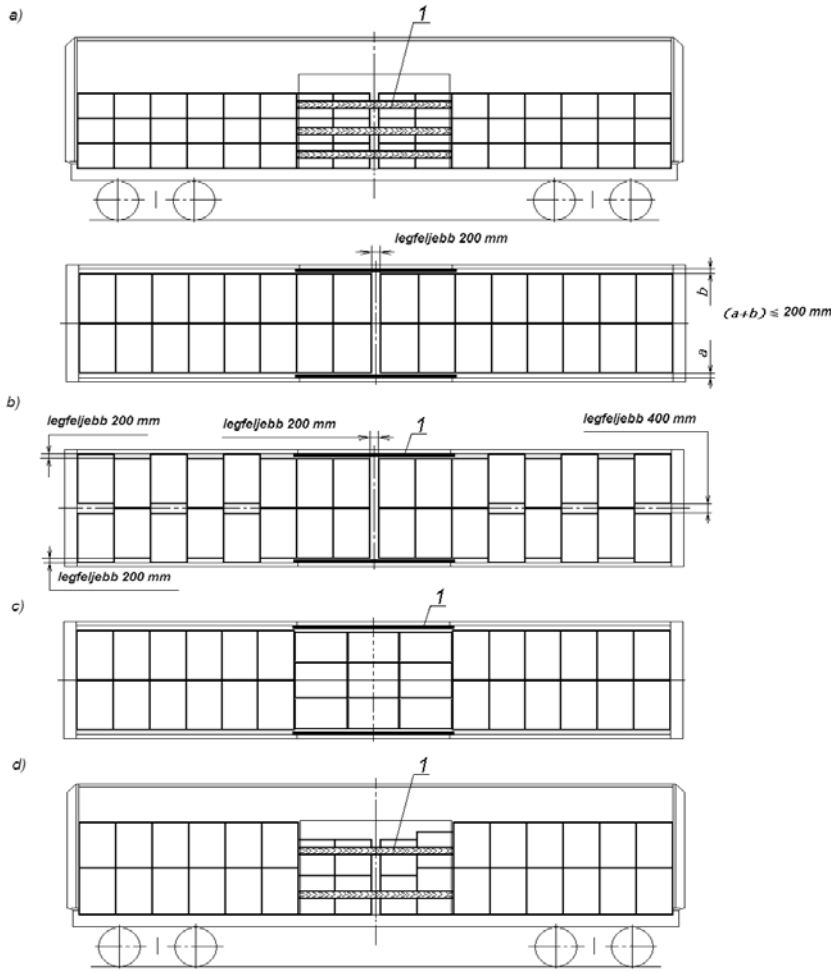

14. ábra – Példák az egységrakományok elhelyezésére
1 – ajtóvédő deszka

3.1.3. Ha a ládák, egységrakományok egy vagy több szintben történő elhelyezésénél a hézagok nagysága a vasúti kocsi hosszanti vagy (és) keresztirányában meghaladja a 3.1.1. és 3.1.2. pontban feltüntetett értékeket, a ládákat és az egységrakományokat hosszanti vagy (és) keresztirányú elmozdulással szemben biztosítani kell (15., 17., 18. ábrák).

3.1.4. A ládák, egységrakományok hosszanti irányú biztosítását merevítő keretekkel (15.a, 15.b, 15.e, 15.f, 15.g ábrák), merevítő szerkezetekkel (15.c, 15.d, 15.h, 15.i ábrák) vagy légzsákokkal (17. ábra) kell végezni.

A merevítő keretek vagy merevítő szerkezetek merevítő gerendáinak hosszúsága nem lehet nagyobb 2500 mm-nél – a fapadlóhoz rögzített gerendák esetében (a rögzítés a gerenda minden 0,5 m hosszúságára legalább két szöggel történhet), illetve 1700 mm-nél – a padlóhoz nem rögzített gerendák esetében. A nem teljes felső szint ládáinak egységrakományainak biztosítására felhasználhatók az alatta lévő szint alátét vagy közbetét anyagokra fektetett ládái, egységrakományai (15.e, 15.j ábrák) vagy nagyobb magasságú ládák, egységrakományok (15.f ábra). Az ilyen biztosítás lehetőségét a ládák, az egységrakományok és az egységrakomány képző eszközök szilárdsága alapján kell meghatározni.

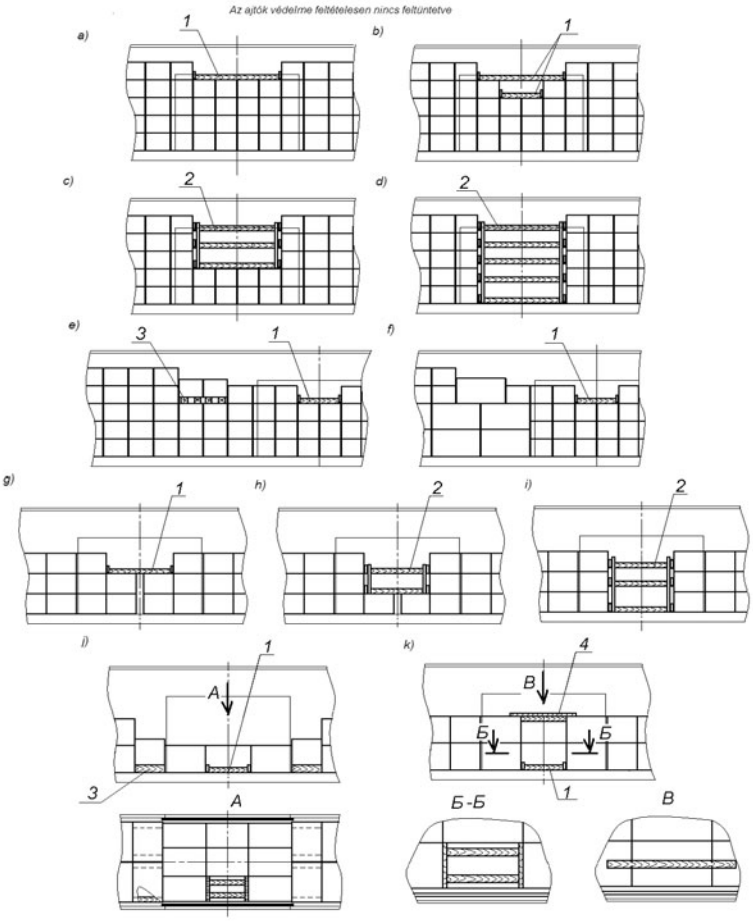

15. ábra – Példák a ládák, egységrakományok hosszanti irányú biztosítására
1 – merevítő keret; 2 – merevítő szerkezet; 3 – alátét;
4 – merevítő közbetét

Ha az ajtók közötti térben a keresztirányú sorok egyikében kevesebb egységrakományt helyeznek el, mint a szomszédos sorokban, a hézagot a következők szerint kell kitölteni: egyszintes berakásnál – merevítő kerettel (15.j ábra), kétszintes berakásnál – az alsó szinten merevítő kerettel és a felső szinten merevítő közbetéttel (15.k ábra).

A merevítő kereteket (16.a ábra) legalább 40 x 100 mm szelvényű és legalább a szint szélességét elérő hosszúságú támasztó deszkákból és merevítő gerendákból kell kialakítani. A merevítő szerkezetek (16.b, 16.c ábrák) legalább 40 x 100 mm szelvényű oszlopokból és támgerendákból, legalább 40 x 100 mm szelvényű támasztó deszkákból, valamint merevítő gerendákból készülhetnek. A támasztó deszkákat és a merevítő gerendákat a merevítő szerkezeteknél minden biztosítandó szinttel szemben el kell helyezni.

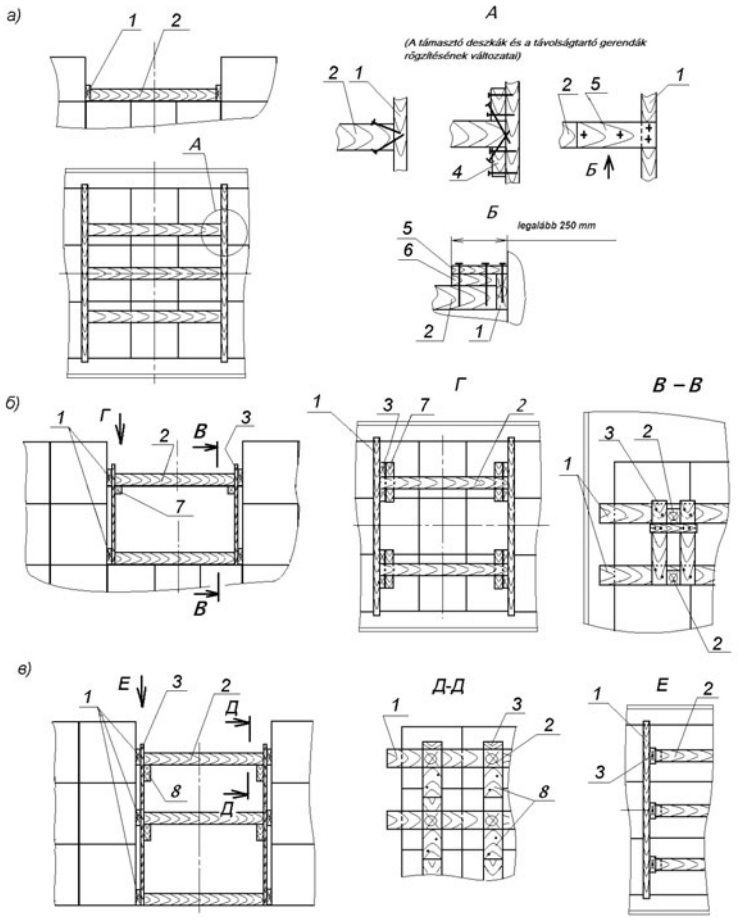

16. ábra – Merevítő keret, merevítő szerkezet
1 – támasztó deszka; 2 – merevítő gerenda; 3 – oszlop; 4 – gerenda;
5 – rátét; 6 – deszka; 7, 8 – támasztó gerenda

A támasztó deszkák és a merevítő gerendák egymáshoz rögzítését legalább 5 mm átmérőjű szögekkel, a többi elem kötését legalább 4 mm átmérőjű szögekkel kell végezni, kötésenként két-két darabbal. Ha a támasztó deszkák vastagsága 80 mm-nél nagyobb, azoknak a merevítő gerendákhoz való erősítése történhet 8 mm átmérőjű anyagból készített ácskapcsokkal is.

A merevítő gerendák mennyiségét a hosszanti irányú biztosításra szolgáló merevítő keretekben és a merevítő szerkezetekben az 1. táblázat alapján kell meghatározni azok szelvény méretének és a biztosítandó ládák, egységrakományok csoportja tömegének függvényében. Ha a biztosítás a 15.e, 15.f ábrák szerinti vázlat alapján történik, számításba kell venni a két felső szint láda, illetve egységrakomány csoportjainak együttes tömegét. Amennyiben a felső szintek ládacsoportjainak tömege nem egyenlő, a számításnál a nagyobb tömegű láda, egységrakomány csoportot kell figyelembe venni.

1. táblázat

A merevítő gerenda szelvénye, mm	A ládák, egységrakományok csoportjának tömege, t		
	legfeljebb 5	5-nél több, legfeljebb 10	10-nél több, legfeljebb 15
50 x 100	3	5	7
80 x 100	2	3	5
100 x 100	2	3	4

Megjegyzés:

1. Olyan gerendák alkalmazása esetén, amelyek szelvénye eltér a táblázatban megadottaktól, a gerendák mennyiségét a legközelebbi kisebb méretű gerendákra megadottak szerint kell meghatározni.

2. A merevítő gerendák mennyiségét a nehezebb láda, egységrakomány csoport tömegének függvényében kell meghatározni.

Merevítő keret esetében, ha az két merevítő gerendával van biztosítva, azokat a támasztó deszka végeitől a támasztó deszka hosszúságának mintegy ¼-ére kell elhelyezni, egyéb esetekben – a támasztó deszka végeitől és egymástól egyenlő távolságra.

A ládák és a támasztó deszkák közé közbetét anyag helyezhető.

3.1.5. A ládák, egységrakományok hosszanti irányú biztosítása légzsákok alkalmazása esetén (17. ábra) a következők szerint történik:

A légzsákokat a ládák, egységrakományok halmazai (csoportjai) közé kell helyezni a vasúti kocsi padlószintje fölötti 100 – 200 mm magasságban, majd fel kell tölteni levegővel a gyártó rendelkezésének megfelelő üzemi nyomás értékére. A légzsákok méretét úgy kell megválasztani, hogy a telepítést követően a légzsákok érintkező felülete minden láda felületének legalább felét és minden egységrakomány felületének legalább ¾-ét fedje. Ha a hézag nagysága nagyobb annál, amely egy légzsákkal kitölthető lenne, a hézagban két légzsákot kell elhelyezni (17.b ábra), vagy a ládákat, egységrakományokat úgy kell három halmazba rendezni, hogy azok között a hézag egyforma legyen (17. c ábra). Ha a ládák, egységrakományok felületén olyan éles vagy kiálló részek vannak, amelyek élességük okán sérülést okozhatnak a légzsákban, akkor azok és a légzsákok közé közbetét anyagot kell helyezni.

A légzsákok és azok elhelyezési módjának kiválasztását a ládák, egységrakományok halmazai (csoportjai) közötti hézagok méretének, minden halmaz (csoport) tömegének és magasságának, a konkrét típusú és méretű légzsák teherbíró képességének függvényében kell végezni. A légzsák teherbíró képessége alatt a kitöltendő hézag konkrét értékénél a megengedett terhelés nagyságát kell érteni. Az elhelyezendő légzsákok eredő teherbíró képessége a biztosítandó láda, egységrakomány halmaz (csoport) tömegének függvényében nem lehet kisebb a 2. táblázatban közölt értékeknél.

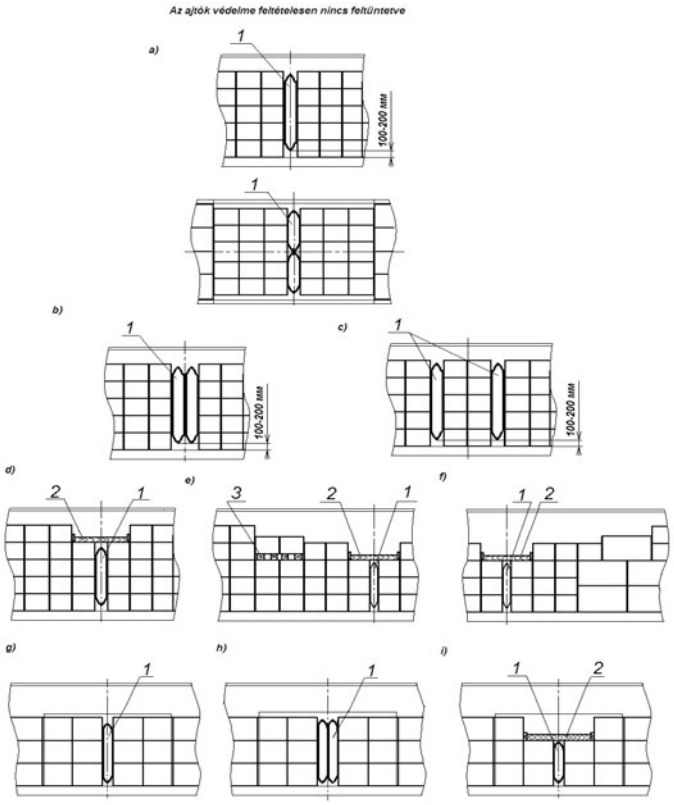

17. ábra – Példák a ládák, egységrakományok hosszanti irányú biztosítására légzsákok alkalmazásával
1 – légzsák; 2 – merevítő keret; 3 – alátét

2. táblázat

A ládák, egységrakományok halmazának (csoportjának) tömege, t	A légzsákok szükséges eredő teherbíró képessége, t	A ládák, egységrakományok halmazának (csoportjának) tömege, t	A légzsákok szükséges eredő teherbíró képessége, t
legfeljebb 15	10	25 felett, legfeljebb 30	20
15 felett, legfeljebb 20	15	30 felett, legfeljebb 35	24
20 felett, legfeljebb 25	18		

A kocsin keresztirányban, egy síkban elhelyezett több légzsák eredő teherbíró képessége megegyezik az összes légzsák teherbíró képességeinek összegével.

Két egyforma légzsáknak a kocsi hosszanti irányában a halmazok hosszában történő elhelyezése esetén (17.b, 17.c, 17.h ábrák) azok teherbíró képessége egy légzsák teherbíró képességével egyezik meg. Két különböző légzsák alkalmazása esetén azok teherbíró képességét a kisebbik értéke határozza meg.

Ha a légzsákokkal biztosított halmaz egyes részei eltérő tömegűek, valamint a 17.c ábra szerinti elhelyezés esetén a légzsákokat a halmaz nehezebb részének tömege alapján kell kiválasztani.

3.1.6. A ládák, egységrakományok keresztirányú biztosítása merevítő táblákkal, légzsákokkal történhet (18. ábra).

A ládáknak a kocsi közepén szorosan illesztett halmazokban történő berakása esetén a halmazok és az oldalfalak közötti hézagokba a halmaz teljes hosszúságában, az ajtónyílásig merevítő táblákat kell helyezni (18.a ábra). A táblákat oszlopokból és vízszintes támasztó deszkákból kell készíteni, amelyek vastagsága nem lehet kevesebb 40 mm-nél. Az oszlopok közötti távolság nem lehet nagyobb 1500 mm-nél.

Egységrakományok berakásakor hasonló merevítő táblákat kell alkalmazni a három szélső sor hosszúságában (18.i ábra); a tábla oszlopait megközelítőleg az egységrakományok közepénél kell elhelyezni. Az oszlopok és a vízszintes deszkák szelvényméreteit úgy kell megválasztani, hogy a táblák beállítását követően a táblák és a ládák, egységrakományok közötti távolság ne lépje túl az 50 mm értéket. A vízszintes deszkákat megközelítőleg az egyes szintek középmagasságában kell elhelyezni: két szintben történő berakásnál – mindkét szintnél; három vagy négy szintben történő berakásnál – a felső két szintnél; a szintek nagyobb mennyisége esetén – a felső három szintnél. Megengedett a merevítő táblák darabokból történő összeállítása (legalább két-két oszloppal), azok szorosan egymás mellé állításával. A táblák deszkáit kötésenként két-két, legalább 80 mm hosszúságú szöggel kell az oszlopokhoz erősíteni. A táblákat úgy kell behelyezni, hogy az oszlopok kerüljenek a vasúti kocsi oldalfalai felőli oldalra.

Egyszintes berakás esetén – a ládákat, egységrakományokat legalább 50 mm magasságú támasztó gerendákkal kell biztosítani, amelyek mindegyikét a gerenda minden méter hosszúságára legalább két darab legalább 5 mm átmérőjű szöggel a vasúti kocsi padlójához kell erősíteni.

Amennyiben a ládákat, egységrakományokat két egyenlő szélességű halmazban, szorosan az oldalfalak mellé rakják be, a merevítő táblákat a vasúti kocsi közepén képződött hézagba kell beállítani (18.b ábra).

Négy vagy több szintben történő berakás esetén az alsó sorokban a ládák és az egységrakományok berakhatók felváltva, egymás mellé állítva a kocsi közepén, illetve az oldalfalak felé eltolva, a ládák, egységrakományok között azonos hézagokkal (18.c, 18.d ábrák). Ilyenkor a ládák és az oldalfalak közötti hézagok nagysága nem lehet nagyobb a ládák, egységrakományok szélességének (hosszúságának) ¼-énél. A két felső szinten a ládákat, egységrakományokat szorosan egymáshoz kell állítani és merevítő táblákkal biztosítani.

A ládák, egységrakományok keresztirányban való biztosítását légzsákok alkalmazásával a hosszanti irányú biztosítással megegyező módon kell végezni. Ládák berakása esetén a légzsákokat egymástól azonos távolságra kell elhelyezni a halmaz teljes hosszúságában az ajtónyílásig (18.e, 18.f, 18.g, 18.h ábrák); míg egységrakományok berakása esetén úgy, hogy a légzsákok az egységrakományok legalább három szélső sorát fedjék a vasúti kocsi homlokrészénél (18.j ábra).

A ládák, egységrakományok halmazának (csoportjának) keresztirányú rögzítéséhez felhasznált légzsákok eredő teherbíró képessége nem lehet kisebb a 3. táblázatban feltüntetett értékeknél.

3. táblázat

A ládák, egységrakományok halmazának (csoportjának) tömege, t	A légzsákok szükséges eredő teherbíró képessége, t	A ládák, egységrakományok halmazának (csoportjának) tömege, t	A légzsákok szükséges eredő teherbíró képessége, t
legfeljebb 10	3,3	20 felett, legfeljebb 25	8,5
10 felett, legfeljebb 15	6,5	25 felett, legfeljebb 30	10,0
15 felett, legfeljebb 20	7,0	30 felett, legfeljebb 35	12,0

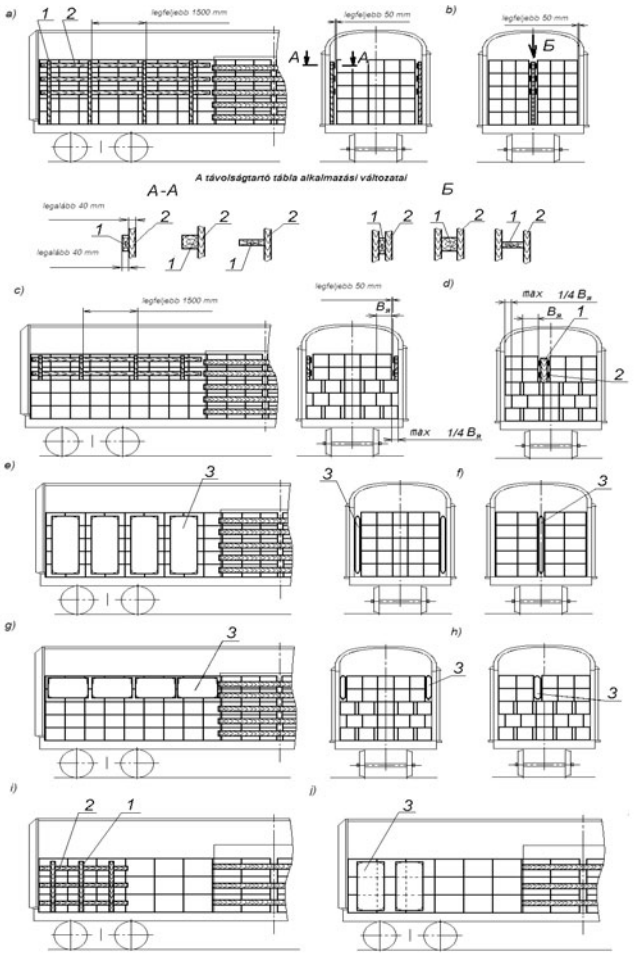

18. ábra – Példák a ládák, egységrakományok keresztirányú biztosítására:
a, b, c, d, e, f, g, h – ládák biztosítása; i, j – egységrakományok biztosítása
1 – oszlop; 2 – támasztó deszka; 3 – légzsák

Megengedett a ládák, egységrakományok és a vasúti kocsi oldalfalai közötti hézagok kitöltése a szükséges vastagságú kemény alátétanyagokkal, valamint az ilyen anyagok alkalmazhatók a merevítő táblákkal együtt is.

3.2. Hordók és dobok elhelyezése és biztosítása

3.2.1. A hordókat, dobokat függőleges helyzetben kell elhelyezni a vasúti kocsiban, záródugóval (fedéllel) fölfelé, magasságban egy vagy több szintben (19. ábra).

A hordókat, dobokat minden szintben a kocsi teljes hosszában szorosan kell az oldalfalakhoz és egymáshoz illeszteni. Az elhelyezés történhet sorokban vagy sakktáblaszerű elrendezéssel. Az ajtók közötti térben a hordókat, dobokat hosszanti irányú sorokban szorosan egymáshoz kell illeszteni. Ha a vasúti kocsi homlokrészében a hordók, dobok sakktáblaszerű elrendezéssel vannak elhelyezve (19.a, 19.c, 19.d, 19.e, 19.f ábrák), közéjük és az ajtók közötti térben elhelyezett hordók, dobok közé legalább 6 mm vastagságú rétegelt lemezt vagy az e Fejezet 1.7. pontjában leírt táblákat kell helyezni.

Egy vasúti kocsiba megengedett különböző típusú és méretű hordók, dobok berakása az e Fejezet 1.4. pontjában foglalt rendelkezések betartása mellett. A felső szint kivételével minden szinten belül azonos magasságú hordók, dobok helyezhetők el.

Fémfenekű hordók, dobok több szintben történő berakása esetén (kivéve az olyan eseteket, amikor a fenék és a felső rész a hordók máglyába rakásának esetére a kölcsönös rögzítésre van kialakítva) az egyes szintek közé hosszanti irányú, legalább 25x100 mm szelvényű deszkából készített fa alátéteket vagy lemezes alátétanyagot kell helyezni. Ezeket úgy kell elhelyezni, hogy valamennyi hordó, dob stabilitását biztosítsák. Üres hordók, dobok berakásánál az egyes szintek közötti alátét anyag alkalmazásának elhagyása megengedett.

Nem teljesen kitöltött felső szint esetén a hordókat, dobokat csoportokban kell a kocsi homlokrészében elhelyezni, majd a hosszanti irányú elmozdulással szemben merevítő szerkezetekkel (19.c ábra), légzsákokkal (19.d, 19.e, 19.f ábrák) biztosítani. A merevítő szerkezeteket a jelen Fejezet 3.1.4. pontjában foglalt rendelkezéseknek megfelelően kell kialakítani. A merevítő szerkezetek támasztó deszkáit, merevítő gerendáit a hordók, dobok legalább félmagasságában, a merevítő gerendákat a keresztirányú sorban valamennyi hordóval szemben kell elhelyezni.

3.2.2. A hordók, dobok légzsákokkal való biztosítását a jelen Fejezet 3.1.5. pontjában foglalt rendelkezéseknek megfelelően kell végezni. A légzsákok mennyiségét, méreteit és (függőleges vagy vízszintes) helyzetét a biztosítandó rakat tömegétől, a hordók, dobok méreteitől függően kell meghatározni úgy, hogy a légzsákok fedjék a rakat teljes szélességét és minden szintnek legalább a fele magasságát. A légzsákok sérüléseinek megelőzése céljából szükség szerint azok és a hordók, dobok közé alátétanyagot kell helyezni.

3.2.3. Ha a hordóknak, doboknak az ajtók közötti térben, több szintben történő berakásánál azok és az ajtóoszlopok közötti hézag nagysága 250 mm-nél nagyobb, a hordókat keresztirányban merevítő táblákkal kell biztosítani (19.b ábra), szükség esetén alátétanyagok alkalmazásával együtt. Ilyen esetben az ajtók védelme nem szükséges. A merevítő táblákat az e Fejezet 3.1.6. pontjában foglalt rendelkezéseknek megfelelően kell készíteni. Megengedett az ajtók közötti térben elhelyezett hordók, dobok keresztirányú biztosításának elhagyása, ha a hordókat, dobokat minden keresztirányú sorban legalább kettesével egymáshoz erősítették.

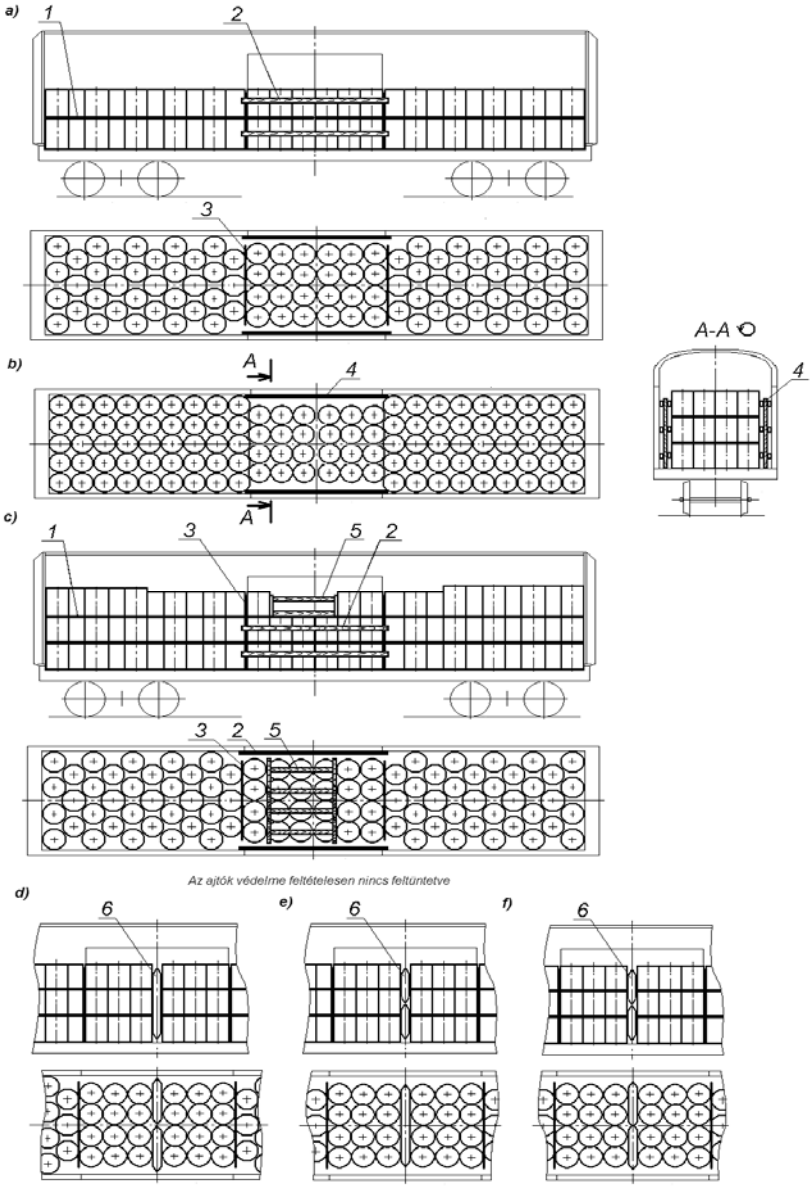

19. ábra – Példák a hordókba, dobokba rakott áruk elhelyezésére és biztosítására
1 – alátét anyag; 2 – ajtóvédő deszka; 3 – tábla; 4 – merevítő tábla;
5 – merevítő szerkezet; 6 – légzsák

3.3. Papír és kartontekercsek elhelyezése és biztosítása

3.3.1. A papír és kartontekercseket (a továbbiakban – tekercseket) a vasúti kocsiban annak hosszanti irányú szimmetria síkjára szimmetrikusan, homlokoldalukra állítva, magasságban egy vagy több szintben kell elhelyezni. A tekercseket minden szinten szorosan a kocsi oldalfalához és egymáshoz kell illeszteni a kocsi szélességében két vagy három sorban vagy sakktáblaszerű

elrendezéssel (20.ábra). Sakktáblaszerű elrendezés esetén a homlokfalakhoz két-két tekercset kell állítani.

Különböző méretű tekercsek a jelen Fejezet 1.4. pontjában foglalt követelmények betartása mellett rakhatók egy vasúti kocsiba.

Szükség esetén a vasúti kocsi homlok és oldalfalait alátétanyaggal kell védeni, a kocsipadlót be kell borítani.

Az ajtók védelmét az e Fejezet 1.9. pontjában foglaltak szerint kell végezni. Szükség szerint a védőtáblákat csomagolóanyaggal kell bevonni.

A tekercseknek a vasúti kocsiba három vagy több szintben történő berakása esetén az ajtók közötti térben megengedett a felső szinten legfeljebb két tekercs egy hosszanti sorban való, hézag nélküli elhelyezése (20. ábra). Ha az ajtók közötti térben a felső szinten a tekercsek nem a kocsi teljes szélességében vannak elhelyezve, ezen a szinten megengedett az ajtóvédő táblák elhelyezésének mellőzése.

Az ajtók közötti térbe egy vagy több tekercs berakható rakodólapon is, ha a berakási technológia ezt indokolja.

3.3.2. Ha a tekercsek rakatai közötti hézag a vasúti kocsi közepén nem nagyobb 200 mm-nél, azok hosszanti irányú biztosítása mellőzhető. Nagyobb hézag esetén azt ki kell tölteni alátétanyaggal, merevítő kerettel vagy szerkezettel, táblákkal, légzsákokkal.

Nem teljes felső szint esetén a tekercseket a vasúti kocsi homlokrészeiben képzett csoportokban kell berakni és a hosszanti irányú elmozdulással szemben az ajtók közötti térben lévő hézagokban elhelyezett merevítő táblákkal, merevítő keretekkel, merevítő szerkezetekkel, légzsákokkal kell biztosítani (21. ábra).

A merevítő táblákat, merevítő kereteket, merevítő szerkezeteket az e Fejezet 3.1.4., 3.1.6. pontjaiban foglalt rendelkezéseknek megfelelően kell készíteni. A merevítő szerkezetek, merevítő táblák támasztódeszkáit és távtartó gerendáit a biztosítandó tekercsek legalább ¼ magasságának szintjén, a keresztirányú sor minden tekercsével szemben kell elhelyezni. A támasztódeszkák szükséges elhelyezési magasságának biztosítása céljából megengedett a támasztókeret alátéten történő elhelyezése (például egységrakomány képző rakodólap, fűrészáru alátét) (21.c ábra).

Ha a tekercsek biztosítását légzsákokkal végzik, a tekercsek csoportjai között az ajtók közötti térben, a kocsi hosszában legalább két hézagot kell kialakítani.

A tekercsek légzsákokkal történő hosszanti irányú biztosítását (21.f, 21.g ábrák) akkor kell végezni, ha a tekercsek közötti hézagok nagysága nagyobb 100 mm-nél. A tekercsek biztosítására szolgáló légzsákok kiválasztása és azok elhelyezése a jelen Fejezet 3.1.5. pontjában foglalt rendelkezéseknek megfelelően történhet. Amennyiben a felső szintre az alsónál kevesebb tekercset raknak be, a felső szinten elhelyezett tekercseket merevítő kerettel kell biztosítani (21.c, 21.g ábrák).

3.3.3. Ha a tekercsek két hosszanti irányú sorban történő berakásánál a tekercsek és az oldalfalak közötti távolság nagyobb 100 mm-nél, a tekercseket keresztirányú elmozdulással szemben merevítő táblákkal (22.a ábra) vagy légzsákokkal (22.b ábra) kell biztosítani a jelen Fejezet 3.1.6. pontjában foglalt követelményeknek megfelelően.

A tekercsek és a vasúti kocsi oldalfalai közötti hézag kitölthető megfelelő vastagságú alátétanyagokkal is, valamint az ilyen anyagok merevítő táblákkal együtt is felhasználhatók.

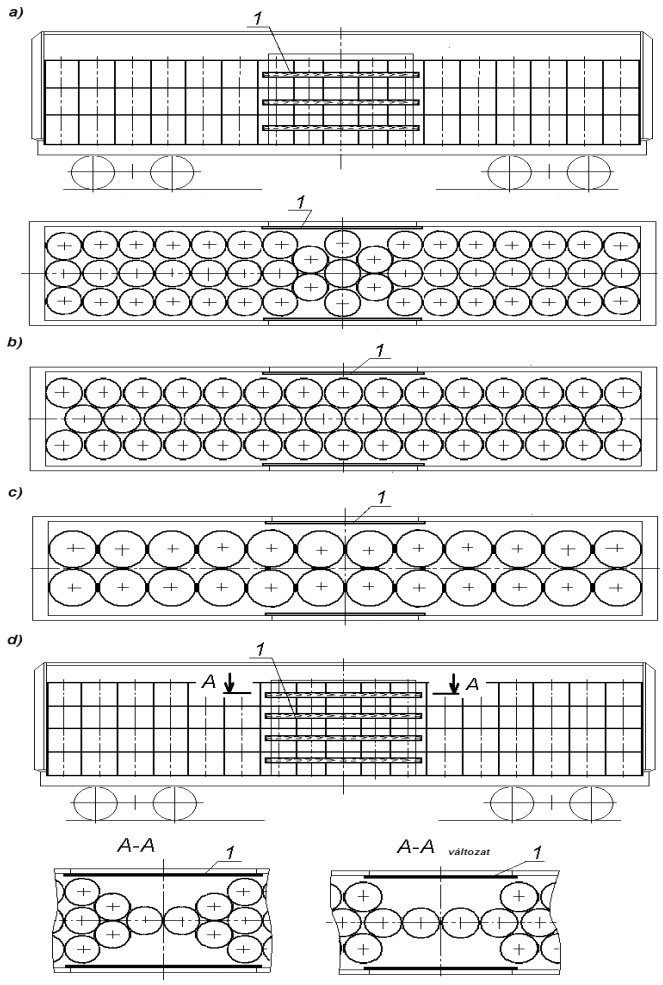

20. ábra – Példák a papír és kartontekercsek elhelyezésére
1 – ajtóvédő deszka

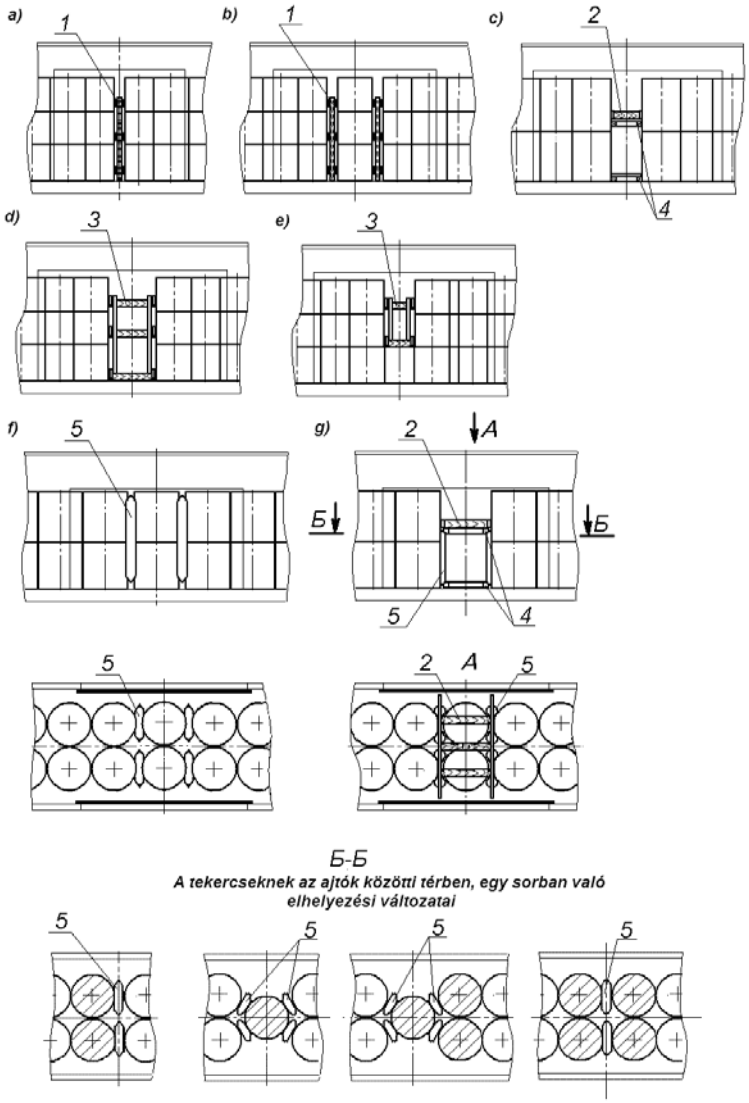

21. ábra – Példák a tekercsek hosszanti irányú biztosítására
1 – merevítő tábla; 2 – merevítő keret; 3 – merevítő szerkezet; 4 – alátét;
5 – légzsák

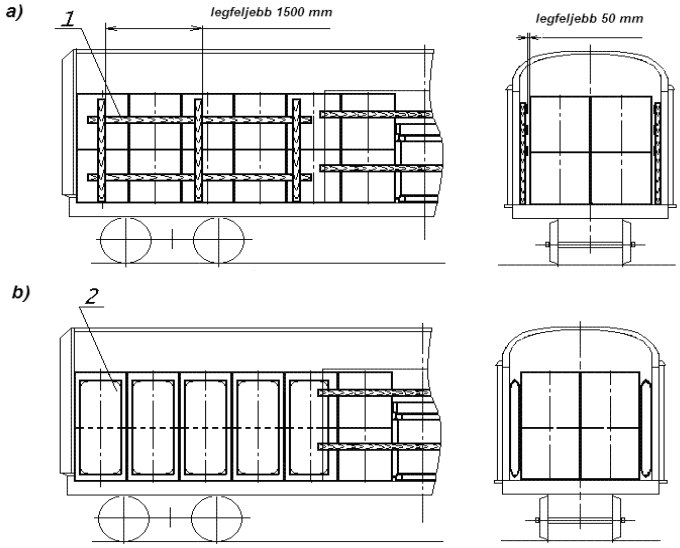

22.ábra – Példák a tekercsek keresztirányú biztosítására
1 – merevítő tábla; 2 – légzsák

3.3.4. A második szinten megengedett a tekercsek palástjukra való fektetése (23. ábra), a vasúti kocsi hosszanti irányú szimmetria síkjához viszonyítva szimmetrikus elhelyezéssel. A szorosan a homlokfalakhoz fektetett tekercseket kettő darab legalább 120 mm magasságú és legalább 250 mm szélességű támasztékkal kell kiékelni, amelyet a vasúti kocsi homlokfala és a tekercs között, a tekercs végeitől 250-300 mm távolságra kell elhelyezni. A többi tekercset szorosan egymáshoz illesztve kell berakni. Az ajtók közötti térben a második sor tekercsei közé merevítő keretet kell helyezni, amely két legalább 100x100 mm szelvényű merevítő gerendából, legalább 40x100 mm szelvényű támasztódeszkákból, legalább 100 x100 mm szelvényű ferde támaszfákból és legalább 25x80 mm szelvényű összekötő lapkákból áll. A támasztódeszkákat, merevítő gerendákat és a ferde támaszfákat kötésenként két-két darab, legalább 5 mm átmérőjű, 150 mm hosszúságú szöggel kell egymáshoz erősíteni Az összekötő lapkáknak a merevítő gerendákhoz való hozzáerősítése legalább 80 mm hosszúságú szögekkel történik.

Megengedett a palástjukra fektetett tekercsek hosszanti irányú biztosítása olyan módon, hogy támasztékként egy vagy több keresztirányú sorban alátétre berakott tekercseket (23.b ábra), míg egy kocsiba különböző magasságú tekercsek berakása esetén a homloklapjukra két szintben berakott tekercseket (23.c ábra) használnak fel.

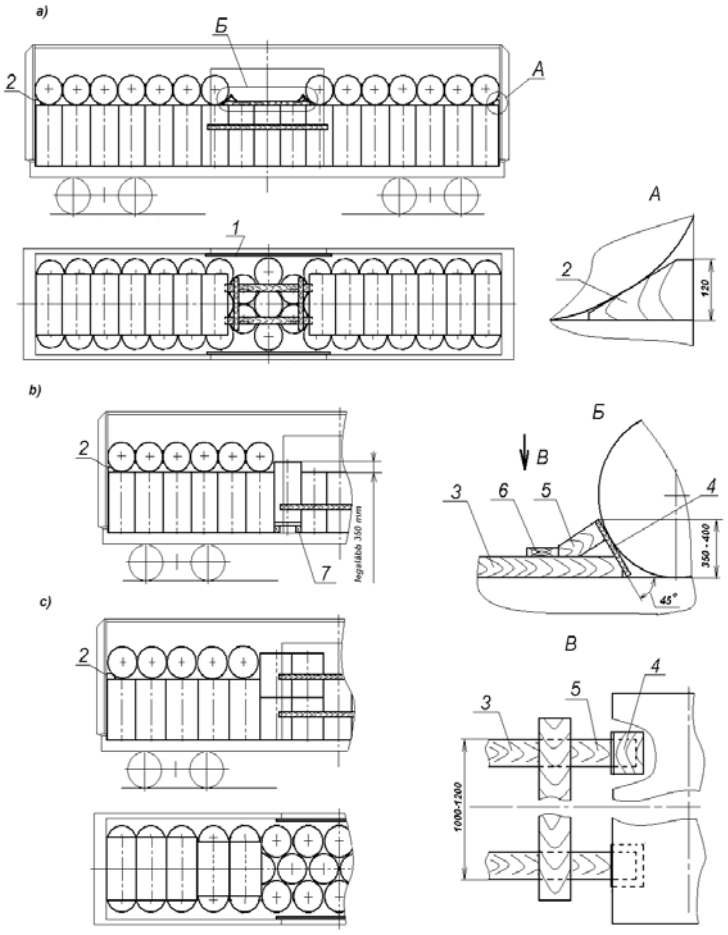

23. ábra – Példák a tekercsek elhelyezésére és biztosítására
1 – ajtóvédő deszka; 2 – támaszték; 3 – merevítő gerenda; 4 – támasztódeszka;
5 – ferde támaszfa; 6 – összekötő lapka; 7 – alátét

3.5. Színesfém bugák és csomagok elhelyezése és biztosítása

3.5.1. A színesfém bugákat és csomagokat (blokkbugákat, tuskókat, katódokat stb.) legfeljebb 13864 mm szekrényhosszúságú, fa vagy kombinált fa-fém padlójú vasúti kocsiba kell berakni.

Egy vasúti kocsiba bugákat és különböző tömegű csomagokat a jelen Fejezet 1.4. pontjában foglalt követelmények betartásával lehet berakni.

A bugákat és csomagokat a vasúti kocsiba egy magassági szintben, a vasúti kocsi hosszanti irányú szimmetria tengelyéhez viszonyítva szimmetrikusan, szorosan a homlokfalakhoz és egymáshoz illesztve, a kocsiszekrény teljes hosszúságában és szélességében kell berakni (24., 25. ábrák).

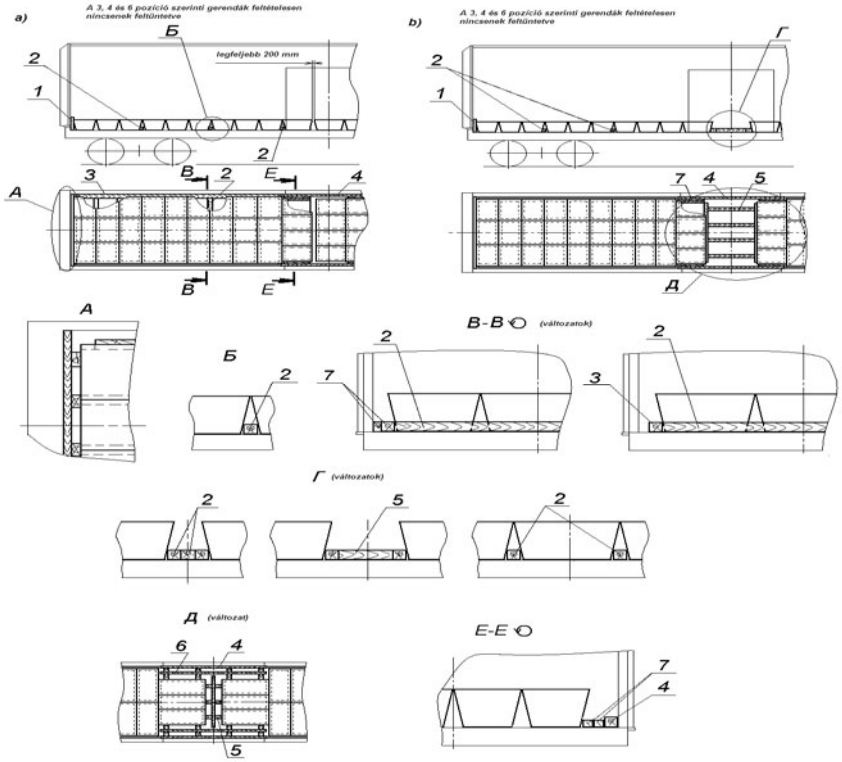

24. ábra – Példák a bugák elhelyezésére és biztosítására
1 – homloktábla; 2, 3 – támasztó gerendák; 4 – ajtóvédő gerenda;
5, 6 – merevítő keretek; 7 – merevítő gerendák

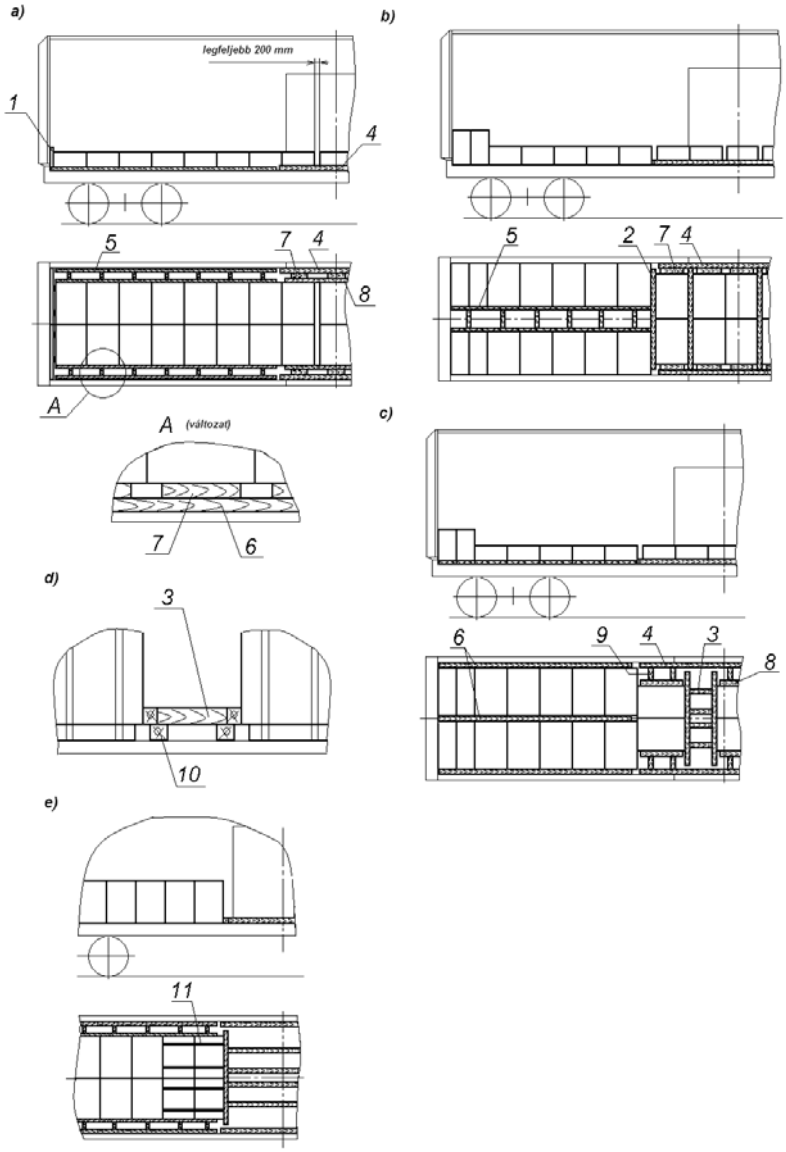

25. ábra – Példák színesfém csomagok elhelyezésére és biztosítására
1 – homloktábla; 2, 8 – támasztó gerendák; 3, 5 – merevítő keretek; 4 – ajtónyílást védő gerenda; 6, 7, 9 – merevítő gerendák; 10 – alátét; 11 – lekötés

A vasúti kocsi homlokfalait táblákkal kell védeni a jelen Fejezet 1.7. pontjában foglalt rendelkezéseknek megfelelően. A táblát oszlopokkal az áru felé kell behelyezni. A táblának a felső deszkánál mért magassága 50-60 mm-rel kell magasabbnak lennie a bugák, csomagok magasságánál. Katódcsomagok berakása esetén a homlokfalak védhetők a homlokfalhoz lapjával állított csomagokkal is (25.b, 25.c ábrák).

Megengedett a bugákat, csomagokat legalább 40 x 50 mm szelvényű alátétekre helyezni, amelyeket a kocsi hosszában kell fektetni úgy, hogy minden buga, csomag két alátétre feküdjön fel.

A bugáknak, csomagoknak a vasúti kocsi végeiben, két csoportban történő elhelyezése esetén a kocsi közepén képződő, 200 mm-nél nagyobb hézagba keresztirányú támasztó gerendákat vagy merevítő kereteket kell helyezni (24.b, 25.b, 25.c, 25.d, 25.e ábrák). A vasúti kocsi közepén a bugák, csomagok elhelyezhetők két vagy három hosszanti irányú hézaggal két vagy több keresztirányú soronként, e hézagokba keresztirányú támasztó gerendákat fektetve (24.b ábra Г nézet, 25.b ábra).

3.5.2. A bugák, csomagok hosszanti irányú biztosítását támasztó gerendákkal, két csoportban történő elhelyezés esetén merevítő kerettel kell végezni.

A legalább 50 x 50 mm szelvényű támasztó gerendákat, amelyek hosszúsága nem lehet kisebb a rakat teljes szélességénél, három keresztirányú soronként szorosan a bugákhoz, csomagokhoz illesztve kell elhelyezni és legalább 5 mm átmérőjű szögekkel a padlóhoz erősíteni. Minden gerendát legalább 12 szöggel kell biztosítani.

A merevítő kereteket legalább 100 x 100 mm szelvényű, legalább a bugák, csomagok csoportjának szélességét elérő hosszúságú támasztó gerendákból és azonos szelvényű, helyben meghatározott hosszúságú merevítő gerendákból kell kialakítani. A támasztó és a merevítő gerendákat 6 – 8 mm átmérőjű huzalból készített, kötésenként egy darab ácskapoccsal vagy legalább 150 mm hosszúságú, 45°-os szög alatt bevert, kötésenként 2 darab szöggel kell egymáshoz erősíteni.

A támasztó keret támasztó gerendáinak mennyiségét a bugák, csomagok csoportjának összes tömege és a gerendák szelvénye alapján a 4. táblázatból kell meghatározni.

4. táblázat

A támasztó keret támasztó gerendáinak mennyisége a biztosítandó buga, csomag csoport tömegének és a gerendák szelvényméretének függvényében

A gerenda szelvénye, mm	A bugák, csomagok csoportjának tömege, t		
	15 felett, legfeljebb 20	20 felett, legfeljebb 30	30 felett
100 x 100	4	5	6
100 x 120	3	4	5
100 x 150	3	3	4
120 x 150	2	3	4
150 x 150	2	2	3
160 x 180	2	2	2
200 x 200	2	2	2

Megjegyzés:

1. A táblázatban feltüntetettektől eltérő szelvényű gerendák alkalmazása esetén a gerendák mennyiségét a legközelebbi kisebb szelvényméretre kell meghatározni.

2. A merevítő keret merevítő gerendáinak mennyiségét a nehezebb buga, csomag csoport tömegétől függően kell meghatározni.

A merevítő keret olyan merevítő gerendákból is készíthető, amelyeket legalább 25 x 100 mm szelvényű, a gerendákhoz legalább 100 mm hosszúságú szögekkel erősített lapkákkal kötnek össze (24.b ábra, Д nézet). 400 mm-nél rövidebb merevítő gerenda esetén egy összekötő lapkát, ennél hosszabb gerendák esetén két lapkát kell alkalmazni. A merevítő gerendákat minden buga, csomag közepénél kell elhelyezni.

A merevítő keret merevítő gerendáinak hosszúsága nem lehet több 1700 mm-nél.

A szánon, rakodólapon kialakított csomagok esetében a támasztó és merevítő gerendák magasságának elégségesnek kell lennie a csomag megtámasztásához.

A támasztó és merevítő gerendák szükséges magasságának biztosításához a merevítő keret állítható alátétre is (például, egységrakomány képző rakodólapra, fűrészáruból ácsolt alátétre).

3.5.3. A bugák, csomagok keresztirányú biztosítását legalább 50 mm magasságú és a szükséges szélességű gerendákkal vagy gerenda csoportokkal kell végezni, amelyet a rakodás teljes hosszúságában a bugák, csomagok és a vasúti kocsi oldalfalai közé kell elhelyezni. A gerendákat legalább 5 mm átmérőjű szögekkel a padlóhoz kell erősíteni, minden keresztirányú buga, csomagsorral szemben legalább két szöget alkalmazva.

Ha a bugák, csomagok és a vasúti kocsi oldalfala között a hézag 200 mm-nél nagyobb, illetve a támasztógerendák elhelyezése fémpadlón történik, akkor a bugákat, csomagokat merevítő keretekkel kell biztosítani. A merevítő keret gerendáit 6 – 8 mm átmérőjű huzalból készített, kötésenként egy darab ácskapoccsal vagy legalább 150 mm hosszúságú, 45°-os szög alatt bevert, kötésenként 2 darab szöggel kell egymáshoz erősíteni.

Megengedett a bugák, csomagok biztosítása támasztó gerendákkal is, amelyeket szorosan a bugákhoz, csomagokhoz kell illeszteni 24.a ábra, B nézet). Minden támasztó gerendát legalább négy darab, legalább 5 mm átmérőjű szöggel a padlóhoz kell erősíteni a bugák, csomagok valamennyi keresztirányú sorával szemben.

Az ajtók közötti térben elhelyezett bugák, csomagok biztosítása a következők szerint történhet. Szorosan az ajtóoszlopokhoz kell helyezni a legalább 100 x 100 mm szelvényű és az ajtónyílás szélességénél legalább 300 mm-rel hosszabb támasztó gerendát. A gerendát legalább négy darab 5 mm átmérőjű szöggel a padlóhoz kell erősíteni. A bugák, csomagok és a támasztó gerenda közé hosszanti irányú gerendacsoportot vagy merevítő keretet kell helyezni (24., 25. ábrák). A merevítő keretet legalább 50 x 100 mm szelvényű támasztó és merevítő gerendákból kell kialakítani úgy, hogy minden bugával szembe két-két merevítő gerenda kerüljön. A merevítő keret gerendáit 6 – 8 mm átmérőjű huzalból készített, kötésenként egy darab ácskapoccsal vagy legalább 150 mm hosszúságú, 45°-os szög alatt bevert, kötésenként 2 darab szöggel kell egymáshoz erősíteni.

Ha a csomagok csoportját merevítő keret alkalmazásával rakják be, és a csomag magassága a merevítő keret támasztó gerendájának magasságával csökkentve a kocsi hosszanti irányában meghaladja annak méretét, akkor a két szélső sor csomagjait a merevítő keret felőli oldalukon legalább 4 mm átmérőjű huzalból készített kétszálas átkötéssel kell biztosítani (25.e ábra). A csomagok átkötése végezhető legalább 1,2x30 mm szelvényű acél csomagolószalaggal is, feszítőszerkezettel felhelyezett zárral.

Megengedett a csomagok biztosítása légzsákokkal is, amelyeket a csomagok valamennyi keresztirányú sorával szemben kell elhelyezni.

3.6. Huzalkötegek berakása.

3.6.1. A huzalkötegeket átmérőjüktől, magasságuktól és tömegüktől függően a vasúti kocsiba egy vagy több szintben, lapjukra fektetve (26. ábra), palástjukra állítva, döntve és kombinált elhelyezéssel (27., 28. ábrák) lehet berakni. Egy vasúti kocsiba berakhatók különböző méretű huzalkötegek is.

A vasúti kocsi ajtóit az e Fejezet 1.9. pontjában foglaltaknak megfelelően kell védeni. Ha az ajtók közötti térben a huzalkötegek és az ajtóvédelem közötti távolság nagyobb 250 mm-nél, a huzalkötegeket keresztirányú elmozdulással szemben kiegészítő biztosítással kell ellátni, amely történhet merevítő kerettel vagy támasztó és merevítő gerendák csoportjával (27. ábra, Б nézet) az e Fejezet 3.5. pontjában foglalt rendelkezéseknek megfelelően.

3.6.2. A huzalkötegek 26. ábrán bemutatott elrendezése szerint azokat lapjukra fektetve, egy vagy két szintben a vasúti kocsi teljes hosszúságában, sakktáblaszerűen kell elhelyezni.

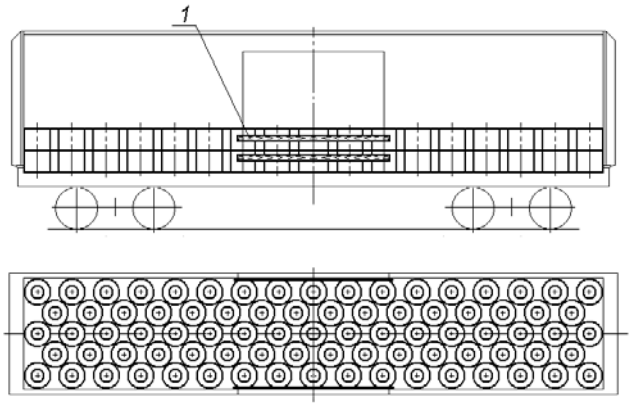

26. ábra – Példa a huzalkötegek lapra fektetett elhelyezésére
1 – az ajtónyílás védelme

3.6.3. A huzalkötegek döntött helyzetű berakásánál (27. ábra) a vasúti kocsi homlokrészeiben alakítanak ki rakatokat több sor huzalkötegből, amelyeket a vasúti kocsiban keresztben kell dönteni, több szintben. Az egymás melletti sorokban a döntés irányát felváltva meg kell változtatni. Az ajtók közötti térben a huzalkötegeket hosszanti irányú sorokban helyezik el több szintben. Az egymás melletti sorokban a döntés irányát felváltva változtatni kell. A rakatok közé legalább 40 x 150 mm szelvényű deszkákból merevítő táblákat kell helyezni. A táblák oszlopokból és vízszintes deszkákból állnak. A táblák oszlopait a hosszanti irányban fektetett sorok felől, valamennyi hosszanti sor tengelyében kell elhelyezni.

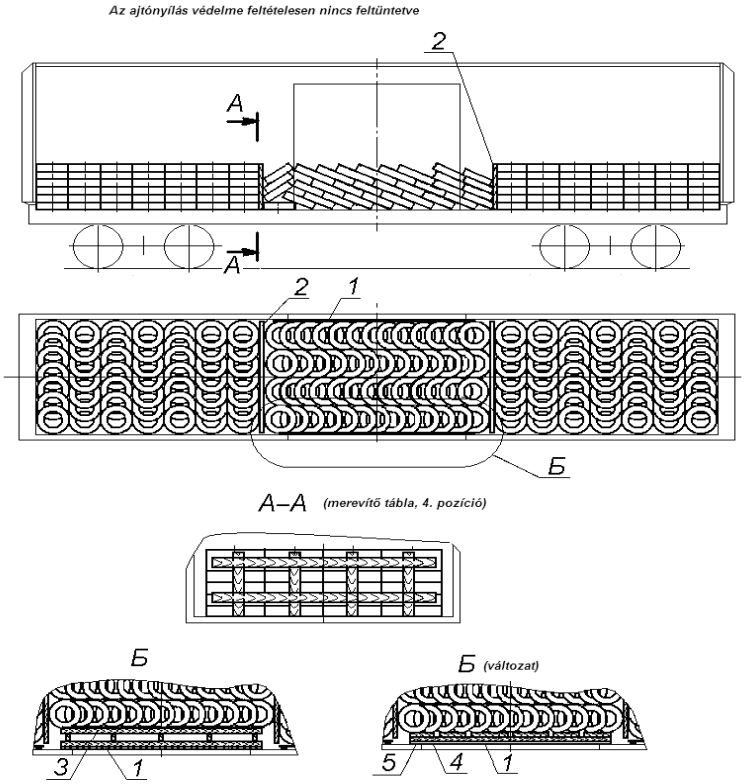

27. ábra – Példa a huzalkötegek döntött elhelyezésére
1 – az ajtónyílás védelme; 2 – merevítő tábla; 3 – merevítő keret; 4 – támasztó gerenda; 5 – merevítő gerenda

3.6.4. A huzalkötegek kombinált elhelyezésénél (28. ábra) a vasúti kocsi homlokrészeiben a huzalkötegeket palástjukra fektetik egy szintben, tengelyük a vasúti kocsi hosszanti irányába mutat. A vasúti kocsi középső részén a huzalkötegeket homloklapjukra kell fektetni sakktáblaszerű elrendezésben.

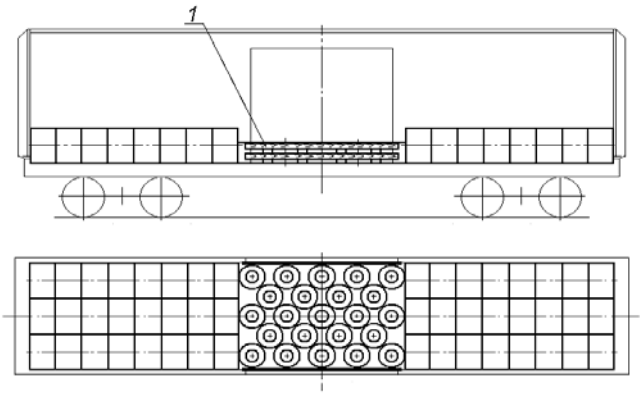

28. ábra – Példa a huzalkötegek kombinált elhelyezésére
1 – az ajtónyílás védelme

3.7. Lágy göngyölegbe rakott áruk elhelyezése és biztosítása

3.7.1. A zsákokba, hálókba (a továbbiakban: zsákokba), bálába, kötegbe, hajlékony falú konténerbe stb. csomagolt árukat a vasúti kocsiban egy, a vasúti kocsi hosszirányú és keresztirányú szimmetriasíkjaihoz viszonyítva szimmetrikus halmazban kell elhelyezni.

3.7.2. A zsákokat, bálákat, kötegeket egy halmazba, a vasúti kocsi padlójának teljes felületén, széltében több sorban, magasságban több szintben kell elhelyezni (29. ábra).

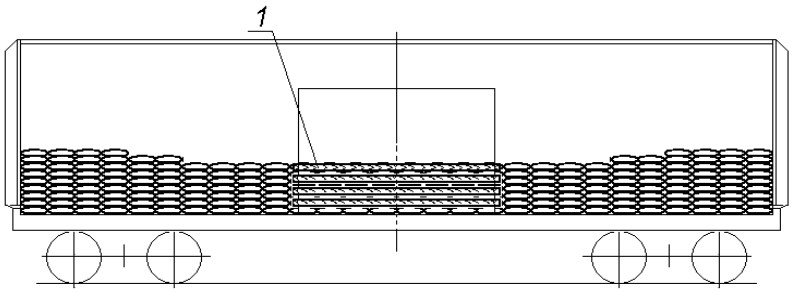

29. ábra – Példa a zsákokba csomagolt áruk elhelyezésére
1 – az ajtónyílás védődeszkája

Az ajtónyílás védelmét az e Fejezet 1.9. pontjában foglalt rendelkezésekkel összhangban kell kialakítani. A vízszintes védődeszkák közötti távolság ne legyen nagyobb az ajtók közötti térbe fektetett zsákok, bálák, kötegek magasságánál.

Nem teljes felső szint esetén a zsákokat a kocsi végében két csoportban, szorosan a homlokfalhoz kell elhelyezni.

A zsákokból kialakított nem teljes szintek száma nem lehet kettőnél több. Az első nem teljes szinten a zsákok elhelyezését legalább három zsákkal az ajtónyílás előtt be kell fejezni. A második nem teljes szinten legalább két zsákkal az alatta lévő szint vége előtt kell a rakodást befejezni.

Bálák és kötegek esetén a nem teljes szintek száma nem lehet egynél több.

3.7.3. A hajlékony falú konténereket a kocsi padlójának teljes felületén, széltében több sorban és egy vagy két szintben lehet berakni (30. ábra).

Az alsó szinten a hajlékony falú konténereket hosszanti vagy keresztirányú sorokban vagy sakktáblaszerű elrendezésben rakják be. A homlokfalakhoz keresztirányú sorokban a legnagyobb mennyiségű konténert kell elhelyezni.

A hajlékony falú konténereket a felső szinten az alsó szint elrendezésével megegyező módon kell elhelyezni. A felső szinten megengedett kevesebb konténer berakása két, a homlokfalaknál elhelyezett csoportban.

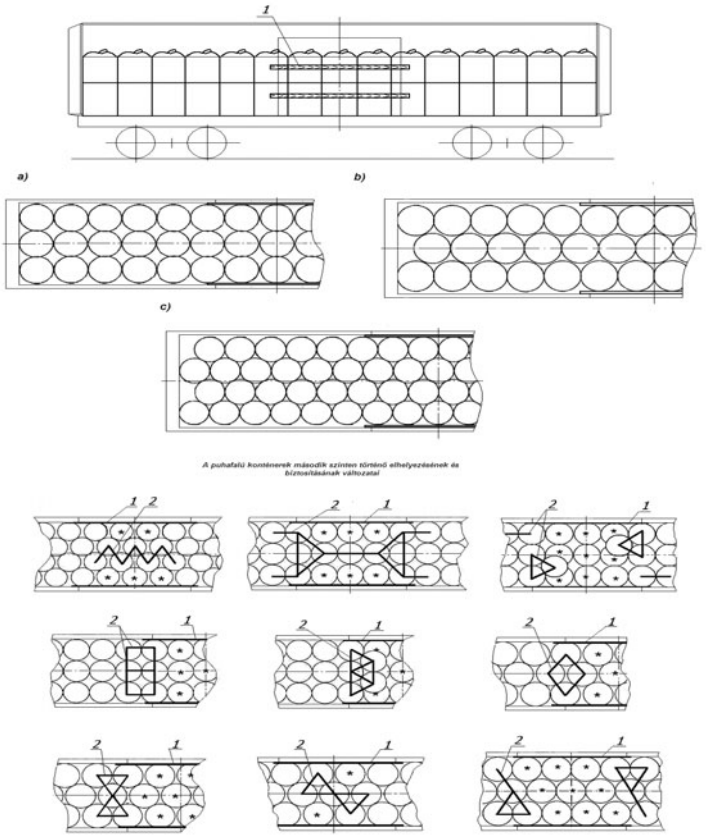

30. ábra – Példák a hajlékony falú konténerek elhelyezésére és kötözésére
* – az alsó szinten elhelyezett konténerek jelölése
1 – az ajtónyílás védelme; 2 – összekötözés

A vasúti kocsi ajtónyílását az e Fejezet 1.9. pontjában foglalt rendelkezésekkel összhangban védelemmel kell ellátni.

Ha a hajlékony falú konténerek magassága nagyobb átmérőjüknél, és a felső szint nincs teljesen kitöltve, a kocsi közepe felé álló csoportból néhány konténert össze kell kötözni a kötözőszemeken történő átvezetéssel, polimer műanyagkötél, szalag stb. alkalmazásával, amelyek szakítószilárdsága legalább 200 kg. Ennek során legalább két szomszédos, a kocsi hosszirányában elhelyezett konténert, sakktáblaszerű elrendezés esetén legalább három szomszédos konténert kell összekötni.

Az összekötés változatait a 30. ábra mutatja be.

3.8. Egyes árudarabok elhelyezése és biztosítása.
(fenntartva)

3.9. Ömlesztett és szóródó áruk berakása és biztosítása
(fenntartva)

3.10. Nem csomagolt, lemezes áruk (rétegelt lemez, faforgács lapok, farostlemez stb.) elhelyezése és biztosítása.

(fenntartva)

4. Áruk hőszabályozós vasúti kocsikban, hőszigetelt vasúti kocsikban, gépi hűtési kocsikból átalakított vasúti kocsikban való elhelyezésének és biztosításának sajátosságai.

(fenntartva)

Az áruknak vasúti teherkocsiba és konténerbe történő berakásáról és az áruk biztosításáról szóló Szabályzat 11. Fejezetének 1. függeléke (Az 1.2. ponthoz)

Az általános rendeltetésű fedett kocsik főbb típusainak műszaki jellemzői

A kocsi típusa	**11-066**	**11-217**	**11-259**	**11-260**	**11-264**	**11-270**	**11-274**	**11-276**	**11-280**	**11-286**	**11-1807**	**11-9769**	**11-K001**	**11-7038**	**11-7045**	**11-965**
Gyártó	AVZ	AVZ, SRR	AVZ	AVZ	AVZ	AVZ	AVZ	AVZ	AVZ	AVZ	«Azovmash» «Azovspecmash»	Kód 1264	Lengyelország	«KVZ» Nyrt.	«KVZ» Nyrt.	«StahVZ» Nyrt.
Rakománytömeg, t	68	68	68	68	68	68,8	50	68	68	67	67.2	65	64; 68	68	68	62
A kocsi saját tömege, t	21,3	24,7	24	26	25	24,5	35	26	26	27	26.8	28.7	22.9	26	25,3	32
Tengelyterhelés, t		23,18	23,0	23,27	23,25	23,25	21,25	23,25	23,25	23,5	23,5	23.5				
Szerkesztési szelvény	1-WM (0-T)	1-WM (0-T)	1-WM (0-T)	1-WM (0-T)	1-WM (0-T)	1-WM (0-T)	1-WM (0-T)	1-WM (0-T)	1-WM (0-T)	1-WM (0-T)	1-WM (0-T)	1-WM (0-T)	1-WM (0-T)	1-WM (0-T)		
Forgócsap távolság, mm	10000	10000	10000	12240	10000	10000	10000	10000	12240	12240	11700			13500	13500	14400
Padlóburkolat szintjének a sínkorona szintjétől mért magassága, mm	1283	1286	1286	1286	1285	1286	1290	1286	1286	1286				1228	1228	1285
Kocsiszekrény belső hosszúsága, mm	13800	13844	13864	16080	13082	13844	13803	13844	15724	15724	15742			17492	17272	18500
Kocsiszekrény belső szélessége, mm	2760	2764	2784	2770	2764	2764	2730	2764	2764	2764	2784			2766	2766	2800
Kocsiszekrény belső magassága az oldalfalnál, mm	2791	2737	2802	3050	2791	2791	2800	2800	2860	2860	2820			3106	3106	2595
Ajtónyílás hasznos méretei*, mm	2000x 2301	3794x 2343	3973x 2343 (1922x 2343)	3973x 2717	3794x 2343	3802x 2343	3890x 2264	3802x 2334 (1990x 2334)	3802x 2334	3802x 2334	3973x 2717			3900x 2862	3900x 2862	8000
Kocsiszekrény hasznos térfogata, m³	120,15	120	120	138	114	122	120	122	138	138	138	139	120	150	150	135

*** Ajtónyílás hasznos méretei** zárójelben – egy nyitott ajtó esetén

6. melléklet a 2012. évi CXCV. törvényhez

Az SzMGSz 19. számú melléklete 2012. évi módosításának hiteles orosz nyelvű szövege és annak hivatalos magyar nyelvű fordítása

Приложение 19
(к §§ 6 и 7 статьи 29)

ПЕРЕЧЕНЬ НАИМЕНОВАНИЙ И АДРЕСОВ ОРГАНОВ ЖЕЛЕЗНЫХ ДОРОГ, КОМПЕТЕНТНЫХ ДЛЯ РАССМОТРЕНИЯ ПРЕТЕНЗИЙ

№	Наименование железной дороги	Компетентный орган, которому предъявляется претензия для рассмотрения		Претензии, рассматриваемые этим органом
		Наименование	Адрес	
1	*2*	*3*	*4*	*5*
4.	Железные дороги Венгрии	ЗАО Рэйл Карго Хунгария (РЦХ)	Н-1133 Будапешт, ул. Ваци, д. 92.	Все претензии согласно СМГС, связанные с отправками данного железнодорожной компании
		ООО Лоджистик Сентер Хунгария	Н-9027 Дьёр, ул. Рептэри д. 2.	
		ЗАО Венгерские Частные железные дороги (MMB)	Н-1035 Будапешт, ул. Кэрек, д. 80.	
		АО «Словацкая железнодорожная транспортная компания» (СЖДС)	960 01 Зволен (Словакия) ул. На Штепници, д. 1.	
		ООО Train Hungary Частная железная дорога Промышленное Торговое и Сервисное Общество (TRAIN HUNGARY)	Н-1097 Будапешт, Кёньвеш Кальман крт. д. 12-14.	
		ЗАХОНЬ-ПОРТ ЗАО Захоньское Логистическое и Грузообрабатывающее Сервисное Общество (ЗАХОНЬ-ПОРТ)	Н-4625 Захонь, ул. Барошша Габора, д. 1.	
		ЗАО AWT RAIL HU (AWT)	Н-1117 Будапешт, ул. Будафоки д. 56. эт. 6.	
		ЦЕР Хангэри Средне-европейское ЗАО по железнодо-рожным грузовым перевозкам, торговле и услугам (CER Hungary)	Н-1097 Будапешт, Кёньвеш Кальман крт. д. 16.	
		Венгерское ООО по железнодорожным грузовым перевозкам	Н-4028 Дэбрецен, ул. Йошика д. 9.	

19. számú melléklet
(az SZMGSZ 29. Cikkének 6. és 7. §-aihoz)

Felsorolás a felszólamlások elintézésére illetékes vasúti szolgálati helyek megnevezéseiről és címeiről

Sor-szám	A vasút megnevezése	Annak az illetékes szolgálati helynek, amelyhez a felszólamlást be kell nyújtani		A szolgálati hely által vizsgált felszólamlások
		megnevezése	címe	
1	*2*	*3*	*4*	*5*
4.	Magyarország vasútjai	Rail Cargo Hungária Zrt. (RCH)	1133 Budapest, Váci út 92.	Az adott vasúti társaság által intézett küldeményekhez kapcsolódó SZMGSZ szerinti valamennyi felszólamlás
		Logistic Center Hungaria Kft.	9027 Győr, Reptéri út 2.	
		Magyar Magánvasút Zrt. (MMV)	1035 Budapest, Kerék utca 80.	
		Slovenská Železničná Dopravná Spoločnost, a.s. (SZDS)	960 01 Zvolen (Slovensko) Na Štepnici 1	
		Train Hungary Magánvasút Ipari Kereskedelmi és Szolgáltató Kft. (TRAIN HUNGARY)	1097 Budapest, Könyves Kálmán krt. 12-14.	
		ZÁHONY-PORT, Záhonyi Logisztikai és Rakománykezelési Szolgáltató Zrt. (ZÁHONY-PORT)	4625 Záhony, Európa tér 12.	
		AWT RAIL HU ZRT. (AWT)	1117 Budapest, Budafoki út 56. 6. em.	
		CER Hungary Közép-Európai Vasúti Árufuvarozási, Kereskedelmi és Szolgáltató Zrt.(CER Hungary)	1097 Budapest, Könyves Kálmán krt. 16.	
		Magyar Vasúti Áruszállító Kft.	4028 Debrecen, Jósika u. 9.	

7. melléklet a 2012. évi CXCV. törvényhez

Az SzMGSz 22. számú melléklete 2012. évi módosításának hiteles orosz nyelvű szövege és annak hivatalos magyar nyelvű fordítása

Изменения и дополнения в Приложение 22 к СМГС

1. Приложение 3 (Список мест переотправки) к Руководству по накладной ЦИМ/СМГС изложить в редакции:

Список мест переотправок

Примечания:

- Временем переотправки считается момент приёма груза и накладной ЦИМ/СМГС последующим перевозчиком на месте переотправки.

- С данным приёмом груза отправка считается завершённой по первому договору перевозки.

1. Отправки из государств, в которых применяются Единые правовые предписания ЦИМ

Страна	Место переотправки	
	Название	Код
1.1 Болгария	Варна Паромная	29101 3
1.2 Венгрия	Эперешке Захонь	
1.3 Иран	Сарахс	
1.4 Литва	Драугисте (переправа) Кяна Шяштокай	10830 8 12043 6 12380 2
1.5 Польша	Бранево Кузница Бялостоцка Скандава Семянувка Малашевиче Малашевиче B Малашевиче C Малашевиче *D* Малашевиче E Малашевиче P Дорохуск Верхрата Медыка Медыка B Медыка C Медыка *D* Хрубешув ЛХС	011254 02500 7 01006 6 02560 1 04060 0 04061 8 04050 1 04062 6 04063 4 04064 2 051102 08486 3 08450 9 08451 7 08452 5 08454 1 00612 6
1.6 Россия	Лужская Балтийск	076809 104500
Страна	Место переотправки	
	Название	Код

1.7 Румыния	Кристешть Жижия Дорнешть Дорнешть - юником транзит Галац Ларга Галац Ларга - Галац мондистар Галац Ларга - юником нефтяной терминал Халмеу Халмеу-ТВМ	61080 8 51750 8 75495 2 71164 8 75562 9 76176 7 45531 1 76205 4
1.8 Словакия[1]	Чиерна над Тисоу регламент Матевце регламент ШРТ Добра ТКД [2]	00950 6 00952 2 13871 9
1.9 Украина	Батево Дьяково Дьяково (экспорт Румыния) Ягодин Ягодин (экспорт Германия) Ягодин (экспорт Польша) Мостиска II Мостиска II (экспорт Германия) Мостиска II (экспорт Польша) Мостиска II (экспорт Чехия) Чоп Чоп (экспорт Словакия) Чоп (экспорт Венгрия) Чоп (экспорт Австрия) Чоп (экспорт Чехия) Чоп (экспорт Югославия) Вадул-Сирет	38250 7 38481 8 38490 9 35130 4 35140 3 35150 2 37350 6 37360 5 37370 4 37380 3 38010 5 38030 3 38020 4 38050 1 38060 0 38040 2 36860 5

Словацкая Республика формально не являясь участником СМГС, применяет положения СМГС. Открыта для операций с крупнотоннажными контейнерами.

2. Отправки из государств, в которых применяется СМГС

2.1 Болгария	Варна паромная	29101 3
2.2 Венгрия	Эперешке Захонь	
2.3 Иран	Сарахс	
2.4 Литва	Драугисте (переправа) Кяна Шяштокай	10830 8 12043 6 12380 2
2.5 Польша	Бранево Кузница Бялостоцка Скандава Семянувка Малашевиче Малашевиче B Малашевиче C Малашевиче D Малашевиче E Малашевиче P Дорохуск Верхрата Медыка Медыка B Медыка C Медыка D Хрубешув ЛХС	011254 02500 7 01006 6 02560 1 04060 0 04061 8 04050 1 04062 6 04063 4 04064 2 05110 2 08486 3 08450 9 08451 7 08452 5 08454 1 00612 6
2.6 Россия	Лужская Балтийск	076809 104500

2.7 Румыния	Кристешть Жижия	61080 8
	Дорнешть	51750 8
	Дорнешть - юником транзит	75495 2
	Галац Ларга	71164 8
	Галац Ларга - Галац мондистар	75562 9
	Галац Ларга - юником нефтяной терминал	76176 7
	Халмеу	45531 1
	Халмеу - ТВМ	76205 4
2.8 Словакия[1]	Чиерна над Тисоу регламент	00950 6
	Матевце регламент ШРТ	00952 2
	Добра ТКД [2]	13871 9
2.9 Украина	Батево	38250 7
	Дьяково	38481 8
	Дьяково (экспорт Румыния)	38490 9
	Ягодин	35130 4
	Ягодин (экспорт Германия)	35140 3
	Ягодин (экспорт Польша)	35150 2
	Мостиска II	37350 6
	Мостиска II (экспорт Германия)	37360 5
	Мостиска II (экспорт Польша)	37370 4
	Мостиска II (экспорт Чехия)	37380 3
	Чоп	38010 5
	Чоп (экспорт Словакия)	38030 3
	Чоп (экспорт Венгрия)	38020 4
	Чоп (экспорт Австрия)	38050 1
	Чоп (экспорт Чехия)	38060 0
	Чоп (экспорт Югославия)	38040 2
	Вадул-Сирет	36860 5

Словацкая Республика формально не являясь участником СМГС, применяет положения СМГС. Открыта для операций с крупнотоннажными контейнерами.

2. Изложить название пункта 15.1 Руководства по накладной ЦИМ/СМГС в редакции:

«15.1. Применение таможенных предписаний и процедуры по таможенной безопасности».

3. Дополнить пункт 15.1 Руководства по накладной ЦИМ/СМГС первым абзацем в редакции:

«Перед въездом на территорию Европейского Союза (ЕС) следует обеспечить выполнение действующих в нем таможенных предписаний и положений о таможенной безопасности.».

Az SZMGSZ 22. számú Mellékletének módosításai és kiegészítései

1.A CIM/SZMGSZ Fuvarlevél Kézikönyv 3. számú függelékét (Az újrafeladási helyek felsorolását) a következő szöveggel kell helyettesíteni:

Az újrafeladási helyek felsorolása

Megjegyzés:

– Újrafeladás időpontjának azt az időpontot kell tekinteni, amikor a következő fuvarozó az újrafeladás helyén az árut és a CIM/SZMGSZ fuvarlevelet átveszi.
– Ezzel az áruátvétellel az első fuvarozási szerződés alapján a fuvarozás befejezettnek tekintendő.

1. Küldemények azokból az államokból, amelyekben a CIM Egységes Szabályokat alkalmazzák.

Ország	Az újrafeladás helye	
	Megnevezése	Kódja
1.1. Bulgária	Varna Paromnaja	29101 3
1.2. Magyarország	Eperjeske	
	Záhony	
1.3. Irán	Sarachs	
1.4. Litvánia	Draugyste (kompátkelő)	10830 8
	Kiana	12043 6
	Siestokai	12380 2
1.5. Lengyelország	Braniewo	01125 4
	Kuznica Białostocka	02500 7
	Skandawa	01006 6
	Siemianówka	02560 1
	Malaszewicze	04060 0
	Malaszewicze B	04061 8
	Malaszewicze C	04050 1
	Malaszewicze *D*	04062 6
	Malaszewicze E	04063 4
	Malaszewicze P	04064 2
	Dorohusk	05110 2
	Werhrata	08486 3
	Medyka	08450 9
	Medyka B	08451 7
	Medyka C	08452 5
	Medyka *D*	08454 1
	Hrubieszów LHS	00612 6
1.6. Oroszország	Luzhskaja	07680 9
	Baltijsk	10450 0

Ország	Az újrafeladás helye	
	Megnevezése	Kódja
1.7. Románia	Cristeşti Jijia	61080 8
	Hadikfalva (Dornesti)	51750 8
	Hadikfalva (Dornesti) – Unicom transit	75495 2
	Galaţi Largă	71164 8
	Galaţi Largă – Galati Mondistar	75562 9
	Galaţi Largă – Unicom Olajterminál	76176 7
	Halmi (Halmeu)	45531 1
	Halmi (Halmeu) TVM	76205 4

1.8.	Szlovákia[1]	Tiszacsernyő (Cierna nad Tissou) reglament	00950 6
		Matevce reglament ŠRT	00952 2
		Dobra TKD [2]	13871 9
1.9.	Ukrajna	Batevo	38250 7
		Djakovo	38481 8
		Djakovo (export Románia)	38490 9
		Jagodin	35130 4
		Jagodin (export Németország)	35140 3
		Jagodin (export Lengyelország)	35150 2
		Mostiska II.	37350 6
		Mostiska II. (export Németország)	37360 5
		Mostiska II. (export Lengyelország)	37370 4
		Mostiska II. (export Csehország)	37380 3
		Csap (Chop)	38010 5
		Csap (Chop) (export Szlovákia)	38030 3
		Csap (Chop) (export Magyarország)	38020 4
		Csap (Chop) (export Ausztria)	38050 1
		Csap (Chop) (export Csehország)	38060 0
		Csap (Chop) (export Jugoszlávia)	38040 2
		Vadul-Siret	36860 5

1) A Szlovák Köztársaság formálisan nem részese az SZMGSZ Megállapodásnak, azonban alkalmazza annak rendelkezéseit.
2) Nagykonténerek kezelésére megnyitva.

2. Küldemények azokból az államokból, amelyekben az SZMGSZ-t alkalmazzák.

Ország	Az újrafeladás helye	
	Megnevezése	Kódja
2.1. Bulgária	Varna Paromnaja	29101 3
2.2. Magyarország	Eperjeske	
	Záhony	
2.3. Irán	Sarachs	
2.4. Litvánia	Draugyste (kompátkelő)	10830 8
	Kiana	12043 6
	Siestokai	12380 2
2.5. Lengyelország	Braniewo	01125 4
	Kuznica Białostocka	02500 7
	Skandawa	01006 6
	Siemianówka	02560 1
	Malaszewicze	04060 0
	Malaszewicze B	04061 8
	Malaszewicze C	04050 1
	Malaszewicze *D*	04062 6
	Malaszewicze E	04063 4
	Malaszewicze P	04064 2
	Dorohusk	05110 2
	Werhrata	08486 3
	Medyka	08450 9
	Medyka B	08451 7
	Medyka C	08452 5
	Medyka *D*	08454 1
	Hrubieszów LHS	00612 6
2.6. Oroszország	Luzhskaja	076809
	Baltijsk	104500
2.7. Románia	Cristeşti Jijia	61080 8
	Hadikfalva (Dornesti)	51750 8
	Hadikfalva (Dornesti) – Unicom transit	75495 2
	Galaţi Largă	71164 8
	Galaţi Largă – Galati Mondistar	75562 9
	Galaţi Largă – Unicom Olajterminál	76176 7
	Halmi (Halmeu)	45531 1
	Halmi (Halmeu) TVM	76205 4
2.8. Szlovákia[1]	Tiszacsernyő (Cierna nad Tissou) reglament	00950 6
	Matevce reglament ŠRT	00952 2
	Dobra TKD [2]	13871 9

Ország	Az újrafeladás helye	
	Megnevezése	Kódja
2.9. Ukrajna	Batevo	38250 7
	Djakovo	38481 8
	Djakovo (export Románia)	38490 9
	Jagodin	35130 4
	Jagodin (export Németország)	35140 3
	Jagodin (export Lengyelország)	35150 2
	Mostiska II.	37350 6
	Mostiska II. (export Németország)	37360 5
	Mostiska II. (export Lengyelország)	37370 4
	Mostiska II. (export Csehország)	37380 3
	Csap (Chop)	38010 5
	Csap (Chop) (export Szlovákia)	38030 3
	Csap (Chop) (export Magyarország)	38020 4
	Csap (Chop) (export Ausztria)	38050 1
	Csap (Chop) (export Csehország)	38060 0
	Csap (Chop) (export Jugoszlávia)	38040 2
	Vadul-Siret	36860 5

[1] A Szlovák Köztársaság formálisan nem részese az SZMGSZ Megállapodásnak, azonban alkalmazza annak rendelkezéseit.
[2] Nagykonténerek kezelésére megnyitva.

2. A CIM/SZMGSZ Fuvarlevél Kézikönyv 15.1. pontjának megnevezését a következő szöveggel kell helyettesíteni:

«15.1. A vámelőírások alkalmazása és a vámbiztonsági eljárások».

3. A CIM/SZMGSZ Fuvarlevél Kézikönyv 15.1. pontját ki kell egészíteni a következő szövegű első bekezdéssel:

«Az Európai Unió (EU) területére való beléptetést megelőzően biztosítani kell az abban érvényes vámelőírások és vámbiztonsági rendelkezések teljesítését.».

III. Kormányrendeletek

A Kormány 349/2012. (XII. 12.) Korm. rendelete egyes szakosított szociális és gyermekvédelmi szakellátási intézmények állami átvételének részletes szabályairól és egyes kormányrendeletek módosításáról

A Kormány
az egyes szakosított szociális és gyermekvédelmi szakellátási intézmények állami átvételéről és egyes törvények módosításáról szóló 2012. évi CXCII. törvény 10. § (1) bekezdés b) pontjában kapott felhatalmazás alapján,
a 2. és az 5. alcím tekintetében a közalkalmazottak jogállásáról szóló 1992. évi XXXIII. törvény 85. § (2) bekezdésében és (3) bekezdés b)–c) pontjában,
a 3. alcím tekintetében a szociális igazgatásról és szociális ellátásokról szóló 1993. évi III. törvény 132. § (1) bekezdés e) pontjában,
a 4. alcím tekintetében a gyermekek védelméről és a gyámügyi igazgatásról szóló 1997. évi XXXI. törvény 162. § (1) bekezdés a), b), d), e) és q) pontjában,
a 6. alcím tekintetében a gyermekek védelméről és a gyámügyi igazgatásról szóló 1997. évi XXXI. törvény 162. § (1) bekezdés i) és l) pontjában,
a 7. alcím tekintetében a szociális igazgatásról és szociális ellátásokról szóló 1993. évi III. törvény 132. § (1) bekezdés m) pontjában,
a 8. alcím tekintetében a szociális igazgatásról és szociális ellátásokról szóló 1993. évi III. törvény 132. § (1) bekezdés j) pontjában, valamint a gyermekek védelméről és a gyámügyi igazgatásról szóló 1997. évi XXXI. törvény 162. § (1) bekezdés o) pontjában,
a 9. alcím tekintetében a gyermekek védelméről és a gyámügyi igazgatásról szóló 1997. évi XXXI. törvény 162. § (1) bekezdés d), i) és n) pontjában,
a 10. alcím tekintetében a szociális igazgatásról és szociális ellátásokról szóló 1993. évi III. törvény 132. § (1) bekezdés p) pontjában,
a 11. alcím tekintetében a szociális igazgatásról és szociális ellátásokról szóló 1993. évi III. törvény 132. § (1) bekezdés f) pontjában,
a 12. alcím tekintetében a gyermekek védelméről és a gyámügyi igazgatásról szóló 1997. évi XXXI. törvény 162. § (1) bekezdés c) pontjában,
a 13. alcím tekintetében az egyes szakosított szociális és gyermekvédelmi szakellátási intézmények állami átvételéről és egyes törvények módosításáról szóló 2012. évi CXCII. törvény 10. § (1) bekezdés a) pontjában és a megyei önkormányzatok konszolidációjáról, a megyei önkormányzati intézmények és a Fővárosi Önkormányzat egyes egészségügyi intézményeinek átvételéről szóló 2011. évi CLIV. törvény 15. § (1) bekezdésében
kapott felhatalmazás alapján, az Alaptörvény 15. cikk (1) bekezdésében meghatározott feladatkörében eljárva a következőket rendeli el:

1. Egyes szakosított szociális és gyermekvédelmi szakellátási intézmények állami átvételének részletes szabályai

1. § E rendelet alkalmazásában átvett intézmény: az egyes szakosított szociális és gyermekvédelmi szakellátási intézmények állami átvételéről és egyes törvények módosításáról szóló 2012. évi CXCII. törvény (a továbbiakban: Törvény) 2. § (1) bekezdése szerinti átvett intézmények.

2. § Az intézmények átvételének lebonyolítását a Szociális és Gyermekvédelmi Főigazgatóság (a továbbiakban: Főigazgatóság) végzi.

3. § (1) A Törvény 3. § (1) bekezdésében meghatározott átadás-átvételi megállapodás (a továbbiakban: megállapodás) alapjául a települési önkormányzat polgármestere, illetve a társulás tulajdonában álló vagyon esetén a társulás képviseletére jogosult személy által hitelesített vagyonleltár szolgál. A megállapodást a felek e rendelet 1. melléklete szerinti megállapodás-minta alapján kötik meg.

(2) A megállapodás alapján a vagyon tényleges átadása jegyzőkönyv felvételével történik, amelyre a megállapodás megkötését követő egy héten belül, de legkorábban 2013. január 1-jén kerül sor.

(3) Az átadás-átvételi eljárás levezetője a Főigazgatóság főigazgatója vagy a nevében és helyette eljáró meghatalmazott személy (a továbbiakban: átvevő). Az átvevő – az átadóval történt egyeztetést követően – dönt az átadás-átvétel pontos helyéről, időpontjáról, továbbá az átvevőn és a Törvényben meghatározott feleken kívüli jelenlévőkről és az átadás-átvételről készített jegyzőkönyv hitelesítésének módjáról.

(4) Az átadás-átvételi eljárás lefolytatása érdekében az átadó települési önkormányzat, társulás képviselője (a továbbiakban: átadó), valamint a Törvény 1. mellékletében felsorolt intézmények egy-egy képviselője az átvevővel együttműködni, az átvevő által igényelt adatszolgáltatást teljesíteni köteles. Az átadás-átvétel előkészítése az alábbi feladatok teljesítéséből áll:

a) dokumentáció bekérése a tulajdonostól, fenntartótól, intézménytől; a bekért dokumentáció hiányosságai, minőségi hibái esetén azok javítása, pontosítása, intézmények átvilágításának megkezdése,

b) átadás-átvételi megállapodás előkészítése,

c) az azonnali beavatkozást kívánó ügyek – így különösen a súlyos visszásságok, jogi szempontból aggályos kérdések, a gazdasági helyzet, a folyamatos, zavarmentes működést akadályozó vagy veszélyeztető egyéb tényezők, az átadás-átvételi elszámolás, vagyonátadással kapcsolatos kérdések – és intézkedési terv rögzítése,

d) vitás kérdések rögzítése.

(5) A megállapodást – a (4) bekezdés szerinti előkészítés keretében az intézményről szolgáltatott adatok igazolása céljából – az átvett intézmény vezetője is aláírja.

(6) A jegyzőkönyvet a Törvény 3. § (1) bekezdése szerinti személyek írják alá. A jegyzőkönyv az 1. melléklet II–III. pontja szerinti adatokat tartalmazza, azzal, hogy az átadásra kerülő ingatlanokat ingatlan-nyilvántartási bejegyzésre alkalmas formában elkészített leltár (lista) szerint határozza meg, amely tartalmazza a település nevét, az ingatlan fekvését és helyrajzi számát.

(7) A jegyzőkönyv egy-egy példányát annak aláírását követő 15 napon belül a főigazgató köteles megküldeni a Magyar Nemzeti Vagyonkezelő Zrt. és – amennyiben a települési önkormányzat a Nemzeti Földalapba tartozó földrészletet ad át – a Nemzeti Földalapkezelő Szervezet részére.

4. § (1) A megállapodásban rendelkezni kell az átvett intézmények európai uniós társfinanszírozású projektjeire vonatkozó dokumentációnak az átadás-átvételéről.

(2) A Törvény 2. § (5) bekezdése szerinti jogutódlás alapján kedvezményezetté váló intézmény az európai uniós társfinanszírozású projektek tekintetében köteles a támogatásban érintett közreműködő szervezetnél az átadás-átvétel időpontjától számított 30 napon belül kezdeményezni a támogatási szerződés módosítását a projekt átadás-átvételi dokumentációját mellékelve.

(3) A szerződésmódosításra vonatkozó kérelemben – a 2007–2013. programozási időszakban az Európai Regionális Fejlesztési Alapból, az Európai Szociális Alapból és a Kohéziós Alapból származó támogatások felhasználásának rendjéről szóló kormányrendelet, valamint a támogatási szerződés vonatkozó rendelkezései alapján – jelezni kell minden olyan esetet, ami a támogatási szerződés módosítását teszi szükségessé, továbbá a módosítást megalapozó adatokat, információkat.

(4) A jogutódlás alapján kedvezményezetté váló intézményi kedvezményezettnek a központi költségvetésről szóló törvény 1. melléklet XIX. Uniós Fejlesztések fejezete szerinti, az Európai Unió által vagy egyéb nemzetközi forrásokból társfinanszírozott projektjeinek végrehajtásához szükséges saját forrás a központi költségvetésről szóló törvény 1. melléklet XIX. Uniós Fejlesztések fejezet, 2. Fejezeti kezelésű előirányzatok cím, 7. Szakmai fejezeti kezelésű előirányzatok alcím, 8. Állami költségvetési kedvezményezettek sajáterő támogatása jogcímcsoporton keresztül kerül biztosításra.

5. § (1) A megállapodásban 2012. december 15-éig rögzíteni kell az átvett intézményekben foglalkoztatott, valamint az átvett intézmény szakmai fenntartói feladatainak ellátásában közvetlenül közreműködő, a települési önkormányzatoknál foglalkoztatott köztisztviselők és munkavállalók (a továbbiakban együtt: foglalkoztatottak) névsorát.

(2) A képesítési előírásokban foglalt feltételek teljesítésének hiányában át nem vett foglalkoztatottak foglalkoztatási jogviszonyának megszűnésével kapcsolatos, a foglalkoztatottat megillető járandóságok összege és annak közterhe a Főigazgatóságot terheli.

(3) Amennyiben a megállapodásban szereplő foglalkoztatottak személyében változás történik az (1) bekezdésben szereplő határidőt követően, a 2012. december havi, 2013. január elején esedékes illetmények, munkabérek és egyéb járandóságok, valamint azok közterhei fedezetének utólagos elszámolása és pénzügyi rendezése a települési önkormányzat és az Főigazgatóság között közvetlenül történik.

(4) A települési önkormányzatoktól és az átvett intézményektől átvett foglalkoztatottak részére – a költségvetési szerveknél és az egyházak közcélú tevékenységet folytató intézményeinél foglalkoztatottak 2012. évi kompenzációjáról szóló 371/2011. (XII. 31.) Korm. rendeletben foglaltak alapján – a 2012. december hónapra járó, 2013. január elején kifizetett bérkompenzáció fedezete a települési önkormányzatot már nem illeti meg. Az érintett foglalkoztatottak részére január elején a munkabérrel együtt kifizetett bérkompenzáció fedezetét a Főigazgatóság részére január hónaptól már az EMMI biztosítja.

(5) A települési önkormányzatoktól és az átvett intézményeiktől átkerülő foglalkoztatottak 2012. december havi, 2013. januárban esedékes illetményei, munkabérei és egyéb járandóságai, valamint azok közterhei kifizetéséhez a Főigazgatóság 2013. január hónapra – 2013. március havi visszapótlással – támogatási keret-előrehozást igényelhet külön indoklás nélkül a Magyar Államkincstártól.

(6) A megállapodásban rögzített, átvett foglalkoztatottak 2012. december havi, 2013. januárban esedékes illetményei, munkabérei és egyéb járandóságainak kifizetését a Kincstár megelőlegezi és utalja a kedvezményezettek részére. A megelőlegezett összeget utólag, a Kincstár adatszolgáltatása alapján a Főigazgatóság legkésőbb 2013. február végéig megtéríti az önkormányzati nettófinanszírozással kapcsolatos lebonyolítási számla javára.

(7) A megállapodásokban rögzített, önkormányzati körből kikerülő átvett foglalkoztatottak 2012. december havi, 2013. januárban esedékes munkabérének és egyéb járandóságának közterhei a Főigazgatóságot terhelik. A közterhek megfizetése az önkormányzati nettófinanszírozás keretében történik az állami adóhatóság részére. A határidőre történő átutalás teljesítéséhez a fedezetet a Magyar Államkincstár megelőlegezi. A megelőlegezett összeget – a Magyar Államkincstár adatszolgáltatása alapján – a Főigazgatóság az önkormányzati nettófinanszírozással kapcsolatos lebonyolítási számla javára, legkésőbb 2013. február végéig biztosítja az előirányzat-felhasználási keretszámlája terhére. A fedezet meghatározása a volt települési önkormányzati intézményeket, mint társadalombiztosítási kifizetőhelyet megillető – az átadásra kerülő foglalkoztatottak részére december hónapban ténylegesen kifizetett – társadalombiztosítási ellátás figyelembevételével történik. A megfizetési késedelemből eredő esetleges pótlékok az átvevőt terhelik.

(8) Az átvett intézményekkel összefüggésben az önkormányzati körből kikerülő, 2012. december hónapban központosított illetmény-számfejtési körbe tartozó intézmények esetében a december havi személyi juttatásokat és egyéb kifizetéseket terhelő, az állami adóhatóság felé teljesítendő bevallási és befizetési kötelezettségek teljesítéséről 2013. január 20-án a Kincstár a Kincstár illetékes megyei igazgatóságának technikai adószámain intézkedik.

(9) Az átvett intézményekkel összefüggésben az önkormányzati körből kikerülő, 2012. december hónapban központosított illetmény-számfejtési körbe nem tartozó intézmények esetében a december havi személyi juttatásokat és egyéb kifizetéseket terhelő, az állami adóhatóság felé teljesítendő bevallási kötelezettségét 2013. január 20-án az intézmény maga teljesíti, a befizetési kötelezettségek teljesítéséről pedig a Kincstár az intézmény adatszolgáltatása alapján, az intézmény adószámain intézkedik.

(10) A (6)–(7) bekezdésben foglalt kötelezettség elmulasztása esetén a fedezetet 2013. február 28-át követően a Kincstár az önkormányzati nettófinanszírozással kapcsolatos lebonyolítási számlák javára, a Főigazgatóság előirányzat-felhasználási keretszámlája terhére, felhatalmazó levél nélkül benyújtott beszedési megbízással szedi be.

(11) A Kincstár technikai adószámán nyilvántartott intézmények átvétele a biztosítotti bejelentés szempontjából jogutódlásnak tekintendő.

6. § (1) A megyei intézményfenntartó központoktól átvételre kerülő foglalkoztatottak névsorát 2012. december 15-ig rögzíteni kell.

(2) A megyei intézményfenntartó központoktól a Főigazgatóság állományába átkerülő foglalkoztatottak 2012. december havi, 2013. januárban esedékes illetményei, munkabérei és egyéb járandóságai, valamint azok közterhei kifizetéséhez a Főigazgatóság 2013. január hónapra – 2013. március havi visszapótlással – támogatási keret-előrehozást igényelhet külön indoklás nélkül a Magyar Államkincstártól.

(3) A megyei intézményfenntartó központoktól a Főigazgatóság állományába átkerülő foglalkoztatottak 2012. december havi, 2013. januárban esedékes illetményei, munkabérei és egyéb járandóságai a Főigazgatóságnál kerülnek kifizetésre.

(4) A megyei intézményfenntartó központoktól a Főigazgatóság állományába átkerülő foglalkoztatottak 2012. december havi, 2013. januárban esedékes munkabérének és egyéb járandóságának közterhei a Főigazgatóságot terheli. A közterhek megfizetése a Megyei Államkincstár megyei lebonyolítási számlái közbeiktatásával történik az állami adóhatóság részére. A határidőre történő átutalás teljesítéséhez a fedezetet – a Magyar Államkincstár

adatszolgáltatása alapján – a Főigazgatóság a Magyar Államkincstár megyei lebonyolítási számlái javára, legkésőbb 2013. január 18-i értéknappal biztosítja az előirányzat-felhasználási keretszámlája terhére.

(5) A Főigazgatóság által átvett foglalkoztatottakkal összefüggésben a december havi személyi juttatásokat és egyéb kifizetéseket terhelő, az állami adóhatóság felé teljesítendő bevallási és befizetési kötelezettségek teljesítéséről 2013. január 20-án a Kincstár a megyei intézményfenntartó központok adószámain intézkedik. A megfizetési késedelemből eredő esetleges pótlékok az átvevő intézményt terhelik.

(6) A (4) bekezdésben foglalt kötelezettség elmulasztása esetén a fedezetet 2013. január 21-ét követően a Magyar Államkincstár a megyei lebonyolítási számlái javára a Főigazgatóság előirányzat-felhasználási keretszámlája terhére, felhatalmazó levél nélkül benyújtott beszedési megbízással szedi be.

7. § (1) A Főigazgatóság által fenntartásba átvett intézmények közül az önállóan működő és gazdálkodó költségvetési szervek 2013. július 1-jével önállóan működő költségvetési szervekké alakulnak át. Ezen időponttól kezdve az érintett szervek tekintetében a gazdálkodással összefüggő feladatokat a Főigazgatóság látja el. Az átvett intézmények közül az önállóan működő költségvetési szervek gazdálkodással összefüggő feladatait – a (2) bekezdés szerinti kivétellel – 2013. január 1-jétől a Főigazgatóság látja el.

(2) A Fővárosi Önkormányzattól átvett, önállóan működő gyermekvédelmi intézmények gazdálkodással összefüggő feladatait a Fővárosi Gyermekvédelmi Intézmények Gazdasági Szervezete látja el 2013. július 1-jéig.

(3) Az átvett intézmény tekintetében a megszűnés évére vonatkozó beszámoló-készítési, adóügyi és statisztikai, illetve az adott költségvetési szerv vonatkozásában a hatályos jogszabályokban meghatározott jelentési és adatszolgáltatási kötelezettséget az önkormányzati fenntartó teljesíti, tekintet nélkül a költségvetési szerv önálló működésére, illetve gazdálkodására.

(4) A települési önkormányzat a Törvény 10. § (2) bekezdése szerinti döntéséről a 10. § (4) bekezdése szerinti alapító okiratok másolatának egyidejű megküldésével tájékoztatja a Főigazgatóságot.

2. A közalkalmazottakról szóló 1992. évi XXXIII. törvény végrehajtásáról a közoktatási intézményekben tárgyú 138/1992. (X. 8.) Korm. rendelet módosítása

8. § Hatályát veszti a közalkalmazottakról szóló 1992. évi XXXIII. törvény végrehajtásáról a közoktatási intézményekben tárgyú 138/1992. (X. 8.) Korm. rendelet

a) 18. § (1) bekezdésében a „továbbá – a (2) bekezdésben foglaltak szerint – a gyermek- és ifjúságvédelmi intézmény” szövegrész,

b) 18. § (2) és (3) bekezdése,

c) 1. melléklet II. pontja.

3. A személyes gondoskodást nyújtó szociális ellátások térítési díjáról szóló 29/1993. (II. 17.) Korm. rendelet módosítása

9. § (1) A személyes gondoskodást nyújtó szociális ellátások térítési díjáról szóló 29/1993. (II. 17.) Korm. rendelet (a továbbiakban: Tr.) 1. § (1) bekezdése helyébe a következő rendelkezés lép:

„(1) A rendeletet az Szt. 4. § (1) bekezdés m) pont ma) alpontja szerinti állami fenntartók által fenntartott személyes gondoskodást nyújtó szociális ellátásokért és szolgáltatásokért (a továbbiakban együtt: ellátás) fizetendő térítési díjak megállapítására kell alkalmazni. E rendeletben foglaltakat kell alkalmazni akkor is, ha egyházi és nem állami fenntartó (a továbbiakban: nem állami szerv) a személyes gondoskodást nyújtó szociális ellátások biztosítását az önkormányzattól vagy a Szociális és Gyermekvédelmi Főigazgatóságtól az Szt. VI. fejezetében meghatározottak szerint ellátási szerződésben átvállalja, vagy külön jogszabály szerinti költségvetési támogatást vesz igénybe.”

(2) A Tr. 1. § (2) bekezdés b) pontja helyébe a következő rendelkezés lép:

(E rendelet hatálya nem terjed ki)

„b) a gyermekek védelméről és a gyámügyi igazgatásról szóló 1997. évi XXXI. törvény szerinti gyermekjóléti alapellátásokra és gyermekvédelmi szakellátásokra.”

10. § A Tr. 4. § (5) bekezdése helyébe a következő rendelkezés lép:

„(5) A Szociális és Gyermekvédelmi Főigazgatóság által fenntartott intézmények intézményi térítési díját a szociál- és nyugdíjpolitikáért felelős miniszter által vezetett minisztérium hivatalos lapjában közleményként közzé kell tenni.

Amennyiben az intézmény ellátási területe nem országos, az intézményi térítési díjról tájékoztatni kell az ellátási terület szerinti önkormányzat jegyzőjét, főjegyzőjét, aki gondoskodik a lakosság, valamint az ellátási terület szerint érintett önkormányzatok tájékoztatásáról."

11. § A Tr.

a) 2. § (1) bekezdésében a „szerinti szolgáltatási önköltség és a tárgyévi normatív állami hozzájárulás, illetve a szolgáltatás külön jogszabály szerinti költségvetési támogatásának különbözeteként" szövegrész helyébe a „szerint" szöveg,

b) 4. § (3) bekezdésében az „Intézményi társulás és többcélú kistérségi társulás" szövegrész helyébe a „Társulás" szöveg,

c) 4. § (4) bekezdésében a „(2) (3) és (6)" szövegrész helyébe a „(2) és (3)" szöveg

lép.

12. § Hatályát veszti a Tr. 4. § (6) bekezdése.

4. A gyámhatóságokról, valamint a gyermekvédelmi és gyámügyi eljárásról szóló 149/1997. (IX. 10.) Korm. rendelet módosítása

13. § A gyámhatóságokról, valamint a gyermekvédelmi és gyámügyi eljárásról szóló 149/1997. (IX. 10.) Korm. rendelet (a továbbiakban: Gyer.) 48. § (3) bekezdése a következő f) ponttal egészül ki:

(Az örökbefogadást felbontó határozat rendelkező részének a 14. §-ban foglaltakon kívül tartalmaznia kell)

„f) annak a megállapítását, hogy az örökbefogadás felbontásával a vér szerinti szülők szülői felügyeleti joga nem áll vissza [Csjt. 56. § (3) bek.]."

14. § A Gyer. 53. §-át megelőző alcím és a Gyer. 53. §-a helyébe a következő rendelkezések lépnek:

„A származás megismerésével kapcsolatos eljárás általános szabályai

53. § (1) A tizennegyedik életévét be nem töltött örökbefogadott gyermek törvényes képviselője, a tizennegyedik életévét betöltött örökbefogadott gyermek önállóan vagy törvényes képviselője hozzájárulásával és a nagykorú örökbefogadott tájékoztatást kérhet a kijelölt gyámhivataltól a Csjt. 53/A. § (2) bekezdés a) pontjában meghatározott, a származásával kapcsolatos tényekről.

(2) A tizennegyedik életévét betöltött örökbefogadott gyermek és a nagykorú örökbefogadott tájékoztatást kérhet a kijelölt gyámhivataltól a Csjt. 53/A. § (2) bekezdés b) pontjában meghatározott vér szerinti hozzátartozóinak adatairól.

(3) A tizennegyedik életévét be nem töltött örökbefogadott gyermek törvényes képviselője, a tizennegyedik életévét betöltött örökbefogadott gyermek önállóan vagy törvényes képviselője hozzájárulásával, a tizennegyedik életévét betöltött örökbefogadott gyermek törvényes képviselője és a nagykorú örökbefogadott tájékoztatást kérhet a kijelölt gyámhivataltól a Csjt. 53/A. § (7) bekezdésében meghatározott egészségügyi adatokról.

(4) A származás megismerésével kapcsolatos eljárás megindítására vonatkozó kérelem személyesen, az örökbefogadott lakóhelye szerinti kijelölt gyámhivatalnál terjeszthető elő. A származás megismerésével kapcsolatban kérhető adatok köréről a gyámhivatal tájékoztatja a kérelmezőt, amelyet jegyzőkönyvben rögzít. Írásbeli megkeresés esetén a gyámhivatal a kérelem személyes előterjesztésének szükségességéről és a kérhető adatok köréről írásban tájékoztatást nyújt.

(5) A gyámhivatal, ha nem állnak rendelkezésre nála a kérelemmel érintett örökbefogadásra vonatkozó adatok, megkeresi az örökbefogadott születési helye szerinti anyakönyvvezetőt az örökbefogadást engedélyező határozat másolatának megküldése érdekében. Ezt követően intézkedik az 53/A–53/C. §-ban meghatározott szervek megkeresése és személyek meghallgatása iránt.

(6) A gyámhivatal a származás megismerésére vonatkozó tájékoztatást személyes meghallgatás keretében adja meg, amelyet jegyzőkönyvben rögzít. Ha az ügyfél számára aránytalan nehézséggel járna a személyes megjelenés, kérelmére a gyámhivatal írásban ad tájékoztatást."

15. § A Gyer. VI. Fejezete a következő 53/A–53/C. §-sal és azt megelőzően a következő alcímmel egészül ki:

„Tájékoztatás az örökbefogadott származásával kapcsolatos tényekről, a vér szerinti szülő, testvér, féltestvér adatairól és az örökbefogadott egészsége szempontjából jelentős egészségügyi adatokról

53/A. § Az örökbefogadott származásával kapcsolatos tények megismerésére irányuló kérelem esetén a gyámhivatal a vér szerinti szülő, illetve a testvér, féltestvér meghallgatása nélkül tájékoztatja a kérelmezőt arról, hogy örökbe fogadták-e, él-e a vér szerinti szülője, és a felderíthető adatok szerint van-e testvére, féltestvére. A tájékoztatás megadásához a gyámhivatal szükség esetén megkeresi az örökbefogadásban közreműködő területi gyermekvédelmi szakszolgálatot és az örökbefogadást engedélyező gyámhivatalt.

53/B. § (1) A vér szerinti szülő, testvér, féltestvér természetes személyazonosító adatainak megismerésére irányuló kérelem esetén a gyámhivatal – a vér szerinti szülő, testvér, féltestvér felkutatása érdekében – megkeresi az örökbefogadásban közreműködő területi gyermekvédelmi szakszolgálatot, illetve az örökbefogadást engedélyező gyámhivatalt azzal, hogy a nyilvántartásukban, illetve irataik között van-e adat az örökbefogadott gyermek szülőjére, testvérére, féltestvérére vonatkozóan. Indokolt esetben több területi gyermekvédelmi szakszolgálat is megkereshető.

(2) A gyámhivatal az 53. § (5) bekezdése és az (1) bekezdés szerint beszerzett adatok alapján

a) megállapítja, hogy a vér szerinti szülő, a testvér vagy féltestvér felkutatása nem járt eredménnyel és erről tájékoztatást nyújt a kérelmezőnek, vagy

b) megkeresi a polgárok személyi adatainak és lakcímének nyilvántartását vezető szervet a vér szerinti szülő, illetve a testvér, féltestvér lakóhelyének megismerése céljából.

(3) A vér szerinti szülő természetes személyazonosító adatairól kért tájékoztatás megadásához a gyámhivatal meghallgatja

a) a vér szerinti szülőt vagy törvényes képviselőjét, ha a vér szerinti szülő cselekvőképtelen vagy korlátozottan cselekvőképes,

b) az örökbefogadott kiskorú örökbefogadó szülőjét vagy más törvényes képviselőjét.

(4) A testvér, féltestvér természetes személyazonosító adatairól kért tájékoztatás megadásához a gyámhivatal meghallgatja a testvért, féltestvért. A kiskorú testvér és féltestvér meghallgatásához törvényes képviselőjének előzetes hozzájárulása szükséges. Ennek hiányában nem adható tájékoztatás a kért adatokról.

(5) A gyámhivatal tájékoztatást nyújt a kért adatokról, feltéve, hogy azt a Csjt. 53/A. § (5) bekezdése nem zárja ki a kért adatok közlését. Ebben az esetben a gyámhivatal elutasítja a tájékoztatás megadását.

53/C. § (1) Ha a vér szerinti szülő egészségügyi adatainak megismerésére irányuló kérelem alapján valószínűsíthető, hogy a kért adatok az örökbefogadott egészsége szempontjából jelentőséggel bírnak, a gyámhivatal – a vér szerinti szülő személyének és adatainak tisztázását követően – megkeresi az Országos Egészségbiztosítási Pénztárat a kért adatok közlése iránt.

(2) A gyámhivatal az Országos Egészségbiztosítási Pénztártól beszerzett adatok alapján – a vér szerinti szülőre vonatkozó természetes személyazonosító adatok közlése nélkül – tájékoztatja a kérelmezőt a vér szerinti szülő egészségügyi adatairól.

(3) A gyámhivatal elutasítja az egészségügyi adatokról való tájékoztatás iránti kérelmet, ha a kérelem alapján nem valószínűsíthető, hogy a kért adatok az örökbefogadott egészsége szempontjából jelentőséggel bírnak."

16. § A Gyer. 117–119. §-a helyébe a következő rendelkezések lépnek:

„117. § (1) A gyámhivatal határozatában megjelöli, hogy a gondozási díjat a Főigazgatóság számlájára kell befizetni, és határozatát közli

a) a Főigazgatóság főigazgatójával a nyilvántartás vezetése és az esetleges későbbi behajtás kezdeményezése,

b) a kötelezett lakóhelye vagy ennek hiányában tartózkodási helye szerint illetékes jegyzővel a gondozási díjfizetési kötelezettséget megállapító határozat – esetleges későbbi behajtás megindítása érdekében történő – nyilvántartásba vétele, valamint a 119. § szerinti iratok beszerzése

céljából.

(2) A gondozási díj-befizetéseket és a keletkezett hátralékot, amelyre a Gyvt. 154. §-ának (3) bekezdése alapján késedelmi pótlék nem állapítható meg, a Főigazgatóság tartja nyilván.

118. § (1) A Főigazgatóság félévente tájékoztatja a kötelezett lakóhelye vagy ennek hiányában tartózkodási helye szerint illetékes gyámhivatalt és jegyzőt az esetleges hátralékról.

(2) A jegyző a gondozási díj összegének felülvizsgálatához évente megküldi a gondozási díj fizetésére kötelezett körülményeit tanúsító iratokat (környezettanulmány, jövedelemigazolások).

(3) A gondozási díjhátralék elévülés miatt történő törlése a jegyző feladata, melyről értesíti a Főigazgatóságot.

(4) A gyámhivatal tartási kötelezettség elmulasztásának vétsége miatt feljelentést tesz az ellen, aki a megállapított gondozási díjfizetési kötelezettségét önhibájából nem teljesíti [Btk. 196. §].

119. § (1) A gondozási díj összegét és a fizetési kötelezettséget a gyámhivatal évente felülvizsgálja. A felülvizsgálathoz a gyámhivatal beszerzi a gondozási díj fizetésére kötelezettnek a 7. számú melléklet szerinti jövedelemnyilatkozatát és a környezettanulmányt.

(2) Ha a gondozási díj felülvizsgálata során megállapítást nyer, hogy a 117. § (1) bekezdés b) pontja szerinti feladatokat ellátó jegyző illetékessége – a kötelezett lakóhelyének vagy ennek hiányában tartózkodási helyének megváltozása okán – megszűnt, a gyámhivatal megkeresi

a) a kötelezett lakóhelye vagy ennek hiányában tartózkodási helye szerint illetékes jegyzőt a 117. § (1) bekezdés b) pontjában meghatározott feladatok ellátása érdekében, valamint

b) a kötelezett előző lakóhelye vagy ennek hiányában tartózkodási helye szerint illetékes jegyzőt, hogy a nyilvántartásában a hátralék behajtására vonatkozó adatokat küldje meg az illetékes jegyzőnek, illetve a 117. § (1) bekezdés b) pontja szerinti határozatot nyilvántartásából törölje."

17. § A Gyer. az alábbi 120/A. §-sal egészül ki:

„120/A. § Ha a gyámhivatal illetékessége megszűnik, az ügy áttételéről szóló végzésről a gyámhivatal értesíti a gondozási díj fizetésére kötelezettet, szükség esetén munkáltatóját, a megyei kirendeltséget, valamint a kötelezett lakóhelye vagy ennek hiányában tartózkodási helye szerint illetékes jegyzőt."

18. § A Gyer. a következő 177. §-sal egészül ki:

„177. § A gyámhivatal 2013. április 30-ig felülvizsgálja az átmeneti és a tartós nevelésbe vett gyermekek után 2012. december 31-éig megállapított gondozási díjat és ennek eredményeként a 117. § (1) bekezdése szerint jár el, továbbá felhívja a megyei fenntartót, hogy gondoskodjon a 2013. január 1-jét követően számlájára érkezett gondozási díjnak a Főigazgatóság részére történő átutalásáról. A gyámhivatal döntéséről értesíti a kötelezett lakóhelye vagy ennek hiányában tartózkodási helye szerint illetékes jegyzőt."

19. § A Gyer.

a) 5/A. § (4) bekezdésében a „megyei intézményfenntartó központ (a továbbiakban: megyei fenntartó)" szövegrész helyébe a „Szociális és Gyermekvédelmi Főigazgatóság (a továbbiakban: Főigazgatóság) megyei, fővárosi kirendeltsége (a továbbiakban: megyei kirendeltség)" szöveg,

b) 68/G. § (2) bekezdés b) pontjában a „nevelési-oktatási intézmények működéséről szóló 11/1994. (VI. 8.) MKM rendelet 20. §-a (2) bekezdésének a) pontja" szövegrész helyébe a „nevelési-oktatási intézmények működéséről és a köznevelési intézmények névhasználatáról szóló 20/2012. (VIII. 31.) EMMI rendelet 51. § (2) bekezdésének a) pontja" szöveg,

c) 103. § (4) bekezdésében a „Minisztérium speciális gyermekotthonában" szövegrész helyébe a „Szociális és Gyermekvédelmi Főigazgatóság létrehozásáról szóló Korm. rendelet 1. melléklete szerinti speciális gyermekotthonban" szöveg,

d) 170/A. §-ában, 10. számú mellékletének címében, II. alcímében és II/1. pontjában a „fenntartó" szövegrész helyébe a „kirendeltség" szöveg

lép.

5. A közalkalmazottak jogállásáról szóló 1992. évi XXXIII. törvénynek a szociális, valamint a gyermekjóléti és gyermekvédelmi ágazatban történő végrehajtásáról szóló 257/2000. (XII. 26.) Korm. rendelet módosítása

20. § A közalkalmazottak jogállásáról szóló 1992. évi XXXIII. törvénynek a szociális, valamint a gyermekjóléti és gyermekvédelmi ágazatban történő végrehajtásáról szóló 257/2000. (XII. 26.) Korm. rendelet (a továbbiakban: Kjtr.) 1. § (2) bekezdése helyébe a következő rendelkezés lép:

„(2) E rendelet hatálya kiterjed a javítóintézetekben pedagógus munkakörben foglalkoztatott közalkalmazottakra."

21. § A Kjtr. 1/A. § (3) bekezdése helyébe a következő rendelkezések lépnek:

„(3) A pályázati eljárás lefolytatásával összefüggő feladatokat

a) intézményvezető esetén

aa) a fenntartó önkormányzat jegyzője, főjegyzője,

ab) a Szociális és Gyermekvédelmi Főigazgatóság által fenntartott intézménynél a Szociális és Gyermekvédelmi Főigazgatóság központi szerve,

b) az a) pontban foglaltakon kívüli egyéb beosztás esetén a munkáltatói jogkör gyakorlója

látja el (a továbbiakban együtt: a pályázat előkészítője)."

22. § A Kjtr. 7. § (3) bekezdés e) pontja helyébe a következő rendelkezés lép:

(Ha a munkáltató a munkahelyen történő munkavégzésére hosszabb időtartamot nem rendel el, a teljes napi munkaidőből legalább 6 órát kell a munkahelyen eltöltenie annak a közalkalmazottnak, akit teljes munkaidejében)

„e) bölcsődében a sajátos nevelési igényű gyermekek nevelését, gondozását végző speciális csoportban kisgyermeknevelő munkakörben"

(foglalkoztatják.)

23. § A Kjtr. „(A törvény 55. §-ához)" alcíme a következő 7/A. §-sal egészül ki:

„7/A. § (1) A heti teljes munkaidőből 30 órát [a Gyvt. 15. § (12) bekezdése szerinti neveléssel, fejlesztéssel és vizsgálattal lekötött munkaidő] kell a munkahelyen, a gyermekkel, fiatal felnőttel foglalkozva, illetve más személy vizsgálatát végezve eltölteni

a) a gyermekotthonban, az utógondozó otthonban a nevelőnek, a pszichológusnak,

b) a javítóintézetben a nevelőnek, a pszichológusnak, az utógondozónak, a szakoktatónak,

c) a területi gyermekvédelmi szakszolgáltatást nyújtó intézményben a pszichológusnak és a gyógypedagógusnak.

(2) A heti teljes munkaidőből 24 órát [a Gyvt. 15. § (12) bekezdése szerinti neveléssel, fejlesztéssel és vizsgálattal lekötött munkaidő] kell a munkahelyen, a gyermekkel, fiatal felnőttel foglalkozva eltölteni a gyermekotthoni gyógypedagógusnak, fejlesztő pedagógusnak, a javítóintézeti gyógypedagógusnak.

(3) A heti teljes munkaidőből a Gyvt. 15. § (11) bekezdés szerinti kötött munkaidőnek a neveléssel, fejlesztéssel és vizsgálattal lekötött munkaidőn túl fennmaradó részében a pedagógus munkakörben foglalkoztatott személyre vonatkozóan a Gyvt. 15. § (11)–(12) bekezdése szerinti feladatokat és a helyettesítést a munkáltató munkaköri leírásban vagy írásbeli vezetői rendelkezésben határozza meg.

(4) A nevelőszülői hálózat nevelőszülői tanácsadójának, családgondozójának, utógondozójának, a gyermekotthon, utógondozói otthon családgondozójának, utógondozójának és a területi gyermekvédelmi szakszolgáltatást nyújtó intézményben a családgondozónak, utógondozónak a heti teljes munkaidejéből a munkáltató által a munkaköri leírásban meghatározott időtartamot kell a munkahelyén tartózkodnia."

24. § A Kjtr. 8. § c) pontja helyébe a következő rendelkezés lép, egyidejűleg a bekezdés a következő d)–e) ponttal egészül ki:

(Az oktatói, nevelői munkát végzők pótszabadságára jogosult)

„c) a fogyatékos személyek otthonában, illetve rehabilitációs intézményében az ellátottak órarend szerinti, vagy egyéni oktatását, fejlesztését végző pedagógusi, foglalkoztatás-szervezői,

d) a gyermekvédelmi szakellátási intézmény intézményvezetője, intézményvezető-helyettese, a gyermekotthon-vezető, a nevelőszülői hálózat vezetője, szakmai vezetője, a gyermekvédelmi szakellátási intézmény önálló szakmai egységének vezetője, az integrált, illetve közös igazgatású intézmény önálló, gyermekvédelmi szakellátást nyújtó szervezeti egységének vezetője,

e) a gyermekvédelmi szakellátási intézményekben, javítóintézetben a 2. számú melléklet V. pontjában meghatározott munkakörben"

(munkát végző közalkalmazott.)

25. § A Kjtr. 12. §-a helyébe a következő rendelkezés lép:

„12. § Az illetménynövekedésre jogosító szak-, illetve szakmai képesítéseket – a 13. §-ban foglaltak kivételével – a 3. számú melléklet tartalmazza."

26. § A Kjtr. a következő 13. §-sal egészül ki:

„13. § A gyermekvédelmi szakellátási intézményben, javítóintézetben 2. számú melléklet V. pontjában meghatározott pedagógus munkakörben foglalkoztatottat illetménynövekedés illeti meg, ha a besorolás alapjául szolgáló felsőfokú iskolai végzettsége és szakképzettsége mellett

a) a magasabb vezetői, vezetői megbízással rendelkező közalkalmazott óvodapedagógusi, tanítói, tanári, gyógypedagógiai tanári (gyógypedagógiai terapeuta), konduktori, gyógytestnevelő, felsőoktatási szakirányú továbbképzésben szerzett, a nevelő és oktató munkához kapcsolódó bármilyen szakképzettséggel, vagy számviteli, pénzügyi, jogi, közgazdasági, pszichológus vagy a b) pontban felsorolt további

b) pedagógiai, pedagógia szakos előadói, szociálpedagógus, szociálpedagógiai, nevelőtanári, szociális munkás, általános szociális munkás vagy

c) óvodapedagógusi, tanítói, tanári, pszichopedagógus vagy

d) – a pszichológusi feladatok ellátásához a pszichológusi szakképzettség mellett –tanítói, tanári szakképzettséggel rendelkezik."

27. § (1) A Kjtr. 15. § (5)–(6) bekezdése helyébe a következő rendelkezés lép:

„(5) A speciális gyermekotthonban, a speciális lakásotthonban, a gyermekotthon speciális csoportjában, valamint a javítóintézetben foglalkoztatott nevelőt, gyermekfelügyelőt, gondozót, gyermekvédelmi asszisztenst, család- és utógondozót, pszichológust, gyógypedagógust, fejlesztő pedagógust, munkaoktatót, szakoktatót, orvost, ápolónőt speciális otthoni pótlék illeti meg, a pótlék mértéke legalább a pótlékalap 50%-a.

(6) A bölcsődében a gyermekek védelméről és a gyámügyi igazgatásról szóló 1997. évi XXXI. törvény 42. § (2) bekezdésében foglaltak alapján a sajátos nevelési igényű gyermekek nevelését, gondozását végző csoportban a kisgyermeknevelőt gyógypedagógiai pótlék illeti meg, a pótlék mértéke legalább a pótlékalap 25%-a."

(2) A Kjtr. 15. § a következő (6a) és (6b) bekezdéssel egészül ki:

„(6a) A területi gyermekvédelmi szakszolgálat által foglalkoztatott hivatásos gyámot, gyermekvédelmi gyámot, örökbefogadási tanácsadót, gyámi, gondozói tanácsadót különleges szakértelmet igénylő munka utáni pótlék illeti meg. A különleges szakértelmet igénylő munka utáni pótlék mértéke legalább a pótlékalap 70%-a.

(6b) A gyermekvédelmi szakellátási intézményben a 2. számú melléklet V. pontjában meghatározott pedagógus-munkakörben foglalkoztatott közalkalmazottnak gyermek- és ifjúságvédelmi intézményi pótlék adható. A pótlékot a fenntartó engedélyezi, a pótlék mértéke nem haladhatja meg a pótlékalap 100%-át."

(3) A Kjtr. 15. §-a a következő (6c)–(6d) bekezdéssel egészül ki:

„(6c) A különleges gyermekotthonban, különleges lakásotthonban, gyermekotthon különleges csoportjában foglalkoztatott nevelőt, kisgyermeknevelőt, gyermekfelügyelőt, gondozót, gyermekvédelmi asszisztenst, család- és utógondozót, pszichológust, gyógypedagógust, fejlesztő pedagógust különleges otthoni pótlék illeti meg, a pótlék mértéke legalább a pótlékalap 25%-a.

(6d) A többcélú gyermekvédelmi intézményben köznevelési feladatot ellátó intézményegységben dolgozó pedagógust gyermekvédelmi pótlék illeti meg, a pótlék mértéke legalább a pótlékalap 50%-a."

28. § A Kjtr. 16. §-a a következő (4)–(6) bekezdéssel egészül ki:

„(4) A közalkalmazottakról szóló 1992. évi XXXIII. törvény végrehajtásáról a közoktatási intézményekben tárgyú 138/1992. (X. 8.) Korm. rendelet (a továbbiakban: Kr.) 18. § (2)–(3) bekezdése alapján – az egyes szakosított szociális és gyermekvédelmi szakellátási intézmények állami átvételének részletes szabályairól és egyes kormányrendeletek módosításáról szóló 349/2012. (XII. 12.) Korm. rendelet (a továbbiakban: R.) hatálybalépését megelőzően – megállapított pótlékok tekintetében a Kr.-nek az R. hatálybalépését megelőző napon hatályos rendelkezéseit kell alkalmazni.

(5) A Kr. 15. § (2) bekezdés d) pontja alapján – az R. hatálybalépését megelőzően megállapított – gyógypedagógiai pótlék mellett az e rendelet szerinti speciális otthoni pótlék, különleges otthoni pótlék nem folyósítható.

(6) A Kr. 15. § (12) bekezdés alapján – az R. hatálybalépését megelőzően megállapított – pótlék mellett az e rendelet szerinti különleges szakértelmet igénylő munka után járó pótlék nem folyósítható."

29. § (1) A Kjtr. 2. számú melléklete e rendelet 2. melléklete szerint módosul.

(2) A Kjtr. 4. számú melléklete e rendelet 3. melléklete szerint módosul.

30. § A Kjtr.

a) 1. § (3) bekezdés b) pontjában a „törvény" szövegrész helyébe a „törvény (a továbbiakban: Gyvt.)" szöveg,

b) 2/A. §-ában a „IV. pont 1–2. alpontja" szövegrész helyébe a „IV. pont 1–2. alpontja, valamint V. pontja" szöveg,

c) 15. § (7), (8) és (9) bekezdésében a „(6)" szövegrész helyébe a „(6d)" szöveg

lép.

31. § Hatályát veszti a Kjtr. 1. § (1) bekezdésében a „(2) bekezdésben foglalt kivétellel a" szövegrész.

6. A gyermekjóléti és gyermekvédelmi szolgáltató tevékenység engedélyezéséről, valamint a gyermekjóléti és gyermekvédelmi vállalkozói engedélyről szóló 259/2002. (XII. 18.) Korm. rendelet módosítása

32. § A gyermekjóléti és gyermekvédelmi szolgáltató tevékenység engedélyezéséről, valamint a gyermekjóléti és gyermekvédelmi vállalkozói engedélyről szóló 259/2002. (XII. 18.) Korm. rendelet (a továbbiakban: Gymr.) 2. § i) pontja helyébe a következő rendelkezés lép:

(E rendelet alkalmazásában)

„i) *ellátási kötelezettséget teljesítő állami fenntartó:* a Szociális és Gyermekvédelmi Főigazgatóság (a továbbiakban: Főigazgatóság), valamint a helyi önkormányzat, illetve azok társulása az általa fenntartott szolgáltató (intézmény, hálózat) által végzett olyan szolgáltató tevékenység tekintetében, amelyet az állam vagy a helyi önkormányzat, illetve a társulás valamelyik tagja a Gyvt. alapján biztosítani köteles;"

33. § A Gymr. 3. § (2) bekezdés c) pontja helyébe a következő rendelkezés lép:

(A működési engedélyezéssel és az ellenőrzéssel kapcsolatos ügyekben első fokon)

„c) egyházi, nem állami fenntartású, egy megyére vagy a fővárosra megkötött ellátási szerződés alapján működtetett nevelőszülői hálózat, külső férőhelyen biztosított utógondozói ellátás esetén az ellátási szerződéssel érintett megye szerint illetékes szociális és gyámhivatal, illetve a fővárosra megkötött ellátási szerződés esetén a Fővárosi Szociális és Gyámhivatal;"

(jár el.)

34. § A Gymr. 4. § (11) bekezdése helyébe a következő rendelkezés lép:

„(11) A szakmai programot a Főigazgatóság a kirendeléstől számított harminc napon belül – az általa fenntartott szolgáltatók (intézmények, hálózatok) kivételével – szakértőként véleményezi. A működést engedélyező szerv a határidőt – a Főigazgatóságnak a határidő letelte előtt benyújtott indokolt kérelmére – egy alkalommal, legfeljebb tizenöt nappal meghosszabbíthatja."

35. § A Gymr. 6. § (6) bekezdés f) pontja helyébe a következő rendelkezés lép:

(A működési engedélyben fel kell tüntetni, ha)

„f) a nevelőszülői hálózat, a gyermekotthon, az utógondozó otthon, illetve a területi gyermekvédelmi szakszolgálat a volt gondozott fiatal felnőtt számára utógondozást nyújt."

36. § A Gymr. 8. § (4) bekezdés g) pontja helyébe a következő rendelkezés lép:

(A működési engedély módosítására a működési engedély kiadására vonatkozó szabályokat kell megfelelően alkalmazni azzal, hogy)

„g) a szakmai program véleményezésére a Főigazgatóságot akkor kell szakértőként kirendelni, ha a módosítás új szolgáltató tevékenység engedélyeztetésére irányul, és a Főigazgatóság nem vesz rész ügyfélként az eljárásban."

37. § A Gymr. 12. § (2) bekezdése helyébe a következő rendelkezés lép:

„(2) Amennyiben a szociális és gyámhivatal gyermekek átmeneti gondozásának, otthont nyújtó ellátásnak, illetve utógondozói ellátásnak a működési engedélyét vonja vissza, vagy ilyen szolgáltató tevékenységet végeznek működési engedély nélkül, az ellátás ideiglenes megszervezése érdekében – a szociális és gyámhivatal megkeresése alapján – a gondozási hely szerint illetékes megyei kirendeltség haladéktalanul intézkedik. A gyermek további ellátásáról az arra köteles helyi önkormányzat, illetve a Főigazgatóság hatvan napon belül gondoskodik."

38. § A Gymr. 14. §-a a következő (4a)–(4b) bekezdéssel egészül ki:

„(4a) A gyermekvédelmi és gyámügyi feladat- és hatáskörök ellátásáról, valamint a gyámhatóság szervezetéről és illetékességéről szóló kormányrendelet 14. § (1) bekezdése szerinti és szükség esetén az (1) bekezdés és más ellenőrzés során a szakmai programban foglaltak megvalósulása és a gyermekvédelmi szakellátási szolgáltatások szakmai megfelelősége kérdésében a Főigazgatóságot szakértőnek kell kirendelni, kivéve, ha a Főigazgatóság fenntartásában álló intézmény ellenőrzésére kerül sor. A Főigazgatóság helyszíni ellenőrzést is végez, amelyet lehetőleg a működést engedélyező szerv helyszíni ellenőrzésével azonos vagy egymáshoz közeli időpontban kell lefolytatni.

(4b) A Főigazgatóság köteles a szakvéleményét a kirendelést követő harminc napon belül elkészíteni és megküldeni a működést engedélyező szervnek. A működést engedélyező szerv a határidőt – a Főigazgatóságnak a határidő letelte előtt benyújtott indokolt kérelmére – egy alkalommal, legfeljebb tizenöt nappal meghosszabbíthatja. A működést engedélyező szerv a Főigazgatóság szakértői véleményének másolatát megküldi a fenntartónak és a gyermekvédelmi szakellátást nyújtó szolgáltatónak, intézménynek."

39. § A Gymr. a következő 19/D–19/E. §-sal egészül ki:

„19/D. § (1) Az egyes szakosított szociális és gyermekvédelmi szakellátási intézmények állami átvételéről és egyes törvények módosításáról szóló 2012. évi CXCII. törvény 10. § (5) bekezdése szerinti eljárás során a Főigazgatóság 2013. február 15-éig bejelenti a nevét, székhelyét és adószámát, valamint bejelentheti a szolgáltató (intézmény, működtető) nevének és adószámának megváltozását. A szolgáltató (intézmény, működtető) alapító okiratának másolatát a szolgáltató nevének módosítása esetén nem kell benyújtani, és azt a működést engedélyező szervnek sem kell az eljárás során beszereznie.

(2) A működést engedélyező szerv az (1) bekezdés szerinti hivatalból történő módosításra irányuló eljárás során a fenntartó adatait és a fenntartó erre irányuló bejelentése esetén a szolgáltató (intézmény, működtető) nevét és adószámát módosíthatja, valamint a feltételek vizsgálata nélkül meghosszabbítja a határozott idejű és ideiglenes működési engedélyeket. A 8. § (11) bekezdése ebben az esetben nem alkalmazható.

(3) Az ellátási szerződésnek a Főigazgatóságra való átszállása miatt az egyházi, nem állami fenntartású intézmény működési engedélyét nem kell módosítani, a változás átvezetésére a működési engedély egyéb okból történő soron következő módosítása vagy a soron következő ellenőrzés alkalmával kerül sor.

19/E. § A 2013. január 1-jén utógondozást nyújtó nevelőszülői hálózat, gyermekotthon, utógondozó otthon és területi gyermekvédelmi szakszolgálat fenntartója az utógondozásnak a működési engedélyben történő feltüntetése érdekében 2013. február 15-éig kérelmezi a működési engedély módosítását. Ha a nevelőszülői hálózat, gyermekotthon, utógondozó otthon, illetve területi gyermekvédelmi szakszolgálat a kérelem benyújtásakor

a) az utógondozói ellátás nyújtására rendelkezik jogerős működési engedéllyel, a működést engedélyező szerv a kérelem alapján a működési engedélyt további vizsgálat nélkül módosítja;

b) az utógondozói ellátás nyújtására nem rendelkezik jogerős működési engedéllyel, a működést engedélyező szerv az eljárása során vizsgálja, hogy az intézmény (hálózat) a szakmai programja alapján alkalmas-e a volt gondozott fiatal felnőttek számára utógondozás nyújtására, és a kérelemről dönt."

40. § A Gymr.

a) 3. § (7) bekezdés a) pont aa) alpontjában a „főjegyzőjét, a megyei fenntartó vezetőjét" szövegrész helyébe a „illetve a Főigazgatóság fenntartói feladatait ellátó megyei, fővárosi kirendeltségének (a továbbiakban: megyei kirendeltség) igazgatóját" szöveg,

b) 3. § (7) bekezdés a) pont ac) alpontjában a „az illetékes módszertani intézményt" szövegrész helyébe az „a Főigazgatóságot" szöveg,

c) 8/A. § (8) bekezdésében, 12. § (1) bekezdésében a „fenntartót" szövegrész helyébe a „kirendeltséget" szöveg,

d) 9. § (2) bekezdés b) pontjában a „fenntartó vezetőjét" szövegrész helyébe a „kirendeltség igazgatóját" szöveg

lép.

41. § Hatályát veszti a Gymr.

a) 4. § (5) bekezdés c) pontjában a „társulásairól és együttműködéséről szóló 1997. évi CXXXV. törvény 8. §-a, 9. §-a, illetve 16. §-a szerinti intézményi társulás vagy települési önkormányzatok többcélú kistérségi" szöveg,

b) 4. § (9) bekezdés d) pontja,

c) 8. § (5) bekezdés c) pontja,

d) 14/A. § (2) bekezdés b) pontja,

e) 15. § (1) bekezdés utolsó mondata.

7. A szociális foglalkoztatás engedélyezéséről és a szociális foglalkoztatási támogatásról szóló 112/2006. (V. 12.) Korm. rendelet módosítása

42. § A szociális foglalkoztatás engedélyezéséről és a szociális foglalkoztatási támogatásról szóló 112/2006. (V. 12.) Korm. rendelet (a továbbiakban: Szfr.) 1. § (5) bekezdése helyébe a következő rendelkezés lép:

„(5) Az önkormányzatok társulása által fenntartott szociális intézmény esetén a fenntartóra vonatkozó, e rendelet szerinti jogok és kötelezettségek a társulási megállapodásban meghatározott, ennek hiányában a társulás székhelye szerinti helyi önkormányzatot (a továbbiakban együtt: székhely szerinti helyi önkormányzat) illetik, illetve terhelik. A székhely szerinti helyi önkormányzat nyújthat be pályázatot, köti meg a támogatási szerződést, továbbá a támogatást a székhely szerinti helyi önkormányzatnak kell folyósítani, és azzal a székhely szerinti helyi önkormányzat számol el."

43. § Az Szfr. 3. § (2) bekezdése helyébe a következő rendelkezés lép:

„(2) A szociális és gyámhivatal szakvéleményt kér a Szociális és Gyermekvédelmi Főigazgatóságtól abban a kérdésben, hogy a foglalkoztatási szakmai program a külön jogszabályban foglalt követelményeknek megfelel-e, a szociális foglalkoztatás céljainak megvalósulását mennyire segíti elő, valamint e célokkal és a szociális intézmény szakmai programjával mennyire áll összhangban. A Szociális és Gyermekvédelmi Főigazgatóság a szakvéleményt 30 napon belül adja meg."

44. § Az Szfr.

a) 3. § (3) bekezdésében a „szociális foglakoztatási módszertani intézmény" szövegrész helyébe a „Szociális és Gyermekvédelmi Főigazgatóság" szöveg,

b) 6. § (1) bekezdésében a „szociális foglakoztatási módszertani intézménytől" szövegrész helyébe a „Szociális és Gyermekvédelmi Főigazgatóságtól" szöveg,

c) 14. § (2) bekezdés b) pontjában az „intézményi társulás vagy települési önkormányzatok többcélú kistérségi társulása" szövegrész helyébe az „önkormányzati társulás" szöveg

lép.

8. A szociális, gyermekjóléti és gyermekvédelmi szolgáltatók, intézmények ágazati azonosítójáról és országos nyilvántartásáról szóló 226/2006. (XI. 20.) Korm. rendelet módosítása

45. § A szociális, gyermekjóléti és gyermekvédelmi szolgáltatók, intézmények ágazati azonosítójáról és országos nyilvántartásáról szóló 226/2006. (XI. 20.) Korm. rendelet 13/B. § (1) bekezdésében a „minisztérium által fenntartott engedélyesre, a megyei fenntartó" szövegrész helyébe a „Szociális és Gyermekvédelmi Főigazgatóság" szöveg lép.

9. A gyermekvédelmi és gyámügyi feladat- és hatáskörök ellátásáról, valamint a gyámhatóság szervezetéről és illetékességéről szóló 331/2006. (XII. 23.) Korm. rendelet módosítása

46. § A gyermekvédelmi és gyámügyi feladat- és hatáskörök ellátásáról, valamint a gyámhatóság szervezetéről és illetékességéről szóló 331/2006. (XII. 23.) Korm. rendelet (a továbbiakban: Gyár.) 22. §-a a következő (15) bekezdéssel egészül ki:

„(15) Az örökbefogadott származásával kapcsolatos tényekről, adatokról történő tájékoztatás megadására az örökbefogadott lakóhelye szerinti megyeszékhelyen működő járási gyámhivatal, a fővárosban Budapest Főváros Kormányhivatal V. Kerületi Hivatalának gyámhivatala, Pest megyében a Szentendrei Járási Gyámhivatal illetékes."

47. § A Gyár.

a) 14. § (1) bekezdés b) pontjában a „Nemzeti Család- és Szociálpolitikai Intézet vagy a kijelölt módszertani feladatokat ellátó intézmény" szövegrész helyébe a „Szociális és Gyermekvédelmi Főigazgatóság" szöveg,

b) 18. §-ában a „Nemzeti Család- és Szociálpolitikai Intézet" szövegrész helyébe a „Szociális és Gyermekvédelmi Főigazgatóság" szöveg

lép.

48. § Hatályát veszti a Gyár. 16. § (1) bekezdése.

10. A támogató szolgáltatás és a közösségi ellátások finanszírozásának rendjéről szóló 191/2008. (VII. 30.) Korm. rendelet módosítása

49. § A támogató szolgáltatás és a közösségi ellátások finanszírozásának rendjéről szóló 191/2008. (VII. 30.) Korm. rendelet (a továbbiakban: Tkr.) 1. § (3) bekezdés első mondata helyébe a következő rendelkezés lép:

„A helyi önkormányzatok társulása által fenntartott szolgáltató esetén az e rendelet szerinti jogok és kötelezettségek a társulási megállapodásban meghatározott, ennek hiányában a társulás székhelye szerinti helyi önkormányzatot (a továbbiakban együtt: székhely szerinti helyi önkormányzat) illetik, illetve terhelik."

50. § A Tkr. a következő 25. §-sal egészül ki:

„25. § A jelzőrendszeres házi segítségnyújtás 2013. első negyedévi finanszírozására általános pályázatot nem kell kiírni, a 2012. december 31-én érvényes finanszírozási szerződések 2013. március 31-éig meghosszabbodnak."

51. § Az Tkr. 10. § (2) bekezdés e) pontjában az „intézményi társulás vagy települési önkormányzatok többcélú kistérségi társulása" szövegrész helyébe az „önkormányzati társulás" szöveg lép.

11. A szociális szolgáltatók és intézmények működésének engedélyezéséről és ellenőrzéséről szóló 321/2009. (XII. 29.) Korm. rendelet módosítása

52. § A szociális szolgáltatók és intézmények működésének engedélyezéséről és ellenőrzéséről szóló 321/2009. (XII. 29.) Korm. rendelet (a továbbiakban: Szmr.) 1. § f) pontja helyébe a következő rendelkezés lép:

(E rendelet alkalmazásában)

„f) *ellátási kötelezettséget teljesítő állami fenntartó:* a Szociális és Gyermekvédelmi Főigazgatóság (a továbbiakban: Főigazgatóság), valamint a helyi önkormányzat, illetve azok társulása az általa fenntartott szociális szolgáltató, intézmény által nyújtott olyan szociális szolgáltatás tekintetében, amelyet az állam vagy a helyi önkormányzat, illetve a társulás valamelyik tagja a szociális igazgatásról és szociális ellátásokról szóló 1993. évi III. törvény (a továbbiakban: Szt.) alapján biztosítani köteles;"

53. § Az Szmr. 2. § (2) bekezdés a) pontja helyébe a következő rendelkezés lép:

(A Kormány szociális hatóságnak)

„a) az Szt. 90/A. §-ának alkalmazása során a helyi önkormányzat, a társulás, illetve a Főigazgatóság fenntartói feladatokat ellátó megyei, fővárosi kirendeltsége (a továbbiakban: megyei kirendeltség) székhelye szerint illetékes szociális és gyámhivatalt, a Főigazgatóság létrehozásáról szóló kormányrendelet 1. melléklete szerinti intézmény esetében a Fővárosi Szociális és Gyámhivatalt"

(jelöli ki.)

54. § (1) Az Szmr. 5. §-a a következő (3b) bekezdéssel egészül ki:

„(3b) A működést engedélyező szerv mérlegelésén múlik, hogy megkeresi-e a (3) bekezdés c) és d) pontja szerinti szakhatóságot, ha

a) a kérelmet olyan ingatlanban működő szociális intézmény engedélyezése iránt nyújtották be, amelyben korábban szociális intézmény működött,

b) a korábbi szociális intézmény működési engedélyének visszavonása a működési engedély iránti kérelem benyújtását megelőző három hónapon belül vált végrehajthatóvá, és

c) a korábbi szociális intézmény működési engedélyét nem e szakhatóságok feladat- és hatáskörébe tartozó okból vonták vissza."

(2) Az Szmr. 5. § (5) bekezdése helyébe a következő rendelkezés lép:

„(5) A szakmai programot a Főigazgatóság a kirendeléstől számított harminc napon belül – az általa fenntartott szolgáltatók, intézmények kivételével – szakértőként véleményezi. A működést engedélyező szerv a határidőt – a Főigazgatóságnak a határidő letelte előtt benyújtott indokolt kérelmére – egy alkalommal, legfeljebb tizenöt nappal meghosszabbíthatja."

55. § Az Szmr. 7. § (4) bekezdés d) pontja helyébe a következő rendelkezés lép:

(A működési engedély módosítására a működési engedély kiadására vonatkozó szabályokat kell megfelelően alkalmazni azzal, hogy)

„d) a szakmai program véleményezésére a Főigazgatóságot akkor kell szakértőként kirendelni, ha a módosítás új szociális szolgáltatás, ellátotti csoport vagy alapszolgáltatás esetén – ide nem értve a nappali ellátást – új ellátási terület engedélyeztetésére irányul, és a Főigazgatóság nem vesz rész ügyfélként az eljárásban,"

56. § Az Szmr. 11. § (5) és (6) bekezdése helyébe a következő rendelkezések lépnek:

„(5) Az (1) bekezdés szerinti ellenőrzés és szükség esetén más ellenőrzés során a szakmai programban foglaltak megvalósulása és a szociális szolgáltatások szakmai megfelelősége kérdésében a Főigazgatóságot szakértőnek kell kirendelni, kivéve, ha a Főigazgatóság fenntartásában álló intézmény ellenőrzésére kerül sor. A Főigazgatóság helyszíni ellenőrzést is végez, amelyet lehetőleg a működést engedélyező szerv helyszíni ellenőrzésével azonos vagy egymáshoz közeli időpontban kell lefolytatni.

(6) A Főigazgatóság köteles a szakvéleményét a kirendelést követő harminc napon belül elkészíteni és megküldeni a működést engedélyező szervnek. A működést engedélyező szerv a határidőt – a Főigazgatóságnak a határidő letelte előtt benyújtott indokolt kérelmére – egy alkalommal, legfeljebb tizenöt nappal meghosszabbíthatja. A működést engedélyező szerv a Főigazgatóság szakértői véleményének másolatát megküldi a fenntartónak és a szociális szolgáltatónak, intézménynek."

57. § (1) Az Szmr. 20. § (1) bekezdése helyébe a következő rendelkezés lép:

„(1) A rászoruló és ellátatlan személyek ellátását az ellátásra köteles helyi önkormányzat, Főigazgatóság, illetve az ellátási kötelezettséget az Szt. szerint a helyi önkormányzattól, államtól átvállaló más fenntartó a tulajdonos, illetve a haszonélvező hozzájárulásával abban az épületben is biztosíthatja, amelyben az engedély nélküli szolgáltatást nyújtották."

(2) Az Szmr. 20. § (3) bekezdés a) pontja helyébe a következő rendelkezés lép:

[Az (1) bekezdés szerinti esetben bentlakásos intézmény esetén a működést engedélyező szerv legfeljebb egy évre ideiglenes működési engedélyt adhat ki, ha az intézmény működése nem felel meg a jogszabályban meghatározott valamennyi követelménynek – ideértve a 6. § (1) bekezdésének c) pontja szerinti feltételeket –, de]

„a) a rászoruló személyek az ellátásra köteles helyi önkormányzat, Főigazgatóság, illetve az ellátási kötelezettséget az Szt. alapján a helyi önkormányzattól, államtól átvállaló más fenntartó intézményében – az ellátásra köteles helyi önkormányzat, Főigazgatóság nyilatkozata alapján – nem láthatók el, és"

58. § Az Szmr. a következő 22/F. és 22/G. §-sal egészül ki:

„22/F. § (1) Az egyes szakosított szociális és gyermekvédelmi szakellátási intézmények állami átvételéről és egyes törvények módosításáról szóló 2012. évi CXCII. törvény 10. § (5) bekezdése szerinti eljárás során a Főigazgatóság 2013. február 15-éig bejelenti a nevét, székhelyét és adószámát, valamint bejelentheti a szolgáltató, intézmény nevének és adószámának megváltozását. A szolgáltató, intézmény alapító okiratának másolatát a szolgáltató nevének módosítása esetén nem kell benyújtani, és azt a működést engedélyező szervnek sem kell az eljárás során beszereznie.

(2) A működést engedélyező szerv az (1) bekezdés szerinti hivatalból történő módosításra irányuló eljárás során a fenntartó adatait és a fenntartó erre irányuló bejelentése esetén a szolgáltató, intézmény nevét és adószámát módosíthatja, valamint a feltételek vizsgálata nélkül meghosszabbítja a határozott idejű és ideiglenes működési engedélyeket. A 7. § (12) bekezdése ebben az esetben nem alkalmazható.

(3) Az ellátási szerződésnek a Főigazgatóságra való átszállása miatt az egyházi, nem állami fenntartású intézmény működési engedélyét nem kell módosítani, a változás átvezetésére a működési engedély egyéb okból történő soron következő módosítása vagy a soron következő ellenőrzés alkalmával kerül sor.

22/G. § Az egyes szakosított szociális és gyermekvédelmi szakellátási intézmények állami átvételének részletes szabályairól és egyes kormányrendeletek módosításáról szóló 349/2012. (XII. 12.) Korm. rendelettel megállapított 5. § (3b) bekezdését a hatálybalépésekor folyamatban lévő ügyekben is alkalmazni kell."

59. § Az Szmr.

a) 4. § (2) bekezdés a) pont aa) alpontjában a „fenntartó vezetőjét" szövegrész helyébe a „kirendeltség igazgatóját" szöveg,
b) 4. § (2) bekezdés a) pont ac) alpontjában a „módszertani intézményt" szövegrész helyébe a „Főigazgatóságot" szöveg,
c) 8. § (7) bekezdésében a „fenntartót" szövegrész helyébe a „kirendeltséget" szöveg,
d) 11. § (2) bekezdésében az „az illetékes módszertani intézményeknek" szövegrész helyébe az „a Főigazgatóságnak" szöveg,
e) 15. § (2) bekezdésében az „a módszertani intézményt" szövegrész helyébe az „– az általa fenntartott intézmények kivételével – a Főigazgatóságot" szöveg,
f) 16. § (4) bekezdésében az „a módszertani intézmény" szövegrész helyébe az „– az általa fenntartott intézmények kivételével – a Főigazgatóság" szöveg,
g) 18. § (6) bekezdés a) pontjában a „fenntartóval" szövegrész helyébe a „kirendeltséggel" szöveg,
h) 18. § (6) bekezdés b) pontjában a „fenntartónak" szövegrész helyébe a „kirendeltségnek" szöveg,
i) 19. § (1) bekezdésében a „megyei fenntartóval" szövegrész helyébe a „Főigazgatósággal" szöveg,
j) 19. § (2) és (4) bekezdésében a „megyei fenntartó" szövegrész helyébe a „Főigazgatóság" szöveg,
k) 19. § (3) bekezdésében az „önkormányzat" szövegrész helyébe az „önkormányzat, Főigazgatóság" szöveg,
l) 2. melléklet 2.8. pontjában a „megyei fenntartó" szövegrészek helyébe a „megyei kirendeltség" szöveg, a „vezetője" szövegrész helyébe az „igazgatója" szöveg

lép.

60. § Hatályát veszti az Szmr.

a) 5. § (3) bekezdés e) pontja,
b) 7. § (5) bekezdés c) pontja,
c) 12. § (2) bekezdés b) pontja,
d) 2. számú melléklet 1. pont 1.1. alpontjában a „társulásairól és együttműködéséről szóló 1997. évi CXXXV. törvény 8. §-a, 9. §-a, illetve 16. §-a szerinti intézményi társulás vagy települési önkormányzatok többcélú kistérségi" szöveg,
e) 3. számú melléklet „Kiegészítő szabályok" rész 3. pontjának negyedik mondata.

12. A személyes gondoskodást nyújtó gyermekjóléti alapellátások és gyermekvédelmi szakellátások térítési díjáról és az igénylésükhöz felhasználható bizonyítékokról szóló 328/2011. (XII. 29.) Korm. rendelet módosítása

61. § A személyes gondoskodást nyújtó gyermekjóléti alapellátások és gyermekvédelmi szakellátások térítési díjáról és az igénylésükhöz felhasználható bizonyítékokról szóló 328/2011. (XII. 29.) Korm. rendelet (a továbbiakban: Gytr.) 1. § (2) bekezdés a) pontja helyébe a következő rendelkezés lép:

(E rendelet hatálya nem terjed ki)

„a) a javítóintézetek által nyújtott utógondozói ellátásért fizetendő térítési díjra,"

62. § A Gytr. 2. § (2) bekezdése helyébe a következő rendelkezés lép:

„(2) A Szociális és Gyermekvédelmi Főigazgatóság fenntartásában működő intézmény esetében az intézményi térítési díjat

a) a b) pontban meghatározott kivétellel megyei, fővárosi kirendeltség állapítja meg,

b) a Szociális és Gyermekvédelmi Főigazgatóság létrehozásáról szóló kormányrendelet 1. melléklete szerinti intézmény esetében a Szociális és Gyermekvédelmi Főigazgatóság központi szerve állapítja meg."

63. § A Gytr. 3. § (4) bekezdése helyébe a következő rendelkezés lép:

„(4) A Szociális és Gyermekvédelmi Főigazgatóság által fenntartott intézmények intézményi térítési díját a gyermekek és az ifjúság védelméért felelős miniszter által vezetett minisztérium hivatalos lapjában közleményként közzé kell tenni. Amennyiben az intézmény ellátási területe nem országos, az intézményi térítési díjról tájékoztatni kell az ellátási terület szerinti önkormányzat jegyzőjét, főjegyzőjét, aki gondoskodik a lakosság, valamint az ellátási terület szerint érintett önkormányzatok tájékoztatásáról."

64. § Hatályát veszti a Gytr.

a) 2. § (3) bekezdése,

b) 3. § (5) bekezdése,

c) 4. § (1) bekezdésében a „vagy a megyei fenntartó által meghatározottak" szövegrész,

d) 16. § (1) bekezdésében a „ , a megyei fenntartó" szövegrész.

13. A Szociális és Gyermekvédelmi Főigazgatóságról szóló 316/2012. (XI. 13.) Korm. rendelet módosítása

65. § A Szociális és Gyermekvédelmi Főigazgatóságról szóló 316/2012. (XI. 13.) Korm. rendelet (a továbbiakban: R.) 4. § (1) bekezdése a következő szöveggel lép hatályba:

„(1) A Kormány a Főigazgatóságot jelöli ki

a) a megyei önkormányzatok konszolidációjáról, a megyei önkormányzati intézmények és a Fővárosi Önkormányzat egyes egészségügyi intézményeinek átvételéről szóló 2011. évi CLIV. törvény alapján átvett szociális és gyermekvédelmi intézményekkel, valamint a szociális és gyermekvédelmi tevékenységet végző alapítványokkal, közalapítványokkal, gazdasági társaságokkal kapcsolatos, 9. § (1) bekezdése szerinti,

b) az egyes szakosított szociális és gyermekvédelmi szakellátási intézmények állami átvételéről és egyes törvények módosításáról szóló 2012. évi CXCII. törvény 2. § (3) bekezdése szerinti

feladatok ellátására [az a) és b) pont szerinti intézmények a továbbiakban együtt: átvett intézmények]."

66. § (1) Az R. 6. § (2) bekezdése helyébe a következő rendelkezés lép:

„(2) A 4. § (2) bekezdése szerinti intézmények gazdálkodással összefüggő feladatait – a Fővárosi Önkormányzattól átvett, önállóan működő gyermekvédelmi intézmények kivételével – 2013. január 1-jétől a Főigazgatóság látja el."

(2) Az R. 6. § (4) bekezdése helyébe a következő rendelkezés lép:

„(4) A főigazgató a 4. § (1) bekezdés a) pontja szerinti átvett intézmény vezetőjének feladatai ellátására 2013. december 31-éig pályázatot írhat ki."

67. § Nem lép hatályba az R. 8–9. §-a és 10. § a) pontja.

14. Záró rendelkezések

68. § (1) Ez a rendelet – a (2) bekezdésben foglalt kivétellel – a kihirdetését követő napon lép hatályba.

(2) A 9–19. §, a 21–22. §, a 27. § (1) és (3) bekezdése, a 29. § (2) bekezdése, a 32–49. § és az 51–66. § 2013. január 1-jén lép hatályba.

Orbán Viktor s. k.,
miniszterelnök

1. melléklet a 349/2012. (XII. 12.) Korm. rendelethez

Átadás-átvételi megállapodás

amely létrejött egyrészről:
..... települési önkormányzat (társulás)
Székhelye:
Képviseli:
Törzsszáma:
Adószáma:
mint átadó (a továbbiakban: Átadó)
másrészről:
Szociális és Gyermekvédelmi Főigazgatóság
Székhelye:
Képviseli: ..... főigazgató
Törzsszáma:
Adószáma:
mint átvevő (a továbbiakban: Átvevő)
harmadrészről:
az állami vagyonról szóló 2007. évi CVI. törvény hatálya alá tartozó állami vagyon átadása tekintetében a Magyar Állam nevében eljáró Magyar Nemzeti Vagyonkezelő Zrt.
Székhelye: 1133 Budapest, Pozsonyi út 56.
Képviseli: .....
Cégjegyzékszáma: 01-10-045784
Adószáma: 14077340-2-44
(a továbbiakban: MNV Zrt.)
negyedrészről (a Nemzeti Földalapról szóló 2010. évi LXXXVII. törvény hatálya alá tartozó földrészlet átadása tekintetében):
a Magyar Állam nevében eljáró Nemzeti Földalapkezelő Szervezet
Székhelye: 1149 Budapest, Bosnyák tér 5.
Képviseli:
Törzsszáma: 775706
Adószáma: 15775704-2-42
– együttesen: Felek – között az alulírott napon és helyen az alábbi feltételekkel:

I.
A MEGÁLLAPODÁS TÁRGYA

A megállapodás tárgya az egyes szakosított szociális és gyermekvédelmi szakellátási intézmények állami átvételéről és egyes törvények módosításáról szóló törvény (a továbbiakban: Törvény) 1. mellékletében meghatározott intézmények, illetve a Törvény 2. § (1) bekezdésében meghatározott vagyon, vagyoni értékű jog, alapítói jog és tulajdoni részesedés (a továbbiakban együtt: átvett intézmények) átadás-átvételi eljárásának megvalósítása, a lebonyolításához szükséges keretek meghatározása.

A feladat és vagyon átadásához kapcsolódó jogviszonyok tekintetében a tulajdonosi és fenntartói jogutódlásra és az átvett állami vagyonnal gazdálkodásra a Törvény, az államháztartásról szóló 2011. évi CXCV. törvény és végrehajtási rendelete, a nemzeti vagyonról szóló 2011. évi CXCVI. törvény, az állami vagyonról szóló 2007. évi CVI. törvény és az állami vagyonnal való gazdálkodásról szóló 254/2007. (X. 4.) Korm. rendelet, a Nemzeti Földalapról szóló 2010. évi LXXXVII. törvény és végrehajtási rendelete, a Nemzeti Földalapról szóló törvény szerinti közös tulajdonosi joggyakorlás alatt álló ingatlanokról szóló 220/2011. (X. 20.) Korm. rendelet, továbbá a gazdasági társaságokról szóló 2006. évi IV. törvény és a Polgári Törvénykönyvről szóló 1959. évi IV. törvény rendelkezései az irányadóak.

Az átadás-átvételre a nemzeti vagyonról szóló 2011. évi CXCVI. törvény 14. § (1) bekezdése alapján kerül sor.

II.

A MEGÁLLAPODÁS FELTÉTELEI

Az Átadó és Átvevő az átvételhez kapcsolódó intézkedések végrehajtása során kölcsönösen együttműködve járnak el.

Átadó átadja Átvevő részére az átvett intézmények tekintetében:

a) a rendelkezésére álló, az átvett intézmények működéséhez kapcsolódó, vagy azt elősegítő jogi személy vagy jogi személyiséggel nem rendelkező gazdasági társaságok, alapítványok, közalapítványok jogszerű működését biztosító alapító, létesítő okiratok, az alapító, illetve a fenntartó által jóváhagyott szabályzatok, és kiadott működési engedélyek eredeti, illetőleg hitelesített példányait, valamint a törzskönyvi nyilvántartásba vett intézmények törzskönyvi kivonatát, a cégnyilvántartásba bejegyzettek esetében cégkivonatot, a bírósági nyilvántartásba bejegyzettek esetében a hatályos adatokról szóló kivonatot;

b) a települési önkormányzat által tett, illetőleg az általa fenntartott átvett intézményekre háruló, az átadás-átvétel napján hatályos, illetve ezt követően hatályba lépő kötelezettségvállalásokról és az egyéb kötelezettséget alapító intézkedésekről szóló iratokat tételesen és a szükséges magyarázatokkal ellátott kimutatásokat;

c) az átadásra kerülő intézményekkel kapcsolatos európai uniós, illetőleg egyéb nemzetközi társfinanszírozott projektekkel kapcsolatos dokumentumokat;

d) az átadás-átvétel napján hatályos, illetve később hatályba lépő, harmadik személlyel szemben fennálló, adott esetben nem jogszabályi rendelkezésen alapuló, de érvényesíthető bármilyen jogosultságról, igényről, a vitatott, adott esetben per vagy más vitarendezési eljárás tárgyává tett kérdésről, az azzal kapcsolatos álláspontjáról és annak indokairól szóló dokumentumokat, külön kiemelve az európai uniós programokkal kapcsolatos vitás kérdéseket;

e) az eszköz- és vagyonleltárról (ingatlanok jegyzéke figyelemmel azok terheire, ingó vagyon és egyéb vagyonelemek összesített kimutatása), a vagyoni értékű jogról és az adósságállományról szóló dokumentumokat, a szállítói tartozások igazolását, beleértve azon szállítói tartozásokat is, amelyek mögött teljesített szolgáltatás/elvégzett munka áll, azonban a szállító részéről a számla kiállítására még nem került sor, valamint a hatályos szerződéseket;

f) az átvett intézmények költségvetési helyzetéről, a 2012. évi költségvetés végrehajtásáról és az előző évi beszámolóról szóló dokumentumokat,

g) az intézmény saját bevételeként képződött és az önkormányzat által elvont, de igénylési kérelem ellenére vissza nem utalt összegről szóló kimutatást havi bontásban.

III.

A MEGÁLLAPODÁS TARTALMA

Átadó kijelenti, hogy jelen megállapodás tartalmazza az átvett intézmények teljes körét. Átadó és Átvevő megállapodnak, hogy jelen megállapodásban rögzítik a átadás-átvétel tárgyi, dologi, pénzügyi feltételeit, valamint rendelkeznek a megállapodás aláírását követően az átadásig keletkező jogokról és kötelezettségekről.

1. Az átvett intézmények köre:

a) A települési önkormányzat által önállóan fenntartott költségvetési szervek, melyek felsorolását az 1. számú melléklet tartalmazza.

b) Közösen fenntartott költségvetési szervek, melyek felsorolását a 2. számú melléklet tartalmazza.

c) Társulásban működtetett költségvetési szervek, melyek felsorolását a 3. számú melléklet tartalmazza.

d) Egyéb, vegyes finanszírozású költségvetési szervek, melyek felsorolását a 4. számú melléklet tartalmazza.

Az intézményi kör átadása során minden átvett intézmény esetében, a jelen megállapodás elválaszthatatlan részét képező mellékletek felhasználásával, rögzíteni kell:

1. Az intézmény szervezeti formáját (gazdasági társaságok, non-profit gazdasági társaságok, alapítványok, közalapítványok), az 5. számú mellékletben rögzített bontás szerint.

2. Az intézményi feladatellátás helyét, amely során ki kell térni arra, hogy az intézmény elhelyezésére szolgáló ingatlannak (ingatlanoknak) ki a tulajdonosa (saját tulajdonú, idegen vagy más önkormányzat tulajdona, állami tulajdon), az ingatlanon (ingatlanokon) milyen jogok és kötelezettségek szerepelnek (használati kötelmek, perfeljegyzések, fenntartási kötelezettségek), továbbá az intézmény fenntartására milyen finanszírozási formában kerül sor.

3. Az intézmény 2012. évi normatív támogatás igénylésére, módosítására, lemondására vonatkozó adatokat, összegszerűen részletezve.

4. Az intézményi érvényes szerződésállományt, ezen belül a szerződés típusát (szállítói szerződések, megbízási szerződések, lízingszerződések, hitel- és kölcsönszerződések, támogatási szerződések, bankszámlavezetésre és

kötvénykibocsátásra vonatkozó szerződések) a 6. számú mellékletben rögzített bontás szerint, ide értve azon megállapodásokat is, amelyek pénzügyi és/vagy jogi kötelezettséget és jogot keletkeztethetnek.

5. Az intézmény Európai Unió által, illetőleg egyéb nemzetközi forrásból finanszírozott pályázataihoz kapcsolódó folyamatban lévő vagy már teljesített, de fenntartási kötelezettséggel rendelkező szerződésállományt, a 7. számú mellékletben rögzített bontás szerint.

6. Az intézményi követelésállományt a 8. számú mellékletben rögzített bontás szerint.

7. Az intézménynél folyamatban lévő peres ügyeket, a 9. számú mellékletben rögzített bontás szerint.

8. Az intézményi rövid és hosszú lejáratú kötelezettségállomány kimutatását az államháztartás szervezetei beszámolási és könyvvezetési kötelezettségének sajátosságairól szóló 249/2000. (XII. 24.) Korm. rendelet melléklete szerint rögzített formában.

9. Az átadott intézményi létszámot intézményenként, a 10. számú mellékletben rögzített bontás szerint. Külön rögzíteni szükséges a betöltetlenül átadott státuszok számát. Az Átadó kötelezettséget vállal továbbá arra, hogy a 10. számú mellékletben szereplő köztisztviselők, közalkalmazottak és munkavállalók személyi anyagát legkésőbb ……-ig átadja Átvevőnek.

10. Az átadott ingatlanok műszaki állapotát bemutató műszaki katasztert, külön kitérve egy aktuális állapotfelmérésre és problémafeltárásra, rögzítve az azonnal elvégezendő felújítások és beruházások, a folyamatban lévő felújítások és beruházások, továbbá a feltárt halasztható és még el nem végzett felújítások és beruházások körét.

11. Az intézmény teljes vagyonleltárát:

a) ingatlanvagyon tekintetében az ingatlanok adatainak, továbbá a könyv szerinti értékének és az utolsó vagyonértékelésének bemutatásával, eszközkarton csatolásával, a 11. számú mellékletben rögzítettek szerint, tulajdonosi joggyakorló szerinti bontásban (MNV Zrt./NFA),

b) az ingó vagyon tekintetében az eszközkarton csatolásával,

c) az átadásra kerülő gépjárművekkel a 12. számú mellékletben rögzített bontás szerint, az eszközkarton csatolásával,

d) vagyoni értékű jogok (mérleg szerint) az eszközkarton csatolásával,

e) a használatban lévő, de értékkel nem rendelkező egyéb vagyontárgyak tekintetében a mennyiségi nyilvántartást tartalmazó kimutatás szerint.

12. Az intézmény közbeszerzéseinek bemutatását a 13. számú mellékletben rögzített bontás szerint.

13. A 2012. december 31-én fenntartott pénzforgalmi számlaszámok megjelölését, az ahhoz tartozó pénzmaradványok összegét és a pénztárak pénzkészletét intézményenként, a 14. számú mellékletben rögzített bontás szerint.

14. Az adott intézményre vonatkozó intézményi költségvetés várható teljesüléséről szóló, 2012. december 31-ei fordulónappal elkészített adatszolgáltatást.

15. Az átvett intézmények, alapítványok, közalapítványok és gazdasági társaságok szállítói tartozásainak és egyéb kötelezettségeinek bemutatása a 15. számú mellékletben rögzített bontás szerint.

Átadó kötelezettséget vállal arra, hogy Átvevőt jelen megállapodás aláírását követő 3 munkanapon belül tájékoztatja a működőképesség fenntartása érdekében szükséges azonnali teendők (pl. pénzügyi műveletek, beszámolók, elszámolások, adatszolgáltatások teljesítése, meghosszabbítandó, felmondandó szerződések, kiírandó közbeszerzések stb.) megtételéről és határidejéről.

Átadó és Átvevő kötelezettséget vállalnak arra, hogy a közös használatú és üzemeltetésű ingatlanok kiadásainak megosztása és a használati jog rendezése érdekében 2013.....-ig ingatlanonkénti bontásban külön megállapodást kötnek. Az Átvevő kötelezettséget vállal arra, hogy ugyanilyen tartalmú megállapodást köt azon ingatlanok tekintetében is az érintett ingatlanok vagyonkezelőjével, ahol az ingatlan közös használata nem az Átadóval, hanem más szervezettel történik.

Átadó és Átvevő kötelezettséget vállal arra, hogy az intézményi alapfeladatok ellátását biztosító informatikai hálózatok zavartalan működésének biztosítása céljából soron kívül intézkednek:

a) az üzemeltetéshez, karbantartáshoz szükséges szerződések átadás-átvételéről,

b) az informatikai eszközállomány tételes átadás-átvételéről,

c) az informatikai rendszerekhez kapcsolódó felhasználói jogosultságok biztosításáról,

d) a rendszerek működtetéséhez szükséges licencek átadás-átvételéről.

2. Az Európai Unió által, illetőleg egyéb nemzetközi forrásokból társfinanszírozott projektekkel kapcsolatos átadás-átvétel részletes szabályai

1. Az átadási kötelezettség a teljes projektállomány dokumentációjára vonatkozik, figyelemmel a lezárt, valamint a fenntartási időszakban lévő projektekre is.

2. A projektek átadás-átvétele, valamint a jogutódlás átvezetése során Felek a vonatkozó hatályos jogszabályok, miniszteri utasítások, valamint a Nemzeti Fejlesztési Ügynökség által készített eljárásrend szerint járnak el.

IV.

EGYÉB RENDELKEZÉSEK

Az MNV Zrt. és Átvevő kijelentik, hogy jelen megállapodás aláírásától, de legkorábban 2013. január 1-jétől számított 30 napon belül vagyonkezelési szerződést – a gazdasági társasági részesedések tekintetében a tulajdonosi jogok egészének vagy egy részének gyakorlására megbízási szerződést – kötnek a nemzeti vagyonról szóló 2011. évi CXCVI. törvény szerint az átvett vagyonra vonatkozóan.

A Nemzeti Földalapkezelő Szervezet és Átvevő kijelentik, hogy jelen megállapodás aláírásától, de legkorábban 2013. január 1-jétől számított 30 napon belül vagyonkezelési szerződést kötnek a Nemzeti Földalapról szóló 2010. évi LXXXVII. törvény hatálya alá tartozó földrészletekre vonatkozóan (amennyiben a megyei önkormányzat a Nemzeti Földalapba tartozó földrészlet tulajdonával rendelkezik).

Felek egyetértenek abban, hogy a vagyonelemek átadásánál-átvételénél a 2012. december 31-ei nyilvántartási érték állapotot veszik alapul. Felek rögzítik, hogy a vagyon átadása és átvétele az Átadó és az Átvevő között közvetlenül történik meg. Felek rögzítik, hogy az átadásra-átvételre kerülő vagyon nyilvántartásokban való ki- és bevezetésének dátuma 2013. január 1. Az állami vagyon növekedése az Átvevő kataszteri jelentése által valósul meg.

Felek megállapodnak, hogy a Törvény alapján állami tulajdonba kerülő társasági részesedések, mint állami vagyonelemek átadás-átvételének eljárásrendjét jelen megállapodással összhangban, azt kiegészítve külön megállapodásban rögzítik.

A Nemzeti Földalapról szóló 2010. évi LXXXVII. törvény hatálya alá tartozó földrészleteket érintő szerződések esetében az Átvevő értesíti a szerződő felet arról, hogy 2013. január 1-jét követően a szerződés tárgyát képező földrészlet felett a tulajdonosi (és így a szerződésből eredő) jogokat a Nemzeti Földalapkezelő Szervezet gyakorolja (mennyiben a megyei önkormányzat a Nemzeti Földalapba tartozó földrészlet tulajdonával rendelkezik).

Átadó tájékoztatja az Átvevőt minden olyan körülményről, veszélyről, illetve lehetőség számbavételéről, amely az átvett intézmény működését érdemben befolyásolhatja, valamint az eredményes feladatellátáshoz szükséges további tényekről, körülményekről.

Átadó és Átvevő kapcsolattartókat jelöl ki, akik az átadás-átvétellel összefüggő teendőket egyeztetik, illetve gondoskodnak a lebonyolítással kapcsolatos döntések előkészítéséről.

Átadó által kijelölt kapcsolattartó:

Neve:

Beosztása:

Elérhetősége:

Átvevő által kijelölt kapcsolattartó:

Neve:

Beosztása:

Elérhetősége:

Felek kijelentik, hogy jelen Megállapodás végrehajtásakor a vonatkozó jogszabályi rendelkezéseket figyelembe véve az eljárási cselekmények során jóhiszeműen, együttműködve járnak el.

A Felek a Megállapodásban foglalt feltételekkel egyetértenek, azokat elfogadják, és azt, mint akaratukkal mindenben megegyezőt, jóváhagyólag írják alá.

Jelen Megállapodás .... eredeti példányban készült és ... számozott oldalból áll, amelyből .... példány az Átadót, ... példány az Átvevőt, ... példány a Magyar Nemzeti Vagyonkezelő Zrt.-t, ... példány a Nemzeti Földalapkezelő Szervezetet illet meg.

....., ….. ....., ."

.....
polgármester
(társulás képviseletére jogosult személy)
átadó

.....
főigazgató
átvevő

A Magyar Nemzeti Vagyonkezelő Zrt. részéről:
.....
A Nemzeti Földalapkezelő Szervezet részéről:
.....
Az átvett intézmény részéről, az intézményről szolgáltatott adatok igazolása céljából:
……. intézményvezető

1. számú melléklet
I.
Önállóan fenntartott költségvetési szervek felsorolása
1. Intézmény neve:
2. Székhelye:
3. Törzskönyvi nyilvántartási száma:
2. számú melléklet
II.
Közösen fenntartott költségvetési szervek felsorolása
1. Intézmény neve:
2. Székhelye:
3. Törzskönyvi nyilvántartási száma:
3. számú melléklet
III.
Társulásban működtetett költségvetési szervek felsorolása
1. Intézmény neve:
2. Székhelye:
3. Törzskönyvi nyilvántartási száma:
4. számú melléklet
IV.
Egyéb, vegyes finanszírozású költségvetési szervek felsorolása
1. Intézmény neve:
2. Székhelye:
3. Törzskönyvi nyilvántartási száma:
5. számú melléklet
1. For-profit gazdasági társaság neve: .....
(for-profit gazdasági társaságonként kitöltendő)
1. Alapítók (önkormányzat/egyéb):
2. Alapítás dátuma:
3. Székhelye:
4. Cégnyilvántartási száma:
5. Tulajdonosok köre:
6. Tulajdoni hányadok mértéke:
7. Vezető tisztségviselő(k) és cégvezető(k) megnevezése:

8. A társaság státusza (működő/szünetelő):
9. Vagyoni helyzete (Az utolsó lezárt üzleti mérlegfőösszeg millió Ft-ban):

2. Non-profit gazdasági társaság neve: .....

(non-profit gazdasági társaságonként kitöltendő)

1. Alapítók (önkormányzat/egyéb):
2. Alapítás dátuma:
3. Székhelye:
4. Cégnyilvántartási száma:
5. Tulajdonosok köre:
6. Tulajdoni hányadok mértéke:
7. Vezető tisztségviselő(k) és cégvezető(k) megnevezése:
8. A társaság státusza (működő/szünetelő):
9. Vagyoni helyzete (Az utolsó lezárt üzleti mérlegfőösszeg millió Ft-ban):

3. Közalapítvány, alapítvány neve: .....

(közalapítványonként, alapítványonként kitöltendő)

1. Alapítók (önkormányzat/egyéb):
2. Alapítás dátuma:
3. Alapítás célja:
4. Székhelye:
5. Bírósági nyilvántartási száma:
6. Kuratóriumi tagok:
7. Döntési mechanizmus:
8. Vagyoni helyzete (Az utolsó lezárt üzleti mérlegfőösszeg millió Ft-ban):

6. számú melléklet

Szerződés típusa: .....

(intézményenként kitöltendő)

Szerződő felek	Szerződés tárgya	Szerződés kelte	Szerződés összege (forint)	Kamat, költség mértéke	Fizetési ütemezés	Szerződés lejárta	Közbeszerzéssel érintett (igen/nem)	Egyéb releváns információk

7. számú melléklet

Pályázat megnevezése: .....

(intézményenként kitöltendő)

Projekt leltár [önkormányzati hivatal, költségvetési intézmény, gazdasági társaság, köztestület, (köz)alapítvány stb.] a beadott és elutasításra vagy visszalépésre nem került projektekre vonatkozóan													
A Projekt befogadásakor kapott projekt azonosító (pl. ÁROP-1.1.5-08/C/A-2008-0001)	A Projekt rövid tartalma	A kedvezmé-nyezett neve	A kedvezmé-nyezett adószáma	A Kincstári azonosító száma (amennyiben van)	A kedvezmény ezett típusa (önálló pályázó, konzorciumi vezető, konzorciumi tag)	Az igényelt/ megítélt/ szerződött támogatás (a projekt státuszának megfelelően)	A pályázatban szereplő összköltség (Ft)	A pályázatban szereplő önerő összege (Ft)	A pályázatban rögzített önerő biztosítás módja (saját forrás, hitel, kötvény kibocsátás stb.)	A pályázatban nem szereplő, de a pályázathoz kapcsolódó projekt végrehajtá-sához szükséges saját forrás (Ft)	A Projekt tekintetében felmerülő problémák és javasolt intézkedések	A Projekt elmaradása a támogatási szerződésben rögzített ütemtervhez képest (hónap)	A Projekt elmaradása a támogatási szerződésben rögzített ütemtervhez képest (Ft)

8. számú melléklet

Követelések

(intézményenként kitöltendő)

Adós neve, adószáma, adóazonosító jele	Követelést megalapozó okirat kelte	Követelés jogcíme	Követelés összege	Követelés lejárta	Behajtási intézkedések	Végrehajtási intézkedések	Egyéb releváns információk

9. számú melléklet

Folyamatban lévő peres eljárások

(intézményenként kitöltendő)

Ügyszám	Felperes adatai	Alperes adatai	Per tárgya	Per értéke (forint)	Képviselet adatai	Jogorvoslatok	Perköltség (forint)	Bírósági határozat adatai

10. számú melléklet

1. Önkormányzati hivatal átadásra kerülő létszáma összesen: ..... fő

2. Gazdasági ellátó szervezetből átadásra kerülő létszám összesen: ..... fő

3. Önkormányzat által fenntartott intézményekben foglalkoztatottak létszáma összesen: ..... fő

4. Alapítványoknál, közalapítványoknál foglalkoztatottak létszáma összesen: ..... fő

5. Gazdasági társaságoknál foglalkoztatottak létszáma összesen: ..... fő

(intézményenként kitöltendő)

Név (üres álláshely feltüntetése)	Jogviszony jellege: munkajogviszony (köztisztviselő, közalkalmazott, munkavállaló)/megbízási jogviszony	Beosztás	Besorolás	Munkakör	Időtartam (határozott/ határozatlan)	Illetmény (illetményelemenkénti bontásban)/díjazás	Folyamatban lévő fegyelmi /kártérítési ügyek

11. számú melléklet

Azonosító adatok											Értékadatok		Terhek	Megjegyzés
MNV Zrt. tulajdonosi joggyakorlása alá tartozó ingatlanok														
Helyrajzi szám	Alrészlet jele	Település	Fekvés	Cím (itt kérjük feltüntetni a belterületi ingatlan esetén közigazgatási címet, vagy azt, hogy az ingatlan külterület, vagy zártkert)	Megnevezés /művelési ág tulajdoni lap szerint	Terület, m^2-ben tulajdoni lap szerint	Tulajdoni hányad	Műemlék	Régészeti	Természeti/ Natura 2000	Könyv szerinti bruttó érték, Ft-ban, …….napi állapot (eFt)	Könyv szerinti nettó érték, Ft-ban, ……. napi állapot (eFt)		

Azonosító adatok											Értékadatok		Terhek	Megjegyzés
NFA tulajdonosi joggyakorlása alá tartozó ingatlanok														
Helyrajzi szám	Alrészlet jele	Település	Fekvés	Cím (itt kérjük feltüntetni a belterületi ingatlan esetén közigazgatási címet, vagy azt, hogy az ingatlan külterület, vagy zártkert)	Megnevezés /művelési ág tulajdoni lap szerint	Terület, m^2-ben tulajdoni lap szerint	Tulajdoni hányad	Műemlék	Régészeti	Természeti/ Natura 2000	Könyv szerinti bruttó érték, Ft-ben, …….napi állapot (eFt)	Könyv szerinti nettó érték, Ft-ben, ……. napi állapot (eFt)		

12. számú melléklet

Gépjárművek felsorolása

(intézményenként kitöltendő)

Sorszám	Gépjármű forgalmi rendszáma	Gépjármű gyártmánya	Gépjármű típusa	Forgalmi engedély száma	Törzskönyv száma

13. számú melléklet

Közbeszerzések felsorolása

(intézményenként kitöltendő)

Közbeszerzés formája, megnevezése	Közbeszerzés státusza (előkészítés alatt, folyamatban)	Közbeszerzési eljárás által érintett hatályos szerződés tárgya	Közbeszerzési eljárás értéke (forint)	2012. 12. 31-ig várhatóan elindítható eljárás megnevezése	2013. első félévében lejáró szerződés megnevezése, amely meghosszabbítása közbeszerzési eljárás köteles

14. számú melléklet

Pénzforgalmi számlaszámok megnevezése intézményenként

Intézmény megnevezése: .....

(a táblázat intézményenként kitöltendő)

Pénzforgalmi számlát vezető pénzintézet megnevezése	Pénzforgalmi számlát vezető pénzintézet címe	Számlaszám, házipénztár elnevezése	Elkülönített számla esetén az elkülönítés célja	Pénzforgalmi számlaszám alszámlaszám (24 karakter)	Számla, pénztár egyenlege 2012. 12. 31-én (forint)

15. számú melléklet

Szállítói tartozások és egyéb kötelezettségek

(intézményenként kitöltendő)

Hitelező neve	Tartozást megalapozó okirat kelte	Tartozás jogcíme	Tartozás összege (forint)	Tartozás lejárta	Tartozás rendezése érdekében tett intézkedések	Egyéb releváns információk

2. melléklet a 349/2012. (XII. 12.) Korm. rendelethez

1. A Kjtr. 2. számú melléklet II. Ágazatspecifikus munkakörök család-, gyermek- és ifjúságvédelmi területen 1. pontja a következő sorokkal egészül ki:

	nevelőszülői hálózat vezető, szakmai vezető						*	*	*	*	*
	gyermekotthon vezető						*	*	*	*	*

2. A Kjtr. 2. számú melléklete a következő V. ponttal egészül ki:
„V.
Pedagógus munkakörök a gyermekvédelmi szakellátási intézményekben és a javítóintézetben

Megnevezés	Fizetési osztályok									
	A	B	C	D	E	F	G	H	I	J
1. nevelő						*	*	*	*	*
2. fejlesztőpedagógus						*	*	*	*	*
3. gyógypedagógus						*	*	*	*	*
4. pszichológus								*	*	*
5. nevelőszülői tanácsadó						*	*	*	*	*
6. családgondozó						*	*	*	*	*
7. utógondozó						*	*	*	*	*
8. szakoktató			*	*	*	*	*	*	*	*

”

3. melléklet a 349/2012. (XII. 12.) Korm. rendelethez

1. A Kjtr. 4. melléklet I./1., I/2. és II/2. pontjában a „megyei intézményfenntartó központok” szövegrész helyébe a „Szociális és Gyermekvédelmi Főigazgatóság” szöveg lép.
2. A Kjtr. 4. melléklet I./3., I/4. és II/1. pontjában a „minisztériumi” szövegrész helyébe a „Szociális és Gyermekvédelmi Főigazgatóság”szöveg lép.

A Kormány 350/2012. (XII. 12.) Korm. rendelete a foglalkozás-egészségügyi szolgálatról szóló 89/1995. (VII. 14.) Korm. rendelet, valamint a térítési díj ellenében igénybe vehető egyes egészségügyi szolgáltatások térítési díjáról szóló 284/1997. (XII. 23.) Korm. rendelet közfoglalkoztatással összefüggő módosításáról

A Kormány a munkavédelemről szóló 1993. évi XCIII. törvény 88. § (2) bekezdés b) pontjában,
a 2. alcím tekintetében a kötelező egészségbiztosítás ellátásairól szóló 1997. évi LXXXIII. törvény 83. § (2) bekezdés o) pontjában kapott felhatalmazás alapján, az Alaptörvény 15. cikk (1) bekezdésében meghatározott feladatkörében eljárva a következőket rendeli el:

1. A foglalkozás-egészségügyi szolgálatról szóló 89/1995. (VII. 14.) Korm. rendelet módosítása

1. § A foglalkozás-egészségügyi szolgálatról szóló 89/1995. (VII. 14.) Korm. rendelet (a továbbiakban: R1.) 1. § b) és c) pontja helyébe a következő rendelkezések lépnek:
(E rendelet hatálya)
„b) a foglalkoztatás elősegítéséről és a munkanélküliek ellátásáról szóló 1991. évi IV. törvényben, továbbá végrehajtására kiadott jogszabályban meghatározott feladatainak ellátásával összefüggésben a fővárosi és megyei

kormányhivatal munkaügyi központjára (a továbbiakban: munkaügyi központ) és a fővárosi és megyei kormányhivatal járási (fővárosi kerületi) hivatala munkaügyi kirendeltségére (a továbbiakban: munkaügyi kirendeltség), valamint a közfoglalkoztatásról és a közfoglalkoztatáshoz kapcsolódó, valamint egyéb törvények módosításáról szóló 2011. évi CVI. törvény szerinti közfoglalkoztatókra, és

c) a szakképzést folytató intézményekre – ide nem értve a szakképzésről szóló 2011. évi CLXXXVII. törvény 4. § (1) bekezdés a)–b) pontja szerinti intézményeket – (a továbbiakban: szakképző intézmény), és"

(terjed ki.)

2. § Az R1. 3. § (1) bekezdése helyébe a következő rendelkezés lép:

„(1) A munkáltatók, a munkaügyi központok, a munkaügyi kirendeltségek, továbbá a szakképző intézmények az 1. mellékletben meghatározott feladatok elvégzése ellenében – külön jogszabályi előírás, vagy a szolgáltatást nyújtóval kötött eltérő megállapodás hiányában – az ott meghatározott díjat fizetik a szolgáltatást nyújtónak."

3. § Az R1. 1. melléklete az 1. melléklet szerint módosul.

4. § Hatályát veszti

a) az R1. 2. § (7) bekezdése,

b) az R1. 1. melléklet 1.1.2. pont 1. alpontja,

c) az R1. 1. melléklet 1.1.3. pontja.

2. A térítési díj ellenében igénybe vehető egyes egészségügyi szolgáltatások térítési díjáról szóló 284/1997. (XII. 23.) Korm. rendelet módosítása

5. § A térítési díj ellenében igénybe vehető egyes egészségügyi szolgáltatások térítési díjáról szóló 284/1997. (XII. 23.) Korm. rendelet (a továbbiakban: R2.) 2. számú melléklete a 2. melléklet szerint módosul.

3. Záró rendelkezések

6. § Ez a rendelet 2013. január 1-jén lép hatályba.

Orbán Viktor s. k.,
miniszterelnök

1. melléklet a 350/2012. (XII. 12.) Korm. rendelethez

Az R1. 1. melléklet 1.1. pont címe helyébe a következő cím lép:

„1.1. A 3. § (1) bekezdése szerinti térítési díjak"

2. melléklet a 350/2012. (XII. 12.) Korm. rendelethez

Az R2. 2. számú melléklet 15. pontja helyébe a következő rendelkezés lép:

(A	*B)*
„15. A foglalkoztathatóság szakvéleményezése:	
a) a b) pontban nem említett esetben	3100 Ft/fő/eset
b) közfoglalkoztatási jogviszonyhoz szükséges szakvélemény esetén	1900 Ft/fő/eset"

A Kormány 351/2012. (XII. 12.) Korm. rendelete a Kormányzati Ellenőrzési Hivatalról szóló 355/2011. (XII. 30.) Korm. rendelet, továbbá az államháztartásról szóló törvény végrehajtásáról szóló 368/2011. (XII. 31.) Korm. rendelet módosításáról

A Kormány az Alaptörvény 15. cikk (3) bekezdésében meghatározott eredeti jogalkotói hatáskörében,
a 2. alcím tekintetében az államháztartásról szóló 2011. évi CXCV. törvény 109. § (1) bekezdés 4. pontjában kapott felhatalmazás alapján,
az Alaptörvény 15. cikk (1) bekezdésében meghatározott feladatkörében eljárva a következőket rendeli el:

1. A Kormányzati Ellenőrzési Hivatalról szóló 355/2011. (XII. 30.) Korm. rendelet módosítása

1. § A Kormányzati Ellenőrzési Hivatalról szóló 355/2011. (XII. 30.) Korm. rendelet 10. § (1) bekezdése helyébe a következő rendelkezés lép:

„(1) A Hivatal a Kormány számára benyújtandó előterjesztésekhez és jelentésekhez kapcsolódóan, továbbá egyéb ügyekben a 11. § (3) bekezdésében meghatározott szerv vagy személy részére, azok megbízása alapján tanácsadó tevékenységet végez. A tanácsadó tevékenységre szóló megbízás – kivéve, ha az szóbeli konzultációra, illetve a Kormány számára benyújtandó előterjesztések és jelentések véleményezésére irányul – írásban érvényes. A megbízásnak tartalmaznia kell a tanácsadó tevékenység tárgyát, feladatait és célját, valamint a beszámolás formáját és határidejét.”

2. Az államháztartásról szóló törvény végrehajtásáról szóló 368/2011. (XII. 31.) Korm. rendelet módosítása

2. § Az államháztartásról szóló törvény végrehajtásáról szóló 368/2011. (XII. 31.) Korm. rendelet (a továbbiakban: Ávr.) 1. melléklet 10. pontjában a „Miniszterelnökséget vezető államtitkár,” szövegrész helyébe a „Miniszterelnökséget vezető államtitkár, a Kormányzati Ellenőrzési Hivatal tekintetében a Kormányzati Ellenőrzési Hivatal és annak elnöke,” szöveg lép.

3. § Hatályát veszti az Ávr. 1. melléklet 9. pontjában az „a Kormányzati Ellenőrzési Hivatal tekintetében a Kormányzati Ellenőrzési Hivatal és annak elnöke,” szövegrész.

3. Záró rendelkezések

4. § Ez a rendelet a kihirdetését követő napon lép hatályba.

Orbán Viktor s. k.,
miniszterelnök

IV. A Magyar Nemzeti Bank elnökének rendeletei, valamint az önálló szabályozó szerv vezetőjének rendeletei

A Pénzügyi Szervezetek Állami Felügyelete elnökének 28/2012. (XII. 12.) PSZÁF rendelete a hitelintézetek és a befektetési vállalkozások által a Pénzügyi Szervezetek Állami Felügyelete részére szolgáltatandó javadalmazási adatok köréről

A Pénzügyi Szervezetek Állami Felügyeletéről szóló 2010. évi CLVIII. törvény 117. § (1) bekezdés a) pontjában kapott felhatalmazás alapján, a Pénzügyi Szervezetek Állami Felügyeletéről szóló 2010. évi CLVIII. törvény 21. § n) pontjában meghatározott feladatkörömben eljárva a következőket rendelem el:

1. § Az e rendeletben előírt adatszolgáltatási kötelezettséget azon magyarországi székhelyű hitelintézetnek, hitelintézettel egyenértékű prudenciális szabályozásnak megfelelő pénzügyi vállalkozásnak és befektetési vállalkozásnak (a továbbiakban együtt: intézmény) kell teljesíteni, amely a tárgyév végén 500 milliárd forintot meghaladó auditált mérlegfőösszeggel rendelkezik.

2. § E rendelet alkalmazásában

1. *harmadik ország:* olyan ország, amely nem részese az Európai Gazdasági Térségről szóló megállapodásnak.
2. *tárgyévi javadalmazás:*
   a) a tárgyév teljesítményéért az intézmény által a tárgyévben kifizetett, a személyi jövedelemadóról szóló 1995. évi CXVII. törvény szerinti jövedelem, valamint a tárgyév teljesítményéért a tárgyév végéig számvitelileg elhatárolt, és a tárgyév lezárását követően kifizetendő, nem halasztott jövedelem;
   b) a tárgyév teljesítményéért a tárgyév végéig számvitelileg elhatárolt, és a tárgyév lezárását követően kifizetendő halasztott jövedelem; és
   c) a tárgyévet megelőző üzleti év, illetve évek teljesítményéért a tárgyévre halasztott, és az intézmény által a tárgyévben kifizetett vagy elhatárolt jövedelem, kivéve, ha azt az intézmény a tárgyévet megelőző üzleti évben, illetve években a b) pont szerint számvitelileg elhatárolta.

3. § (1) Az e rendeletben előírt adatszolgáltatási kötelezettséget az összevont alapú felügyelet alá nem tartozó intézménynek egyedi alapon, az összevont alapú felügyelet alá tartozó intézménynek a hitelintézetekről és a pénzügyi vállalkozásokról szóló 1996. évi CXII. törvény (a továbbiakban: Hpt.) 90. § (2) bekezdésében, illetve a tőkepiacról szóló 2001. évi CXX. törvény 181/A. § (2) bekezdésében meghatározott vállalkozások vonatkozásában összevont alapon kell teljesíteni.

(2) Az e rendeletben előírt adatszolgáltatási kötelezettséget a harmadik országban bejegyzett leányvállalat és fióktelep vonatkozásában is teljesíteni kell.

4. § (1) Az e rendeletben előírt adatszolgáltatási kötelezettséget a tárgyévi javadalmazásra vonatkozóan kell teljesíteni.

(2) Az e rendeletben előírt adatszolgáltatási kötelezettséget az intézménynek az 1. mellékletben foglaltaknak megfelelő tartalommal és formában a 2. mellékletben meghatározott kitöltési útmutató szerint kell elkészíteni, és a Pénzügyi Szervezetek Állami Felügyelete (a továbbiakban: Felügyelet) részére megküldeni a tárgyévet követő naptári év június 30-ig.

5. § (1) Az e rendeletben előírt adatszolgáltatási kötelezettség keretében a pénzösszegre vonatkozó adatokat az intézménynek millió forintban kell megadni.

(2) Ha a tárgyévi javadalmazást az intézmény forinttól eltérő pénznemben nyújtotta, akkor a javadalmazás összegét át kell számítani forintra a tárgyév végére vonatkozó, az Európai Unió költségvetésének tervezéséhez alkalmazott árfolyamon, melyet az Európai Bizottság a honlapján megjelentet.

6. § (1) Az e rendeletben előírt adatszolgáltatási kötelezettséget a Felügyelet által meghatározott elektronikus formában, fokozott biztonságú vagy minősített elektronikus aláírással ellátva (a továbbiakban: elektronikus úton) a Felügyelet Kihelyezett Adatküldő Program rendszerén (a továbbiakban: adatfogadó rendszer) keresztül kell teljesíteni.

(2) A Felügyelet a 4. § szerinti kötelezettséget akkor tekinti teljesítettnek, ha az intézmény elektronikus úton megküldött felügyeleti jelentése az adatfogadó rendszerben „feldolgozott" státuszt kap, amelyről a Felügyelet automatikus elektronikus üzenetet küld az adatszolgáltatónak.

(3) Az intézmény az adatszolgáltatási kötelezettség teljesítéséhez szükséges iratokat és a számviteli, nyilvántartási, informatikai rendszerekben tárolt információkat a rendszeres adatszolgáltatás esedékessége naptári évének utolsó napjától számított öt évig a Felügyelet kérésére bármikor köteles rendelkezésre bocsátani.

Átmeneti és záró rendelkezések

7. § (1) Ez a rendelet a kihirdetését követő napon lép hatályba.

(2) A 2011. évi javadalmazásra vonatkozó adatszolgáltatást az intézménynek 2013. január 15-ig kell a Felügyelet részére megküldeni.

Dr. Szász Károly s. k.,
a Pénzügyi Szervezetek Állami Felügyeletének elnöke

1. melléklet a 28/2012. (XII. 12.) PSZÁF rendelethez

RH2

Az intézmény vezető állású személyeinek és munkavállalóinak javadalmazására vonatkozó összesített információk

Nagyságrend: millió forint

Sorszám	PSZÁF kód	Megnevezés	Üzletágak					
			Vállalati pénzügyek, kereskedési és értékesítési tevékenység	Kereskedelmi banki és lakossági banki tevékenység	Portfóliókezelési tevékenység	Egyéb tevékenység	Összes tevékenység	Mód.
			1	2	3	4	5	6
			a	b	c	d	e	z
001	RH21	Teljes létszám (fő)						
002	RH22	A tárgyév adózás utáni nettó eredménye						
003	RH23	Tárgyévi összes javadalmazás						
004	RH231	ebből: tárgyévi összes teljesítményjavadalmazás						
			Tájékoztató adatok					
005	RH24	Egyéb üzletág részletezése						
006	RH2401							
	…							
007	RH2499							

RB2

Az intézmény vezető állású személyeinek és munkavállalóinak javadalmazására vonatkozó összesített információk

Nagyságrend: millió forint

Sorszám	PSZÁF kód	Megnevezés	Üzletágak					
			Vállalati pénzügyek, kereskedési és értékesítési tevékenység	Kereskedelmi banki és lakossági banki tevékenység	Portfóliókezelési tevékenység	Egyéb tevékenység	Összes tevékenység	Mód.
			1	2	3	4	5	6
			a	b	c	d	e	z
001	RB21	Teljes létszám (fő)						
002	RB22	A tárgyév adózás utáni nettó eredménye						
003	RB23	Tárgyévi összes javadalmazás						
004	RB231	ebből: tárgyévi összes teljesítményjavadalmazás						
			Tájékoztató adatok					
005	RB24	Egyéb üzletág részletezése						
006	RB2401							
	…							
007	RB2499							

RH3

Kiemelt személyek javadalmazására vonatkozó összesített információk

Nagyságrend: millió HUF

Sorszám	PSZÁF kód	Megnevezés	Üzletágak					
			Vállalati pénzügyek, kereskedési és értékesítési tevékenység	Kereskedelmi banki és lakossági banki tevékenység	Portfóliókezelési tevékenység	Egyéb tevékenység	Összes tevékenység	Mód.
			1	2	3	4	5	6
			a	b	c	d	e	z
001	RH31	Kiemelt személyek száma (fő)						
002	RH311	Vezető funkciót betöltő kiemelt személyek száma (fő)						
003	RH312	Ellenőrzési funkciót betöltő kiemelt személyek száma (fő)						
004	RH32	Tárgyévi összes alapbér						
005	RH33	Tárgyévi összes teljesítményjavadalmazás						
006	RH3311	ebből: készpénz						
007	RH3312	ebből: részvény és részvényhez kötött eszközök						
008	RH3313	ebből: egyéb eszközök						
009	RH332	Tárgyévi összes halasztott teljesítményjavadalmazás						
010	RH3321	ebből: készpénz						
011	RH3322	ebből: részvény és részvényhez kötött eszközök						
012	RH3323	ebből: egyéb eszközök						
013	RH34	A tárgyévet megelőző években odaítélt halasztott javadalmazás esetén a kockázati teljesítmény újraértékelése miatti korrekció összege						
014	RH351	Garantált teljesítményjavadalmazásban részesített személyek száma (fő)						
015	RH352	Garantált teljesítményjavadalmazás összege						
016	RH361	Végkielégítésben részesített személyek száma (fő)						
017	RH362	Összes végkielégítés						
018	RH371	Nem kötelező nyugdíjjuttatásban részesített személyek száma összesen (fő)						
019	RH372	Összes nem kötelező nyugdíjjuttatás						
			Tájékoztató adatok					
020	RH38	Egyéb üzletág részletezése						
021	RH3801							
	…							
022	RH3899							

RB3

Kiemelt személyek javadalmazására vonatkozó összesített információk

Nagyságrend: millió HUF

Sorszám	PSZÁF kód	Megnevezés	Üzletágak					
			Vállalati pénzügyek, kereskedési és értékesítési tevékenység	Kereskedelmi banki és lakossági banki tevékenység	Portfóliókezelési tevékenység	Egyéb tevékenység	Összes tevékenység	Mód.
			1	2	3	4	5	6
			a	b	c	d	e	z
001	RB31	Kiemelt személyek száma (fő)						
002	RB311	Vezető funkciót betöltő kiemelt személyek száma (fő)						
003	RB312	Ellenőrzési funkciót betöltő kiemelt személyek száma (fő)						
004	RB32	Tárgyévi összes alapbér						
005	RB33	Tárgyévi összes teljesítményjavadalmazás						
006	RB3311	ebből: készpénz						
007	RB3312	ebből: részvény és részvényhez kötött eszközök						
008	RB3313	ebből: egyéb eszközök						
009	RB332	Tárgyévi összes halasztott teljesítményjavadalmazás						
010	RB3321	ebből: készpénz						
011	RB3322	ebből: részvény és részvényhez kötött eszközök						
012	RB3323	ebből: egyéb eszközök						
013	RB34	A tárgyévet megelőző években odaítélt halasztott javadalmazás esetén a kockázati teljesítmény újraértékelése miatti korrekció összege						
014	RB351	Garantált teljesítményjavadalmazásban részesített személyek száma (fő)						
015	RB352	Garantált teljesítményjavadalmazás összege						
016	RB361	Végkielégítésben részesített személyek száma (fő)						
017	RB362	Összes végkielégítés						
018	RB371	Nem kötelező nyugdíjjuttatásban részesített személyek száma összesen (fő)						
019	RB372	Összes nem kötelező nyugdíjjuttatás						
			Tájékoztató adatok					
020	RB38	Egyéb üzletág részletezése						
021	RB3801							
	…							
022	RB3899							

2. melléklet a 28/2012. (XII. 12.) PSZÁF rendelethez

Kitöltési útmutató a hitelintézetek és a befektetési vállalkozások által a Pénzügyi Szervezetek Állami Felügyelete részére szolgáltatandó javadalmazási adatok köréről szóló adatszolgáltatási táblákhoz

Az adatszolgáltatást csak a tárgyév végén 500 milliárd forintot meghaladó auditált mérlegfőösszeggel rendelkező intézményeknek kell teljesíteni.

Az adatszolgáltatás nagyságrendje millió forint.

Az adatszolgáltatásban bruttó adatokat kell szerepeltetni.

Az intézmény a vezető állású személyeket és munkavállalókat a munkaköri leírás alapján üzletágakba sorolja. A vezető állású személyt és munkavállalót kizárólag abban az üzletágban kell figyelembe venni, amelyben tevékenysége jelentős részét végzi. Az intézménynek a létszám adatokat év végi adatok alapján, teljes munkaidőre átszámítva, egész számra kerekítve kell kitölteni.

A módosító jelentésben az érintett tábla javítás miatt módosuló sorait a „Mód” oszlopban „M”-mel kell megjelölni.

A táblákban használt fogalmak magyarázata

1. *Javadalmazás:* A Hpt.-ben és a befektetési vállalkozásokról és az árutőzsdei szolgáltatókról, valamint az általuk végezhető tevékenységek szabályairól szóló 2007. évi CXXXVIII. törvényben (a továbbiakban: Bszt.) meghatározott fogalom.
2. *Teljesítményjavadalmazás:* A Hpt.-ben és a Bszt.-ben meghatározott fogalom.
3. *Vezető állású személy:* A Hpt.-ben és a Bszt.-ben meghatározott fogalom.
4. *Kiemelt személyek:* A javadalmazási politikának a hitelintézet és a befektetési vállalkozás mérete, tevékenységének jellege, köre és jogi formájából eredő sajátossága figyelembe vételével történő alkalmazásáról szóló 131/2011. (VII. 18.) Korm. rendeletben meghatározott fogalom.
5. *Alapbér:* Az intézmény által nyújtott minden olyan javadalmazás, amelynek kifizetéséhez az intézmény nem szabja feltételül valamilyen előre meghatározott teljesítménymutató elérését.
6. *A kockázati teljesítmény újraértékelése:* A javadalmazási politikának a hitelintézet és a befektetési vállalkozás mérete, tevékenységének jellege, köre és jogi formájából eredő sajátossága figyelembe vételével történő alkalmazásáról szóló 131/2011. (VII. 18.) Korm. rendeletben meghatározott fogalom.
7. *Tárgyévi halasztott teljesítményjavadalmazás:* A 2. § 2. pont *b)* és *c)* alpontja szerinti javadalmazás.
8. *Garantált teljesítményjavadalmazás:* Az intézmény által az újonnan belépő vezető állású személy és munkavállaló részére a teljesítménytől függetlenül nyújtott, előre rögzített mértékű javadalmazás.
9. *Nem kötelező nyugdíjjuttatás:* A Hpt.-ben és a Bszt.-ben meghatározott fogalom.
10. *Vállalati pénzügyek, kereskedési és értékesítési tevékenység:* A működési kockázat kezeléséről és tőkekövetelményéről szóló 200/2007. (VII. 30) Korm. rendelet 4. § (6) és (7) bekezdésében vállalati pénzügyek tevékenységként és kereskedés és értékesítés tevékenységként meghatározott fogalom.

11. *Kereskedelmi banki és lakossági banki tevékenység:* A működési kockázat kezeléséről és tőkekövetelményéről szóló 200/2007. (VII. 30) Korm. rendelet 4. § (9) és (10) bekezdésében kereskedelmi banki tevékenységként és lakossági banki tevékenységként meghatározott fogalom.
12. *Portfóliókezelési tevékenység:* A működési kockázat kezeléséről és tőkekövetelményéről szóló 200/2007. (VII. 30) Korm. rendelet 4. § (13) bekezdésében vagyonkezelési tevékenységként meghatározott fogalom.
13. *Egyéb tevékenység*: A vállalati pénzügyek, kereskedési és értékesítési tevékenységbe, a kereskedelmi banki és lakossági banki tevékenységbe és a portfóliókezelési tevékenységbe nem tartozó tevékenység.

Az RH jelű táblákat a hitelintézetnek és a hitelintézettel egyenértékű prudenciális szabályozásnak megfelelő pénzügyi vállalkozásnak, az RB jelű táblákat pedig a befektetési vállalkozásnak kell jelenteni.

Az RH2 és RB2 *Az intézmény vezető állású személyeinek és munkavállalóinak javadalmazására vonatkozó összesített információk* táblák kitöltése

A táblák oszlopai

A táblák 1. oszlopában a vállalati pénzügyek, kereskedési és értékesítési tevékenység, a 2. oszlopban a kereskedelmi banki és lakossági banki tevékenység, a 3. oszlopban a portfóliókezelési tevékenység, a 4. oszlopban az egyéb tevékenység, az 5. oszlopban pedig az összes tevékenység adatait kell szerepeltetni.

A táblák sorai

Az RH21 és RB21 sorban az intézményben dolgozók teljes létszámát kell szerepeltetni.

Az RH22 és RB22 sor e) oszlopában a tárgyév adózás utáni nettó eredménye szerepel.

Az RH23 és RB23 sor a tárgyévi összes javadalmazás, az RH231 és RB231 sor a tárgyévi összes javadalmazáson belül a tárgyévi összes teljesítményjavadalmazás értékét tartalmazza.

Az RH2401 …2499 és RB2401…2499 sorokban a táblázat d) oszlopában összesítve szereplő egyéb tevékenységek közül azokat az üzletágakat kell megnevezni, amelyekben az egyéb tevékenységbe sorolt vezető állású személyek és munkavállalók tevékenységet végeznek.

Az RH3 és RB*3* *Kiemelt személyek javadalmazására vonatkozó összesített információk* táblák kitöltése

A táblák oszlopai

A táblák 1. oszlopában a vállalati pénzügyek, kereskedési és értékesítési tevékenység, a 2. oszlopban a kereskedelmi banki és lakossági banki tevékenység, a 3. oszlopban a portfóliókezelési tevékenység, a 4. oszlopban az egyéb tevékenység, az 5. oszlopban pedig az összes tevékenység adatait kell szerepeltetni.

A táblák sorai

Az RH31 és RB31 sorban a kiemelt személyek számát kell szerepeltetni.

Az RH311 és RB311 sor e) oszlopában a vezető funkciót betöltő kiemelt személyek számát kell jelenteni.

Az RH312 és RB312 sor e) oszlopában az ellenőrzési funkciót betöltő kiemelt személyek számát kell jelenteni.

Az RH32 és RB32 sor az intézmény által nyújtott tárgyévi összes alapbért tartalmazza.

Az RH33 és RB33 sor az intézmény által nyújtott tárgyévi összes teljesítményjavadalmazás értékét tartalmazza.

A tárgyévi összes teljesítményjavadalmazáson belül az RH3311 és RB3311 sor a készpénz, az RH3312 és RB3312 sor a részvény és részvényhez kötött eszközök, az RH3313 és RB3313 az egyéb eszközök értékét tartalmazza.

A tárgyévi összes teljesítményjavadalmazáson belül az RH332 és RB332 sor a tárgyévi összes halasztott teljesítményjavadalmazás értékét tartalmazza.

A tárgyévi összes halasztott teljesítményjavadalmazáson belül az RH3321 és RB3321 sor a készpénz, az RH3322 és RB3322 sor a részvény és részvényhez kötött eszközök, az RH3323 és RB3323 az egyéb eszközök értékét tartalmazza.

Az RH34 és RB34 sorba a tárgyévet megelőző évben, illetve években odaítélt halasztott javadalmazás esetén a kockázati teljesítmény újraértékelése miatti korrekció összegét kell beírni.

Az RH351 és RB351 sorban a tárgyévben garantált teljesítményjavadalmazásban részesített személyek számát, az RH352 és RB352 sorban a garantált teljesítményjavadalmazás összegét kell jelenteni.

Az RH361 és RB361 sorban a tárgyévben végkielégítésben részesített személyek számát, az RH362 és RB362 sorban a végkielégítés összegét kell jelenteni.

Az RH371 és RB371 sorban a tárgyévben nem kötelező nyugdíjjuttatásban részesített személyek számát, az RH372 és RB372 sorban a nem kötelező nyugdíjjuttatás összegét kell jelenteni.

Az RH3801 …3899 és RB3801 …3899 sorokban a táblázat d) oszlopában összesítve szereplő egyéb tevékenységek üzletágban azokat a tevékenységeket kell megnevezni, amelyeket az egyéb tevékenységbe sorolt vezető állású személyek és munkavállalók végeznek.

V. A Kormány tagjainak rendeletei

A belügyminiszter 64/2012. (XII. 12.) BM rendelete az Országgyűlési Őrség egyenruha-ellátásra jogosult hivatásos állományának ruházati és öltözködési szabályzatáról

A fegyveres szervek hivatásos állományú tagjainak szolgálati viszonyáról szóló 1996. évi XLIII. törvény 342/A. §-ában, valamint az Országgyűlésről szóló 2012. évi XXXVI. törvény 143. § (5) bekezdés c) pontjában kapott felhatalmazás alapján, az egyes miniszterek, valamint a Miniszterelnökséget vezető államtitkár feladat- és hatásköréről szóló 212/2010. (VII. 1.) Korm. rendelet 37. § n) pontjában meghatározott feladatkörömben eljárva – a fegyveres szervek hivatásos állományú tagjainak szolgálati viszonyáról szóló 1996. évi XLIII. törvény 342/A. §-ában és az Országgyűlésről szóló 2012. évi XXXVI. törvény 143. § (5) bekezdés c) pontjában biztosított véleményezési jogkörében eljáró Országgyűlés elnöke véleményének kikérésével – a következőket rendelem el:

I. FEJEZET
ÁLTALÁNOS RENDELKEZÉSEK

1. § E rendelet alkalmazásában

a) *állományilletékes parancsnok:* a fegyveres szervek hivatásos állományú tagjainak szolgálati viszonyáról szóló 1996. évi XLIII. törvény (a továbbiakban: Hszt.) szerinti állományilletékes parancsnok, a más szervhez vezényeltek esetében a munkáltatói jogkört gyakorló vezető;

b) *igényjogosult:* az Országgyűlési Őrség hivatásos állományának egyenruha-ellátásra jogosult tagja;

c) *ruházati raktár:* az Országgyűlés Hivatala által a hivatásos állomány alapfelszerelési és utánpótlási egyenruházati igényeinek kiszolgálása érdekében működtetett raktár;

d) *ruházati termékek és felszerelési cikkek:*

da) a hivatásos állomány egyenruházati termékei (felsőruházat, alsóruházat, lábbeli, sapka, ékítmények, ruházati kiegészítők, valamint személyi felszerelés), ezek alap- és kellékanyagai,

db) a munka- és védőruházat, valamint a védőeszközök, védőfelszerelések,

dc) a ruházati egységfelszerelési anyagok,

dd) a szolgálati azonosító jelvény, a hivatásos állománykategóriát kifejező jelvény, a testületi jelvény, a kitüntetések és tartozékai, valamint

de) a javító és karbantartó anyagok;

e) *szolgálati feladatokhoz igazodóan az alapellátási norma:*

ea) egyenruhás alapellátási norma, amely egyenruházati termékeket és felszerelési cikkeket tartalmaz, az e normába besoroltak szolgálati feladataikat egyenruhában látják el,

eb) vegyes ruhás alapellátási norma, amely egyenruházati termékeket és felszerelési cikkeket tartalmaz, az e normába besoroltak szolgálati feladatok ellátása során polgári ruházatot és egyenruházatot is viselhetnek,

ec) polgári ruhás alapellátási norma, amely a hivatásos állomány esetében szolgálati ruházatot tartalmaz, az e normába besoroltak alapvetően polgári ruházatban teljesítenek szolgálatot.

2. § (1) Az igényjogosult – a rendszeresítésre tervezett termékeknek, valamint cikkeknek csapatpróba keretében történő próbahasználatát kivéve – csak rendszeresített, a szolgálati feladataihoz igazodó egyenruházati terméket és felszerelési cikket viselhet.

(2) A használatból kivont vagy a rendszeresítettől eltérő egyenruházati termékeknek vagy felszerelési cikkeknek egyenruhaként, valamint egyenruhán való viselése, továbbá a ruházati termékeknek és felszerelési cikkeknek a rendszeresítettől bármilyen eltérést okozó megváltoztatása és átalakítása nem megengedett.

(3) Az egyenruházati termékek és felszerelési cikkek hivatásos használatból történő kivonása esetén polgári célra történő további felhasználása tilos, azokat az igényjogosult köteles a ruházati raktár részére visszaszolgáltatni.

(4) Az Országgyűlési Őrség parancsnoka kérelemre engedélyezheti az egyenruházati termékeknek és felszerelési cikkeknek, vagy ezek utánzatának nem e rendelet hatálya alá tartozó szervezet, oktatási intézmény vagy személy általi felhasználását.

3. § (1) A ruházati termékek és felszerelési cikkek meglétét, valamint az öltözködési előírások betartását a szolgálati elöljáró rendszeresen ellenőrzi. A ruházati termékek és felszerelési cikkek folyamatos utánpótlását az igényjogosult és – az Országgyűlési Őrség parancsnokának állományparancsa alapján, az általa kijelölt ruházati szakértő felügyeletével – a ruházati raktár végzi.

(2) Ruházati szemlét évente legalább két alkalommal, a ruházati utánpótlási ellátmány kifizetését megelőzően és a harmadik negyedévben kell tartani az egyenruha-viselésre kötelezett hivatásos állomány öltözetének ellenőrzése érdekében. A ruházati szemle megtartására és a szemle során tapasztalt hiányosságok megszüntetésére az Országgyűlési Őrség parancsnoka intézkedik.

(3) A ruházati szemle kiterjed az igényjogosultak ruházati termékeire és felszerelési cikkeire (beleértve azokat a ruházati termékeket és felszerelési cikkeket is, amelyeket az ellenőrzéskor nem visel), különös tekintettel a szolgálati öltözet, a munka- és védőruházat, valamint a riadócsomag hiánytalan meglétére, állagmegóvására, megfelelő tárolására, rendeltetésszerű használatára, minőségére, a ruházat egységes, az évszaknak megfelelő viseletére.

(4) A ruházati szemléről jegyzőkönyvet kell készíteni, amelyben rögzíteni kell a szemle lefolytatását, eredményét.

(5) A végrehajtott ruházati szemlékről és a hiányosságok megszüntetésére tett intézkedésekről, valamint a ruházati termékek és felszerelési cikkek ellátási tapasztalatairól szóló jelentést az Országgyűlési Őrség parancsnoka minden év január 31-ig felterjeszti az Országgyűlés elnökének.

4. § A szolgálati elöljáró felelős a szolgálatban lévő, valamint a közös rendezvényen részt vevő egyenruha-viselésre jogosultak egységes öltözködéséért. Az egyenruházati termékek és felszerelési cikkek összetételét a szolgálati követelményekre, a rendezvények jellegére, a viselési alkalomra, továbbá a viselési időszakra tekintettel kell meghatározni.

5. § (1) Nem kötelező egyenruházatot beszerezni:

a) az egyenruha-viselésre nem kötelezett állomány tagjának,

b) a hivatásos állomány más szervhez vezényelt tagjának, amennyiben a szolgálat ellátásához nincs kötelezően előírva a szolgálati egyenruha viselése és annak megvásárlása nem kerül részére elrendelésre,

c) a rendelkezési állományban lévőknek,

d) a nyugdíj előtti rendelkezési állományban lévőknek,

e) a felmentési idejüket töltőknek, valamint

f) a tárgyévben nyugállományba vonulóknak.

(2) Az (1) bekezdésben meghatározott személyt nem érheti hátrányos jogkövetkezmény azért, mert egyenruházatot nem visel.

(3) Ha a hivatásos állomány más szervhez vezényelt tagjának az állományilletékes parancsnok szolgálati ruha viselését rendeli el, akkor a ruházat biztosítása – amennyiben a ruházat az igényjogosult ruházati normájában nem szerepel – az elrendelő vagy a fogadó szerv költségvetése terhére történik.

6. § Az alapellátási normákat az 1. melléklet tartalmazza.

II. FEJEZET
A RUHÁZATI ELLÁTÁSBAN RÉSZTVEVŐK

1. A ruházati ellátásban közreműködők feladatai

7. § (1) Az Országgyűlési Őrség

a) kidolgozza és rendszeresen karbantartja az alapellátási ruházati normákat,

b) a bevezetésre tervezett ruházati cikkek rendszeresítési eljárását lefolytatja, a rendszeresítési jegyzőkönyveket elkészíti,

c) irányítja a ruházati szükségletek felmérését,

d) meghatározza a ruházati termékek méretmegoszlását,
e) összeállítja a ruházati termékek igénybejelentéseit,
f) évente legalább két alkalommal ellenőrzi a hivatásos állomány ruházatának meglétét és állapotát, az illetékes szolgálati elöljáróval együttműködve bejelentett vagy be nem jelentett ruhaszemlét tart, a ruházati szemléről jegyzőkönyvet készít, amelyben rögzíti a szemle lefolytatását, eredményét és az igényjogosultak észrevételeit,
g) figyelemmel kíséri a szabályzatok, szakmai utasítások végrehajtását, szükség esetén javaslatot tesz a módosításra,
h) ellenőrzi a ruházati utánpótlási ellátmány felhasználását.

(2) Az Országgyűlési Őrség az Országgyűlés Hivatalával együttműködve
a) gondoskodik az igényjogosultak felszereléséről, az alegységek megfelelő színvonalú ellátottságáról, valamint a leszerelők ruházattal kapcsolatos elszámoltatásáról,
b) karbantartja és nyilvántartja a ruházati anyagok, ruházati termékek és felszerelési cikkek műszaki leírásait,
c) szervezi az Országgyűlési Őrség zavartalan működéséhez szükséges ellátást,
d) meghatározza a ruházati termékek és felszerelési cikkek minőségi átvételének szabályait, módszereit, ellátja az ezzel összefüggő feladatokat.

8. § Az Országgyűlés Hivatala
a) gondoskodik az igényjogosultak egyenruházatának és felszerelési cikkeinek folyamatos rendelkezésre bocsátásáról, raktározásáról, valamint szerződést köt – méretre készítésére – a méretes ruhákat vagy lábbeliket készítő egységet üzemeltető cégekkel, továbbá figyelemmel kíséri a megrendelések teljesítését,
b) véleményt ad az ellátás, gazdálkodás során felmerülő vitás ügyekben,
c) az Országgyűlési Őrség igénye alapján ellátja a közbeszerzési törvényben, más jogszabályokban, valamint a közjogi szervezetszabályozó eszközökben foglaltak szerint a ruházati termékek és felszerelési cikkek beszerzését, tárolását, kiadását,
d) a beszerzések végrehajtása után tájékoztatja az Országgyűlési Őrséget az egyenruházati termékek és felszerelési cikkek nyilvántartási árairól,
e) elkészíti a beszerzési körébe tartozó ruházati termékek és felszerelési cikkek részletes cikkjegyzékét,
f) a hivatásos állomány alapfelszerelési és utánpótlási egyenruházati igényeinek kiszolgálása érdekében ruházati raktárt tart fent és készletgazdálkodást folytat, valamint nyilvántartja az igényjogosultak járandóságait,
g) az Országgyűlési Őrséggel együttműködve ellátja a ruházati termékek és felszerelési cikkek reklamációs ügyintézését,
h) végzi az elszámolás keretében visszavételezett ruházat tisztíttatását.

9. § Az Országgyűlési Őrség parancsnoka
a) biztosítja a feltételeket a 7. §-ban meghatározott feladatok végrehajtásához,
b) gondoskodik arról, hogy az igényjogosult állományban beállott változásról (különösen az új felvétel, áthelyezés, vezénylés, leszerelés esetén) az Országgyűlés Hivatala az állományparancs útján értesüljön,
c) gondoskodik arról, hogy az igényjogosult a ruházati ellátás alapvető szabályait, valamint az ezzel kapcsolatos jogait és kötelezettségeit megismerje,
d) a szolgálati követelmények változásainak megfelelően – az Országgyűlés Hivatala főigazgatójával egyetértésben – kezdeményezi a ruházati ellátási-, szolgáltatási-, illetve készletezési normák módosítását, a korszerűtlen ruházati termékek rendszerből való kivonását, valamint új ruházati termékek rendszeresítését, meghatározza a fejlesztés irányát,
e) felelős az igényjogosultak öltözködésének irányításáért és az öltözködés megfelelő színvonalon tartásáért,
f) az Országgyűlés Hivatalánál kezdeményezi a raktárkészlet feltöltését a szükséges ruházati termékekkel és felszerelési cikkekkel.

2. Az igényjogosult általános kötelezettségei és felelőssége

10. § Az igényjogosult
a) felelős a részére kiadott, valamint az általa vásárolt egyenruházati termékek és felszerelési cikkek megőrzéséért, rendeltetésszerű használatáért, állagmegóvásáért, továbbá a ruházat megvásárlására és utánpótlására kifizetett összegek előírásoknak megfelelő felhasználásáért,

b) köteles a ruházatát mindig olyan állapotban tartani és úgy öltözködni, hogy a szolgálati követelményeknek megfeleljen, valamint az Országgyűlési Őrség tekintélyét ne sértse,
c) az egyenruházati termékeket és felszerelési cikkeket egyenruha jellegüktől megfosztva (gombot, parolit, feliratot, valamint paszpólozást eltávolítva) sem viselheti polgári öltözetként,
d) a használatra kiadott, valamint biztosított ruházati termékeket és felszerelési cikkeket – a testhez igazítást kivéve – nem alakíthatja át.

3. A ruházati termékek csoportosítás és átadás-átvétele

11. § (1) A ruházati termékek és felszerelési cikkek felsorolását a cikkjegyzék részletezi.
(2) A ruházati anyagokat és a ruházati termékeket a számvitelről szóló törvény szabályai szerint kell értékelni.

12. § A ruházati termékeket és felszerelési cikkeket bizonylatok alapján kell átadni, illetve átvenni.

III. FEJEZET
ELLÁTÁSI ALAPELVEK

4. A hivatásos állomány ruházati ellátásának rendszere és szabályai

13. § (1) Az igényjogosultat a szolgálati beosztásához és feladatainak, vagy munkakörének végrehajtásához igazodó ruházati ellátás illeti meg.
(2) Az igényjogosult a ruházati normákban meghatározott egyenruházati termékek és felszerelési cikkek beszerzéséhez alapfelszerelési ellátmányban, ezt követően évente ruházati utánpótlási ellátmányban részesül.
(3) Az alapfelszerelési ellátmány az egyenruházati felszereltség megalapozását szolgálja.
(4) A ruházati utánpótlási ellátmány az elhasználódott egyenruházati termékek és felszerelési cikkek pótlását, továbbá az Országgyűlési Őrség parancsnoka által elrendelt, valamint a fejlesztés eredményeként újonnan rendszeresített egyenruházati termékek és felszerelési cikkek megvásárlását szolgálja.
(5) Az egyenruhás, a vegyes és polgári ruhás normába sorolt állomány a ruházati utánpótlási kötelezettségének teljesítése után a ruházati utánpótlási ellátmány terhére polgári ruházati termékeket is vásárolhat.
(6) A közvetlen szolgálati elöljáró folyamatosan ellenőrzi a beosztott ruházatát, és mindazon termékeket és cikkeket pótoltatja, amelyek az alapellátási normában előírt mennyiséggel szemben hiányoznak, vagy amelyek utánpótlása elhasználtság miatt szükséges.

14. § (1) Az igényjogosult az alapfelszerelési ellátmányból és a ruházati utánpótlási ellátmányból a ruházati raktár és az Országgyűlés Hivatala által meghatározott méretes szabóságok útján kapja meg az alapellátási normában meghatározott termékeket és cikkeket, és gondoskodik az elhasználódott vagy szolgálatban már nem viselhető alapellátási termékek és cikkek utánpótlásáról.
(2) Az egyenruházati termékek és felszerelési cikkek tárgyévre érvényes, új és használt nyilvántartási értékéről (a továbbiakban: nyilvántartási értékek) az Országgyűlés Hivatala minden év január 31-ig tájékoztatja az Országgyűlési Őrség parancsnokát és a ruházati raktárban is kifüggeszti a nyilvántartási értékeket. Az évközi módosításokról az Országgyűlés Hivatala haladéktalanul értesíti az Országgyűlési Őrség parancsnokát és gondoskodik a ruházati raktárban kifüggesztett nyilvántartási értékek aktualizálásáról.

15. § (1) Az alapfelszerelésben részesültek a besorolásuknak megfelelő, az előírt alapellátási normában meghatározott ruházati termékekkel és felszerelési cikkekkel, valamint a ruházati utánpótlási ellátmány összegével kötelesek elszámolni.
(2) A ruházati utánpótlási ellátmány pénzben kifizetett részének felhasználását igazoló számlával az igényjogosultnak tárgyév október 31-ig kell elszámolnia.
(3) Amennyiben az időarányos ruházati utánpótlási ellátmány kifizetésére tárgyév október 1. és november 30. között kerül sor, az igényjogosultnak a kifizetett összeggel 30 napon belül el kell számolnia. Az igényjogosult elhalálozása esetén a 26. § (1) bekezdése szerint kell eljárni.
(4) Amennyiben az igényjogosult részére történő kifizetés dátuma december hónapra esik, tájékoztatni kell az igényjogosultat a tárgyévben történő elszámolási kötelezettségéről.

(5) Az adott naptári évre szóló számlát az Országgyűlési Őrség nevére és címére kell kiállíttatni.
(6) A ruházati utánpótlási ellátmány terhére számla ellenében a 2. mellékletben meghatározott polgári ruházati termékek számolhatók el.

16. § (1) A számlát elszámolás céljából az Országgyűlési Őrséghez kell benyújtani.
(2) Ha az igényjogosult a ruházati utánpótlási ellátmánnyal nem vagy csak részben számol el, az Országgyűlési Őrség a számla benyújtására nyitva álló határidő elteltét követő 30 napon belül értesíti a ruházati utánpótlási ellátmányt folyósító szervet az igényjogosultnak az elszámolás után fennálló adó- és járulékfizetési kötelezettségéről. Adó- és járulékfizetési kötelezettség fennmaradása esetén az illetményfolyósító szerv gondoskodik a megfizetendő adó és járulék következő havi illetményből történő levonásáról.

5. Az ellátás módja

17. § (1) Az igényjogosultak részére az alapfelszerelési ellátmányt és a ruházati utánpótlási ellátmányt az Országgyűlési Őrség parancsnoka állapítja meg. A ruházati utánpótlási ellátmány pénzben kifizetendő részét az illetményfolyósító szerv bocsátja az igényjogosult rendelkezésére.
(2) Az új felszerelők alapfelszerelési ellátmányának összegét az Országgyűlés Hivatala által kiadott nyilvántartási értékeket alapul véve kell kiszámítani. Az alapfelszerelési ellátmány az igényjogosult részére kizárólag természetben biztosítható.
(3) A ruházati raktár, valamint az Országgyűlés Hivatala által megbízott méretes szabóságok biztosítják a hivatásos állomány részére az utánpótlási jellegű igények ellátását.
(4) A ruházati raktár a kiadott egyenruházati termékekről és felszerelési cikkekről raktári kivételezési dokumentumot készít.

18. § (1) Alapfelszereléskor és alapfelszerelés-kiegészítés során az igényjogosultak részére – természetbeni ellátás keretében – konfekcionált termékeket kell biztosítani. A méretes ruházatok, valamint lábbelik beszerzési ára csak azokra a termékekre és cikkekre fizethető ki, amelyekből az igényjogosult méretére konfekcionált kivitelű nem áll rendelkezésre.
(2) A méretes és konfekcionált ár közötti különbözetet, valamint a méretre igazítás költségét az alapfelszerelésben és az alapfelszerelés-kiegészítésben részesülőknek az Országgyűlési Őrség nevére és címére kiállított számla ellenében ki kell fizetni. Ezen összeg elszámolását a 15. és 16. § alapján kell végrehajtani. Az alapfelszerelés és alapfelszerelés-kiegészítés keretében az igényjogosult részére – megfelelő méret esetén – a ruházati raktár készletében lévő I. osztályú, új ruházati termék is biztosítható. Az egyenruházati termékek és felszerelési cikkek a ruházati raktár használt készletéből is kiadhatók.
(3) A hivatásos állomány részére rendszeresített egyenruházati termékeket és felszerelési cikkeket az igényjogosultak részére alapfelszereléskénti természetben, térítésmentesen kell biztosítani. A térítésmentes természetbeni alapfelszerelést az Országgyűlés Hivatala biztosítja.
(4) Az Országgyűlési Őrség parancsnoka által elrendelt, újonnan rendszeresített egyenruházat rendelkezésre bocsátása a ruházati utánpótlási ellátmány terhére történhet.

6. Az alapfelszerelés és az alapfelszerelés-kiegészítés általános szabályai

19. § (1) Az alapfelszerelési ellátmány egyszeri ellátmány, amelynek rendeltetése, hogy az igényjogosultak a szolgálatuk megkezdésekor rendelkezzenek mindazon ruházati termékekkel és felszerelési cikkekkel, amelyek a szolgálati feladataik ellátásához szükségesek.
(2) Az alapellátási norma az új felszerelők első ellátásához szükséges ruházati termékek és felszerelési cikkek körét, valamint mennyiségét határozza meg. A normában előírt termékek és cikkek beszerzése minden igényjogosult részére kötelező.
(3) Az igényjogosultak alapellátási normába való besorolása a szolgálati beosztás alapján történik. A ruházati normába történő besorolásról mindig az érvényes állománytáblázat alapján kell határozni. Eltérő beosztásban történő foglalkoztatás esetében a ruházati normába történő besorolásról az Országgyűlési Őrség parancsnoka határoz. A ruházati normába történő besorolásról, átsorolásról, átminősítésről az Országgyűlési Őrség parancsnoka állományparancsban intézkedik.

(4) Az alapfelszerelést a kinevezési állományparancs alapján kell kiadni. Ettől eltérni csak az Országgyűlési Őrség parancsnokának írásbeli engedélye alapján lehet, különösen takarékossági megfontolásból, ha már a kinevezéskor ismert, hogy a kinevezett rövid időn belül más beosztásba kerül áthelyezésre, amely alapján más alapellátási normára lesz jogosult.

(5) Az alapfelszerelésre való igényjogosultság kezdő időpontja az új kinevezés esetén az állományparancsban meghatározott időpont.

(6) Az alapfelszerelés kiadásának terhelési időpontja az igényjogosultság kezdeti hónapjának első napja.

(7) Teljes alapfelszerelésre a hivatásos állomány szolgálati viszonyt újonnan létesítő tagja, valamint a más fegyveres szervtől áthelyezett tagja jogosult.

20. § (1) Alapfelszerelés-kiegészítésre jogosult

a) az Országgyűlési Őrségen belül a hivatásos állomány

aa) polgári ruhás állományból vegyes vagy egyenruhás állományba,

ab) vegyes ruhás állományból egyenruhás állományba

átsorolt tagja, vagy

b) a hivatásos állomány tábornokká kinevezett tagja.

(2) Az alapfelszerelés-kiegészítésben részesülők a tárgyévben kifizetett ruházati utánpótlási ellátmány teljes összegére jogosultak.

(3) A hivatásos állomány tagja magasabb rendfokozatba történő kinevezésekor valamint előléptetésekor jogosult 1 pár rendfokozati jelzéssel ellátott váll-lapra.

(4) Ugyanazon igényjogosultnak az Országgyűlési Őrségen belül, két éven belül történt ismételt vagy többszöri áthelyezése, illetve átsorolása esetén az Országgyűlési Őrség parancsnoka dönt az igényjogosult újbóli ellátásáról.

7. Az alapfelszerelés utánpótlása

21. § (1) A teljes alapfelszerelés terhelési időpontjától számított 12 hónapig ruházati utánpótlási ellátmány nem jár. Ezt követően a 13. hónap első napján a tárgyévre vonatkozó ruházati utánpótlási ellátmány december 31-ig járó időarányos részét, majd a továbbiakban évente január 1-jével az ellátmány teljes összegét kell jóváírni.

(2) A ruházati utánpótlási ellátmány pénzben kifizethető részét tárgyév június 30-ig kell kifizetni. Az ellátmány természetbeni részét tárgyév december 31-ig kell kiadni.

(3) A Hszt. 116. § (3) bekezdésében meghatározott, a ruházati utánpótlási ellátmány kiadásának rendjére vonatkozó rendeletet úgy kell előkészíteni, hogy a rendészetért felelős miniszter azt a tárgyév április 15-éig kiadhassa.

(4) A ruházati utánpótlási ellátmány az elhasználódott egyenruházati termékek és felszerelési cikkek utánpótlására, az Országgyűlési Őrség parancsnoka által elrendelt egyenruházat megvásárlására vagy a fejlesztés eredményeként újonnan rendszeresített egyenruházatnak és felszerelési cikkeknek, valamint polgári ruházati termékeknek a megvásárlására szolgál.

(5) A szolgálati viszony megszűnésekor még ki nem fizetett ruházati utánpótlási ellátmányt a szolgálatban töltött időre pótlólag időarányosan biztosítani kell.

(6) A ruházati utánpótlási ellátmány rendeltetés szerinti felhasználását – az Országgyűlési Őrség parancsnokának intézkedése alapján – folyamatosan ellenőrizni kell.

(7) Az egyenruházati termékek és felszerelési cikkek előírás szerinti tárolásáról és karbantartásáról az igényjogosult köteles gondoskodni.

22. § (1) Az igényjogosult előléptetésével kapcsolatos átszerelési költség az Országgyűlési Őrséget terheli, kivéve a (2) bekezdésben meghatározott esetet.

(2) Az igényjogosultat terheli az átszerelési költség, ha az igényjogosult előléptetésére a rendfokozatban történő visszavetését követően került sor.

23. § (1) Illetmény nélküli szabadságon lévő, továbbá gyermekgondozási díjban vagy gyermekgondozási segélyben (a továbbiakban: gyes) részesülő személy – a gyes melletti újbóli munkába állást kivéve – ruházati utánpótlási ellátmányra a távolléte időtartama alatt nem jogosult. A távollét időtartamát – összevontan – egész hónapokban kell számítani, a töredék hónap nem vehető figyelembe. Az ezen személyek részére előre kifizetett ruházati utánpótlási

ellátmánynak azon részét, amelyre vonatkozóan a jogosultság nem áll fenn, túlellátásként kell előjegyezni és a következő évi ruházati utánpótlási ellátmányból le kell vonni, illetve leszerelés esetén vissza kell térítteti.

(2) A hivatásos állomány szolgálati beosztásból felfüggesztett, előzetes letartóztatásba helyezett vagy katonai fogdában letöltendő szabadságvesztésre ítélt tagja részére – függetlenül a felfüggesztés, előzetes letartóztatás vagy szabadságvesztés időtartamától – esedékessé váló ruházati utánpótlási ellátmányt vissza kell tartani.

(3) Ha

a) a szolgálati beosztásból történő felfüggesztésre okot adó fegyelmi, illetve büntetőeljárásban jogerősen olyan döntést hoznak, amely alapján az igényjogosult szolgálati viszonyát meg kell szüntetni, vagy

b) a szolgálati beosztásból történő felfüggesztésre okot adó fegyelmi, illetve büntetőeljárásban érintett igényjogosult szolgálati viszonya a fegyelmi, illetve büntetőeljárás jogerős befejezését megelőzően egyéb okból megszűnik,

az igényjogosultnak a fegyelmi, illetve büntetőeljárás megindításának első naptári hónapjának utolsó napjától visszamenőleges hatállyal kell elszámolnia a 25. és 26. §-ban meghatározottak szerint.

(4) Ha az igényjogosult a szolgálati beosztásból történő felfüggesztésére okot adó fegyelmi, illetve büntetőeljárás jogerős befejezését követően továbbra is szolgálati viszonyban marad, úgy visszamenőlegesen ki kell adni, vagy ki kell fizetni részére a visszatartott és esedékessé vált ruházati utánpótlási ellátmányt. A kifizetett ellátmánnyal a 15. és 16. §-ban foglaltak alapján kell elszámolni.

(5) Nem szünetel az ellátás azon igényjogosult részére:

a) akit állományviszonya fenntartása mellett más szervhez vezényeltek,

b) aki szülési szabadságát tölti,

c) aki betegállományban van.

(6) Az igényjogosult részére a más szervhez vezénylése esetén az ellátást az állományilletékes szerv és a vezénylés helye szerinti szerv megállapodása alapján kell folyósítani.

24. § (1) A megrongálódott, megsemmisült vagy elveszett egyenruházati termékek és felszerelési cikkek pótlásából adódó kár megtérítése érdekében a hivatásos állomány kártérítési felelősségére vonatkozó külön jogszabályban meghatározott kártérítési felelősség szabályai szerint kell eljárni.

(2) Az egyenruházati termékek és felszerelési cikkek megrongálódását, megsemmisülését, elvesztését az igényjogosultnak haladéktalanul írásban jelentenie kell a szolgálati elöljárójánál. A kártérítési felelősség megállapításától függetlenül intézkedni kell az egyenruházati termékek és felszerelési cikkek javításáról, pótlásáról, amelynek a költségét az Országgyűlés Hivatala megelőlegezi.

(3) Ha a kár bekövetkeztében a használó vagy harmadik személy vétkessége nem állapítható meg, a kárt az Országgyűlési Őrség viseli. Az erre irányuló igényt a kártérítési felelősségre vonatkozó külön jogszabályban foglaltak szerint kell elbírálni.

(4) Ha a kárért harmadik személy felel, a kár megtérítése iránt az Országgyűlési Őrség parancsnoka intézkedik.

(5) A kártérítés összegét a tisztítás, javítás címén teljesített tényleges kifizetés, pótlás szükségessége esetén a kár bekövetkezése előtti használhatósági foknak megfelelő érték alapján kell megállapítani, amelyhez értékbecslő vagy szakértő igénybe vehető.

8. A szolgálati viszony megszűnése esetén követendő eljárás

25. § (1) Attól, akinek a szolgálati viszonya megszűnt – a (2) bekezdésben meghatározott kivételekkel – a kiadott ruházati termékeket és felszerelési cikkeket – az egyenruha jellegétől megfosztott sapka, póló, lábbeli, téli alsóruházat és zokni kivételével – azonnali hatállyal be kell vonni és azt az állomány további ellátására fel lehet használni. A ruházati elszámolást a szolgálati viszony megszűnésekor hatályos ruházati normatáblázat, valamint a két éven belüli átminősítés figyelembevételével kell végrehajtani.

(2) Nem kell bevonni a kiadott ruházati termékeket és felszerelési cikkeket

a) attól, akinek a szolgálati viszonya nyugállományba helyezésére tekintettel szűnik meg,

b) a Hszt. 64. § (5) bekezdése alapján a hivatásos állományba visszavett, szolgálati járandóságra jogosulttól a szolgálati viszonyának megszűnésekor.

(3) A szolgálati viszony létesítésétől számított egy éven belüli leszerelőnek vissza kell fizetnie azon összeget is, amelyet ruházati termékek és felszerelési cikkek vásárlása céljából fizettek ki részére, de amely összegből ruházati terméket vagy felszerelési cikket még nem vásárolt.

(4) A leszerelők a szolgálati viszony megszűnése esetén, a tárgyévben kifizetett ruházati utánpótlási ellátmányból csak a leszerelés vagy az azt megelőző felfüggesztés hónapjának végéig esedékes összegre jogosultak.

26. § (1) A hivatásos állomány elhunyt tagjának ruházati termékeire és felszerelési cikkeire a szolgálati időre való tekintet nélkül az öröklési jog általános szabályai az irányadók. Az utolsó szolgálati évre jóváírt egész évi ruházati utánpótlási ellátmányt – amennyiben még nem került kifizetésre – az örökös részére az adózási szabályok betartása mellett ki kell fizetni. A kifizetett ruházati utánpótlási ellátmánynak azon részét, amelyre a jogosultság megszűnt, visszatéríttetni nem kell.

(2) Annak az igényjogosultnak, aki a leadásra kötelezett ruházati termékekkel és felszerelési cikkekkel nem tud elszámolni, a cikkek tárgyévi forintértékének 50%-át kell visszafizetnie.

9. Az elszámolás rendje és a nyilvántartás okmányai

27. § (1) Az Országgyűlés Hivatala a ruházati alapfelszerelésről és a ruházati utánpótlási ellátmányról, valamint annak felhasználásáról – egyénenkénti nyilvántartást vezet, amelyet minden év december 31-ig le kell zárni.

(2) Az (1) bekezdésben meghatározott időponton kívül a nyilvántartást le kell zárni az igényjogosult szolgálati viszonyának megszűnésekor. Az elszámolást a záráskor a nyilvántartásban szereplő készletek alapján, a 25. § (1) bekezdésében meghatározottak figyelembevételével kell elvégezni.

(3) A rendszeres évi záráskor az elszámolás időpontjáig jóváírt és ki nem fizetett összegeket jóváírásként, az esetleges túlellátást pedig terhelésként kell a következő évre átvinni.

(4) Az elszámolást a szolgálati viszony megszűnésekor, valamint más fegyveres szervhez történő áthelyezéskor a 25. és 26. § előírásai szerint kell végrehajtani.

(5) Az alapfelszerelés, az alapfelszerelés-kiegészítés és a ruházati utánpótlási ellátmány raktári kiadásának tényét, továbbá a kifizetett összeg számlával történő elszámolásának tényét az (1) bekezdésben meghatározott nyilvántartásban kell szerepeltetni.

IV. FEJEZET
A MUNKARUHÁZATI-, A VÉDŐRUHÁZATI-, VÉDŐESZKÖZ- ÉS VÉDŐFELSZERELÉSI-, ILLETVE A RUHÁZATI EGYSÉGFELSZERELÉS-ELLÁTÁS RENDSZERE ÉS SZABÁLYAI

10. Az ellátás alapelvei

28. § (1) Az igényjogosultat a hatályos normák figyelembevételével munkaruházat, valamint a munkakörhöz kapcsolódó kockázatelemzés alapján védőruházat, védőeszköz és védőfelszerelés (a továbbiakban: egyéni védőfelszerelés), továbbá – szükség esetén – ruházati egységfelszerelés illeti meg.

(2) Az igényjogosultat nagyfokú szennyeződéssel vagy a ruházat jelentős mértékű kopásával járó munkakörökben munkaruházat illeti meg.

(3) Az igényjogosultat az egészséget, testi épséget veszélyeztető munkakörökben, valamint közegészségügyi vagy szolgálati érdekből egyéni védőfelszerelés illeti meg.

(4) Az egyéni védőfelszerelés kiválasztása munkavédelmi (munkabiztonsági és munkaegészségügyi) szaktevékenységnek minősül. A védőeszközök körének meghatározása és biztosítása érdekében – a munkafeladatok, valamint használt eszközök figyelembevételével – kockázat-értékelést kell készíteni.

(5) Az igényjogosultnak speciális szolgálati feladat ellátásakor a feladat ellátását segítő vagy annak ellátását szolgáló ruházati egységfelszerelés biztosítható.

29. § Az igényjogosultat a 28. § alapján megillető munkaruházatot, egyéni védőfelszerelést, valamint ruházati egységfelszerelést az Országgyűlési Őrség parancsnoka a hivatásos állomány tagja által ellátandó szolgálati feladatok alapján a szolgálati beosztásba kinevezéssel egyidejűleg állományparancsban állapítja meg.

30. § Az állományparancsban meg kell határozni

a) az igényjogosultság alapját képező munkakört,

b) az adott munkakör ellátásához szükséges munkaruházati termékek, egyéni védőfelszerelések cikkösszetételét, a cikkek mennyiségi egységét, mennyiségét,

c) a juttatás jellegét: munkaruha, egyéni védőfelszerelés vagy ruházati egységfelszerelés, valamint
d) az egyéni védőfelszerelés kivételével a kiadott cikkek egy-egy darabra vagy párra vetített viselési, használati vagy tervezési idejét.

11. A készletek kialakítása

31. § (1) A készleteket a különféle károsító hatásokat és közegészségügyi érdekeket meghatározó külön jogszabály alapján kell kialakítani. Az Országgyűlési Őrségnél kizárólag olyan egyéni védőfelszerelést lehet használni, amely a vonatkozó jogszabályban meghatározott megfelelőségi tanúsítvánnyal vagy tanúsítással, EK típustanúsítvánnyal, EK megfelelőségi nyilatkozattal vagy homologizációs típusbizonyítvánnyal rendelkezik.

(2) Az igényjogosultak részére kiadásra kerülő munkaruházatok viselési idejének meghatározásakor mérlegelni kell a ruházat viselésének rendszerességét, átlagos időtartamát.

(3) A munkaruha-ellátást – több munkakör ellátása esetén – arra a munkakörre kell biztosítani, amelynek végzésével az igényjogosult a munkaidejének nagyobb részét tölti. A munkaruha kihordási idejének meghatározásakor mérlegelni kell a munkaidő kisebb részét kitevő munkakör ellátásával járó szennyeződés, kopás mértékét is.

(4) Az egyéni védőfelszerelést a munkavégzés vagy más tevékenység egész időtartamára – függetlenül a tevékenység formájától és a munkaidőtől – a munka végzése során előforduló minden ártalomra biztosítani kell.

(5) Ha az igényjogosult egészségének, testi épségének megóvása vagy a közegészségügyi érdek indokolttá teszi, az Országgyűlési Őrség – az Országgyűlés Hivatala útján – az állományparancsban meghatározott eseteken kívül is köteles a megfelelő egyéni védőfelszerelést biztosítani.

32. § Az ellátási szükségletek fedezetét a hatályos normák és a tervezési előírások alapján, az éves költségvetés keretében kell megtervezni.

33. § A tervezett viselési, használati időt teljes szolgálati idő, a ruházati egységfelszerelések körében a tényleges használati idő figyelembevételével, teljes hónapokra kell meghatározni. A terhelés időpontja az igényjogosultság kezdeti hónapjának első napja.

12. A szükségletek kielégítése, a járandóságok rendelkezésre bocsátása

34. § (1) Az igényjogosult akkor válik a 28. § (1) bekezdésben meghatározott ellátásra jogosulttá, ha kinevezés áthelyezés vagy más szervhez vezénylés folytán juttatásra jogosító munkakörbe lép.

(2) Az igényjogosultak ellátását az Országgyűlési Őrség a hatályos normák figyelembevételével, a ruházat természetbeni kiadása útján teljesíti.

(3) Az egyéni védőfelszereléssel történő ellátást és utánpótlást elsősorban a raktári készletben tárolt, használt, de kellő védőképességű termékekből és cikkekből kell biztosítani. Új minőségű ruházat védőfelszerelési célra csak akkor adható ki, ha a raktári készletben megfelelő jellegű, méretű használt ruházat nincs.

(4) Az igényjogosultak részére kiadott egyéni védőfelszerelés az Országgyűlés Hivatala tulajdonát képezi. A védőfelszerelésnek kihordási ideje nincs, mindaddig viselni kell, amíg rendeltetésszerű használatra alkalmas, kivéve, ha annak gyártója vagy a gyártó művi bizonylat szavatossági időt határoz meg. A védőképességet az Országgyűlési Őrség munkavédelmi feladatait ellátó – az Országgyűlés Hivatala által foglalkoztatott – munkavédelmi megbízott rendszeresen ellenőrzi, a szükséges védőfelszerelés cseréje iránt soron kívül intézkedik. Az egyéni védőfelszerelést használó személy köteles azonnal jelenteni, ha a felszerelés már nem javítható, illetve ha nagyfokú károsodása, védőképességének az előírt mértéket meghaladó csökkenése következik be.

(5) A lejárt viselési idejű munkaruházatot, valamint az elhasználódott, szolgálati célra alkalmatlan egyéni védőfelszerelést az igényjogosultság további fennállása esetén pótolni szükséges. A munkaruha-utánpótlás kiadásának késedelme esetén az igényjogosultat visszamenőleges hatályú ellátás illeti meg. Az igényjogosult hibájából eredő késedelem esetén a viselési idő a kiadás időpontjával veszi kezdetét.

(6) A munkaruha kiadásakor az igényjogosulttal közölni kell a ruházat viselési idejét, illetve az utánpótlás időpontját, továbbá azt, hogy a munkaruházat mosatása, karbantartása az igényjogosult kötelessége. A ruházat a viselési idő lejártáig az Országgyűlés Hivatala, ezt követően a használó tulajdonát képezi.

13. Az ellátás szüneteltetése és a viselési idő módosítása

35. § (1) A munkaruházat viselési idejébe nem számítható be a megszakítás nélkül egy hónapot meghaladó tanfolyam – amennyiben a munkaruházatot nem használják –, és a szolgálati beosztásból történő felfüggesztésének időtartama, valamint az egészségügyi, az illetmény nélküli, a rendkívüli vagy a szülési szabadságon eltöltött idő.

(2) Az (1) bekezdésben meghatározott esetekben a viselési idő a távollét időtartamával meghosszabbodik. A meghosszabbítás időtartamát egész hónapokban kell számolni.

14. Elveszett, megrongálódott vagy megsemmisült cikkek pótlása

36. § (1) Az elveszett, továbbá a szolgálat ellátása közben vagy elemi csapás következtében megrongálódott, megsemmisült egyéni védőfelszerelést, valamint a le nem járt viselési idejű munkaruházatot – a megrongálódott ruházat bevonása mellett – pótolni kell.

(2) Az elveszett, megrongálódott vagy megsemmisült cikk pótlását akkor is biztosítani kell, ha a kár az igényjogosult hibájából keletkezett. Ilyen esetben a pótlásként kiadott munkaruhára a kiadás napjával kezdődő teljes viselési időt kell számítani.

(3) A használatra kiadott ruházat elvesztése, megrongálódása, megsemmisülése esetén – függetlenül attól, hogy a kár kinek a hibájából következett be – jegyzőkönyvet kell felvenni, és a hivatásos állomány kártérítési felelősségére vonatkozó külön jogszabályban foglaltak szerint kártérítési eljárást kell lefolytatni.

(4) Ha a kárért harmadik személy felel, a kár megtérítése iránt az Országgyűlési Őrség parancsnoka intézkedik.

15. Az igényjogosultság megszűnésekor követendő eljárás

37. § (1) Az igényjogosult a használatára kiadott valamennyi egyéni védőfelszerelést, valamint a viselési idő 50%-ánál rövidebb ideig használt munkaruházatot vagy ellenértékét – a (3) és (4) bekezdésben meghatározott kivételekkel –

a) a szolgálati viszonya megszűnésekor,

b) más fegyveres szervhez történő áthelyezésekor, vagy 3 hónapot meghaladó vezénylésekor,

c) 3 hónapnál hosszabb ideig tartó illetmény nélküli szabadság megkezdésekor, valamint

d) olyan munkakörbe kerülésekor, amelyben az ellátás már nem illeti meg,

köteles visszaszolgáltatni.

(2) A térítési összeg megállapításánál a munkaruházat bekerülési értékét osztani kell a normában megjelölt viselési idő hónapjának számával és az így kapott eredményt annyival kell megszorozni, ahány teljes hónap a viselési idő 50%-ából még hátravan.

(3) A hivatásos állományból nyugállományba helyezett személy a használatban lévő, le nem járt viselési idejű munkaruházatot térítésmentesen megtarthatja.

(4) Az elhalálozott használatában volt egyéni védőfelszerelést be kell vonni. Hiánya esetén jegyzőkönyvet kell felvenni, amely kimondja az Országgyűlési Őrség kárviselését. Az elhalálozott munkaruházatát térítésmentesen a közeli hozzátartozó tulajdonába kell adni, ha közeli hozzátartozó nincs, akkor a munkaruházatot be kell vonni.

16. Nyilvántartási előírások

38. § Az Országgyűlés Hivatala a használatra természetben kiadott munkaruházat mennyiségét, kihordási idejét és bekerülési értékét, valamint a természetben kiadott egyéni védőruha, védőfelszerelés mennyiségét és bekerülési értékét a személyi leltárban tartja nyilván.

V. FEJEZET
A RIADÓCSOMAGGAL VALÓ ELLÁTÁS RENDSZERE, SZABÁLYAI

39. § (1) Az igényjogosultat kinevezésekor a riadócsomag összetételének megfelelő ellátás illeti meg.

(2) A riadócsomag egyszeri ellátás, amit az illetményfolyósító szerv – az Országgyűlési Őrség költségvetésének terhére – pénzben bocsát az igényjogosult rendelkezésére. A kifizetett összeg elszámolás köteles. Az elszámolást a ruházati utánpótlási ellátmánnyal megegyező módon kell végrehajtani.

(3) A riadócsomag értéke 6800 Ft.

(4) A hivatásos állomány újonnan kinevezett tagja a riadócsomagot a kinevezését követő 30 napon belül köteles összeállítani.

(5) A riadócsomag összetétele:

a) tisztálkodó felszerelés (törölköző, szappan, fogkefe, fogkrém, WC papír, fésű, borotválkozó felszerelés/intim csomag),

b) kétnapi hidegélelem (legalább 2 db melegíthető 400 gr-os készételkonzerv, 2 db 65 gr-os és 2 db 150 gr-os húskészítmény konzerv), konzervnyitó,

c) tisztító, karbantartó felszerelés (lábbeli tisztító- és varrókészlet),

d) füzet (A/5), íróeszköz.

40. § (1) A riadócsomagot az igényjogosultnak a szolgálati helyén kell tárolnia. A riadócsomagban tárolt cikkek, felszerelések és eszközök karbantartását, és a (3) bekezdésben foglalt kivétellel a pótlását – a szavatossági idővel rendelkezők szavatossági frissítését is beleértve – az igényjogosult saját költsége terhére hajtja végre.

(2) Riadó elrendelése esetén az igényjogosult köteles a rendkívüli feladat elrendelésére felkészülni, a riadócsomagot, az esővédő öltözetet és az évszaknak megfelelő szolgálati öltözetet magához venni.

(3) Az elrendelt rendkívüli feladatok végrehajtása során, amennyiben az igényjogosult élelmezési ellátásban nem részesül, a felhasznált hidegélelem (1400 Ft/nap) visszapótlásra kerül (reggeli 25%, ebéd 45%, vacsora 30%).

(4) A szolgálati viszony megszűnése esetén – amennyiben a szolgálati viszony a létesítésétől számított egy éven belül megszűnik – az igényjogosult köteles a kifizetett összeget visszatéríteni. Az egy évet elérő vagy meghaladó hivatásos szolgálat után történő leszerelés esetén a leszerelőt visszatérítési kötelezettség nem terheli.

(5) A riadócsomag ellenőrzését a ruházati szemle során kell végrehajtani. Az ellenőrzésnek ki kell térnie a riadócsomag összetételére, minőségére és a szavatossági időre. A tapasztalt hiányosságok megszüntetésére az Országgyűlési Őrség parancsnokának azonnal intézkedni kell.

VI. FEJEZET
ÖLTÖZKÖDÉSI SZABÁLYZAT

17. Az egyenruházati termékek viselésének általános szabályai

41. § (1) Egyenruha viselésére jogosultak az Országgyűlési Őrség hivatásos állományának tagjai, valamint a hivatásos állományából nyugállományba helyezettek, amennyiben az egyenruha viselésétől nem tiltották el őket.

(2) Az egyenruhás normatípusba sorolt igényjogosult szolgálatban egyenruhát köteles viselni, kivéve, ha szolgálati elöljárója szolgálati érdekből polgári ruha viselését rendeli el.

(3) A vegyes ruhás normatípusba sorolt igényjogosult szolgálatban polgári ruhát viselhet. A szolgálat ellátásának érdekében, a szervezeti hovatartozás kinyilvánítása és az egyöntetű megjelenés biztosítása céljából a szolgálati elöljáró egyenruha viselését is elrendelheti. A tábornoki állomány normabesorolása vegyes ruhás alapellátási norma.

(4) A polgári ruhás normatípusba sorolt igényjogosult ruházatának mindig az adott szolgálati feladat követelményeihez kell igazodnia.

(5) Az egyenruha viselésére jogosult szolgálati célú külföldi tartózkodása esetében az egyenruházati termékek és felszerelési cikkek viselését az Országgyűlési Őrség parancsnoka engedélyezi.

(6) Az igényjogosult nem viselhet egyenruhát, ha

a) beosztásából felfüggesztették, vagy

b) nem szolgálati céllal külföldön tartózkodik, kivéve, ha az Országgyűlési Őrség parancsnoka azt előzetesen írásban engedélyezte számára.

42. § (1) A hivatásos szolgálattal össze nem függő, munkavégzésre irányuló egyéb jogviszony folytatása során egyenruházati termék és felszerelési cikk nem viselhető.

(2) Az öltözködési könnyítés a szolgálati elöljáró engedélyével – a szolgálati követelmények figyelembevételével – hajtható végre.

43. § (1) A rendszeresített egyenruházati termékeknek és felszerelési cikkeknek a viselési alkalomhoz és a viselési időszakhoz alkalmazkodó öltözködési lehetőséget kell biztosítaniuk.

(2) Viselési alkalom szerint az egyenruházat
a) díszelgő,
b) társasági vagy
c) szolgálati
öltözet.

(3) Viselési időszak szerint az egyenruházat
a) nyári,
b) téli, vagy
c) átmeneti
öltözet.

(4) A viselési időszakok:
a) a nyári időszak: június 1-jétől szeptember 15-ig,
b) a téli időszak: december 1-jétől március 15-ig,
c) az átmeneti időszak: március 16-tól május 31-ig és szeptember 16-tól november 30-ig
tart.

(5) A (4) bekezdésben meghatározott időszakokra előírt rendszeresített egyenruházatot irányadónak kell tekinteni. Az aktuális viselési időszakban megszokottól eltérő időjárási viszonyok vagy szélsőséges hőmérsékleti értékek esetén a ruházat meghatározása a szolgálati elöljáró hatáskörébe tartozik.

44. § (1) A szolgálati öltözet a hivatásos állomány ruházata a szolgálati és kiképzési feladatok végrehajtása során.

(2) A társasági öltözet a hivatásos állomány alkalmi ruházata állami és nemzeti ünnepeken, szolgálati eseményeken, jelentős társadalmi rendezvényeken, és egyéb ünnepi alkalmakkor. Az öltözet jelentősebb családi események (például házasságkötés, keresztelő) alkalmával is viselhető.

(3) A díszelgő öltözet az az öltözet, amelyet a hivatásos állománynak a protokolláris díszelgési feladatok ellátására kijelölt tagjai a díszelgési feladatok ellátása során, alkalmi ruházatként viselnek állami és nemzeti ünnepeken, valamint az Országgyűlési Őrség parancsnoka által meghatározott esetekben egyéb eseményeken.

45. § Az egyenruha viselésére jogosultak öltözetének egységességét az Országgyűlési Őrség parancsnoka biztosítja.

46. § A szolgálati elöljáró felelős beosztottai öltözködéséért. A szolgálati elöljáró ellenőrzi, hogy beosztottai ruházata megfelel-e az adott szolgálati követelményeknek. A szolgálati elöljáró köteles megkövetelni, hogy a ruházat mindig jó állapotú, tiszta legyen.

47. § (1) A kitüntetési szalagsáv elhelyezése a társasági zubbonyon, a bal oldalon lévő zsebtakaró felett közvetlenül, annak szélével párhuzamosan megengedett úgy, hogy a szalagsáv és a zseb középvonala egybeessen. Egy sorban legfeljebb négy kitüntetés viselhető.

(2) A köztársasági elnök, a Kormány, az Országgyűlés elnöke, továbbá a jogszabályban feljogosított más szerv által alapított kitüntetéseket – az egyes kitüntetések viselésére kiadott szabályozókban meghatározottaknak megfelelően – eredeti formában a társasági zubbonyon a bal zsebtakaró felett elhelyezve kell viselni.

48. § (1) A szolgálati azonosító jelvényt a szolgálati ruházaton kell viselni.

(2) A hivatásos állomány a szolgálati azonosító jelvényt az egyenruházati felsőruházat mellzsebén, bal oldalt a zsebfedő alatt, a rögzítő gombjára gombolva viseli. A szolgálati azonosító jelvényt a zsebtakaró alsó széle alá úgy kell feltűzni, hogy az a zseb függőleges középvonalával egybeessen.

49. § (1) A hivatásos állományból nyugállományba helyezett személyek egyenruha-viselésének jogosultságáról a nyugállományba helyezési állományparancs intézkedik. A nyugállományba helyezett csak társasági egyenruházat viselésére jogosult.

(2) A társasági egyenruhát az öltözködési előírások figyelembevételével kell viselni.

(3) A hivatásos állományból nyugállományba helyezettet az egyenruha viselésétől és a rendfokozat használatától utólag el kell tiltani, amennyiben a bíróság jogerősen lefokozta vagy a közügyektől eltiltotta. Amennyiben a nyugállományba

helyezett e rendeletben meghatározott öltözködési szabályokat durván megszegi (például megszégyenítő módon, más nem egyenruházati cikkel együtt hordva viseli), az egyenruha viselésétől és a rendfokozat használatától eltiltható. Az eltiltásról a nyugállományba helyezésről rendelkező elöljáró, tábornok esetében az Országgyűlés elnöke határozatban jogosult dönteni.

(4) A hivatásos állományból nyugállományba helyezett külföldi tartózkodása folyamán az egyenruházati terméket és felszerelési cikket az Országgyűlési Őrség parancsnokának jóváhagyásával viselheti.

VII. FEJEZET
ZÁRÓ RENDELKEZÉSEK

50. § (1) Ez a rendelet 2013. január 1-jén lép hatályba.

(2) A ruházati termékek és felszerelési cikkek viselési változatairól az Országgyűlési Őrség parancsnoka e rendelet hatálybalépését követő 30 napon belül intézkedik.

(3) A 21. § (3) bekezdése szerinti rendelet kiadását első alkalommal a 2014. évben kell előkészíteni.

Dr. Pintér Sándor s. k.,
belügyminiszter

1. melléklet a 64/2012. (XII. 12.) BM rendelethez

Ruházati alapellátási normák

	A	B	C	D	E	F	G	H	I	J	K
1.	Termék megnevezése	mennyiségi egység	E1	E2	E3	T1	T2	V1	V2	P1	P2
2.	Szolgálati sapka, zöld	db	1	1	1			1	1	1	1
3.	Szolgálati sapka, téli, zöld	db	1	1	1			1	1	1	1
4.	Szolgálati sapka, tábornoki, zöld	db				1	1				
5.	Szolgálati sapka, téli, tábornoki, zöld	db				1	1				
6.	Szolgálati zubbony, zöld	db	2		2	2		1		1	
7.	Szolgálati zubbony, női, zöld	db		2			2		1		1
8.	Tépőzáras rendfokozati jelzés szolgálati zubbonyra, parlamenti bordó	pár	2	2	2	2	2	1	1	1	1
9.	Szolgálati többfunkciós védő kabát, polár béléssel, zöld	db	1	1	1	1	1	1	1	1	1
10.	Tépőzáras rendfokozati jelzés többfunkciós kabátra, parlamenti bordó	db	1	1	1	1	1	1	1	1	1
11.	Szolgálati póló, zöld	db	6	6	6	6	6	3	3	3	3
12.	Szolgálati nadrág, fekete	db	2		2	2		1		1	
13.	Szolgálati nadrág, női, fekete	db		2			2		1		1
14.	Szolgálati többfunkciós nadrág, fekete	db	1	1	1	1	1	1	1	1	1
15.	Szolgálati bakancs, nyári, fekete	pár	1	1	1	1	1	1	1	1	1
16.	Szolgálati bakancs, téli, fekete	pár	1	1	1	1	1	1	1	1	1
17.	Szolgálati zokni, fekete	pár	6	6	6	6	6	2	2	2	2
18.	Szolgálati kesztyű, téli, fekete	pár	1	1	1	1	1	1	1	1	1
19.	Szolgálati téli felső, vékony, zöld	db	1	1	1	1	1				

20.	Szolgálati téli alsó, vékony, zöld	db	1	1	1	1	1				
21.	Szolgálati téli felső, vastag, zöld	db	1	1	1	1	1	1	1	1	1
22.	Szolgálati téli alsó, vastag, zöld	db	1	1	1	1	1	1	1	1	1
23.	Szolgálati derékszíj, fekete, parlamenti bordó szegéllyel	db	1	1	2	1	1	1	1	1	1
24.	Szolgálati fegyvertok, fekete	db	1	1	1	1	1	1	1	1	1
25.	Szolgálati tártok, fekete	db	1	1	1	1	1	1	1	1	1
26.	Szolgálati bilincstok, fekete	db	1	1	1						
27.	Szolgálati könnygáztok, fekete	db	1	1	1						
28.	Szolgálati rendőrbot tartó, fekete	db	1	1	1						
29.	Szolgálati jegyzettok, fekete	db	1	1	1						
30.	Társasági sapka, fekete	db	1		2			1			
31.	Társasági kalap, női, fekete	db		1					1		
32.	Társasági tábornoki sapka, fekete	db				2					
33.	Társasági tábornoki kalap, női, fekete	db					2				
34.	Társasági póló, hosszú ujjú, fehér	db	3	3	6	6	6	3	3		
35.	Társasági zubbony, zöld*	db	1		2			1			
36.	Társasági zubbony, főtiszti, zöld*	db	1		2			1			
37.	Társasági zubbony, tábornoki, zöld	db				2					
38.	Társasági zubbony, női, zöld*	db		1					1		
39.	Társasági zubbony, főtiszti, női, zöld*	db		1					1		
40.	Társasági zubbony, tábornoki, női, zöld	db					2				
41.	Tépőzáras nyakszegély, fehér	db	3	3	6	6	6	3	3		
42.	Társasági öv, fekete	db	1	1	1	1		1	1		
43.	Társasági pantalló, fekete	db	1		2			1			
44.	Társasági pantalló, női, fekete	db		1					1		
45.	Társasági szoknya, fekete	db		1					1		
46.	Társasági pantalló, tábornoki, fekete	db				2					
47.	Társasági pantalló, tábornoki, női, fekete	db					2				
48.	Társasági szoknya, tábornoki, fekete	db					1				
49.	Társasági félcipő, fekete	pár	1		2			1			
50.	Társasági félcipő, női, fekete	pár		1					1		
51.	Társasági tábornoki félcipő, fekete	pár				2					
52.	Társasági tábornoki félcipő, női, fekete	pár					2				
53.	Társasági cipő, téli, fekete	pár			1						
54.	Társasági zokni, fekete	pár	3		6	6		3			
55.	Társasági harisnyanadrág, testszínű	db		10			10		10		
56.	Társasági köpeny, zöld	db						1			
57.	Társasági köpeny, női, zöld	db							1		
58.	Társasági tábornoki köpeny, zöld	db				1					
59.	Társasági tábornoki köpeny, női, zöld	db					1				
60.	Társasági kesztyű, fekete	pár			1	1	1				

61.	Társasági díszelgő köpeny, zöld	db			1						
62.	Díszelgő kesztyű, fehér	pár			6						
63.	Rejtett kardtartó, fekete, parlamenti bordó szegéllyel	db			1						
64.	Kardtartó csatlék, fekete, parlamenti bordó szegéllyel	db			1						
65.	Díszszablya	db			1						
66.	Málhazsák	db	1	1	1	1	1	1	1	1	1

* az igényjogosult rendfokozatának megfelelően jogosult társasági zubbonyra vagy főtiszti társasági zubbonyra

A ruházati alapellátási normák megjelölései:
1. E1: férfi egyenruhás alapellátási norma
2. E2: női egyenruhás alapellátási norma
3. E3: díszelgő egyenruhás alapellátási norma
4. T1: tábornoki állomány férfi vegyes ruhás alapellátási norma
5. T2: tábornoki állomány női vegyes ruhás alapellátási norma
6. V1: férfi vegyes ruhás alapellátási norma
7. V2: női vegyes ruhás alapellátási norma
8. P1: férfi polgári ruhás alapellátási norma
9. P2: női polgári ruhás alapellátási norma

2. melléklet a 64/2012. (XII. 12.) BM rendelethez

Az utánpótlási ruházati ellátmány terhére számla ellenében elszámolható polgári ruházati termékek

I. Férfi ruházati termékek

Felnőtt férfi
1. hosszú/rövid ujjú ing
2. hosszú/rövid ujjú póló
3. mellény
4. hosszú/rövid ujjú pulóver
5. kardigán
6. nyakkendő
7. hosszú nadrág
8. rövid nadrág
9. zokni
10. lábbeli (félcipő, szandál, csizma, bakancs)
11. atlétatrikó
12. alsónadrág
13. sapka
14. kalap
15. sál
16. kesztyű
17. öv
18. táska
19. télikabát
20. átmeneti kabát

21. ballon kabát
22. öltöny
23. zakó
24. hosszú ujjú szabadidő felső
25. hosszú szárú szabadidő alsó
26. edzőpóló
27. sporttrikó
28. edzőnadrág
29. sportcipő

A férfi állomány csak férfi ruházattal számolhat el.
Az I. pontban meghatározott ruházati termékeket gyűjtőfogalmakként kell értelmezni.

II. Női ruházati termékek

Felnőtt női
1. hosszú/rövid ujjú blúz
2. hosszú/rövid ujjú póló
3. mellény
4. hosszú/rövid ujjú pulóver
5. kardigán
6. hosszú nadrág
7. rövid nadrág
8. halásznadrág
9. szoknya
10. zokni
11. harisnya, harisnyanadrág
12. lábbeli (félcipő, szandál, csizma, bakancs)
13. kombiné, kombi dressz, trikó
14. melltartó (sport melltartó)
15. alsó
16. sapka
17. kalap
18. sál
19. kendő
20. kesztyű
21. öv
22. táska
23. télikabát
24. átmeneti kabát
25. ballon kabát
26. kosztüm, nadrágkosztüm
27. blézer
28. hosszú ujjú szabadidő felső
29. hosszú szárú szabadidő alsó
30. edzőpóló
31. sporttrikó
32. edzőnadrág
33. sportcipő

A női állomány csak női ruházattal számolhat el.
A II. pontban meghatározott ruházati termékeket gyűjtőfogalmakként kell értelmezni.

Az emberi erőforrások minisztere 48/2012. (XII. 12.) EMMI rendelete a pedagógiai-szakmai szolgáltatásokról, a pedagógiai-szakmai szolgáltatásokat ellátó intézményekről és a pedagógiai-szakmai szolgáltatásokban való közreműködés feltételeiről

A nemzeti köznevelésről szóló 2011. évi CXC. törvény 94. § (1) bekezdés g), h) és n) pontjában foglalt felhatalmazás alapján, a szakképzés tekintetében az egyes miniszterek, valamint a Miniszterelnökséget vezető államtitkár feladat- és hatásköréről szóló 212/2010. (VII. 1.) Korm. rendelet 73. § n) pontjában meghatározott feladatkörében eljáró nemzetgazdasági miniszterrel egyetértésben az egyes miniszterek, valamint a Miniszterelnökséget vezető államtitkár feladat- és hatásköréről szóló 212/2010. (VII. 1.) Korm. rendelet 41. § i) pontjában meghatározott feladatkörömben eljárva, a következőket rendelem el:

1. Általános rendelkezések

1. § (1) A rendelet hatálya kiterjed

a) a nemzeti köznevelésről szóló 2011. évi CXC. törvény (a továbbiakban: Nkt.) 7. § (1) bekezdésében meghatározott köznevelési intézményekre,

b) a köznevelési rendszerben folyó változások elemzésére, kutatására, a köznevelés rendszerében folyó fejlesztések szakmai támogatására, az oktatásért felelős miniszter (a továbbiakban: miniszter) által alapított kutató, fejlesztő intézetre (a továbbiakban: Oktatáskutató és Fejlesztő Intézet),

c) az Oktatási Hivatalra (a továbbiakban: OH),

d) az állami szakképzési és felnőttképzési szervre,

e) az állami intézményfenntartó központra (a továbbiakban: Központ),

f) a nem a Központ által fenntartott köznevelési intézmény fenntartójára,

g) a fővárosi és megyei kormányhivatalokra.

(2) A pedagógiai-szakmai szolgáltatást az állami köznevelési közfeladat-ellátás keretében a Központ által fenntartott, szakmai szolgáltatást nyújtó pedagógiai intézet látja el. Pedagógiai-szakmai szolgáltatást az állami felsőoktatási intézmény, az egyházi vagy más nem állami, nem önkormányzati nevelési-oktatási intézményfenntartók által fenntartott pedagógiai intézet is elláthat.

(3) Az állami köznevelési közfeladat ellátása keretében a Központ hozza létre megyénként és a fővárosban a pedagógiai szakmai szolgáltatást nyújtó pedagógiai intézeteket, továbbá a fővárosi kerületekben az 1. melléklet B) pontjában meghatározott létszámmal pedagógiai-szakmai szolgáltatást nyújtó intézményegységeket (a továbbiakban: pedagógiai kabinet).

(4) Az egyházi vagy más nem állami, nem önkormányzati fenntartású nevelési-oktatási intézmények, pedagógiai szakszolgálati intézmények az állam által fenntartott pedagógiai-szakmai szolgáltatást nyújtó pedagógiai intézet szolgáltatásait szolgáltatási díj ellenében vehetik igénybe, vagy fenntartóik az egyházi, továbbá más nem állami, nem önkormányzati fenntartású pedagógiai intézettel szolgáltatás nyújtására megállapodást köthetnek.

(5) A (4) bekezdés szerinti intézmények a pedagógiai-szakmai szolgáltatást nyújtó intézmény kiválasztásához beszerzik a fenntartójuk egyetértését. A megállapodás alapján a pedagógiai-szakmai szolgáltatást nyújtó pedagógiai intézet térítésmentesen biztosítja a szolgáltatást a megállapodásban meghatározott nevelési-oktatási intézmény részére, a nevelési-oktatási intézmény fenntartójával kötött megállapodásban meghatározott költségvetés erejéig.

2. § (1) A miniszter a központi költségvetésről szóló törvényben, a Központ költségvetésének terhére biztosítja az állam és a települési önkormányzat által fenntartott nevelési-oktatási intézmények, pedagógiai szakszolgálati intézmények számára nyújtandó pedagógiai-szakmai szolgáltatások fedezetét. A pedagógiai-szakmai szolgáltatások a Központ által fenntartott nevelési-oktatási intézmények, pedagógiai szakszolgálati intézmények számára a Központ rendelkezésre álló erőforrásai, a Központ által a megyében, vagy a fővárosban fenntartott pedagógiai intézet, fővárosi kerületben fenntartott pedagógiai kabinet éves munkatervében meghatározott feladatok erejéig térítésmentesek. Ha az állami nevelési-oktatási intézmény, pedagógiai szakszolgálati intézmény a munkatervében foglaltakon túli pedagógiai-szakmai szolgáltatásokat igényel – a Központ hozzájárulásával – a miniszterrel köznevelési szerződést kötött pedagógiai-szakmai szolgáltató bevonásával is megszervezheti azt, amennyiben ahhoz egyéb szerv által biztosított forrás rendelkezésre áll.

(2) Az egyházi vagy más nem állami, nem önkormányzati fenntartású nevelési-oktatási intézményekben, pedagógiai szakszolgálati intézményekben folyó pedagógiai feladatokhoz nyújtandó pedagógiai-szakmai szolgáltatások

támogatását a miniszter által vezetett minisztérium erre a célra elkülönített fejezeti kezelésű előirányzata keretében kell megtervezni.

(3) A pedagógiai-szakmai szolgáltatások országosan egységes pedagógiai szakmai irányítását – az Oktatáskutató és Fejlesztő Intézet pedagógiai szakmai támogatásával, továbbá a szakképzés tekintetében az állami szakképzési és felnőttképzési szerv szakmai közreműködésével – a miniszter látja el.

(4) Az országos pedagógiai-szakmai szolgáltatásokat, az e rendeletben meghatározottak szerint a Központ látja el, az iskolarendszerű szakképzési feladatok pedagógiai támogatásában az állami szakképzési és felnőttképzési szerv működik közre.

(5) A Központ, valamint a miniszterrel kötött köznevelési szerződés keretében pedagógiai-szakmai szolgáltatási feladatot ellátó állami felsőoktatási intézmény által fenntartott, vagy egyházi vagy más nem állami, nem önkormányzati fenntartású pedagógiai intézet a pedagógiai-szakmai szolgáltatási feladatok megvalósításába, – amennyiben az állam által fenntartott pedagógiai-szakmai szolgáltató intézmények keretei között erre nincs lehetőség – bevonhatja az Oktatáskutató és Fejlesztő Intézetet, az OH-t, az Educatio Társadalmi Szolgáltató Nonprofit Kft-t, társadalmi szervezetet, köznevelési intézményt, felsőoktatási intézményt abban az esetben is, amennyiben azok nem felelnek meg a 19. §-ban foglaltaknak.

2. A pedagógiai-szakmai szolgáltatások

3. § Az Nkt. 19. § (2) bekezdés b) pontja szerinti szaktanácsadás, tantárgygondozás ellátásának eszközei és módszerei:

a) nevelési és tantárgypedagógiai módszerek, eszközök, eljárások megismertetése, terjesztése,

b) nevelési-oktatási intézményi pedagógiai programok, helyi tantervek, házirendek, intézményi pedagógiai dokumentumok elemzése, azok intézményi elkészítésének és alkalmazásának segítése,

c) az alkalmazott pedagógiai módszerek és pedagógiai fejlesztő tevékenység elemzésének, értékelésének segítése adott köznevelési intézmény, intézménytípus esetében,

d) nevelési eszközök, tankönyvek, taneszközök, nevelési-oktatási programok kiválasztásának segítése a nevelési-oktatási intézmény, vagy az intézményrendszer egésze vonatkozásában,

e) egyéni szakmai tanácsadás,

f) a köznevelés rendszerszintű fejlesztéseinek támogatása, a miniszter által indított országos tantárgyi és műveltségterületi pedagógiai feladatok segítése.

4. § Az Nkt. 19. § (2) bekezdés a) pontja szerinti pedagógiai értékelés ellátásának eszközei és módszerei

a) pedagógiai mérési rendszer működtetéséhez kapcsolódó pedagógiai-szakmai szolgáltatás, a neveléssel összefüggő mérési eszközök fejlesztése és alkalmazásuk segítése, ajánlása a köznevelési intézmények részére,

b) feladatbankok és mérőeszközök fejlesztése, hozzáférhetőségük biztosítása,

c) a nevelési-oktatási intézmények belső pedagógiai értékelési rendszerének kialakítását segítő tanácsadás feladatainak ellátása,

d) a helyi tantervek végrehajtásával kapcsolatos pedagógiai mérések ellátása, e területen tanácsadás nyújtása,

e) a pedagógiai mérések eredményeinek feldolgozását követő, az intézményfejlesztést támogató szakmai szolgáltatások,

f) pedagógiai és komplex intézményértékelési eszközök és módszerek megismertetése és terjesztése.

5. § (1) Az Nkt. 19. § (2) bekezdés c) pontja szerinti pedagógiai tájékoztatás ellátásának eszközei és módszerei:

a) a nevelési és a tanítási-tanulási folyamatot támogató, oktatástechnikai és oktatástechnológiai módszertani támogatások nyújtása,

b) a nevelési és tantárgyi, műveltségterületi szakmódszertani tájékoztatók, segédletek és kiadványok elkészítése.

(2) A Központ által fenntartott pedagógiai intézet a könyvtárpedagógiai munka fejlesztése érdekében az illetékességi területén együttműködik az óvodai, iskolai és a kollégiumi könyvtárakkal.

6. § Az Nkt. 19. § (2) bekezdés d) pontja szerinti tanügy-igazgatási szolgáltatás eszközei és módszerei:

a) közreműködés a nevelési-oktatási intézmények pedagógiai programjainak elkészítésében és bevezetésében,

b) a megyei, fővárosi köznevelés-fejlesztési tervben foglaltakkal összhangban, az 1. § (1) bekezdés f) pontjában meghatározott fenntartó fenntartásában működő köznevelési intézmények vonatkozásában az intézményszerkezetre vonatkozó tanácsadás,

c) a miniszter, vagy valamely fenntartó felkérésére – költségvetésének terhére és mértékéig – közgazdasági, jogi, pénzügyi és további tervezési információk gyűjtése, rendelkezésre bocsátása, szükség esetén e körből tájékoztatás nyújtása.

7. § (1) Az Nkt. 19. § (2) bekezdés e) pontja szerinti pedagógusok képzésének, továbbképzésének és önképzésének segítése, szervezésének eszközei és módszerei:

a) pedagógiai tárgyú tanácskozások, pedagógiai szakmai napok szervezése,

b) bekapcsolódás az országos pedagógus-továbbképzés rendszerébe,

c) az Oktatáskutató és Fejlesztő Intézet irányítása mellett országos szakmai pályázatok kiírása, megbízásra pedagógiai tárgyú kísérletek, pedagógiai tárgyú kutatások indítása vagy azokban való részvétel.

(2) A Központ együttműködési megállapodás keretében bevonhatja az állami feladatellátás keretei között ellátott pedagógiai-szakmai szolgáltatásokba a pedagógusképző felsőoktatási intézmény által fenntartott pedagógiai intézetet, a pedagógiai tárgyú továbbképzések, pedagógiai kísérletek köznevelés-fejlesztéssel összefüggő megszervezésébe.

8. § Az Nkt. 19. § (2) bekezdés f) pontja szerinti tanulmányi, sport- és tehetséggondozó versenyek szervezése és összehangolása keretében kell ellátni a versenykiírásban meghatározott feladatokat, a versenyszervezővel kötött megállapodás alapján.

9. § Az Nkt. 19. § (2) bekezdés g) pontja szerinti tanulótájékoztató, tanácsadó szolgálat eszközei és módszerei:

a) a köznevelés rendszerét érintő kérdésekben információk közvetítése, azok értelmezésének segítése a tanulók és az iskolai diákönkormányzatok részére,

b) fórumok, továbbképzések szervezése a tanulók, a diákönkormányzatok és a diákönkormányzatok munkáját segítő pedagógusok részére,

c) a diákjogi tanácsadás megszervezése.

3. Az országos pedagógiai-szakmai szolgáltatások

10. § (1) Országos pedagógiai-szakmai szolgáltatásként kell megszervezni a nemzetiségi óvodai nevelést, iskolai nevelést-oktatást, kollégiumi nevelést segítő pedagógiai-szakmai szolgáltatásokat (a továbbiakban: nemzetiségi pedagógiai-szakmai szolgáltatások).

(2) A nemzetiségi pedagógiai-szakmai szolgáltatások keretei között a szaktanácsadást nyelvterületenként, intézménytípusonként kell megszervezni, oly módon, hogy a szaktanácsadás a nevelési-oktatási intézmények által ellátott valamennyi nevelő és oktató munkához biztosítva legyen.

(3) Nemzetiségi pedagógiai-szakmai szolgáltatásban szaktanácsadói feladatot az láthat el, aki az Nkt. 3. mellékletében meghatározott feltételeknek megfelel, pedagógus szakvizsgával rendelkezik és a nemzetiségi nevelés-oktatásban pedagógus munkakörben legalább öt éves szakmai gyakorlatot, továbbá bármilyen köznevelési intézményben további öt éves szakmai gyakorlatot szerzett.

11. § (1) Országos pedagógiai-szakmai szolgáltatásként kell megszervezni a hazai országos köznevelés-fejlesztési pályázatokhoz kapcsolódó szaktanácsadást.

(2) A köznevelés-fejlesztési pályázati pedagógiai-szakmai szolgáltatás keretében szervezett szaktanácsadás területei elsősorban a következők:

a) az intézményszervezési,

b) az intézményműködési helyzetelemző,

c) az intézményvezetés munkáját elemző, szervezetfejlesztő

szaktanácsadás.

(3) A köznevelés-fejlesztési pályázati pedagógiai-szakmai szolgáltatások keretében szervezett szaktanácsadás ellátására szaktanácsadó az lehet, aki az Nkt. 3. mellékletében meghatározott feltételeknek megfelel, pedagógus szakvizsgával rendelkezik, köznevelési intézményben pedagógus-munkakörben legalább tíz éves szakmai gyakorlatot szerzett, és pedagógus-továbbképzés keretében elsajátította az adott szakterülethez illeszkedően

a) az adott intézménytípusra a miniszter által kiadott kerettantervekben, valamint a Nemzeti alaptantervben, az Óvodai nevelés országos alapprogramjában meghatározott nevelési tevékenységeket, pedagógiai, tantárgyi tartalmakat, fejlesztési követelményeket támogató pedagógiai módszertant, vagy
b) a sajátos nevelési igényű, a nemzetiségi, a migráns és a tehetséggondozást igénylő tanulók együttnevelésének megszervezését, vagy
c) a pedagógiai feladatok ellátásának nevelési, oktatás-szervezési, irányítási és szervezetalakítási ismereteit.

(4) A (3) bekezdésben előírt feltételeket az is teljesíti, aki a pedagógus-továbbképzésről, a pedagógus-szakvizsgáról, valamint a továbbképzésben résztvevők juttatásairól és kedvezményeiről szóló 277/1997. (XII. 22.) Korm. rendeletben meghatározott akkreditált pedagógus-továbbképzésben oktatóként részt vett legalább húsz óra időtartamban, vagy az adott szakterület nemzetközileg vagy országosan elismert képviselője. Az adott szakterület nemzetközileg vagy országosan elismert képviselője feltételnek való megfelelést szakmai önéletrajzzal és legalább kettő szakmai ajánlással, továbbá publikációs jegyzékkel kell igazolni.

12. § (1) Országos pedagógiai-szakmai szolgáltatásként kell megszervezni a kiemelt figyelmet igénylő gyermek, tanuló részére nyújtott nevelést és tanítási-tanulási folyamatot segítő
a) pedagógiai értékelés köréből a pedagógiai és komplex intézményértékelési eszközök és módszerek megismertetését és terjesztését,
b) tanügy-igazgatási szolgáltatás köréből a közgazdasági, jogi, pénzügyi és egyéb információk gyűjtését, rendelkezésre bocsátását, e körből tájékoztatás adását,
c) szaktanácsadást.

(2) Az országosan szervezett pedagógiai értékelés és szaktanácsadás keretében kell segítséget nyújtani
a) a pedagógiai szakszolgálatot ellátó köznevelési intézménynek a szakértői véleményt megalapozó diagnosztikai tevékenység szakmai kritériumai egységességének érvényesüléséhez,
b) a pedagógiai szakszolgálat feladatait ellátó köznevelési intézmény fenntartójának és a pedagógiai szakszolgálat intézményének a szakértői véleményben meghatározottak végrehajtásához, a nevelési-oktatási intézményekkel való kapcsolattartás kialakításához.

(3) A kiemelt figyelmet igénylő gyermekek, tanulók nevelését, nevelését-oktatását segítő szaktanácsadást oly módon kell megszervezni, hogy a szaktanácsadás a pedagógiai szakszolgálat intézményei által ellátott valamennyi nevelő, nevelő-oktató, fejlesztő munkához biztosítva legyen.

(4) Szaktanácsadó az lehet, aki az Nkt. 3. mellékletében meghatározott feltételeknek megfelel, pedagógus szakvizsgával rendelkezik, továbbá pedagógus-munkakörben legalább tíz éves szakmai gyakorlatot szerzett pedagógiai szakszolgálatot ellátó intézményben vagy olyan nevelési-oktatási intézményben, ahol különleges gondozást igénylő gyermekek nevelése-oktatása folyik.

13. § (1) Országos pedagógiai-szakmai szolgáltatásként kell megszervezni a konfliktuskezelési gyakorlat elterjedését szolgáló
a) pedagógiai értékelés köréből a pedagógiai és komplex intézményértékelési eszközök és módszerek megismertetését és terjesztését,
b) tanügy-igazgatási szolgáltatás köréből a konfliktushelyzetekhez kapcsolódó jogi és egyéb információk gyűjtését, rendelkezésre bocsátását, e körben tájékoztatás adását,
c) szaktanácsadás keretében történő segítségnyújtást ahhoz, hogy a nevelési-oktatási intézmény vezetői, alkalmazottai, szülői szervezete, diákönkormányzata megismerje azokat az eljárásokat, gyakorlatokat, amelyekkel megelőzhető a konfliktushelyzetek kialakulása, illetve amelyekkel feloldhatók a konfliktushelyzetek, orvosolhatók a sérelmek.

(2) Szaktanácsadó az lehet, aki az Nkt. 3. mellékletében meghatározott feltételeknek megfelel, pedagógus szakvizsgával rendelkezik, köznevelési intézményben pedagógus-munkakörben legalább tíz éves szakmai gyakorlatot szerzett és szakirányú tanári szakképzettség megszerzésekor vagy szakirányú továbbképzés keretében részt vett konfliktuskezelés ismereteire történő felkészítésben, vagy pedagógiai szakpszichológus, tanácsadó szakpszichológus, klinikai szakpszichológus, szociálpedagógus,szakképzettséggel, vagy pszichológia mesterszakon klinikai és egészségpszichológia, tanácsadás és iskolapszichológia, fejlődés- és klinikai gyermekpszichológia, interperszonális és interkulturális pszichológia, pszichopedagógia szakirányon szerzett szakképzettséggel rendelkezik.

14. § (1) Országos pedagógiai-szakmai szolgáltatásként kell megszervezni a halmozottan hátrányos helyzetű gyermekek, tanulók nevelésének, nevelés-oktatásának megszervezését és ellátását segítő

a) szaktanácsadás köréből az integrációs pedagógiai rendszer (a továbbiakban: IPR)-alapú pedagógiai, módszertani tevékenységet elemző, valamint az intézményszervezési, intézményműködési helyzetelemző szaktanácsadást, amelynek feladatait IPR folyamat-szaktanácsadó látja el,

b) szaktanácsadás köréből az esélyegyenlőség-elvű oktatásszervezési tevékenységet elemző, módszertani szaktanácsadást, fejlesztéstámogató szaktanácsadást, amelynek feladatait az esélyegyenlőségi pedagógiai fejlesztési folyamat-szaktanácsadó (a továbbiakban: mentor) látja el,

c) pedagógiai értékelés köréből a halmozottan hátrányos helyzetű gyermekek, tanulók felkészítésének megszervezéséhez, az ellátás eredményességének megismeréséhez szükséges elemző pedagógiai és komplex intézményértékelési eszközök és módszerek megismertetését és terjesztését,

d) tanügy-igazgatási szolgáltatás köréből a halmozottan hátrányos helyzetű gyermekek, tanulók ellátásához kapcsolódó, az intézményvezetés munkáját fejlesztő jogi és egyéb információk gyűjtését, rendelkezésre bocsátását, e körben tájékoztatás adását, valamint az esélyegyenlőségi feladatok végrehajtásának segítését.

(2) Szaktanácsadó az lehet, aki az Nkt. 3. mellékletében meghatározott feltételeknek megfelel, pedagógus szakvizsgával rendelkezik, köznevelési intézményben pedagógus-munkakörben legalább tíz éves szakmai gyakorlatot szerzett és a pedagógus-továbbképzésről, a pedagógus-szakvizsgáról, valamint a továbbképzésben résztvevők juttatásairól és kedvezményeiről szóló 277/1997. (XII. 22.) Korm. rendelet alapján megszervezett és akkreditált pedagógus-továbbképzés keretében elvégezte „Az intézményi tanácsadás folyamatára történő felkészítés – hátrányos helyzetű gyermekek integrált oktatása, együttnevelése szakterület" vagy az „Integrációs tanácsadók felkészítése az óvodai intézményi folyamat-tanácsadásra" IPR szaktanácsadói továbbképzést, vagy a közoktatási esélyegyenlőségi mentorok számára szervezett továbbképzést.

15. § (1) Országos pedagógiai-szakmai szolgáltatásként kell megszervezni az országos pedagógiai mérési-értékelés eredmények alapján az intézményértékeléshez kapcsolódó fejlesztési eszközök kidolgozását, országos terjesztését, ennek keretében

a) a pedagógiai értékelés köréből az országos pedagógiai mérési-értékelési és ellenőrzési feladatok megállapításainak elemzését segítő, a feltárt intézményi és gyermeki, tanulói lemaradások megszüntetését szolgáló intézkedések kidolgozásához szükséges pedagógiai és komplex intézményfejlesztési eszközök kidolgozását és módszerek megismertetését,

b) a szaktanácsadás köréből a segítségnyújtáshoz szükséges országos fejlesztési eszközöket ahhoz, hogy az óvoda és az iskola fenntartója és az óvoda és az iskola vezetői, pedagógusai elkészítsék, bevezessék és végrehajtsák azt az intézkedési tervet, amely a pedagógiai tevékenység színvonalának az emeléséhez szükséges.

(2) Szaktanácsadó az lehet, aki az Nkt. 3. mellékletében meghatározott feltételeknek megfelel, pedagógus szakvizsgával rendelkezik, köznevelési intézményben pedagógus-munkakörben legalább tíz éves szakmai gyakorlatot szerzett és szervezetfejlesztés, pedagógiai fejlesztés, pedagógiai mérés, értékelés területén szakképzettséggel rendelkezik.

(3) Az országos pedagógiai mérés-értékeléssel kapcsolatos országos pedagógiai-szakmai szolgáltatások szakmai irányítását az OH látja el.

4. A pedagógiai-szakmai szolgáltatást ellátó intézmény működésére vonatkozó szabályok

16. § (1) Az egyházi vagy más nem állami, nem önkormányzati fenntartó által fenntartott pedagógiai intézet működésének megkezdéséhez szükséges engedély iránti kérelmet az intézmény nyilvántartásba vételét követő tizenkettő hónapon belül lehet benyújtani az intézmény székhelye szerint illetékes kormányhivatalhoz. A telephelyre vonatkozó működési engedély kiadása iránti kérelmet a telephely szerint illetékes kormányhivatalhoz lehet benyújtani. A telephelyre vonatkozó működési engedély kiadása tárgyában hozott határozatot – az ügyfélnek történő közléssel egyidejűleg – meg kell küldeni a székhely szerint illetékes kormányhivatalnak, amely a működési engedélyt a telephelyre vonatkozó működési engedélyre tekintettel kiegészíti, egységes szerkezetben adja ki.

(2) Új pedagógiai intézet indítása, valamint az Nkt. 84. § (7) bekezdése szerinti esetekben a tervezett indítást vagy az átszervezést, fenntartóváltást megelőzően nyújthatja be a fenntartó a kormányhivatalhoz az intézmény működésének megkezdéséhez szükséges engedély iránti kérelmet.

17. § (1) A működési engedély iránti kérelemnek az alábbi adatokat kell tartalmaznia:

a) a működési engedély iránti kérelem tárgya,

b) a pedagógiai intézetet nyilvántartásba vevő szerv neve, címe, a nyilvántartásba vételről szóló határozat száma, kelte,

c) az alapító következő adatai: név, működési forma, nyilvántartásba vétel formája és azonosítója, székhely, értesítési cím,

d) a fenntartó következő adatai: név, működési forma, nyilvántartásba vétel formája és azonosítója, székhely, értesítési cím,

e) a pedagógiai intézet adatai közül a hivatalos név, székhely,

f) a pedagógiai intézet székhelyére és minden telephelyére vonatkozóan külön-külön

fa) az ott ellátott feladatok,

fb) az épület tulajdonosa,

fc) az épület feletti rendelkezési jog időtartamának kezdő és befejező dátuma amennyiben nem a fenntartó az épület tulajdonosa,

fd) a köznevelési feladat megkezdésének tervezett dátuma,

g) a pedagógiai intézet feladatával, működésével kapcsolatos egyéb tudnivalók, sajátosságok, bejelentések.

(2) A működési engedély iránti kérelemhez eredetiben vagy másolatban csatolni kell

a) a pedagógiai intézet alapító okiratát, valamint a nyilvántartásba vételről szóló határozatot,

b) fenntartói igazolást – tulajdoni lap, megállapodás, hozzájáruló nyilatkozat – arról, hogy a feladatai ellátásához szükséges, jogszabályban meghatározott helyiségek feletti rendelkezési jog a pedagógiai intézet működéséhez legalább öt évre biztosított,

c) annak igazolását – használatbavételi engedély, hatósági bizonyítvány alapján –, hogy a helyiségek a pedagógiai intézet feladatainak ellátására alkalmasak, a székhelyre és valamennyi telephelyre vonatkozóan külön-külön a tárgyi feltételek meglétét igazoló, e rendelet mellékletében felsorolt tételes jegyzéket, valamint a fenntartó nyilatkozatát arról, hogy a működés megkezdéséhez szükséges, jogszabályban meghatározott tárgyi feltételek rendelkezésre állnak, vagy a kérelem mellékleteként benyújtott nyilatkozaton vállalt időn belül, legfeljebb huszonnégy hónapon belül fokozatosan megteremthetők,

d) a székhelyre és valamennyi telephelyre vonatkozóan külön-külön a foglalkoztatottak nevét, végzettségét és szakképzettségét, valamint végzettséget tanúsító oklevél kiállítóját és az oklevél számát, továbbá a működéshez szükséges többi alkalmazott nevét, végzettségét és szakképzettségét, foglalkoztatásuk módját és időtartamát, valamint a fenntartó nyilatkozatát arról, hogy a működés megkezdéséhez, jogszabályban meghatározott személyi feltételek biztosítottak,

e) a pénzügyi feltételek teljesítésének igazolásához

ea) a pedagógiai intézet egészére vonatkozóan a székhely és valamennyi telephely tekintetében részletes kimutatást arról, hogy a pedagógiai intézet tevékenységét milyen forrásokból finanszírozzák, a források között feltüntetve a feladatellátáshoz rendelkezésre álló készpénzt, a befektetett eszközök és forgóeszközök értékét, a tervezett bevételi forrásokat, az állami támogatást és hozzájárulást, a köznevelési szerződés alapján járó kiegészítő támogatás mértékét, egyházi kiegészítő támogatást, a bankhitelt, minden egyéb bevételt; bármilyen, a működéshez felhasználható tárgyi vagy pénzbeli juttatást, a tevékenységben való ingyenes közreműködést, továbbá

eb) a fenntartó által jóváhagyott egy évre szóló költségvetést, amely tartalmazza a működéshez szükséges befektetett eszközök és forgóeszközök beszerzési értékét, a dologi és személyi kiadások összegét, utóbbiba beleértve az alkalmazottak bérét, annak közterheit, valamint

ec) a fenntartó nyilatkozatát arról, hogy a feladatok ellátásához szükséges fedezetet biztosítja.

18. § (1) A kormányhivatal az 1. § (1) bekezdés f) pontjában meghatározott fenntartó által fenntartott pedagógiai intézet működésének megkezdéséhez szükséges engedély kiadásával kapcsolatos eljárása keretében vizsgálja, hogy a nevelési-oktatási intézmény működéséhez rendelkezésre álló, vagy felmenő rendszerben megteremthető személyi, tárgyi, munkavédelmi, tűzvédelmi, közegészségügyi, pénzügyi feltételek biztosítják-e a pedagógiai-szakmai szolgáltatások folyamatos, hosszú távú, biztonságos, egészséges, szakszerű megszervezését.

(2) Ha a pedagógiai intézet székhelye vagy telephelye másik nevelési-oktatási intézmény által használt épületben lenne, az engedélyezési eljárásban be kell szerezni az épületet átadó intézmény fenntartójának hozzájáruló nyilatkozatát, továbbá meg kell vizsgálni, hogy az engedélyezni kért tevékenységre az adott épület használatba vételi engedélye

kiterjed-e, valamint azt, hogy az épület befogadóképessége alapján biztosított-e az intézmények együttes zavartalan működése.

(3) A kormányhivatal határozatában feltünteti
a) az alapító, a fenntartó nevét, székhelyét,
b) a pedagógiai intézet nevét, OM azonosítóját, adószámát, székhelyét, telephelyét, tagintézményét, valamennyi pénzforgalmi számlaszámát,
c) feladatellátási helyenként az ellátott alapfeladatokat,
d) az intézmény gazdálkodásának módját.

(4) Ha a határozatban szereplő adatokban változás következik be, a kormányhivatal kiegészítéssel, vagy a módosítással egybeszerkesztett határozatot ad ki. Ha a pedagógiai intézet feladata, feladatellátási helye megváltozik, a kormányhivatal a működési engedély kiadása érdekében indított eljárásban azokat a feltételeket vizsgálja, amelyeket a változás érintett.

(5) Ha a kormányhivatal elutasítja a működési engedély kiadását, továbbá ha a törvényességi ellenőrzés keretében talált törvénysértés megszüntetéséről a fenntartó a megadott határidőn belül nem intézkedett, a kormányhivatal a működési engedélyt visszavonja és a pedagógiai intézetet törli a nyilvántartásból.

(6) A kormányhivatal a pedagógiai-szakmai szolgáltatást ellátó intézmények nyilvántartásba vételéről, adatainak megváltozásáról, illetve a kormányhivatal által vezetett nyilvántartásból való törléskor 15 napon belül értesítést küld a köznevelés információs rendszere (a továbbiakban: KIR) számára az OH, mint a KIR adatkezelője által meghatározott elektronikus formában.

19. § A pedagógiai-szakmai szolgáltatást ellátó pedagógiai intézetnek – fenntartótól függetlenül – az Nkt. 19. § (2) bekezdésében meghatározott pedagógiai-szakmai szolgáltatások teljes körét el kell látnia.

20. § (1) A pedagógiai intézetben pedagógiai-szakmai szolgáltatások ellátására, a szolgáltatások szervezésére az alkalmazható, aki az adott szakterület ellátásához szükséges szakirányú felsőfokú iskolai végzettséggel rendelkezik.

(2) Pedagógiai szakértő és pedagógiai előadó munkakörben az foglalkoztatható, aki pedagógiai szakértő munkakör esetén mester fokozatú tanári, pedagógiai előadó munkakör esetén óvodapedagógusi, tanítói, tanári végzettséggel és szakképzettséggel, továbbá – mindkét munkakörben – pedagógus-szakvizsgával rendelkezik.

(3) Ahol e rendelet szakvizsgáról, pedagógus szakvizsgáról rendelkezik, azon a szakvizsgával – jogszabály alapján – egyenértékű vizsgát, tudományos fokozatot is érteni kell.

(4) A pedagógiai intézetben vagy a pedagógiai kabinetben foglalkoztatottak kötelező létszámát az 1. melléklet határozza meg.

21. § (1) A pedagógiai intézetben az intézményvezetői megbízás feltétele:
a) mester fokozatú végzettség és pedagógus szakvizsga keretében megszerzett intézményvezetői szakvizsga,
b) legalább tíz év megfelelő szakmai gyakorlat,
c) a pedagógiai intézetben fennálló határozatlan időre szóló alkalmazás.

(2) Az (1) bekezdés alkalmazásában megfelelő szakmai gyakorlat a pedagógiai intézet által végzett bármelyik pedagógiai-szakmai szolgáltatás ellátásához szükséges ismeretek megszerzését biztosító munkakörben szerzett gyakorlat, ha azt köznevelési intézményben vagy felsőoktatási intézményben szerezték, továbbá a tanügyirányítási munkakörben eltöltött gyakorlat.

(3) A vezetői megbízással kapcsolatos pályázati eljárásban alkalmazni kell a nevelési-oktatási intézmények vezetőinek megbízására vonatkozó pályázati eljárás szabályait, azzal az eltéréssel, hogy a vezetői programról és a vezető személyéről az alkalmazotti közösség nyilvánít véleményt.

22. § (1) A pedagógiai intézetnek – fenntartótól függetlenül – az alapító okiratában meghatározott pedagógiai-szakmai szolgáltatások ellátásához – ha e rendelet másképp nem rendelkezik – legalább az 1. mellékletben meghatározott kötelező létszámmal, továbbá a 3. mellékletben meghatározott eszközökkel és felszerelésekkel [a továbbiakban: kötelező (minimális) eszközök és felszerelések] rendelkeznie kell, ha a pedagógiai-szakmai szolgáltatást a pedagógiai intézet – az alapító okiratában foglaltak szerint – kevesebb mint három intézménytípusra kiterjedően látja el, a feladat ellátásához legalább az 1. mellékletben meghatározott kötelező létszám ötven százalékát kell biztosítani.

(2) A pedagógiai intézet szervezeti és működési szabályzatában kell meghatározni
a) a működés rendjét,
b) az alapító okiratban meghatározott alaptevékenység körében végzett szolgáltatásokkal kapcsolatos kötelezettségvállalás szabályait,
c) a szaktanácsadók foglalkoztatásának, díjazásuk megállapításának, költségeik elszámolásának szabályait,
d) a nevelési-oktatási intézményekkel való kapcsolattartás formáját és módját,
e) a belső ellenőrzés rendjét, a külső kapcsolatok rendszerét, formáját és módját.

23. § (1) A pedagógiai intézet az éves feladatainak ellátásához éves munkatervet készít, a tárgyév januárjának utolsó munkanapjáig, és megküldi az Oktatáskutató és Fejlesztő Intézet részére a tárgyév február 15-ig.
(2) A pedagógiai intézet a fenntartó által jóváhagyott munkaterv szerint látja el tevékenységét.
(3) Az állami fenntartású pedagógiai intézet a munkatervét az ellátási területén működő nevelési-oktatási intézmények, pedagógiai szakszolgálati intézmények igényei alapján állítja össze.
(4) Az állami fenntartású pedagógiai intézet éves munkatervének elfogadását megelőzően a Központ beszerzi az Oktatáskutató és Fejlesztő Intézet egyetértését.
(5) Az Oktatáskutató és Fejlesztő Intézet az állami felsőoktatási intézmény, az egyházi vagy más nem állami, nem önkormányzati fenntartású pedagógiai intézet tekintetében az éves munkatervről kialakított véleményét tárgyév március 15-ig megküldi a pedagógiai intézet fenntartójának.

24. § (1) A pedagógiai intézet ügyintézésére és iratkezelésére – a (2) bekezdésben meghatározott eltérésekkel – a nevelési-oktatási intézmények ügyintézésére és iratkezelésére vonatkozó szabályokat kell alkalmazni.
(2) A pedagógiai intézet iratkezelésére vonatkozó rendelkezéseket és az alkalmazható irattári tételeket a 2. melléklet határozza meg.

5. A pedagógiai-szakmai szolgáltatások ellátásában való közreműködés feltételei

25. § (1) A miniszterrel kötött köznevelési szerződés alapján, az egyházi vagy más nem állami, nem önkormányzati fenntartású pedagógiai intézet, vagy költségvetési szerv által fenntartott pedagógiai intézet is közreműködhet az állam által fenntartott nevelési-oktatási intézmények, pedagógiai szakszolgálati intézmények számára pedagógiai-szakmai szolgáltatás nyújtásában.
(2) Ha a pedagógiai intézetet egyház vagy más nem állami, nem önkormányzati intézményfenntartó tartja fenn, az e rendeletben meghatározott feltételek meglétét az Nkt. 23. §-ában szabályozott működési engedély kiadásával kapcsolatos eljárás keretében kell vizsgálni.
(3) Az egyházi, vagy más nem állami, nem önkormányzati intézményfenntartó, vagy – a Központ kivételével – költségvetési szerv által fenntartott pedagógiai intézet működésének ellenőrzése tekintetében a fővárosi és megyei kormányhivatal az Nkt. 34. § (2) bekezdésében szabályozott ellenőrzési feladatait munkaterv alapján végzi. A fenntartói tevékenység törvényességi ellenőrzésének keretében különösen az alábbiakat kell vizsgálni:
a) van-e a tevékenység folytatásához joga a fenntartónak,
b) az intézmény törvényes és szakszerű működése érdekében tett intézkedéseket,
c) a fenntartó által az intézmény rendelkezésére bocsátott vagyon biztosítja-e az alapító okiratban meghatározott feladatok végrehajtását,
d) a minimális eszköz- és felszerelési jegyzékben foglaltak meglétét,
e) az éves költségvetés biztosítja-e a köznevelési törvényben meghatározott feladatok ellátását,
f) a szervezeti és működési szabályzat jóváhagyásával kapcsolatos eljárás törvényességét,
g) a köznevelési intézmény vezetője alkalmazásának törvényességét,
h) a fenntartó döntései meghozatalakor betartja-e az előírt egyeztetési kötelezettségét.
(4) A fővárosi és megyei kormányhivatal határozatban megállapítja az egyházi vagy más nem állami, nem önkormányzati fenntartó által fenntartott pedagógiai intézet megszűnését, és elrendeli a nyilvántartásból való törlését, ha
a) a fenntartó bejelenti az intézmény megszűnését, vagy azt, hogy felhagy a működtetésével,
b) megállapítja, hogy a pedagógiai intézet megszűnt,
c) a fenntartónak megszűnt a tevékenység folytatásához való joga,
d) a fenntartó megszűnt anélkül, hogy a fenntartói jogokat átadta volna,
e) az egyéni vállalkozó meghal, kivéve, ha az egyéni vállalkozói tevékenységét tovább folytatják.

6. A szaktanácsadói tevékenység ellátása

26. § (1) A szaktanácsadás, tantárgygondozás célja:

a) a pedagógusok munkájának fejlesztő célú támogatása,

b) pedagógiai szakmódszertani fejlesztő beavatkozások tervezése, szervezése, végrehajtásuk monitorozása,

c) a pedagógusok munkájának a szakterületükkel, munkakörükkel összefüggő szakmódszertani segítése,

d) a pedagógus munkájával összefüggő szaktanácsadói tevékenységek összegzése, nyilvántartása,

e) az intézményvezető pedagógiai munkájának a támogatása,

f) felkérésre szakmai konzultáció szervezése,

g) a szaktanácsadó tevékenységhez kapcsolódó, az adott tantárgy, szakterület köznevelési feladataihoz kapcsolódó tudományos információ gyűjtése, feldolgozása és közvetítése a nevelési-oktatási intézmény és a pedagógusok részére,

h) részvétel a tanulmányi és tehetséggondozó versenyek szervezésében.

(2) A szaktanácsadás, tantárgygondozás feladata:

a) a nevelési-oktatási intézményben a pedagógiai tevékenység elemzéséhez szükséges, a helyzetelemzést megalapozó dokumentumok feltárása és összegzése a látogatott intézmény, pedagógus munkájával kapcsolatban,

b) a helyi nevelési-oktatási intézményi nevelési, tantervi-tartalmi szabályozás dokumentumainak elemzése, helyi alkalmazásuk vizsgálata, segítése,

c) a nevelési-oktatási intézmény, a nevelési-oktatási intézményben dolgozó pedagógus tankönyv, taneszköz alkalmazásának, továbbá pedagógiai módszereinek vizsgálata, kiválasztásuk támogatása,

d) nevelési tevékenységek, tanóra és más pedagógiai célú foglalkozás látogatása, a vizsgált tanórák, foglalkozások értékelése,

e) óra és foglalkozáslátogatást követően a tapasztalatok közös feldolgozása az érintett pedagógussal, munkaközösség vezetővel, intézményvezetővel,

f) a látogatott pedagógus számára személyre szabott fejlesztési és továbbképzési javaslatok megfogalmazása,

g) javaslatok megfogalmazása az intézmények belső önértékelésének fejlesztésére.

(3) A pedagógiai-szakmai szolgáltatások nyújtásában, az e rendeletben meghatározottak szerint, szaktanácsadók vehetnek részt.

(4) A szaktanácsadói tevékenységet

a) szakrendszerű oktatás esetén tantárgyanként vagy tantárgycsoportonként, műveltségterületenként, szakonként, szakmánként vagy szakmacsoportonként, illetőleg tanszakonként, Magyar nyelv és irodalom, Idegen nyelvek, Matematika, Ember és társadalom, Ember és természet Földünk – környezetünk, Művészetek, Informatika, Életvitel és gyakorlat, Testnevelés és sport,

b) az óvodai nevelésre, a szakrendszerben oktatott tantárgyak kivételével az általános iskola alsó tagozatán folyó nevelő-oktató tevékenységre, kollégiumban végzett nevelő-oktató munkára, továbbá az iskolai könyvtárban folytatott tevékenységre (a továbbiakban együtt: szakterületek)

külön kell megszervezni.

(5) Szaktanácsadói tevékenységet az láthat el, aki pedagógiai intézetben pedagógiai szakértő vagy pedagógiai előadó munkakörben alkalmazásban áll, vagy aki erre megbízást kapott, és szerepel a szaktanácsadói névjegyzékben.

7. A szaktanácsadói névjegyzék

27. § (1) A szaktanácsadói névjegyzékre az kérheti felvételét, aki az Nkt. 3. mellékletében meghatározott feltételeknek megfelel, pedagógus szakvizsgával rendelkezik és

a) köznevelési intézményben pedagógus-munkakörben legalább tízéves szakmai gyakorlatot vagy

b) a nemzetiségi nevelés-oktatásban pedagógus munkakörben legalább ötéves szakmai gyakorlatot, továbbá bármilyen köznevelési intézményben további ötéves szakmai gyakorlatot

szerzett.

(2) Az (1) bekezdésben előírt feltételeket az is teljesíti, aki az adott szakterület nemzetközileg vagy országosan elismert képviselője. Az adott szakterület nemzetközileg vagy országosan elismert képviselője feltételnek való megfelelést szakmai önéletrajzzal és legalább kettő szakmai ajánlással, továbbá publikációs jegyzékkel kell az Oktatáskutató és Fejlesztő Intézet részére igazolni.

(3) A szaktanácsadói névjegyzéket az Oktatáskutató és Fejlesztő Intézet vezeti.

(4) Az Oktatáskutató és Fejlesztő Intézet nyilvántartásba veszi azt a szaktanácsadói tevékenység ellátásra jelentkezőt, aki a (1)–(2) bekezdésben meghatározott feltételeknek megfelel.

(5) Az Oktatáskutató és Fejlesztő Intézet a honlapján nyilvánosságra hozza megyei bontásban a szaktanácsadói névjegyzéket.

(6) A nyilvántartásba vételhez az Oktatáskutató és Fejlesztő Intézethez be kell nyújtani postai úton az (1) bekezdésben meghatározott végzettséget és szakképzettséget igazoló oklevél számát, keltét, a kibocsátó intézmény (szak, kar) megnevezését, a végzettség, szakképzettség megnevezésével, illetve a nem magyar felsőoktatási intézményben szerzett oklevél esetén a Magyarországon megszerezhető oklevéllel való egyenértékűség elismeréséről szóló határozat számát, valamint a jelentkező arra vonatkozó nyilatkozatát, hogy a személyes adatainak kezeléséhez hozzájárul.

(7) A jelentkezéshez csatolni kell a munkáltató által kiállított igazolást a tíz év szakmai gyakorlat meglétéről, nyugdíjas jelentkező esetén, az utolsó munkáltató vagy annak jogutódja, jogutód nélkül megszűnt munkáltató esetén a munkáltató fenntartója általi, ennek hiányában más, hitelt érdemlő igazolását.

(8) A feltételeknek megfelelő nyilvántartásba vételt kérő adatait az Oktatáskutató és Fejlesztő Intézet 30 napon belül a szaktanácsadói névjegyzékben feltünteti.

(9) A szaktanácsadói névjegyzék a következő adatokat tartalmazza:

a) a szaktanácsadó családi és utónevét, végzettségét, szakképzettségét,

b) az elérhetőségét (cím, telefon, e-mail).

(10) Törölni kell a szaktanácsadói névjegyzékből azt,

a) aki kéri,

b) aki elhunyt,

d) akit jogerős bírósági ítélettel a közügyektől vagy foglalkozásának gyakorlásától eltiltottak.

28. § (1) A szaktanácsadói feladatok ellátására a pedagógiai intézet köt megállapodást a szolgáltatást igénybe vevő megrendelővel és a feladatellátásban közreműködő szaktanácsadóval. A Központ által fenntartott pedagógiai intézet a megállapodást a megrendelő igényéhez igazodva, az elfogadott éves munkatervtől eltérően is megkötheti, amennyiben ez nem veszélyezteti a munkaterve teljesítését és ehhez a Központ hozzájárult.

(2) Az egyházi vagy más nem állami, nem önkormányzati fenntartású pedagógiai intézet a megállapodást az éves munkatervével összhangban, a megrendelő igényéhez igazodva, az Oktatáskutató és Fejlesztő Intézet egyidejű tájékoztatásával köti meg.

8. Hatályba léptető rendelkezések

29. § E rendelet a kihirdetését követő hónap első napján lép hatályba.

9. Átmeneti rendelkezések

30. § (1) Azok, akik e rendelet hatálybalépésének napján a miniszter által kiadott, esélyegyenlőségi feladat ellátására jogosító esélyegyenlőségi szakértői megbízással rendelkeznek, 2013. december 31-ig a feladatokat mint szaktanácsadók elláthatják.

(2) A közoktatás-fejlesztési pályázati pedagógiai-szakmai szolgáltatás körében szaktanácsadónak 2013. december 31-ig el kell fogadni azt, aki

a) a Nemzeti Fejlesztési Terv I. (a továbbiakban: NFT I.) Humánerőforrás Fejlesztés Operatív Program (a továbbiakban: HEFOP) 3.1 „Az egész életen át tartó tanuláshoz szükséges készségek és kompetenciák fejlesztésének támogatása” pályázati konstrukció keretében pedagógus-továbbképzésként elsajátította az adott szakterülethez illeszkedően:

aa) a kompetencia alapú oktatás pedagógiai módszertani, szakmai kultúráját vagy

ab) a pedagógiai feladatok ellátásának oktatás-szervezési, irányítási és szervezetalakítási ismereteit;

b) az NFT I. HEFOP 2.1. Hátrányos helyzetű tanulók esélyegyenlőségének biztosítása az oktatásban pályázati konstrukció keretében szervezett, a „Hátrányos helyzetű tanulók esélyegyenlőségének biztosítása az oktatási rendszerben” című továbbképzésben vett részt.

(3) Az ÚMFT TÁMOP 3.2.2. projekt kedvezményezettjeinek továbbra is biztosítani kell a fenntartási kötelezettséggel lefedett időszakon belül a területi együttműködések támogatását, ezért ennek a projektnek a kedvezményezettjei kötelesek ezeket a feladatokat a projekt támogatási szerződésének megfelelően továbbműködtetni.

(4) E rendelet hatálybalépésétől az Oktatáskutató és Fejlesztő Intézet honlapján közzétett, szaktanácsadói feladatok ellátására jogosult személyek jegyzékét az Intézet honlapján szaktanácsadói névjegyzék formájában közzé kell tenni.

(5) E rendelet hatálybalépésétől 2013. december 31-ig a konfliktuskezelést segítő pedagógiai-szakmai szolgáltatások tekintetében szaktanácsadó lehet az is, aki a Nktv. 3. mellékletében meghatározott feltételeknek megfelel, továbbá köznevelési intézményben pedagógus-munkakörben legalább ötéves szakmai gyakorlatot szerzett és legalább hatvanórás akkreditált pedagógus-továbbképzés keretében részt vett a konfliktuskezelés ismereteire történő felkészítésben.

(6) Az egyházi, a nem állami, nem önkormányzati fenntartású pedagógiai intézeteknek 2013. szeptember 1-jéig kell az Nkt. 19. § (2) bekezdésben meghatározott pedagógiai-szakmai szolgáltatások teljes körének ellátására áttérni, és az ehhez szükséges dokumentumokat módosítani, ha a miniszter köznevelési szerződést kötött a fenntartójával.

(7) Ha a közoktatásról szóló 1993. évi LXXIX. törvény alapján a pedagógiai szakmai szolgáltatást ellátó köznevelési intézmény a nyilvántartásba vételét követően megkezdhette működését, a fenntartó köteles 2013. április 30-ig működési engedély iránti kérelmet benyújtani, feltéve, ha a miniszter köznevelési szerződést kötött a fenntartójával vagy a köznevelési intézményt megszüntetni.

31. § A közoktatásról szóló 1993. évi LXXIX. törvény szerint, az e rendelet hatálybalépése előtt létrehozott pedagógiai-szakmai szolgáltató intézmény 2012. december 31-ig változatlan feltételekkel látja el a pedagógiai-szakmai szolgáltatás feladatait.

10. Jogharmonizációs záradék

32. § Ez a rendelet a belső piaci szolgáltatásokról szóló, 2006. december 12-ei 2006/123/EK európai parlamenti és tanácsi irányelvnek való megfelelést szolgálja.

11. Hatályon kívül helyező rendelkezés

33. § Hatályát veszti a pedagógiai-szakmai szolgáltatásokat ellátó intézményekről és a pedagógiai-szakmai szolgáltatásokban való közreműködés feltételeiről szóló 10/1994. (V. 13.) MKM rendelet.

Balog Zoltán s. k.,
emberi erőforrások minisztere

1. melléklet a 48/2012. (XII. 12.) EMMI rendelethez

A pedagógiai intézetben kötelezően foglalkoztatott alkalmazottak létszáma

A)

I.

Vezetők

Igazgató minden önálló intézményben	1 fő

II.

Alkalmazottak az alapfeladat ellátásához

Pedagógiai értékeléshez pedagógiai szakértő, pedagógiai előadó munkakörben	1 fő
Szaktanácsadás szervezéséhez, tantárgygondozáshoz pedagógiai szakértő, pedagógiai előadó munkakörben	7 fő
Pedagógiai tájékoztatással kapcsolatos feladatokhoz pedagógiai szakértő, pedagógiai előadó, oktatástechnikus munkakörben	1 fő
Tanügy-igazgatási, pedagógiai szolgáltatásokhoz pedagógiai szakértő, pedagógiai előadó munkakörben	1 fő
Pedagógusok képzésének, továbbképzésének és önképzésének segítéséhez, szervezéséhez pedagógiai szakértő, pedagógiai előadó munkakörben	2 fő
Tanulmányi sport- tehetséggondozó versenyek szervezéséhez, összehangolásához pedagógiai szakértő, pedagógiai előadó munkakörben	1 fő
Tanulótájékoztató tanácsadó szolgálathoz pedagógiai szakértő, pedagógiai előadó, munkakörben	1 fő

III.

Alkalmazottak más feladatok ellátásához

Ügyviteli alkalmazott az intézményben	1 fő
Gazdasági dolgozó nem a Központ által fenntartott intézményben	1 fő

B)

A pedagógiai kabinetben kötelezően foglalkoztatott alkalmazottak létszáma

I.

Vezető

Kabinet vezető	1 fő

II.

Alkalmazottak az alapfeladat ellátásához

Pedagógiai értékeléshez pedagógiai szakértő, pedagógiai előadó munkakörben	1 fő
Szaktanácsadás szervezéséhez, tantárgygondozáshoz pedagógiai szakértő, pedagógiai előadó munkakörben	2 fő
Pedagógiai tájékoztatással kapcsolatos feladatokhozpedagógiai szakértő, pedagógiai előadó, oktatástechnikus munkakörben	1 fő
Tanügy-igazgatási, pedagógiai szolgáltatásokhoz pedagógiai szakértő, pedagógiai előadó munkakörben	1 fő

Pedagógusok képzésének, továbbképzésének és önképzésének segítéséhez, szervezéséhez pedagógiai szakértő, pedagógiai előadó munkakörben	1 fő
Tanulmányi sport- tehetséggondozó versenyek szervezéséhez, összehangolásához pedagógiai szakértő, pedagógiai előadó munkakörben	1 fő
Tanulótájékoztató tanácsadó szolgálathoz pedagógiai szakértő, pedagógiai előadó, munkakörben	1 fő

III.

1. A II. részben meghatározott létszám az egyes feladatok között átcsoportosítható.
2. A mellékletben foglaltaktól az intézmény javára el lehet térni.

2. melléklet a 48/2012. (XII. 12.) EMMI rendelethez

Az iratkezelés szabályai

1.

Az intézménynek a köziratokról, a közlevéltárakról és a magánlevéltári anyag védelméről szóló 1995. évi LXVI. törvény, valamint a közfeladatot ellátó szervek iratkezelésének általános követelményeiről szóló 335/2005. (XII. 29.) Korm. rendelet rendelkezései szerint iratkezelési szabályzatot kell készíteni, és az iratkezelést az abban foglaltak szerint kell megszervezni.

2.

Az ügyiratok selejtezését az iratkezelés felügyeletével megbízott vezető által kijelölt legalább 3 tagú selejtezési bizottság javaslata alapján lehet elvégezni az irattári tervben rögzített őrzési idő leteltével.

Az ügyiratok selejtezésének előkészítése, lebonyolítás során a közfeladatot ellátó szervek iratkezelésének általános követelményeiről szóló 335/2005. (XII. 29.) Korm. rendelet 64. és 65. §-a szerint kell eljárni.

3.

Irattári terv

Irattári tételszám	Ügykör megnevezése	Őrzési idő (év)
Vezetési, igazgatási és személyi ügyek		
1.	Intézménylétesítés, -átszervezés, -fejlesztés	nem selejtezhető
2.	Iktatókönyvek, iratselejtezési jegyzőkönyvek	nem selejtezhető
3.	Személyzeti, bér- és munkaügy	50
4.	Munkavédelem, tűzvédelem, balesetvédelem	50
5.	Fenntartói irányítás	10
6.	Szakmai ellenőrzés	10
7.	Megállapodások, bírósági, államigazgatási ügyek	10
8.	Belső szabályzatok	10
9.	Polgári védelem	10
10.	Munkatervek, jelentések, statisztikák	5
11.	Panaszügyek	5

A pedagógiai-szakmai szolgáltatásokkal összefüggő ügyek

12. Szolgáltatások igénybevételével összefüggő nyilvántartások | 3
13. Szaktanácsadással kapcsolatos ügyek | 5
14. Pedagógiai tájékoztatással kapcsolatos ügyek | 5
15. Pedagógusok önképzésének segítésével kapcsolatos ügyek |
    - bizonyítványok kiállításául szolgáló adatlapok | nem selejtezhető
    - oktatásban való részvétellel kapcsolatos igazolások | 20
    - más iratok | 5

Gazdasági ügyek

16. Ingatlan-nyilvántartás, -kezelés, -fenntartás, épülettervrajzok, helyszínrajzok, használatbavételi engedélyek | határidő nélküli
17. Társadalombiztosítás | 50
18. Leltár, állóeszköz-nyilvántartás, vagyonnyilvántartás, selejtezés | 10
19. Éves költségvetés, költségvetési beszámolók, költségvetési bizonylatok | 5

3. melléklet a 48/2012. (XII. 12.) EMMI rendelethez

Jegyzék
a pedagógiai intézet kötelező (minimális) eszközeiről és felszereléseiről

I.
Helyiségek
1. Közös és vezetői helyiségekhez

vezetői szoba	1
adminisztrációs-titkársági szoba	1
gazdasági-ügyintézői szoba	1 önálló intézményben
előadóterem	1
váróterem	1
mosdó, WC helyiség nemenként	1
fogyóeszköz-, takarítóeszköz-tároló	1

2. Pedagógiai értékeléshez

munkaszoba	1
tárgyaló	1
eszköztároló	1

3. Szaktanácsadás megszervezéséhez

munkaszoba	1
tárgyaló	1

4. Pedagógiai tájékoztatáshoz

olvasóterem	1
számítógépterem	1

5. Igazgatási pedagógiai szolgáltatáshoz

munkaszoba	1
tárgyaló	1

6. Pedagógusok továbbképzéséhez

munkaszoba	1
előadóterem	1

7. Tanulmányi versenyek szervezéséhez

munkaszoba	1
tárgyaló	1

8. Tanuló tájékoztató stb. szolgálathoz

munkaszoba	1
tárgyaló	1

Megjegyzés:

1. A helyiségek rendelkezésre bocsátásával a szolgáltatás zavartalan megszervezését, ellátását kell biztosítani.
2. Közös munkaszobák is kialakíthatók, ha a helyiség alapterülete azt megengedi, s egy alkalmazottra legalább 6 m^2 terület jut.
3. Nincs szükség külön tárgyalóra, ha a munkaszobában az alkalmazott egyedül dolgozik, s a munkaszoba alapterülete legalább 8 m^2, vagy ha többen dolgoznak egy munkaszobában, de egy alkalmazottra legalább 10 m^2 alapterület jut.
4. A mellékletben foglaltaktól az intézmény javára el lehet térni.

II.

Eszközök és felszerelések

1. Vezetői tevékenységhez

munkaasztal	alkalmazottanként 1
előadói asztal	1
szék	alkalmazottanként 1 és megfelelő számban az előadóterembe, illetve váróterembe
távbeszélő	vezetőnek és szolgáltatásonként 1
szekrény	1 helyiségenként
számítógép	1
számítógépasztal	1
nyomtató	1
szkenner	1

2. Ügyviteli tevékenységhez

munkaasztal	alkalmazottanként 1
szék	alkalmazottanként 1
szekrény	alkalmazottanként 1
számítógép	alkalmazottanként 1
számítógépasztal	1
nyomtató	1
fénymásoló	1

3. Pedagógiai értékeléshez

munkaasztal	alkalmazottanként 1
tárgyalóasztal	1
szék	alkalmazottanként 1
tárgyalószék	4 tárgyalóasztalonként
szekrény	helyiségenként 1
számítógép	1
számítógépasztal	1

4. Szaktanácsadás megszervezéséhez

munkaasztal	alkalmazottanként 1
tárgyalóasztal	1
szék alkalmazottanként	1
tárgyalószék tárgyalóasztalonként	4
szekrény helyiségenként	1

5. Pedagógiai tájékoztatáshoz

munkaasztal	1
szék	1
olvasóasztal	3
szék	3
könyvállvány	szükség szerint
szekrény	helyiségenként 1
számítógép	3
laptop	1
számítógépasztal	3
fénymásoló	1
televízió	1
projektor	3
írásvetítő	1

6. Igazgatási, pedagógiai szolgáltatáshoz

munkaasztal	alkalmazottanként 1
tárgyalóasztal	alkalmazottanként 1
szék	alkalmazottanként 1
tárgyalószék	4 tárgyalóasztalonként
szekrény	helyiségenként 1
számítógép	1
számítógépasztal	1

7. Pedagógusok továbbképzéséhez

munkaasztal	alkalmazottanként 1
tárgyalóasztal	1
szék	alkalmazottanként 1
tárgyalószék	tárgyalóasztalonként 4
szekrény	helyiségenként 1
számítógép	1
számítógépasztal	1
számítógépszék	1

8. Tanulmányi versenyek szervezéséhez

munkaasztal	alkalmazottanként 1
tárgyalóasztal	1
szék	alkalmazottanként 1
tárgyalószék	tárgyalóasztalonként 4
szekrény	helyiségenként 1

9. Tanuló tájékoztató és egyéb tevékenységhez

munkaasztal	alkalmazottanként1
tárgyalóasztal	1
szék	alkalmazottanként 1
tárgyalószék	tárgyalóasztalonként 4
szekrény	helyiségenként 1
számítógép	1
számítógépasztal	1

Megjegyzés:

1. Az eszköz- és felszerelés biztosítási kötelezettség igazodik a helyiségek kialakításához. A helyiségek rendeltetésszerű használatához szükséges felszereléseket biztosítani kell.
2. A mellékletben foglaltaktól az intézmény javára el lehet térni.

A vidékfejlesztési miniszter 126/2012. (XII. 12.) VM rendelete az Európai Mezőgazdasági Vidékfejlesztési Alapból finanszírozott egyes vidékfejlesztési tárgyú miniszteri rendeletek módosításáról

A mezőgazdasági, agrár-vidékfejlesztési, valamint halászati támogatásokhoz és egyéb intézkedésekhez kapcsolódó eljárás egyes kérdéseiről szóló 2007. évi XVII. törvény (a továbbiakban: Törvény) 81. § (3) bekezdés a) pontjában kapott felhatalmazás alapján – az egyes miniszterek, valamint a Miniszterelnökséget vezető államtitkár feladat- és hatásköréről szóló 212/2010. (VII. 1.) Korm. rendelet 94. § a) és b) pontjában meghatározott feladatkörömben eljárva – a következőket rendelem el:

1. § Az Európai Mezőgazdasági Vidékfejlesztési Alapból a falumegújításra és – fejlesztésre igénybe vehető támogatások részletes feltételeiről szóló 135/2008. (X. 18.) FVM rendelet 2. § (1) bekezdés a) pontja helyébe a következő rendelkezés lép:

[E rendelet alkalmazásában:]

„a) *nonprofit szervezet:* az egyesületként, az alapítványként, a közalapítványként, a nonprofit gazdasági társaságként és a közhasznú tevékenységet ellátó szociális szövetkezetként működő szervezet, kivéve a biztosító egyesületet, a politikai pártot és a munkáltatói és munkavállalói érdekképviseleti szervezetet;”

2. § Az Európai Mezőgazdasági Vidékfejlesztési Alapból a turisztikai tevékenységek ösztönzéséhez nyújtandó támogatások részletes feltételeiről szóló 137/2008. (X. 18.) FVM rendelet 2. § (1) bekezdés g) pontja helyébe a következő rendelkezés lép:

[E rendelet alkalmazásában:]

„g) *nonprofit szervezet:* az egyesületként, az alapítványként, a közalapítványként, a nonprofit gazdasági társaságként és a közhasznú tevékenységet ellátó szociális szövetkezetként működő szervezet, kivéve a biztosító egyesületet, a politikai pártot és a munkáltatói és munkavállalói érdekképviseleti szervezetet;”

3. § Az Európai Mezőgazdasági Vidékfejlesztési Alapból nyújtandó, a vidéki örökség megőrzéséhez igénybe vehető támogatások részletes feltételeiről szóló 138/2008. (X. 18.) FVM rendelet 2. § (1) bekezdés d) pontja helyébe a következő rendelkezés lép:

[E rendelet alkalmazásában:]

„d) *nonprofit szervezet:* az egyesületként, az alapítványként, a közalapítványként, a nonprofit gazdasági társaságként és a közhasznú tevékenységet ellátó szociális szövetkezetként működő szervezet, kivéve a biztosító egyesületet, a politikai pártot és a munkáltatói és munkavállalói érdekképviseleti szervezetet;"

4. § (1) Az Európai Mezőgazdasági Vidékfejlesztési Alapból nyújtandó, a vidéki gazdaság és lakosság számára nyújtott alapszolgáltatások körében az integrált közösségi és szolgáltató tér kialakítására és működtetésére igénybe vehető támogatások részletes feltételeiről szóló 112/2009. (VIII. 29.) FVM rendelet (a továbbiakban: R1.) 2. § (1) bekezdés g) pontja helyébe a következő rendelkezés lép:

[E rendelet alkalmazásában:]

„g) *nonprofit szervezet:* az egyesületként, az alapítványként, a közalapítványként, a nonprofit gazdasági társaságként és a közhasznú tevékenységet ellátó szociális szövetkezetként működő szervezet, kivéve a biztosító egyesületet, a politikai pártot és a munkáltatói és munkavállalói érdekképviseleti szervezetet;"

(2) Az R1. 8. § (6) bekezdés c) pontja helyébe a következő rendelkezés lép:

[Az ügyfél a 7. § (2) bekezdés és az (1) bekezdés szerinti címbirtokosi okiratban feltűntetett szolgáltatásainak ellátása érdekében köteles:]

„c) legalább egy fő munkavállaló részére képesítés megszerzését biztosítani, amely képzést a 2013. január 1. előtt munkába állt munkavállaló legkésőbb 2013. június 30-áig, ezt követően legalább a munkába állást követő fél éven belül köteles megkezdeni, a képzés elvégzéséről kiállított igazolást legalább az iratőrzési kötelezettség végéig megőrizni."

(3) Az R1. 11. § (3) bekezdés b) és c) pontja helyébe a következő rendelkezések lépnek:

[A 3. § (1) bekezdés d) pontja szerinti működési támogatás igénybevételére irányuló kifizetési kérelemhez a (2) bekezdésben foglaltakon túl csatolni kell:]

„b) 8. § (8) bekezdés a) pontja szerinti, az elszámolási időszakot tartalmazó féléves programtervet;

c) a kifizetési kérelem alapjául szolgáló időszakra vonatkozóan a 8. § (8) bekezdés f) pontja szerinti jelenléti ívek másolatát."

5. § Az Európai Mezőgazdasági Vidékfejlesztési Alapból a turisztikai tevékenységek ösztönzéséhez nyújtandó támogatások részletes feltételeiről szóló 160/2009. (XI. 19.) FVM rendelet 2. § (1) bekezdés h) pontja helyébe a következő rendelkezés lép:

[E rendelet alkalmazásában:]

„h) *nonprofit szervezet:* az egyesületként, az alapítványként, a közalapítványként, a nonprofit gazdasági társaságként és a közhasznú tevékenységet ellátó szociális szövetkezetként működő szervezet, kivéve a biztosító egyesületet, a politikai pártot és a munkáltatói és munkavállalói érdekképviseleti szervezetet;"

6. § Az Európai Mezőgazdasági Vidékfejlesztési Alapból a turisztikai tevékenységek ösztönzéséhez 2011-től nyújtandó támogatások részletes feltételeiről szóló 44/2011. (V. 26.) VM rendelet 1. § (1) bekezdés 14. pontja helyébe a következő rendelkezés lép:

[E rendelet alkalmazásában:]

„14. *nonprofit szervezet:* az egyesületként, az alapítványként, a közalapítványként, a nonprofit gazdasági társaságként és a közhasznú tevékenységet ellátó szociális szövetkezetként működő szervezet, kivéve a biztosító egyesületet, a politikai pártot és a munkáltatói és munkavállalói érdekképviseleti szervezetet;"

7. § (1) A LEADER Helyi Akciócsoportok működéséről szóló 54/2011. (VI. 10.) VM rendelet (a továbbiakban: R2.) 1. § 3. pontja helyébe a következő rendelkezés lép:

[E rendelet alkalmazásában:]

„3. *delegálási szerződés:* a Mezőgazdasági és Vidékfejlesztési Hivatal (a továbbiakban: MVH) és a LEADER HACS között megkötött szerződés a mezőgazdasági, agrár-vidékfejlesztési, valamint halászati támogatásokhoz és egyéb intézkedésekhez kapcsolódó eljárás egyes kérdéseiről szóló 2007. évi XVII. törvény alapján az MVH által ellátandó, továbbá az Európai Mezőgazdasági Vidékfejlesztési Alapból nyújtandó vidékfejlesztési támogatásról szóló

1698/2005/EK tanácsi rendelet keretében nyújtott támogatás részletes feltételeiről szóló 141/2008. (X. 30.) FVM rendelet [a továbbiakban: 141/2008. (X. 30.) FVM rendelet] 3. § (1) bekezdés k) pontja vagy a LEADER Helyi Akciócsoportok feladat ellátásához az Európai Mezőgazdasági Vidékfejlesztési Alapból nyújtandó vidékfejlesztési támogatás részletes feltételeiről szóló 30/2012. (III. 24.) VM rendelet [a továbbiakban: 30/2012. (III. 24.) VM rendelet] 2. § (1) bekezdés j) pontja alapján a MVH által átadott és a LEADER HACS által saját hatáskörben ellátandó feladatokról;"

(2) Az R2. 1. § 5. pontja helyébe a következő rendelkezés lép:
[E rendelet alkalmazásában:]
„5. *Helyi Vidékfejlesztési Stratégia:* az előzetesen elismert vidékfejlesztési akciócsoportnak, illetve új Helyi Akciócsoportnak (a továbbiakban: új HACS-nak), később az IH által elismert LEADER HACS-nak az illetékességi területére kidolgozott és – az IH által meghatározott időközönként vagy a LEADER HACS kezdeményezésére – aktualizált és az IH által jóváhagyott fejlesztési stratégiája;"

(3) Az R2. 1. § 11. pontja helyébe a következő rendelkezés lép:
[E rendelet alkalmazásában:]
„11. *LEADER HACS feladatok:* a 141/2008. (X. 30.) FVM rendelet 3. § (1) bekezdésében, vagy a 30/2012. (III. 24.) VM rendelet 2. § (1) bekezdésében, valamint a delegálási szerződésben meghatározott feladatok;"

(4) Az R2. 1. § 13. pontja helyébe a következő rendelkezés lép:
[E rendelet alkalmazásában:]
„13. *LEADER terv:* a Helyi Vidékfejlesztési Stratégia (a továbbiakban: HVS) azon része, amely az 1698/2005/EK tanácsi rendelet 61–65. cikkében előírtaknak, valamint az IH által meghatározott egyéb feltételeknek megfelelő fejlesztéseket tartalmaz;"

(5) Az R2. 10. §-a a következő (5a) bekezdéssel egészül ki:
„(5a) A (4) bekezdés a)–e) pontjában felsorolt tagokat kizárólag egy új HACS szerveződésében lehet figyelembe venni. Egy személy csak egy, a (4) bekezdés a)–e) pontjában felsorolt tagot képviselhet a helyi közösségben."

(6) Az R2. 13. § (4) bekezdése helyébe a következő rendelkezés lép:
„(4) Amennyiben az adott szervezési területről több helyi szervezet nyújtja be elismerési kérelmét az IH vezetőjéhez, az IH az elismerési kérelmet benyújtó szervezetek közül, az e rendelet szerinti feltételek teljesítése mellett, azt a szervezetet ismeri el LEADER HACS-ként, amely
a) HVS-e szakmailag megalapozottabb,
b) amennyiben az a) pont szerinti megalapozottság nem állapítható meg, úgy magasabb taglétszámmal rendelkezik, vagy
c) tagságában nagyobb aránnyal képviselteti magát a civil és üzleti szféra."

(7) Hatályát veszti az R2. 8. § (5) bekezdése és 3. melléklete.

8. § (1) A LEADER Helyi Akciócsoportok feladat ellátásához az Európai Mezőgazdasági Vidékfejlesztési Alapból nyújtandó vidékfejlesztési támogatás részletes feltételeiről szóló 30/2012. (III. 24.) VM rendelet (a továbbiakban: R3.) 2. § (8) bekezdése helyébe a következő rendelkezés lép:
„(8) A LEADER HACS szervezetében, az általa fenntartott vagy működtetett iroda helyét illetően vagy személyi körülményekben bekövetkezett változásról a LEADER HACS köteles a változás bekövetkezésétől számított 10 napon belül az elektronikus beszámolói felületen megtalálható formanyomtatvány beküldésével az IH vezetőjét elektronikus úton tájékoztatni. Amennyiben a HACS az IH vezetője felé nem tesz maradéktalanul eleget a tájékoztatási kötelezettségének, akkor tevékenysége szankcionálásra kerül az aktuális elszámolási időszak terhére, a munkaterv szerinti egyéb feladatokra elszámolható kiadások 1%-os csökkentésével."

(2) Az R3. 5. § (6) bekezdése helyébe a következő rendelkezés lép:
„(6) Az (5) bekezdés szerinti IH előzetes jóváhagyás kéréséhez csatolni kell és elektronikus, valamint postai úton is meg kell küldeni az IH vezetője részére a vonatkozó 2 árajánlat másolatát és a HACS vezető testületének az eszközbeszerzésről vagy az önként vállalt feladatellátásról szóló döntését tartalmazó jegyzőkönyvet, továbbá a választás indoklását is."

(3) Az R3. 5. § (11) bekezdése helyébe a következő rendelkezés lép:
„(11) A 4., 5., 6. és 7. melléklet szerinti adattartalmú formanyomtatványokon kérvényezett jóváhagyásról a kérelemnek az IH vezetőjéhez postai úton való beérkezését követően 15 napon belül dönt az IH."

(4) Az R3. 7. § (4) bekezdése helyébe a következő rendelkezés lép:
„(4) A LEADER HACS elnöke, ügyvezetője vagy igazgatója és munkaszervezetének dolgozója részére a 3. melléklet b) pontja szerint költségtérítés számolható el."

(5) Az R3. 7. § (9) bekezdés helyébe a következő rendelkezés lép:
„(9) A bérelt HACS irodát, illetve alirodát albérletbe adni nem lehet. Új iroda, aliroda bérlése csak az IH vezetőjének történő előzetes bejelentést és IH jóváhagyást követően történhet. A jóváhagyást a 7. melléklet szerinti adattartalmú formanyomtatvány IH vezetőjéhez történő elektronikus és postai úton történő megküldésével kezdeményezheti a LEADER HACS."

(6) Az R3. 11. § (8) bekezdés e) pontja helyébe a következő rendelkezés lép:
[A kifizetési kérelemhez csatolni kell:]
„e) a 2. § (1) bekezdés c) pontjában meghatározott tanulmány, helyzetfeltáró elemzés elszámolásakor az 5. § (8) bekezdés szerinti döntéseket, a 10. melléklet szerinti nyilatkozatot és a 4. melléklet szerinti vonatkozó IH jóváhagyást."

(7) Az R3. 1. melléklet D oszlop 84. sorában „Monetáris intézmények egyéb jelzálog alapú üzleti hitelnyújtása" szövegrész helyébe a „Monetáris intézmények nem jelzálog alapú üzleti hitelnyújtása" szöveg lép.

9. § (1) Az Európai Mezőgazdasági Vidékfejlesztési Alapból a Natura 2000 területek fenntartási terveinek készítéséhez nyújtandó támogatás igénybevételének részletes szabályairól szóló 43/2012. (V. 3.) VM rendelet (a továbbiakban: R5.) 3. alcím címének helyébe a következő cím lép:
„3. A támogatás mértéke és a támogatható tevékenységek"

(2) Az R5. 3. § (4) bekezdése helyébe a következő rendelkezés lép:
„(4) A területek felméréséhez, az érintettekkel való egyeztetéshez köthető – a személyi jövedelemadóról szóló törvény alapján – gépjármű üzemanyag felhasználás címén számlával igazolt üzemanyag vásárlás és a saját gépjármű hivatali célú használata együttesen nem haladhatja meg az összes elszámolható dologi és személyi jellegű kiadások 30%-át."

(3) Az R5. 5. §-a a következő (2a) bekezdéssel egészül ki:
„(2a) A szakmai javaslat kiadása érdekében a (2) bekezdésben meghatározott dokumentumokat az ügyfél az 1. melléklet 198., 199., 200., 202., 203., 205., 207., 208., 209., 210., 211., 212., 215. és 217. soraiban szereplő területekre 2012. december 14. és 21. között nyújthatja be postai úton a Szakmai Bizottság részére."

(4) Az R5. 5. § (3) bekezdés helyébe a következő rendelkezés lép:
„(3) A Szakmai Bizottság javaslatát a 4. melléklet szerint elkészített projektterv és kommunikációs terv megvalósíthatósága, az időbeli ütemezés kivitelezhetősége és az 5. melléklet szerinti természetvédelmi szakmai kompetencia megléte szerint adja meg a (2) és a (2a) bekezdésben meghatározott időszak leteltét követő 30 napon belül az ügyfél részére."

(5) Az R5. 6. §-a a következő (1a) bekezdéssel egészül ki:
„(1a) A támogatási kérelmet egy példányban 2013. január 21. és február 15. között postai úton nyújthat be az MVH-hoz, az MVH által rendszeresített, honlapján közzétett, legalább az (1) bekezdésben meghatározott adatokat tartalmazó formanyomtatványon az az ügyfél, aki
a) az 5. § (2a) bekezdés szerinti területekre vonatkozó szakmai javaslattal rendelkezik vagy;
b) az 5. § (2) bekezdés szerinti területekre vonatkozó szakmai javaslattal rendelkezik, de az (1) bekezdésben meghatározott időszakban benyújtott támogatási kérelmére elutasító határozatot kapott."

(6) Az R5. 6. § (2) bekezdés h) pontja helyébe a következő rendelkezés lép:
[A támogatási kérelemhez mellékelni kell]
„h) az ügyfél által kiállított nyilatkozatot arról, hogy az alkalmazottak vagy a megbízott szakértők részt vettek közösségi jelentőségű fajra vagy élőhelyre készített fajmegőrzési vagy kezelési terv vagy tanulmány kidolgozásában; vagy uniós vagy más nemzetközi társfinanszírozású, természetvédelmi tárgyú projektben; vagy közreműködtek hagyományos, természetkímélő gazdálkodást megalapozó tanulmány elkészítésében;"

(7) Az R5. 6. § (4) bekezdés helyébe a következő rendelkezés lép:
„(4) A (2) bekezdés i) pont szerinti referenciák közül az ia)–id) alpontokban meghatározott kategóriánként egy referencia értékelhető."

(8) Az R5. 10. § (4) bekezdés helyébe a következő rendelkezés lép:
„(4) A kifizetési kérelemhez mellékelni kell
a) a Szakmai Bizottság szakmai javaslatának eredeti példányát
aa) az első kifizetési kérelem esetében a Natura 2000 fenntartási tervre vonatkozó előrehaladási jelentés (a továbbiakban: előrehaladási jelentés) megfelelőségéről,
ab) az utolsó kifizetési kérelem esetében a Natura 2000 fenntartási terv megfelelőségéről;

b) a kommunikációs terv alapján végzett tevékenységek végrehajtását – a 4. melléklet 5.4 pontjában meghatározott – igazoló dokumentumok másolati példányát;

c) a Natura 2000 fenntartási terv elkészítéséhez kapcsolódó tevékenységek költségeiről a 2. mellékletben szereplő elszámolható dologi és személyi költségekről készített, az MVH által közlemény útján közzétett számlaösszesítőt, a számlák és egyéb számviteli bizonylatok másolati példányát, valamint a 6. melléklet alapján az adott típusú elszámoláshoz szükséges dokumentumokat;

d) a Natura 2000 területegység kezeléséért felelős igazgatóság nyilatkozatának eredeti példányát a 8. § (2) bekezdés szerinti tájékoztatás és konzultációs kötelezettség teljesítéséről;

e) az (5) bekezdésben megadottak szerint elkészített előrehaladási jelentést az első kifizetési kérelemhez kapcsolódóan, illetve a 8. § (1) bekezdés szerinti dokumentumot az utolsó kifizetési kérelemhez kapcsolódóan egy papír alapú példányban;

f) az elszámolni kívánt személyi jellegű kiadásokra vonatkozóan a fenntartási terv készítése céljából létesített munkaviszonyt vagy munkavégzésre irányuló jogviszonyt szabályozó szerződés másolati példányát; és

g) bruttó 100 000 forintot meghaladó számlatétel vagy azonos rendeltetésű termékbeszerzések és szolgáltatások számlatételeinek együttes összege esetén, amennyiben

ga) a beszerzés értéke nem éri el a közbeszerzésekről szóló törvényben (a továbbiakban: Kbt.) meghatározott értékhatárt, a számlatételre vonatkozóan két árajánlatot és a választás indokolását;

gb) a beszerzés értéke eléri a Kbt.-ben meghatározott értékhatárt az Európai Mezőgazdasági Vidékfejlesztési Alap társfinanszírozásában megvalósuló támogatások igénybevételének általános szabályairól szóló 23/2007. (IV. 17.) FVM rendelet (a továbbiakban: Vhr.) 33. § (1) és (2) bekezdésében meghatározott dokumentumokat."

(9) Az R5. 11. §-a a következő (3) bekezdéssel egészül ki:

„(3) A Vhr. 24. § (1) bekezdését nem kell alkalmazni."

(10) Az R5. 1. melléklet A oszlop 55. sorában az „UBN21094" szövegrész helyébe a „HUBN21094" szöveg lép.

(11) Az R5. 2. melléklet a) pontjában „az együttműködő felek alkalmazásában vagy velük szerződéses jogviszonyban álló személyek munkaszerződése és megbízási szerződés alapján kifizetett bére és járulékai" szövegrész helyébe „az ügyfél alkalmazásában vagy vele munkavégzésre irányuló szerződéses jogviszonyban álló személyek munkaszerződése, illetve munkavégzésre irányuló jogviszonyt szabályozó szerződése alapján fizetett bér és járulékai" szöveg lép.

(12) Az R5. 5. melléklet B oszlop 11. sorában „A 6. § (2) bekezdés h) pontja szerinti alkalmazott vagy megbízott szakértő részt vett közösségi jelentőségű fajra vagy élőhelyre készített fajmegőrzési vagy kezelési tervben vagy tanulmányban, illetve uniós vagy más nemzetközi társfinanszírozású, természetvédelmi tárgyú projektben" szövegrész helyébe „A 6. § (2) bekezdés h) pontja szerinti alkalmazott vagy megbízott szakértő részt vett közösségi jelentőségű fajra vagy élőhelyre készített fajmegőrzési vagy kezelési tervben vagy tanulmányban, vagy uniós vagy más nemzetközi társfinanszírozású, természetvédelmi tárgyú projektben" szöveg lép.

(13) Az R5. 5. melléklet C oszlop 13. sorában a „max. 10 pont" szövegrész helyébe a „8 pont" szöveg lép.

(14) Az R5. 5. melléklet C oszlop 14. sorában az „50 pont" szövegrész helyébe a „48 pont" szöveg lép.

(15) Az R5. az 1. melléklet szerinti 6. melléklettel egészül ki.

(16) Hatályát veszti az R5. 3. § (5) bekezdése.

10. § (1) Az Európai Mezőgazdasági Vidékfejlesztési Alapból a turisztikai tevékenységek ösztönzéséhez a LEADER Helyi Akciócsoportok közreműködésével 2012-től nyújtandó támogatások részletes feltételeiről szóló 52/2012. (VI. 8.) VM rendelet (a továbbiakban: R6.) 1. § (1) bekezdés 16. pontja helyébe a következő rendelkezés lép:

[E rendelet alkalmazásában:]

„16. *nonprofit szervezet:* az egyesületként, az alapítványként, a közalapítványként, a nonprofit gazdasági társaságként és a közhasznú tevékenységet ellátó szociális szövetkezetként működő szervezet, kivéve a biztosító egyesületet, a politikai pártot és a munkáltatói és munkavállalói érdekképviseleti szervezetet;"

(2) Az R6. 9. § (10) bekezdése helyébe a következő rendelkezés lép:

„(10) Amennyiben az árajánlat a (4)–(9) bekezdésben meghatározott formai és tartalmi követelményeknek nem felel meg, az elszámolni kívánt árajánlatos tételek vonatkozásában az ügyfél támogatásra nem jogosult."

(3) Az R6. 10. § (5) bekezdése helyébe a következő rendelkezés lép:

„(5) A (4) bekezdés alapján benyújtott támogatási kérelmet az MVH az 1. mellékletben lévő, a LEADER HACS illetékességi területére vonatkozó Értékelési táblázat, valamint a 2. melléklet szerinti üzleti terv vagy működtetési és fenntarthatósági terv táblázat alapján bírálja el."

(4) Az R6. 12. § (3) bekezdése helyébe a következő rendelkezés lép:
„(3) El kell utasítani a támogatási kérelmet, ha az ügyfél a (2) bekezdés szerinti rendeletekhez kapcsolódóan benyújtott támogatási kérelme vonatkozásában nem rendelkezik jogerős határozattal, vagy akinek benyújtott támogatási vagy kifizetési kérelme alapján hozott döntések vonatkozásában bírósági eljárása van folyamatban."

(5) Az R6. 13. § (1) bekezdése helyébe a következő rendelkezés lép:
„(1) A támogatási kérelmek bírálatát – a Törvény 16. §-a, valamint 21. §-a alapján az MVH és a LEADER HACS között létrejött delegálási szerződés szerint – a beruházás helye szerint illetékes LEADER HACS az 1. mellékletben, a LEADER HACS területére megállapított pontozási rendszer és a 2. melléklet szerint végzett értékeléssel, továbbá a Törvény 32. § (1) bekezdés c) pontja szerinti rangsor állításával végzi. A támogatási kérelmek rangsorolása után a rendelkezésre álló keret alapján az MVH hozza meg a támogatási határozatot."

(6) Az R6. 13. § (2) bekezdés b) pontja helyébe a következő rendelkezés lép:
[El kell utasítani a támogatási kérelmet, ha]
„b) az 1. melléklet és a 2. melléklet szerint meghatározott értékelési rendszerben elérhető maximum pontszám legalább 50%-át nem éri el."

(7) Az R6. a következő 17. §-sal egészül ki:
„17. § E rendeletnek az Európai Mezőgazdasági Vidékfejlesztési Alapból finanszírozott egyes vidékfejlesztési tárgyú miniszteri rendeletek módosításáról szóló 126/2012. (XII. 12.) VM rendelettel [a továbbiakban: 126/2012. (XII. 12.) VM rendelet] megállapított 1. § (1) bekezdés 16. pontját, 9. § (10) bekezdését, 10. § (5) bekezdését, 12. § (3) bekezdését, 13. § (1) bekezdését, 13. § (2) bekezdés b) pontját, valamint 6. mellékletét a 126/2012. (XII. 12.) VM rendelet hatálybelépésekor folyamatban lévő ügyekben is alkalmazni kell."

(8) Az R6. 4. melléklet „I. Az alaprajzi kialakítás minimális alapkövetelményei" táblázat 1. sor, 2. sor, 3. sor, 4. sor, 5. sor C oszlopában, valamint a „II. Az apartmanos kialakítás feltételei" táblázat 1. sor, 2. sor, 3. sor, 4. sor, 5. sor C oszlopában a „12. § (2) bekezdésében" szövegrész helyébe a „11. § (3) bekezdésében" szöveg lép.

(9) Hatályát veszti az R6. 6. mellékletében „Jászberény" és „Bonyhád" szövegrész.

11. § Ez a rendelet a kihirdetését követő napon lép hatályba.

Dr. Fazekas Sándor s. k.,
vidékfejlesztési miniszter

1. melléklet a 126/2012. (XII. 12.) VM rendelethez
„6. melléklet a 43/2012. (V. 3.) VM rendelethez

A Natura 2000 fenntartási tervekhez kapcsolódó kifizetési kérelemben a támogatási jogosultság megállapításához benyújtandó dokumentumok

I. Személyi jellegű kiadások:

I.1. munkaszerződés és munkaköri leírás másolata, megbízási szerződés másolata (meglévő szerződés módosítása és új munkavállaló esetén is);

I.2. teljesítés igazolás másolata;

I.3. jelenléti ív;

I.4. bérjegyzék (megbízási díj elszámolása esetén a díjelszámoló bizonylat) másolata, a hozzá kapcsolódó közterhek megfizetését igazoló bizonylat másolata (bankszámlakivonat, kifizetést igazoló kiadási pénztárbizonylat)

I.4.1. utazási költségtérítés, munkába járás költségtérítése esetén,

I.4.2. a szervezet által bérelt gépjármű, cégautó használata esetén: üzemanyag számla és menetlevél másolata, havonta a használt gépjármű vagy gépjárművek nyitó és záró kilométeróra állásának megadása, valamint a leszámlázott üzemanyagköltség elismerhető mértékének kimutatására a számla és menetlevél mellé készítsen számítást a norma szerint elszámolható üzemanyag mennyiségéről, és mellékelje az elszámoláshoz,

I.4.3. munkába járás költségének elszámolása esetén (tömegközlekedés vagy saját autó használata): bérlet, menetjegy (helyi, helyközi) másolata; amennyiben a munkáltató vásárolta a bérletet, a számla eredeti példányának másolata, átadás-átvételi dokumentum, saját tulajdonban lévő gépjárművel történő munkába járás 9 Ft/km általános személygépkocsi normaköltséggel történő elszámolása esetén az elszámolás számviteli bizonylata és az útnyilvántartás másolata.

II. Dologi kiadások

Termékbeszerzések és szolgáltatások esetén minden esetben benyújtandó:

II.1. számla eredeti példányának másolata;

II.2. kiadás pénzügyi rendezését igazoló dokumentum másolata;

II.3. a 10. § (4) bekezdésében foglaltakra tekintettel árajánlat vagy árajánlatok és a választás indokolása;

II.4. szolgáltatás igénybevétele esetén szerződés és teljesítésigazolás; a szolgáltatás megvalósulását alátámasztó dokumentum, amennyiben rendelkezésre áll (különösen nyomdai szolgáltatás esetén a nyomtatott anyag vagy az arról készült másolat);

II.5. gépkocsihasználat elszámolása:

a szervezet által bérelt gépjármű, cégautó: üzemanyag számla és menetlevél másolata, havonta a használt gépjármű vagy gépjárművek nyitó és záró kilométeróra állásának megadása, valamint a leszámlázott üzemanyagköltség elismerhető mértékének kimutatására a számla és menetlevél mellé számítást kell készíteni a norma szerint elszámolható üzemanyag mennyiségéről, és azt mellékelni kell az elszámoláshoz."

A vidékfejlesztési miniszter 127/2012. (XII. 12.) VM rendelete az egyes ebtenyésztéssel és eb-egészségüggyel összefüggő miniszteri rendeletek módosításáról

Az állattenyésztésről szóló 1993. évi CXIV. törvény 49. § (1) bekezdés a) pontjának 8. alpontjában,
a 2. alcím tekintetében az élelmiszerláncról és hatósági felügyeletéről szóló 2008. évi XLVI. törvény 76. § (2) bekezdés 18. és 21. pontjában,
a 3. alcím tekintetében az élelmiszerláncról és hatósági felügyeletéről szóló 2008. évi XLVI. törvény 76. § (2) bekezdés 17. és 20. pontjában
kapott felhatalmazás alapján,
az egyes miniszterek, valamint a Miniszterelnökséget vezető államtitkár feladat- és hatásköréről szóló 212/2010. (VII. 1.) Korm. rendelet 94. § a) és c) pontjában meghatározott feladatkörömben eljárva
a következőket rendelem el:

1. A fajtatiszta ebek tenyésztési szabályairól szóló 64/1998. (XII. 31.) FVM rendelet módosítása

1. § (1) A fajtatiszta ebek tenyésztési szabályairól szóló 64/1998. (XII. 31.) FVM rendelet (a továbbiakban: R1.) 3. § 2. pontja helyébe a következő rendelkezés lép:

[E rendelet alkalmazásában:]

„2. Kinológiai szövetség: ebfajták fenntartására elismert tenyésztő szervezetek által létrehozott ebtenyésztéssel foglalkozó civil szervezet, melyet az agrárpolitikáért felelős miniszter jelöl ki."

(2) Az R1. 4. §-a a következő (3)–(5) bekezdésekkel egészül ki:

„(3) A kinológiai szövetség feladatai:

a) az (5) bekezdésben foglaltak kivételével, a hazai ebtenyésztés képviselete nemzetközi szervezetekben;

b) az ebkiállítások és egyéb, minősítést adó rendezvények összehangolása;

c) részvétel a bírók képzésében és minősítésében;

d) a rendezvényekre bírók delegálása;

e) a rendezvényekkel kapcsolatos hiteles nyilvántartások vezetése;

f) a bírálatok pártatlanságának ellenőrzése és a bírálati szabályzatok betartásának felügyelete;

g) az f) pontban foglalt ellenőrzés és felügyelet gyakorlása során tapasztalt szabálytalanság esetén a bírálat, illetve a bíró tevékenységének felfüggesztése vagy a bíró tevékenységétől, illetve a tenyésztő meghatározott időre kiállításon, versenyen való részvételtől eltiltása;

h) a kivitelre szánt ebek származási igazolásának hitelesítése, nyilvántartása;

i) az őshonos ebfajták fenntartásának és megőrzésének irányítása, összehangolása és egységes nemzetközi képviselete.

(4) A kinológiai szövetséget az agrárpolitikáért felelős miniszter kérelemre, határozatlan időre jelöli ki.

(5) Egy adott fajta, illetve fajtacsoport hazai elismert tenyésztő szervezete közvetlenül is jogosult az adott fajtát, illetve fajtacsoportot képviselő nemzetközi szervezetben való részvételre."

(3) Az R1. a következő 4/A. §-sal egészül ki:

„4/A. § (1) A 4. § (4) bekezdése szerinti kérelemnek tartalmaznia kell

a) a kérelmező nevét, címét, képviselőjének nevét, bírósági bejegyzésének hiteles másolatát;

b) a kérelmező tevékenységének bemutatását;

c) a kérelmező tagszervezeteinek listáját (neve, címe) és a tagszervezetek taglétszámát.

(2) A kinológiai szövetség kijelölése megszűnik, ha a kinológiai szövetség jogutód nélkül megszűnik.

(3) A kinológiai szövetség kijelölését az agrárpolitikáért felelős miniszter akkor vonja vissza, ha

a) azt a kinológiai szövetség kérelmezi;

b) tevékenységét nem a jogszabályoknak megfelelően végzi."

(4) Az R1. 5. § (2)–(4) bekezdése helyébe a következő rendelkezés lép:

„(2) A tenyésztési hatóság a tenyésztéssel foglalkozó szervezetet tenyésztő szervezetként elismeri, ha

a) a benyújtott tenyésztési program megfelel a szakma nemzetközileg elfogadott szabályainak;

b) a tenyésztési program megvalósításához szükséges tárgyi feltételek biztosítottak, és a szakszerű tenyésztői munkához szükséges szakember, mint tenyésztésvezető rendelkezésre áll;

c) a tenyészeb utódait egyedenként, tartósan úgy jelölik meg, hogy azonosságuk megállapítható;

d) a törzskönyvet a tenyésztési programban leírt törzskönyvi szabályzat előírásainak megfelelően vezetik;

e) nyilatkozik a 10. § (4) bekezdésében foglalt feltétel vállalásáról.

(3) A tenyésztési hatóság a tenyésztő szervezeti elismerésre irányuló eljárása során köteles a kinológiai szövetség véleményét kikérni. A tenyésztési hatóság a (4) bekezdésben meghatározott fajtacsoportok és fajták esetében az Országos Magyar Vadászkamara véleményét is kikéri. A kinológiai szövetség, illetve az Országos Magyar Vadászkamara véleményét 30 napon belül köteles a tenyésztési hatósággal közölni. A véleményezési határidő nem hosszabbítható. A kinológiai szövetség, illetve az Országos Magyar Vadászkamara véleménye a tenyésztési hatóságot nem köti.

(4) A tenyésztési hatóság a tenyésztő szervezeti elismerésre irányuló eljárása során a következő fajtacsoportok és fajták esetében kéri ki az Országos Magyar Vadászkamara véleményét:

a) a vérebek közül a hannoveri véreb és a bajor hegyi véreb;

b) az angol vizslák közül a pointer, az angol szetter, az ír szetter és a gordon szetter;

c) a kontinentális vizslák közül a rövidszőrű magyar vizsla, a drótszőrű magyar vizsla, a rövidszőrű német vizsla, a drótszőrű német vizsla, a szálkás szőrű német vizsla, a hosszúszőrű német vizsla, a weimari vizsla, a nagy münsterlandi vizsla, a kis münsterlandi vizsla, az olasz vizsla, a drótszőrű griffon, a pudelpointer, a cseh szálkásszőrű vizsla és a breton spániel;

d) a kajtató ebek közül a német fürjészeb, az angol springer spániel és az angol cocker spániel;

e) a retrieverek;

f) a terrierek közül a jagd terrier, a simaszőrű foxterrier, a drótszőrű foxterrier, a welsh terrier, ír terrier, az airedale terrier, a jack russel terrier és parson russel terrier;

g) a tacskók;

h) a kopók közül az erdélyi kopó, a szlovák kopó, a beagle, a basset hound és az alpesi tacskókopó;

i) az agarak közül a magyar agár."

(5) Az R1.10. § (1) bekezdése helyébe a következő rendelkezés lép:

„(1) A tenyésztési hatóság az előírásoknak meg nem felelő működés esetén a tenyésztő szervezet elismerését a feltételek teljesítéséig, de legfeljebb hat hónap időtartamra felfüggeszti. Amennyiben a felfüggesztés ideje alatt a tenyésztő szervezet az előírt feltételeket nem teljesíti, a tenyésztési hatóság a tenyésztő szervezet elismerését visszavonja."

(6) Az R1. 10. §-a a következő (5) bekezdéssel egészül ki:
„(5) A tenyésztő szervezet jogutód nélküli megszűnése vagy az elismerés visszavonása esetén az újabb szervezet elismeréséig a tenyésztő szervezeti feladatokat a tenyésztési hatóság látja el, vagy az átmeneti időszakban a feladat ellátásával más, arra alkalmas szervezetet bíz meg."

(7) Az R1.14. §-a helyébe a következő rendelkezés lép:
„14. § Az elismert tenyésztő szervezetek kötelesek feltölteni a származási igazolások másolatát az állatok védelméről és kíméletéről szóló 1998. évi XXVIII. törvény 42/A. §-a szerinti országos elektronikus adatbázisba."

(8) Az R1.16. § (2) bekezdésének helyére a következő rendelkezés lép:
„(2) Az egyes ebtenyésztéssel és eb-egészségüggyel összefüggő miniszteri rendeletek módosításáról szóló 127/2012. (XII. 12.) VM rendelet (a továbbiakban: Módr.) hatálybalépésekor elismert tenyésztő szervezetek elismeréseinek hatályát, valamint az ugyanezen időpontot megelőzően az agrárpolitikáért felelős miniszter által kijelölt kinológiai szövetség elismerésének hatályát a Módr. hatálybalépése nem érinti."

2. § Hatályát veszti az R1. 3. § 1., 3., 9. és 10. pontja, a 7. § (3) és (4) bekezdése, a 10. § (3) bekezdése, a 12. § (4) bekezdése, a 13. § (1) bekezdése, és a 15. §-a.

2. A kedvtelésből tartott állatok nem kereskedelmi célú mozgásának állategészségügyi szabályairól szóló 147/2004. (X. 1.) FVM rendelet módosítása

3. § A kedvtelésből tartott állatok nem kereskedelmi célú mozgásának állategészségügyi szabályairól szóló 147/2004. (X. 1.) FVM rendelet 5. §-a a következő (6) bekezdéssel egészül ki:
„(6) Eb útlevelének kiállításakor a megbízott állatorvos az állat fajtájának megjelölésére szolgáló sort kizárólag abban az esetben töltheti ki, amennyiben az eb tulajdonosa az eb fajtatiszta származását az elismert tenyésztő szervezet által kibocsátott származási igazolással igazolja. E sor kitöltésekor az ebnek a származási igazolásán szereplő törzskönyvi azonosítóját is fel kell tüntetni."

3. A veszettség elleni védekezés részletes szabályairól szóló 164/2008. (XII. 20.) FVM rendelet módosítása

4. § (1) A veszettség elleni védekezés részletes szabályairól szóló 164/2008. (XII. 20.) FVM rendelet (a továbbiakban: R2.) 4. §-a a következő (5a) bekezdéssel egészül ki:
„(5a) Az oltást végző magánállatorvos az eb oltási könyvének kiállítása során az állat fajtájának megjelölésére szolgáló sort kizárólag abban az esetben töltheti ki, amennyiben az eb tulajdonosa az eb fajtatiszta származását az elismert tenyésztő szervezet által kibocsátott származási igazolással igazolja. E sor kitöltésekor az ebnek a származási igazolásán szereplő törzskönyvi azonosítóját is fel kell tüntetni."

(2) Az R2. 4. §-a a következő (7) bekezdéssel egészül ki:
„(7) Veszettség ellen csak elektronikus transzponderrel megjelölt eb oltható."

(3) Az R2. a következő 4/A. §-sal egészül ki:
„4/A. § Az oltási könyv az állat tulajdonjogát és származását nem igazolja."

4. Záró rendelkezések

5. § (1) E rendelet – a (2) bekezdésben foglalt eltéréssel – a kihirdetését követő 3. napon lép hatályba.

(2) A 3. és 4. § 2013. január 1-én lép hatályba.

Dr. Fazekas Sándor s. k.,
vidékfejlesztési miniszter

IX. Határozatok Tára

Az Országgyűlés 87/2012. (XII. 12.) OGY határozata népi kezdeményezésről*

Az Országgyűlés a népszavazásról és a népi kezdeményezésről szóló 1998. évi III. törvény rendelkezései szerint megtárgyalta az „Akarja-e Ön, hogy az Országgyűlés napirendjére tűzze a szigetközi Öreg-Duna-meder és a győri Mosoni-Duna-szakasz vízgazdálkodási megoldásainak megvitatását?" tárgyú országos népi kezdeményezést és arról a 2012. december 10-i ülésén a következők szerint döntött:
Az Országgyűlés a népi kezdeményezésben foglaltakkal egyetért.

Kövér László s. k.,
az Országgyűlés elnöke

Földesi Gyula s. k.,
az Országgyűlés jegyzője

Nyakó István s. k.,
az Országgyűlés jegyzője

Az Országgyűlés 88/2012. (XII. 12.) OGY határozata a magyarországi németek elhurcolásának emléknapjáról**

1. A Magyar Országgyűlés január 19-ét, az előzetés 1946-os kezdetének évfordulóját a magyarországi németek elhurcolásának emléknapjává nyilvánítja.
2. Az Országgyűlés
   – szükségesnek tartja méltóképpen megemlékezni a II. világháború végén, valamint az azt követő időszakban – a Szövetséges Ellenőrző Tanács 1945. november 20-i határozatának végrehajtásával – a kollektív bűnösség igaztalan vádja és elve alapján üldöztetést, kisemmizést elszenvedő magyarországi német közösség emberi jogokat súlyosan sértő és igazságtalan elhurcolásáról;
   – tisztelettel adózik mindazok előtt, akik a megaláztatások, elhurcolások áldozatai voltak, különös tekintettel azon egyházi, illetve világi személyekre, akik sokszor önként vállalták az üldöztetést és akár a halált is a rájuk bízott közösségek iránti felelősségvállalásból és szolidaritásból fakadóan;
   – támogatja és szorgalmazza olyan megemlékezések szervezését, oktatási anyagok készítését, amelyek a magyarországi német közösség meghurcolásával, üldöztetésével, előzésével kapcsolatosak.
3. Ez a határozat a közzétételét követő napon lép hatályba.

Kövér László s. k.,
az Országgyűlés elnöke

Földesi Gyula s. k.,
az Országgyűlés jegyzője

Nyakó István s. k.,
az Országgyűlés jegyzője

---

* A határozatot az Országgyűlés a 2012. december 10-i ülésnapján fogadta el.
** A határozatot az Országgyűlés a 2012. december 10-i ülésnapján fogadta el.

Az Országgyűlés 89/2012. (XII. 12.) OGY határozata egyházkénti elismerés elutasításáról*

Az Országgyűlés a lelkiismereti és vallásszabadság jogáról, valamint az egyházak, vallásfelekezetek és vallási közösségek jogállásáról szóló 2011. évi CCVI. törvény rendelkezései szerint megtárgyalta „Az alapcélként vallási tevékenységet végző Magyarországi Lectorium Rosicrucianum Egyesület egyházként történő elismeréséről" tárgyú országos népi kezdeményezést, és arról a 2012. december 10-i ülésén a következők szerint döntött:
Az Országgyűlés a Magyarországi Lectorium Rosicrucianum Egyesület egyházként történő elismerést elutasítja.

Kövér László s. k.,
az Országgyűlés elnöke

Földesi Gyula s. k.,
az Országgyűlés jegyzője

Nyakó István s. k.,
az Országgyűlés jegyzője

Az Országgyűlés 90/2012. (XII. 12.) OGY határozata az agrárgazdaság 2011. évi helyzetéről szóló jelentés elfogadásáról**

1. Az Országgyűlés tekintettel az agrárgazdaság fejlesztéséről szóló 1997. évi CXIV. törvény előírásaira és figyelembe véve az Agrárgazdasági Tanács megállapításait, elfogadja az agrárgazdaság 2011. évi helyzetéről szóló jelentést.
2. Ez a határozat a közzététele napján lép hatályba.

Kövér László s. k.,
az Országgyűlés elnöke

Földesi Gyula s. k.,
az Országgyűlés jegyzője

Nyakó István s. k.,
az Országgyűlés jegyzője

A Kormány 1573/2012. (XII. 12.) Korm. határozata Magyarország és a Nemzetközi Bűnügyi Rendőrség Szervezete között a Magyarországon megrendezésre kerülő 42. Európai Regionális Konferencia kapcsán a Nemzetközi Bűnügyi Rendőrség Szervezete (Interpol) kiváltságairól és mentességeiről szóló Megállapodás szövegének végleges megállapítására adott felhatalmazásról

A Kormány

1. egyetért a Magyarország és a Nemzetközi Bűnügyi Rendőrség Szervezete között a Magyarországon megrendezésre kerülő 42. Európai Regionális Konferencia kapcsán a Nemzetközi Bűnügyi Rendőrség Szervezete (Interpol) kiváltságairól és mentességeiről szóló Megállapodás (a továbbiakban: Megállapodás) bemutatott szövegével;
2. felhatalmazza a belügyminisztert vagy az általa kijelölt személyt a Megállapodás bemutatott szövegének – a megerősítés fenntartásával történő – végleges megállapítására;
3. felhívja a külügyminisztert, hogy a Megállapodás szövege végleges megállapításához szükséges meghatalmazási okiratot adja ki;

---

* A határozatot az Országgyűlés a 2012. december 10-i ülésnapján fogadta el.
** A határozatot az Országgyűlés a 2012. december 10-i ülésnapján fogadta el.

4. elfogadja a Megállapodás kihirdetéséről szóló törvénytervezetet, és elrendeli a Megállapodás szövegének végleges megállapítását követően annak az Országgyűléshez történő benyújtását. A törvényjavaslat előadójának a Kormány a belügyminisztert jelöli ki.

Orbán Viktor s. k.,
miniszterelnök

A Kormány 1574/2012. (XII. 12.) Korm. határozata a TESCO-GLOBAL Zrt. magyarországi nagybefektetővel való stratégiai megállapodás megkötéséről

A Kormány

felhatalmazza a Nemzetgazdasági Minisztérium parlamenti és gazdaságstratégiáért felelős államtitkárát, hogy a Magyarország Kormánya és a TESCO-GLOBAL Áruházak Zártkörűen Működő Részvénytársaság (2040 Budaörs, Kinizsi u. 1–3., cégjegyzékszám: 13-10-040628) között kötendő stratégiai együttműködési megállapodást a Kormány nevében aláírja.

Felelős: Nemzetgazdasági Minisztérium parlamenti és gazdaságstratégiáért felelős államtitkára
Határidő: azonnal

Orbán Viktor s. k.,
miniszterelnök

A Kormány 1575/2012. (XII. 12.) Korm. határozata az IBM Magyarországi Kft. és a Stadler Trains Magyarország Kft. magyarországi nagybefektetőkkel való stratégiai megállapodás megkötéséről

A Kormány felhatalmazza

1. a Nemzetgazdasági Minisztérium parlamenti és gazdaságstratégiáért felelős államtitkárát, hogy a Magyarország Kormánya és az IBM Magyarországi Korlátolt Felelősségű Társaság (1117 Budapest, Neumann János u. 1., cégjegyzékszám: 01-09-060028) között kötendő stratégiai együttműködési megállapodást a Kormány nevében aláírja;

   Felelős: Nemzetgazdasági Minisztérium parlamenti és gazdaságstratégiáért felelős államtitkára
   Határidő: azonnal

2. a Miniszterelnökség külügyi és külgazdasági ügyekért felelős államtitkárát, hogy a Magyarország Kormánya és a Stadler Trains Magyarország Vasúti Szolgáltató Korlátolt Felelősségű Társaság (1071 Budapest, Városligeti fasor 47–49. II. em. 201–1., cégjegyzékszám: 01-09-865154) között kötendő stratégiai együttműködési megállapodást a Kormány nevében aláírja.

   Felelős: Miniszterelnökség külügyi és külgazdasági ügyekért felelős államtitkára
   Határidő: azonnal

Orbán Viktor s. k.,
miniszterelnök

A Kormány 1576/2012. (XII. 12.) Korm. határozata a GE Hungary Kft. és a National Instruments Hungary Kft. magyarországi nagybefektetőkkel való stratégiai megállapodás megkötéséről

A Kormány felhatalmazza

1. a nemzetgazdasági minisztert, hogy a Magyarország Kormánya és a GE Hungary Ipari és Kereskedelmi Korlátolt Felelősségű Társaság (1044 Budapest, Váci út 77., cégjegyzékszám: 01-09-719347) között kötendő stratégiai együttműködési megállapodást a Kormány nevében aláírja;

   Felelős: nemzetgazdasági miniszter

   Határidő: azonnal

2. a Nemzetgazdasági Minisztérium parlamenti és gazdaságstratégiáért felelős államtitkárát, hogy a Magyarország Kormánya és a National Instruments Hungary Kereskedelmi Korlátolt Felelősségű Társaság (1117 Budapest, Neumann János utca 1. E. ép. 2. em., cégjegyzékszám: 01-09-981838) között kötendő stratégiai együttműködési megállapodást a Kormány nevében aláírja.

   Felelős: a Nemzetgazdasági Minisztérium parlamenti és gazdaságstratégiáért felelős államtitkára

   Határidő: azonnal

Orbán Viktor s. k.,
miniszterelnök

A Kormány 1577/2012. (XII. 12.) Korm. határozata a 2011. évi kötelezettségvállalással nem terhelt maradványok felhasználásáról

A Kormány az államháztartásról szóló 2011. évi CXCV. törvény 33. § (1) bekezdésében, valamint az államháztartásról szóló törvény végrehajtásáról szóló 368/2011. (XII. 31.) Korm. rendelet 152. § (5) bekezdésében biztosított jogkörében a Diákhitel 2 konstrukció kamattámogatásának biztosítására a 2011. évi kötelezettségvállalással nem terhelt maradványok további intézkedésig fel nem használható összegéből a Nemzetgazdasági Minisztérium fejezetnél 18,0 millió forint felhasználását engedélyezi, és az 1. melléklet szerinti átcsoportosítást rendeli el.

Felelős: nemzetgazdasági miniszter

Határidő: azonnal

Orbán Viktor s. k.,
miniszterelnök

1. melléklet az 1577/2012. (XII. 12.) Korm. határozathoz

2011. évi maradványok átcsoportosítása

ezer forintban

Fejezet-szám	Cím-szám	Alcím-szám	Jogcím-csoport-szám	Jogcím-szám	Előir.-csoport-szám	Kiemelt előirányzat-szám	Fejezet-név	Cím-név	Alcím-név	Jogcím-csoport-név	Jogcím-név	Előirányzat-csoport-név	Kiemelt előirányzat neve	Átcsoportosítás (+/-)
XV.							**Nemzetgazdasági Minisztérium**							
	25							Fejezeti kezelésű előirányzatok						
		47							Kötött segélyhitelezés					
					1							Működési költségvetés		
						5							Egyéb működési célú kiadások	-18 000
XLII.							**A költségvetés közvetlen bevételei és kiadásai**							
	28							Diákhitel 2 konstrukció kamattámogatása						18 000

A Kormány 1578/2012. (XII. 12.) Korm. határozata a 2011. évi előirányzat-maradványok felhasználásáról

A Kormány az államháztartásról szóló törvény végrehajtásáról szóló 368/2011. (XII. 31.) Korm. rendelet 153. §-ában kapott felhatalmazás alapján engedélyezi a 2011. évi kötelezettségvállalással terhelt, de 2012. június 30-ig pénzügyileg nem teljesült előirányzat-maradványok további intézkedésig fel nem használható összegéből a Belügyminisztérium fejezetnél a „Katasztrófa elhárítási célelőirányzatok" fejezeti kezelésű előirányzat kötelezettségvállalással terhelt maradványából 435 384 ezer forint változatlan célú felhasználását.

Felelős: nemzetgazdasági miniszter

Határidő: azonnal

Orbán Viktor s. k.,
miniszterelnök

A Kormány 1579/2012. (XII. 12.) Korm. határozata az egyrészről az Európai Unió és tagállamai, másrészről Izrael Állam közötti euromediterrán légiközlekedési megállapodás szövegének végleges megállapítására adott felhatalmazásról

A Kormány

1. egyetért az egyrészről az Európai Unió és tagállamai, másrészről Izrael Állam közötti euromediterrán légiközlekedési megállapodás (a továbbiakban: Megállapodás) bemutatott szövegével;
2. felhatalmazza a nemzeti fejlesztési minisztert vagy az általa kijelölt személyt a Megállapodás bemutatott szövegének – a megerősítés fenntartásával történő – végleges megállapítására;
3. felhívja a külügyminisztert, hogy a Megállapodás szövege végleges megállapításához szükséges meghatalmazási okiratot adja ki;
4. elfogadja a Megállapodás kihirdetéséről szóló törvénytervezetet és elrendeli a Megállapodás szövegének végleges megállapítását követően annak az Országgyűléshez történő benyújtását. A törvényjavaslat előadójának a Kormány a nemzeti fejlesztési minisztert jelöli ki.

Orbán Viktor s. k.,
miniszterelnök

A miniszterelnök 143/2012. (XII. 12.) ME határozata Magyarország Kormánya és a Szlovák Köztársaság Kormánya között a dunai vízlépcsőre vonatkozó, a hágai Nemzetközi Bíróság ítéletével összhangban álló szerződés létrehozására adott felhatalmazásról

A nemzetközi szerződésekkel kapcsolatos eljárásról szóló 2005. évi L. törvény 5. § (1) bekezdése szerinti hatáskörömben eljárva, a közigazgatási és igazságügyi miniszter és a külügyminiszter előterjesztése alapján

1. egyetértek a Magyarország Kormánya és a Szlovák Köztársaság Kormánya között a hágai Nemzetközi Bíróság 1997. szeptember 25-i ítéletével (a továbbiakban: Ítélet) összhangban álló, az Ítélet végrehajtása érdekében megalkotandó, az 1978. évi 17. törvényerejű rendelettel kihirdetett, a Magyar Népköztársaság és a Csehszlovák Szocialista Köztársaság között a Gabcikovo–Nagymarosi Vízlépcsőrendszer megvalósításáról és üzemeltetéséről Budapesten, 1977. évi szeptember hó 16. napján aláírt Szerződést (a továbbiakban: Szerződés) felváltó vagy kiegészítő megállapodás (a továbbiakban: Megállapodás) létrehozásával;
2. felmentem *dr. Szabó Marcelt,* a Megállapodás létrehozására irányuló nemzetközi szakértői szintű tárgyalások vezetésére adott megbízatása alól;
3. felhatalmazom *dr. Székely László* miniszteri biztost, hogy mint a Szerződés 3. cikke szerinti meghatalmazott, a magyar–szlovák tárgyalások folyamán a magyar küldöttséget vezesse;

4. felhatalmazom a közigazgatási és igazságügyi minisztert, hogy a tárgyalódelegáció tagjait jelölje ki;
5. felhívom a külügyminisztert, hogy a Megállapodás létrehozásához szükséges meghatalmazási okiratot adja ki;
6. felhívom a közigazgatási és igazságügyi minisztert, a külügyminisztert, a nemzeti fejlesztési minisztert és a vidékfejlesztési minisztert, hogy a Megállapodás létrehozását követően a Megállapodás szövegének végleges megállapítására való felhatalmazásról szóló határozat tervezetét haladéktalanul terjesszék a Kormány elé;
7. visszavonom a Magyarország Kormánya és a Szlovák Köztársaság Kormánya között a dunai vízlépcsőre vonatkozó, a hágai Nemzetközi Bíróság ítéletével összhangban álló szerződés létrehozására adott felhatalmazásról szóló 41/2012. (IV. 16.) ME határozatot.

Orbán Viktor s. k.,
miniszterelnök

A miniszterelnök 144/2012. (XII. 12.) ME határozata a Magyar Köztársaság Kormánya és a Szlovén Köztársaság Kormánya között a repülő és légvédelmi szakterületeken történő katonai együttműködésről szóló, Muraszombaton, 1996. július 10-én aláírt Megállapodás módosítására adott felhatalmazásról

A nemzetközi szerződésekkel kapcsolatos eljárásról szóló 2005. évi L. törvény 5. § (1) bekezdése szerinti hatáskörömben eljárva, a honvédelmi miniszter és a külügyminiszter előterjesztése alapján

1. egyetértek a Magyar Köztársaság Kormánya és a Szlovén Köztársaság Kormánya között a repülő és légvédelmi szakterületeken történő katonai együttműködésről szóló, Muraszombaton, 1996. július 10-én aláírt Megállapodás módosítására vonatkozó Megállapodás (a továbbiakban: Megállapodás) létrehozásával;
2. felhatalmazom a honvédelmi minisztert, hogy – az érintett miniszterekkel egyetértésben – a tárgyalásokon részt vevő személyeket kijelölje;
3. felhatalmazom a honvédelmi minisztert vagy az általa kijelölt személyt, hogy a tárgyalások eredményeként előálló szövegtervezetet kézjegyével lássa el;
4. felhívom a külügyminisztert, hogy a Megállapodás létrehozásához szükséges meghatalmazási okiratot adja ki;
5. felhívom a honvédelmi minisztert és a külügyminisztert, hogy a Megállapodás létrehozását követően a Megállapodás szövegének végleges megállapítására való felhatalmazásról szóló határozat tervezetét haladéktalanul terjesszék a Kormány elé.

Orbán Viktor s. k.,
miniszterelnök

Helyreigazítás:

A Magyar Közlöny 2011. évi 162. számának 39775. oldalán a Magyar Honvédség hivatásos és szerződéses állományú katonáinak jogállásáról szóló 2001. évi XCV. törvény és más törvények szolgálati viszonnyal kapcsolatos módosításáról szóló 2011. évi CXCII. törvény 55. §-ában a Magyar Honvédség hivatásos és szerződéses állományú katonáinak jogállásáról szóló 2001. évi XCV. törvény és más törvények szolgálati viszonnyal kapcsolatos módosításáról szóló törvény számozása – a módosított törvény 277–280/A. §-aiban – helyesen: 2011. évi CXCII. törvény.

Helyesbítés:

A Magyar Közlöny 2012. évi 160. számának 26902. oldalán a kisajátításról szóló 2007. évi CXXIII. törvény és egyes kapcsolódó törvények módosításáról szóló 2012. évi CLXXXIV. törvény 40. §-ában az „eltérően ?" szövegrész helyesen az „eltérően –" szöveg.

A Magyar Közlöny 2012. évi 166. számának 27587. oldalán a 3. pontban található táblázat utolsó két sora helyesen a következő:

3.5. A 3.1.–3.4. pont alatti tevékenységeket további kiszállási díj terheli	
	1,00

A Magyar Közlönyt a Szerkesztőbizottság közreműködésével a Közigazgatási és Igazságügyi Minisztérium szerkeszti.
A Szerkesztőbizottság elnöke: dr. Biró Marcell,
a szerkesztésért felelős: dr. Borókainé dr. Vajdovits Éva.
A szerkesztőség címe: Budapest V., Kossuth tér 2–4.
A Határozatok Tára hivatalos lap tartalma a Magyar Közlöny IX. részében jelenik meg.
A Magyar Közlöny hiteles tartalma elektronikus dokumentumként a http://kozlony.magyarorszag.hu honlapon érhető el.
A Magyar Közlöny oldalhű másolatát papíron kiadja a Magyar Közlöny Lap- és Könyvkiadó.
Felelős kiadó: Majláth Zsolt László ügyvezető igazgató.