MAGYAR KÖZLÖNY

54. szám

MAGYARORSZÁG HIVATALOS LAPJA

2012. május 8., kedd

Tartalomjegyzék

24/2012. (V. 8.) BM rendelet	A katasztrófavédelemmel összefüggő egyes miniszteri rendeletek módosításáról	8974
25/2012. (V. 8.) KIM rendelet	A számviteli törvény szerinti beszámoló elektronikus úton történő letétbe helyezéséről és közzétételéről szóló 11/2009. (IV. 28.) IRM–MeHVM–PM együttes rendelet módosításáról	8985
32/2012. (V. 8.) NEFMI rendelet	A világörökségi gondnokságról	8986
22/2012. (V. 8.) NFM rendelet	A közúti járművek műszaki megvizsgálásáról szóló 5/1990. (IV. 12.) KöHÉM rendelet módosításáról	8993
23/2012. (V. 8.) NFM rendelet	A közúti járművek forgalomba helyezésének és forgalomban tartásának műszaki feltételeiről szóló 6/1990. (IV. 12.) KöHÉM rendelet módosításáról	9104
24/2012. (V. 8.) NFM rendelet	A súlyos vasúti balesetek, a vasúti balesetek és a váratlan vasúti események szakmai vizsgálatának, valamint az üzembentartói vizsgálat részletes szabályairól	9175
45/2012. (V. 8.) VM rendelet	A nem emberi fogyasztásra szánt állati eredetű melléktermékekre vonatkozó állategészségügyi szabályok megállapításáról	9184
46/2012. (V. 8.) VM rendelet	A növényvédelmi tevékenységről szóló 43/2010. (IV. 23.) FVM rendelet módosításáról	9201

V. A Kormány tagjainak rendeletei

A belügyminiszter 24/2012. (V. 8.) BM rendelete a katasztrófavédelemmel összefüggő egyes miniszteri rendeletek módosításáról

Az egyes helyi közszolgáltatások kötelező igénybevételéről szóló 1995. évi XLII. törvény 4. § (3) bekezdésében kapott felhatalmazás alapján,
a 2. alcím tekintetében a tűz elleni védekezésről, a műszaki mentésről és a tűzoltóságról szóló 1996. évi XXXI. törvény 47. § (2) bekezdés 10. és 24. pontjában kapott felhatalmazás alapján,
a 3. alcím tekintetében a tűz elleni védekezésről, a műszaki mentésről és a tűzoltóságról szóló 1996. évi. XXXI. törvény 47. § (2) bekezdésének 11. pontjában és a katasztrófavédelemről és a hozzá kapcsolódó egyes törvények módosításáról szóló 2011. évi CXXVIII. törvény 81. § b) pontjában kapott felhatalmazás alapján,
a 4. alcím tekintetében a tűz elleni védekezésről, a műszaki mentésről és a tűzoltóságról szóló 1996. évi XXXI. törvény 47. § (2) bekezdés 3. pontjában kapott felhatalmazás alapján,
az 5. alcím tekintetében a tűz elleni védekezésről, a műszaki mentésről és a tűzoltóságról szóló 1996. évi XXXI. törvény 47. § (2) bekezdés 5. és 24. pontjában kapott felhatalmazás alapján
a 6. alcím tekintetében a tűz elleni védekezésről, a műszaki mentésről és a tűzoltóságról szóló 1996. évi XXXI. törvény 47. § (2) bekezdésének 2. pontjában kapott felhatalmazás alapján,
a 7. alcím tekintetében a tűz elleni védekezésről, a műszaki mentésről és a tűzoltóságról szóló 1996. évi XXXI. törvény 47. § (2) bekezdésének 24. pontjában kapott felhatalmazás alapján,
a 8. alcím tekintetében a katasztrófavédelemről és a hozzá kapcsolódó egyes törvények módosításáról szóló 2011. évi CXXVIII. törvény 82. § (1) bekezdésében kapott felhatalmazás alapján, az egyes miniszterek, valamint a Miniszterelnökséget vezető államtitkár feladat- és hatásköréről szóló 212/2010. (VII. 1.) Korm. rendelet 73. § c) pontjában meghatározott feladatkörében eljáró nemzetgazdasági miniszterrel egyetértésben,
a 17. § (2) bekezdése tekintetében a katasztrófavédelemről és a hozzá kapcsolódó egyes törvények módosításáról szóló 2011. évi CXXVIII. törvény 81. § a) pontjában kapott felhatalmazás alapján,
az egyes miniszterek, valamint a Miniszterelnökséget vezető államtitkár feladat- és hatásköréről szóló 212/2010. (VII. 1.) Korm. rendelet 37. § q) pontjában meghatározott feladatkörömben eljárva a következőket rendelem el:

1. A kötelező kéményseprő-ipari közszolgáltatásról szóló 27/1996. (X. 30.) BM rendelet módosítása

1. § A kötelező kéményseprő-ipari közszolgáltatásról szóló 27/1996. (X. 30.) BM rendelet 10. § (5) bekezdése helyébe a következő rendelkezés lép:
„(5) Közvetlen élet- vagy tűzveszély esetén a szolgáltató köteles a kémény, illetőleg a tüzelőberendezés használatának azonnali megszüntetésére a tulajdonost írásban felhívni. Egyidejűleg a szolgáltató bejelentést tesz az első fokú tűzvédelmi hatóságnak a 2. § (2) bekezdés a), b) és f) pontjában meghatározott veszély esetén, az első fokú építésügyi hatóságnak a 2. § (2) bekezdés d) és e) pontjában meghatározott veszély esetén, a kéményseprő-ipari közszolgáltatónak a c), g) és h) pontokban meghatározott veszély esetén, továbbá gáz-tüzelőberendezés esetén a területi gázszolgáltatónak.”

2. A tűzoltási, műszaki mentési tevékenységhez kapcsolódó tűzvédelmi technika alkalmazhatóságáról szóló 15/2010. (V. 12.) ÖM rendelet módosítása

2. § Hatályát veszti a tűzoltási, műszaki mentési tevékenységhez kapcsolódó tűzvédelmi technika alkalmazhatóságáról szóló 15/2010. (V. 12.) ÖM rendelet 2. § (2) bekezdése.

3. A tűzoltóság tűzoltási és műszaki mentési tevékenységének általános szabályairól szóló 39/2011. (XI. 15.) BM rendelet módosítása

3. § (1) A tűzoltóság tűzoltási és műszaki mentési tevékenységének általános szabályairól szóló 39/2011. (XI. 15.) BM rendelet (a továbbiakban: R1.) 19. § (1) bekezdése helyébe a következő rendelkezés lép:

„(1) A tűzoltásvezető a megállapított riasztási fokozat alapján meghatározza a vonulási útvonalat és a vonulási sorrendet."

(2) Az R1. 34. §-a helyébe a következő rendelkezés lép:

„34. § Az ügyeletes:

a) ellátja a készenléti jellegű szolgálattal rendelkező tűzoltóság működési területén a hozzá érkező tűzjelzés fogadásával, a riasztással kapcsolatos, valamint a jelentési és hír-összeköttetési feladatait, közreműködik az adatszolgáltatás elvégzésében,

b) a hozzá beérkező tűzjelzéseket haladéktalanul jelenti a KI műveletirányító ügyeletére,

c) tevékenységét az ügyelet ügyrendje szerint végzi,

d) végrehajtja a KI fő- és műveletirányító ügyeletének, valamint az OKF Központi Főügyeletének utasításait a riasztások és jelentések végrehajtásával kapcsolatosan,

e) végrehajtja saját erőinek, eszközeinek riasztását,

f) jelentést tesz a tűzoltóparancsnoknak és a katasztrófavédelmi kirendeltség-vezetőnek a saját erők riasztásáról."

(3) Az R1. a következő 34/A. §-sal egészül ki:

„34/A. § A megyei műveletirányító ügyeletes:

a) ellátja a KI illetékességi területén lévő tűzoltóságok működési területéről beérkező tűzjelzések fogadásával, értékelésével és a riasztással kapcsolatos, valamint a jelentési és hír-összeköttetési feladatait, irányítja az adatszolgáltatás elvégzését,

b) intézkedik a tűz elleni védekezésről, a műszaki mentésről és a tűzoltóságról szóló 1996. évi XXXI. törvény 7. § (2) bekezdésében meghatározott más szervek erőinek, eszközeinek igénybevételéről,

c) törekszik a jelző személy megnyugtatására, célirányos kérdéseivel elősegíti az értékelhető jelzés felvételét,

d) olvashatóan kitölti vagy számítógépen rögzíti a káreset-felvételi lapot,

e) rögzíti a tűzoltásvezető visszajelzéseit és a tűzesetekkel, műszaki mentésekkel kapcsolatos egyéb információkat,

f) amennyiben nem az illetékességi területén lévő tűzoltóságok működési területéről érkezik hozzá tűzjelzés, haladéktalanul továbbítja azt az illetékes KI műveletirányító ügyeletére,

g) tevékenységét a műveletirányítás rendje és a megyei főügyelet ügyrendje szerint végzi,

h) végrehajtja a megyei főügyelet és az OKF Központi Főügyeletének utasításait a riasztások és jelentések végrehajtásával kapcsolatosan."

(4) Az R1. 39. § (1) bekezdése helyébe a következő rendelkezés lép:

„(1) A vonuló szer parancsnoka visszajelzést ad a vonulás közben történt akadályozó tényezőkről a megyei műveletirányító ügyeletre."

(5) Az R1. 56. § (5) bekezdése helyébe a következő rendelkezés lép:

„(5) A TMMT-k naprakészen tartásához szükséges adatok biztosítása a TMMT készítésére kötelezett létesítmény vezetőjének feladata. A TMMT-t érintő adatokban bekövetkezett változásokat a létesítmény vezetője a tűz elleni védekezésről, a műszaki mentésről és a tűzoltóságról szóló törvényben meghatározottak szerint köteles bejelenteni a hivatásos tűzoltóságnak."

4. § Az R1. 40. § (2) bekezdésében a „TMMT" szövegrész helyébe a „Tűzoltási Műszaki Mentési Terv (a továbbiakban: TMMT)" szöveg lép.

5. § Hatályát veszti az R1.

a) 35. § (2) bekezdése

b) 36. §-a.

4. A tűzesetek vizsgálatára vonatkozó szabályokról szóló 44/2011. (XII. 5.) BM rendelet módosítása

6. § (1) A tűzesetek vizsgálatára vonatkozó szabályokról szóló 44/2011. (XII. 5.) BM rendeletet (a továbbiakban: R2.) 3. § (1) bekezdésének c) pontja helyébe a következő rendelkezés lép:

(Hivatalból tűzvizsgálati eljárást kell lefolytatni ha:)

„c) A tűzeset minősített fokozata III-as vagy magasabb volt."

(2) Az R2. 3. § (2) bekezdése helyébe a következő rendelkezés lép:

„(2) A tűzeset minősített fokozatának megállapításakor a ténylegesen beavatkozó erőket kell figyelembe venni."

7. § Az R2. a következő 6/A. alcímmel egészül ki:

„6/A. Szakmai tapasztalatok értékelése

15/A. § (1) Az értékelés célja a szakmai tapasztalatok összefoglalása, melyek felhasználhatók a legjobb nemzeti gyakorlat kialakításához, a tűzvédelem, a beavatkozás hatékonyságának fejlesztésére.

(2) A szakmai tapasztalatok értékelése nem része a tűzvizsgálati eljárásnak.

(3) A tűzeset összes körülményeire figyelemmel a hatóság vezetője dönt a tűzvizsgálati szakmai értékelés elkészítéséről, illetve meghatározza, hogy a (4) bekezdés mely pontjainak értékelését kell elvégezni.

(4) A szakmai értékelés szempontjai:

a) a kárt szenvedett létesítmény, építmény, szabad terület (különösen: erdő, mezőgazdasági terület) tűzvédelmi helyzetének értékelése átfogó, valamint összehasonlító módon, figyelembe véve a létesítéskor és a tűzeset időpontjában érvényben lévő előírásokat,

b) a használati előírások teljesítésének érvényesülése,

c) a tűzoltóság hatósági, szakhatósági munkájának a létesítmény, az építmény, szabad terület tűzvédelmi helyzetére gyakorolt hatása, a rendelkezésre álló iratok alapján,

d) a tűzeset helyszínének megközelíthetősége, tűzjelzés lehetősége, vízszerzési helyek, a beépített jelző és oltó berendezések értékelése,

e) a tűzoltásban résztvevők tevékenységének értékelése,

f) a beavatkozás szakszerűségének elemezése,

g) a legjobb nemzeti gyakorlat kialakítását célzó esetleges észrevételek és javaslatok."

8. § Hatályát veszti az R2.

a) 7. § (2) bekezdése,

b) 8. § (2) bekezdésének f)–i) pontjai.

5. A tűzvédelmi szakvizsgára kötelezett foglalkozási ágakról, munkakörökről, a tűzvédelmi szakvizsgával összefüggő oktatásszervezésről és a tűzvédelmi szakvizsga részletes szabályairól szóló 45/2011. (XII. 7.) BM rendelet módosítása

9. § (1) A tűzvédelmi szakvizsgára kötelezett foglalkozási ágakról, munkakörökről, a tűzvédelmi szakvizsgával összefüggő oktatásszervezésről és a tűzvédelmi szakvizsga részletes szabályairól szóló 45/2011. (XII. 7.) BM rendelet (a továbbiakban: R3.) 1. § (2) bekezdése helyébe a következő rendelkezés lép:

„(2) Szakvizsgával kell rendelkeznie annak a személynek is, aki az 1. melléklet 1–9., és 12–13. pontjaiban meghatározott tevékenységet végzők munkáját közvetlenül irányítja."

(2) Az R3. 1. § (3) bekezdése helyébe a következő rendelkezés lép:

„(3) Nem kötelezett szakvizsga megszerzésére az 1. melléklet 6. foglalkozási ág (munkakör) esetében a csak az 1. pirotechnikai osztályba tartozó pirotechnikai termékek forgalmazását végző személy."

(3) Az R3. 3. § (5) bekezdése helyébe a következő rendelkezés lép:

„(5) A szakvizsgabizottság elnöke nem működhet közre közeli hozzátartozójának, valamint az ugyanannál a munkáltatónál alkalmazásban álló szakvizsgázónak a szakvizsgáztatásában, valamint egyéb olyan esetekben, ahol az elfogulatlan szakvizsgáztatás tőle nem várható el. A szakvizsgabizottság tagja nem lehet a szakvizsgabizottság elnökének közeli hozzátartozója, alkalmazottja vagy beosztottja."

(4) Az R3. 5. § (1) bekezdése helyébe a következő rendelkezés lép:
„(1) Az oktatásszervező az oktatás és a szakvizsga megkezdése előtt írásban, vagy a székhelye szerint illetékes tűzvédelmi hatóság által megadott elektronikus levélcímre bejelenti
a) oktatás esetén annak helyét (pontos címét), kezdő időpontját (év, hó, nap, óra, perc) és időtartamát,
b) szakvizsga esetén annak helyét (pontos címét), kezdő időpontját (év, hó, nap, óra, perc),
c) a szakvizsgabizottság tagjainak, elnökének nevét, az adott foglalkozási ághoz tartozó bizonyítvány számát és nyilvántartási számukat,
d) a foglalkozási ág vagy munkakör 1. melléklet szerinti sorszámát és megnevezését."

(5) Az R3. 5. § (3) bekezdése helyébe a következő rendelkezés lép:
„(3) Az (1) és (2) bekezdésben meghatározott adatokat úgy kell közölni a tűzvédelmi hatósággal, hogy az a bejelentést legalább az oktatás időpontja előtt nyolc nappal korábban megkapja."

(6) Az R3. 5. § (5) bekezdése helyébe a következő rendelkezés lép:
„(5) Az (1) bekezdés a)–c) pontjaiban bejelentett adatokban – az oktatás, szakvizsga időpontjának kivételével – bekövetkező esetleges változást, az illetékes tűzvédelmi hatósággal az oktatás vagy a szakvizsga időpontja előtt legalább egy munkanappal korábban, elektronikus levél útján és szóban is közölni kell. A szakvizsga helyszíne csak az adott településen belül változtatható, az oktatás, szakvizsga időpontja nem változtatható."

(7) Az R3. 6. § c) pontja helyébe a következő rendelkezés lép:
(Szakvizsgára az a személy bocsátható, aki az oktatási tematika szerint megtartott felkészítő tanfolyamon vagy továbbképzésen részt vett, és)
„c) az 1. melléklet 10–11. pontjaiban meghatározott foglalkozási ág (munkakör) esetében műszaki képzési területen szerzett mérnök szakképzettséggel és legalább egy év tervezési tevékenységet végző szolgáltató által igazolt gyakorlattal, tervellenőrzési gyakorlattal, vagy tűzvédelmi hatósági területen a foglalkozási ághoz kapcsolódó gyakorlattal,"

(8) Az R3. 8. § (4) bekezdése helyébe a következő rendelkezés lép:
„(4) Az oktatásszervezők a sikeres vizsgát tett személyekről félévente, a tűzvédelmi hatóság által meghatározott formátumban tájékoztatják a tűzvédelmi hatóságot, mely összesítést készít."

(9) Az R3. 8. § (5) bekezdése helyébe a következő rendelkezés lép:
„(5) Az 1. melléklet 4., 8., 9., 10., 11., 12. vagy 13. foglalkozási ágak, munkakörök esetében a tevékenységet végzőnek rendelkeznie kell az általa tervezett, kivitelezett, karbantartott, javított, telepített, felülvizsgált termék magyar nyelvű ismertetőjével, a használatra, karbantartásra és felülvizsgálatra, alkalmazási korlátozásra is kiterjedő alkalmazástechnikai leírással, melyet a tűzvédelmi hatóság felhívására köteles bemutatni, meglétét igazolni."

(10) Az R3. 8. § (6) bekezdése helyébe a következő rendelkezés lép:
„(6) Az 1. melléklet 4., 8., 9., 12. vagy 13. foglalkozási ágak, munkakörök esetében a kivitelezést, karbantartást, javítást, telepítést, felülvizsgálatot végzőnek rendelkeznie kell a gyártó által a kivitelezéshez, karbantartáshoz, javításhoz, telepítéshez, felülvizsgálathoz meghatározott eszközökkel, anyagokkal, melyeket a tűzvédelmi hatóság felhívására köteles bemutatni, meglétüket igazolni."

(11) Az R3. 9. § (5) bekezdése helyébe a következő rendelkezés lép:
„(5) Ha a bizonyítvány érvénytelenségét a tűzvédelmi hatóság az (1) bekezdés a) pontja alapján állapította meg, akkor a felkészítő tanfolyam elvégzésére kötelezett a szakvizsgára felkészítő képzést és a vizsgát, annál az oktatásszervezőnél, amely az érvénytelen bizonyítványt kiállította díjmentesen végezheti el. Amennyiben a szakvizsgára felkészítő képzést és vizsgát más oktatásszervezőnél végzi, az érvénytelen bizonyítványt kiállító oktatásszervező köteles a képzés és vizsga költségeit megtéríteni."

(12) Az R3. 11. § (4) bekezdése helyébe a következő rendelkezés lép:
„(4) A 2012. január 1. előtt érvényes tűzvédelmi szakvizsga bizonyítványok a következő megváltozott foglalkozási ágak, munkakörök szerinti tűzvédelmi szakvizsga bizonyítványoknak felelnek meg:
a) a propán-bután gáz lefejtését, töltését, kiszolgálását végzők, továbbá azon propán-bután gáz üzemű targoncák kezelői, akik a targonca üzemanyag palackjának (tartályának) cseréjét is végzik foglalkozási ág az 1. melléklet 3. pont szerinti foglalkozási ágnak,
b) a pirotechnikai szakbolti eladó, raktárkezelő, terméküzemeltető, anyag- és termékgyártás-vezető, kivétel a csak I. kategóriájú (játékos) pirotechnikai termékek kereskedését folytatók foglalkozási ág az 1. melléklet 6. pont szerinti foglalkozási ágnak,
c) a beépített tűzjelző berendezések szerelését, telepítését, felülvizsgálatát, javítását és karbantartását végzők foglalkozási ág az 1. melléklet 8. pont szerinti foglalkozási ágnak,

d) a beépített tűzoltó berendezések szerelését, telepítését, felülvizsgálatát, javítását és karbantartását végzők foglalkozási ág az 1. melléklet 9. pont szerinti foglalkozási ágnak,
e) a beépített tűzjelző berendezéseket tervezők, valamint a kivitelezésért felelős, műszaki vezetők az 1. melléklet 10. pont szerinti foglalkozási ágnak,
f) a beépített tűzoltó berendezéseket tervezők, valamint a kivitelezésért felelős, műszaki vezetők az 1. melléklet 11. pont szerinti foglalkozási ágnak."

10. § Hatályát veszti az R3. 8. § (2) bekezdése.

6. A tűzvédelmi szakértői tevékenység szabályairól szóló 47/2011. (XII. 15.) BM rendelet módosítása

11. § (1) A tűzvédelmi szakértői tevékenység szabályairól szóló 47/2011. (XII. 15.) BM rendelet (a továbbiakban: R4.) 13. § (3) bekezdése helyébe a következő rendelkezés lép:
„(3) A (1) bekezdésben foglaltak 3 fős vizsgabizottság előtt – amelynek 2 tagját a BM OKF, elnökét a MÉK vagy az MMK delegálja – tett sikeres vizsgát követően kezdhetik meg a szakértői tevékenységet."

12. § Hatályát veszti az R4. 15. § (1) bekezdésében a „, lejáratukat követően a 2. § (1) és (2) bekezdésében foglalt feltételek teljesítése esetén engedély kerül kiadásra" szövegrész.

7. A bejelentésköteles tűzvédelmi szolgáltatási tevékenységek megkezdésének és folytatásának részletes szabályairól szóló 50/2011. (XII. 20.) BM rendelet módosítása

13. § (1) A bejelentésköteles tűzvédelmi szolgáltatási tevékenységek megkezdésének és folytatásának részletes szabályairól szóló 50/2011. (XII. 20.) BM rendelet (a továbbiakban: R5.) 1. § (4) bekezdés a) és b) pontjai helyébe a következő rendelkezések lépnek:
(A tűzvédelmi hatóság által kiadott igazolás a Szolgtv.-ben meghatározott adatokon túl tartalmazza:)
„a) tűzoltó készülék karbantartása esetén a karbantartó műhely címét és az Országos Tűzvédelmi Szabályzatról szóló 28/2011. (IX. 6.) BM rendelet (a továbbiakban: OTSZ) szerinti OKF azonosító jel sorszámát;
b) a tűzvédelmi szakvizsgával összefüggő oktatásszervezés és a tűzvédelmi szakvizsgáztatás esetén a foglalkozási ág konkrét megnevezését,"

(2) Az R5. 1. § (5) bekezdése helyébe a következő rendelkezés lép:
„(5) A tűzvédelmi hatóság által közzétett nyilvántartás a Szolgtv.-ben meghatározott adatokon túl tartalmazza:
a) a tevékenység gyakorlására jogosult vagy képviselője telefonszámát, elektronikus levélcímét,
b) a bejelentés előterjesztésének napját,
c) azt, hogy a bejelentés határozatlan időre szól, vagy azt az időtartamot, amelyre a bejelentés szól,
d) a (4) bekezdés a)–b) és d) pontjaiban foglalt adatokat."

(3) Az R5. 3. § (2) bekezdése helyébe a következő rendelkezés lép:
„(2) A tűzoltó készülék karbantartás tevékenység megkezdésére vagy adatváltozásra vonatkozó bejelentést a 2. melléklet szerinti adattartalommal kell megtenni."

(4) Az R5. 4. §-a helyébe a következő rendelkezés lép:
„4. § (1) Egy tűzoltó készülék karbantartó műhelyre csak egy sorozatszámú OTSZ szerinti OKF azonosító jel adható.
(2) Amennyiben a bejelentés egy már nyilvántartásba vett műhely címére vonatkozik, nem adható ki új OKF azonosító jel.
(3) A felülvizsgáló a karbantartó szervezettől átvett OKF azonosító jeleket csak saját maga, vagy alkalmazottai révén használhatja fel, azokat másra nem ruházhatja át.
(4) A karbantartó szervezet, az általa a karbantartó személyek vagy felülvizsgálók rendelkezésére bocsátott OKF azonosító jelek továbbadásáról részletes kimutatást vezet, mely az átvétel igazolásán felül tartalmazza legalább:
a) a továbbadás dátumát,
b) a felülvizsgáló nevét, nyilvántartási számát, és
c) a továbbadott OKF azonosító jelek sorozatszámát.
(5) A karbantartó személyek vagy felülvizsgálók rendelkezésére bocsátott OKF azonosító jelekről vezetett részletes kimutatást a karbantartó szervezet a továbbadás dátumától számított legalább 11 évig megőrzi. A karbantartó

szervezet jogutód nélküli megszűnése esetén a kimutatást a tűzvédelmi hatóságnak átadja, amely gondoskodik azok megőrzéséről.

(6) A tűzvédelmi hatóság megtilthatja a tűzoltó készülék karbantartása tevékenység végzését, továbbá az OKF azonosító jel használatát

a) az adott tűzvédelmi szolgáltatási tevékenység folytatására való jogosultság megfelelő igazolásáig,

b) amennyiben a szolgáltató OKF azonosító jelét, az e rendeletben foglalt kivételektől eltekintve, másra átruházza,

c) amennyiben a tűzoltó készülék karbantartása során az OKF azonosító jel használata jogosulatlanul történik,

d) amennyiben a karbantartó szervezet, az általa a karbantartó személyek vagy felülvizsgálók rendelkezésére bocsátott OKF azonosító jelekről, az e rendelet szerinti részletes kimutatás vezetését elmulasztja, vagy

e) a tűzoltó készülék karbantartásra vonatkozó jogszabályban, műszaki követelményben, gyártói javítási technológiában meghatározott előírások megsértése esetén."

(5) Az R5. 6. § (1) és (2) bekezdései helyébe a következő rendelkezések lépnek:

„(1) A beépített tűzjelző berendezés vagy tűzoltó berendezés kivitelezése, karbantartása, javítása, telepítése vagy felülvizsgálata tevékenység a követelmények, a bejelentés, és a nyilvántartás vonatkozásában két szolgáltatási ágra tagozódik:

a) beépített tűzjelző berendezés kivitelezése, karbantartása, javítása, telepítése, felülvizsgálata,

b) beépített tűzoltó berendezés kivitelezése, karbantartása, javítása, telepítése, felülvizsgálata.

(2) A szolgáltató bejelentésében köteles pontosan meghatározni, hogy az (1) bekezdés a)–b) pontjában meghatározottak közül mely szolgáltatási ágat végzi."

(6) Az R5. 7. §-a helyébe a következő rendelkezés lép:

„7. § (1) A nyilvántartásba vett beépített tűzjelző vagy tűzoltó berendezés kivitelezése, karbantartása, javítása, telepítése vagy felülvizsgálata tevékenységet végző szolgáltatónak vagy az általa foglalkoztatott személynek rendelkeznie kell az adott szolgáltatási ágra érvényes tűzvédelmi szakvizsga bizonyítvánnyal.

(2) A beépített tűzjelző vagy tűzoltó berendezés kivitelezése, karbantartása, javítása, telepítése vagy felülvizsgálata tevékenységet folytató szolgáltatónak rendelkeznie kell az általa kivitelezett, karbantartott, javított, telepített, felülvizsgált termék magyar nyelvű ismertetőjével, a használatra, karbantartásra és felülvizsgálatra, alkalmazási korlátozásra is kiterjedő alkalmazástechnikai leírással.

(3) A beépített tűzjelző vagy tűzoltó berendezés kivitelezése, karbantartása, javítása, telepítése vagy felülvizsgálata tevékenységet folytató szolgáltatónak rendelkeznie kell a gyártó által a kivitelezéshez, karbantartáshoz, javításhoz, telepítéshez, felülvizsgálathoz meghatározott eszközökkel, anyagokkal.

(4) A szolgáltató az általa kivitelezett, karbantartott, javított, telepített vagy felülvizsgált termékek típusáról, a tevékenység végzésének helyéről, idejéről kimutatást vezet, melyet a tevékenység végzésétől számított öt évig megőriz.

(5) A szolgáltató az (1)–(4) bekezdésben meghatározott iratokat, kimutatást, eszközöket, anyagokat a tűzvédelmi hatóság felhívására köteles bemutatni, meglétét igazolni."

(7) Az R5. 8. §-a helyébe a következő rendelkezés lép:

„8. § A tűzvédelmi hatóság megtilthatja a beépített tűzjelző vagy tűzoltó berendezés kivitelezése, karbantartása, javítása, telepítése vagy felülvizsgálata tevékenység végzését

a) az adott szolgáltatási tevékenység folytatására való jogosultság megfelelő igazolásáig,

b) amennyiben a szolgáltató alkalmazottja, munkavállalója tevékenységét érvényes tűzvédelmi szakvizsga bizonyítvány nélkül végzi,

c) amennyiben a szolgáltató nem rendelkezik az általa kivitelezett, karbantartott, javított, telepített vagy felülvizsgált termék magyar nyelvű ismertetőjével, a használatra, karbantartásra és felülvizsgálatra, alkalmazási korlátozásra is kiterjedő alkalmazástechnikai leírással,

d) amennyiben a szolgáltató nem rendelkezik a gyártó által a kivitelezéshez, karbantartáshoz, javításhoz, telepítéshez, felülvizsgálathoz meghatározott eszközökkel, anyagokkal,

e) amennyiben nem rendelkezik kimutatással az általa kivitelezett, karbantartott, javított, telepített vagy felülvizsgált termékek típusáról, a tevékenység végzésének helyéről, idejéről vagy azt a tevékenység végzésétől számított öt évig nem őrzi meg, vagy

f) a beépített tűzjelző vagy tűzoltó berendezés kivitelezésre, karbantartásra, javításra, telepítésre vagy felülvizsgálatra vonatkozó jogszabályban, a termékre vonatkozó műszaki előírásban meghatározott követelmények megsértése esetén."

(8) Az R5. 16. § (3) bekezdése helyébe a következő rendelkezés lép:
„(3) Azok az OKF azonosító jelek (hologramok), amelyek nem tartalmaznak hivatkozást a karbantartott készülék típusára, a készlet erejéig, de legkésőbb 2012. december 31-ig használhatóak fel."

(9) Az R5. 17. § (2) bekezdése helyébe a következő rendelkezés lép:
„(2) Amennyiben a szolgáltató a 16. § (1) bekezdésben, és a 17. § (1) bekezdésben előírt adatváltozást az előírt határidőig nem teszi meg, a tűzvédelmi hatóság törli a nyilvántartásából."

(10) Az R5. 17. §-a a következő (4) és (5) bekezdéssel egészül ki:
„(4) A tűzvédelmi hatóság a beépített tűzjelző vagy tűzoltó berendezés tervező szolgáltatókról vezetett nyilvántartást 2012. december 31-én törli.
(5) A tűzvédelmi hatóság a tűzoltó készülék felülvizsgálókat a tűzoltó készülék karbantartó szolgáltatókról vezetett nyilvántartásából 2012. május 31. napjával törli."

14. § (1) Az R5. 1. melléklete helyébe az 1. melléklet lép.
(2) Az R5. 2. melléklete helyébe a 2. melléklet lép.
(3) Az R5. 4. melléklete helyébe a 3. melléklet lép.
(4) Az R5. 5. melléklete helyébe a 4. melléklet lép.
(5) Az R5. 6. melléklete helyébe az 5. melléklet lép.
(6) Az R5. 7. melléklete helyébe a 6. melléklet lép.
(7) Az R5. 8. melléklete helyébe a 7. melléklet lép.

15. § (1) Az R5. 2. alcímében a „2. Tűzoltó készülékek karbantartása és felülvizsgálata" szövegrész helyébe a „2. Tűzoltó készülékek karbantartása" szöveg lép.
(2) Az R5. 4. alcímében a „4. Beépített tűzjelző berendezés vagy tűzoltó berendezés tervezése, kivitelezése, karbantartása, javítása, telepítése, felülvizsgálata" szövegrész helyébe a „4. Beépített tűzjelző berendezés vagy tűzoltó berendezés kivitelezése, karbantartása, javítása, telepítése vagy felülvizsgálata" szöveg lép.

16. § Hatályát veszti az R5.
a) 3. § (1) bekezdése, (3) bekezdés b)–c) pontja, (4)–(5) bekezdése,
b) 16. § (2) bekezdése,
c) 3. melléklete.

8. A veszélyes anyagokkal kapcsolatos súlyos balesetek elleni védekezés hatósági eljárásaiban az igazgatási szolgáltatási díj fizetési körébe tartozó hatósági eljárásokról, igazgatási jellegű szolgáltatásokról és bejelentésekről, továbbá a fizetendő díj mértékéről, valamint a fizetésre vonatkozó egyéb szabályokról szóló 51/2011. (XII. 21.) BM rendelet módosítása

17. § (1) A veszélyes anyagokkal kapcsolatos súlyos balesetek elleni védekezés hatósági eljárásaiban az igazgatási szolgáltatási díj fizetési körébe tartozó hatósági eljárásokról, igazgatási jellegű szolgáltatásokról és bejelentésekről, továbbá a fizetendő díj mértékéről, valamint a fizetésre vonatkozó egyéb szabályokról szóló 51/2011. (XII. 21.) BM rendelet (a továbbiakban: R6.) 1. §-a helyébe a következő rendelkezés lép:
„1. § A veszélyes anyagokkal kapcsolatos súlyos balesetek elleni védekezésről szóló 219/2011. (X. 20.) Korm. rendelet (a továbbiakban: R.) szerinti hatóság részére az 1. mellékletben meghatározott, a katasztrófavédelemről és a hozzá kapcsolódó egyes törvények módosításáról szóló 2011. évi CXXVIII. törvény (a továbbiakban: Kat.) IV. Fejezetében és az R.-ben szabályozott egyes eljárásokért az abban meghatározott igazgatási szolgáltatási díjat (a továbbiakban: díj) kell fizetni."

(2) Az R6. 2. § (1) bekezdése helyébe a következő rendelkezés lép:
„(1) Az átutalás közlemény rovatában fel kell tüntetni a hatósági eljárásnak az 1. melléklet szerinti megnevezését.
A díjat telephelyenkénti eljárásonként a hivatásos katasztrófavédelmi szerv illetékes területi szerve 2. mellékletben meghatározott előirányzat-felhasználási keretszámlája javára kell megfizetni."

(3) Az R6. 2. mellékletként e rendelet 8. mellékletével egészül ki.

9. Hatálybalépés

18. § Ez a rendelet a kihirdetését követő napon lép hatályba és a hatálybalépését követő napon hatályát veszti.

10. Hatályon kívül helyező rendelkezések

19. § Hatályát veszti a katasztrófák elleni védekezés egyes szabályairól szóló 62/2011. (XII. 29.) BM rendelet 11. §-a és az azt megelőző 7. alcíme.

Dr. Pintér Sándor s. k.,
belügyminiszter

1. melléklet a 24/2012. (V. 8.) BM rendelethez
„1. melléklet az 50/2011. (XII. 20.) BM rendelethez

A nyilvántartási szám kiadásának szabályai

xxsorszám/y_1-y_2-...y_{13}/zz/évszám.
ahol:

XX =		az adott szolgáltatási tevékenység betűjele:
	E:	tűzoltó készülék karbantartása
	M:	tűzoltó technika felülvizsgálata, javítása,
	F:	beépített tűzjelző vagy tűzoltó berendezés kivitelezése, karbantartása, javítása, telepítése vagy felülvizsgálata,
	T:	tűzátjelzés fogadása, tűzjelző vagy tűzoltó központok távfelügyelete,
	SZ:	tűzvédelmi szakvizsgával összefüggő oktatásszervezés,
	V:	tűzvédelmi szakvizsgáztatás;
	sorszám =	a tűzvédelmi hatóság által az adott szolgáltatási tevékenységben, vagy szolgáltatási ágban, foglalkozási ágban kiadott, soron következő természetes szám, (adatváltozás esetén nem módosul),
	y =	a szakvizsga rendelet 1. mellékletben felsorolt foglalkozási ágak, munkakörök sorszáma. Csak azokat a számokat kell növekvő sorrendben feltüntetni, amelyekre a tevékenységet végzőt a tűzvédelmi hatóság nyilvántartásba vette. A tűzoltó készülék karbantartást végzők nyilvántartási számában nem tüntethető fel;
	zz =	a tűzvédelmi hatóság 1. táblázat szerinti kétjegyű száma;
	évszám:	a bejelentés éve (változás esetén a változás bejelentésének éve).

1. táblázat

zz	A tűzvédelmi hatóságok számozása
01	Fővárosi Katasztrófavédelmi Igazgatóság
02	Baranya Megyei Katasztrófavédelmi Igazgatóság
03	Bács-Kiskun Megyei Katasztrófavédelmi Igazgatóság
04	Békés Megyei Katasztrófavédelmi Igazgatóság
05	Borsod-Abaúj-Zemplén Megyei Katasztrófavédelmi Igazgatóság
06	Csongrád Megyei Katasztrófavédelmi Igazgatóság
07	Fejér Megyei Katasztrófavédelmi Igazgatóság
08	Győr-Moson-Sopron Megyei Katasztrófavédelmi Igazgatóság
09	Hajdú-Bihar Megyei Katasztrófavédelmi Igazgatóság
10	Heves Megyei Katasztrófavédelmi Igazgatóság
11	Komárom-Esztergom Megyei Katasztrófavédelmi Igazgatóság
12	Nógrád Megyei Katasztrófavédelmi Igazgatóság
13	Pest Megyei Katasztrófavédelmi Igazgatóság
14	Somogy Megyei Katasztrófavédelmi Igazgatóság

15	Szabolcs-Szatmár-Bereg Megyei Katasztrófavédelmi Igazgatóság
16	Jász-Nagykun-Szolnok Megyei Katasztrófavédelmi Igazgatóság
17	Tolna Megyei Katasztrófavédelmi Igazgatóság
18	Vas Megyei Katasztrófavédelmi Igazgatóság
19	Veszprém Megyei Katasztrófavédelmi Igazgatóság
20	Zala Megyei Katasztrófavédelmi Igazgatóság
21	BM Országos Katasztrófavédelmi Főigazgatóság”

2. melléklet a 24/2012. (V. 8.) BM rendelethez

„2. melléklet az 50/2011. (XII. 20.) BM rendelethez

A tűzoltó készülék karbantartás
tevékenység bejelentése
tűzoltó készülék karbantartó szervezet

Bejelentés típusa (tevékenység megkezdés, adatváltozás)
Szolgáltató neve
Szolgáltató székhelye vagy lakcíme
Szolgáltató levelezési címe
Karbantartó műhely címe
A tevékenység gyakorlására jogosult vagy képviselője elérhetőségei
Telefonszám
Fax szám
E-mail cím
Kapcsolattartásra kijelölt személy
Nyilvántartási szám (adatváltozás esetén)”

3. melléklet a 24/2012. (V. 8.) BM rendelethez

„4. melléklet az 50/2011. (XII. 20.) BM rendelethez

A tűzoltó technika felülvizsgálata, javítása
tevékenység bejelentése

Bejelentés típusa (tevékenység megkezdés, adatváltozás)
Szolgáltató neve
Szolgáltató székhelye vagy lakcíme
Szolgáltató levelezési címe
Tevékenység típusa
Műhely címe
A tevékenység gyakorlására jogosult vagy képviselője elérhetőségei
Telefonszám
Fax szám
E-mail cím
Kapcsolattartásra kijelölt személy
Nyilvántartási szám (adatváltozás esetén)”

4. melléklet 24/2012. (V. 8.) BM rendelethez
„5. melléklet az 50/2011. (XII. 20.) BM rendelethez

A beépített tűzjelző vagy tűzoltó berendezés kivitelezése, karbantartása, javítása, telepítése vagy felülvizsgálata
tevékenység bejelentése

Bejelentés típusa (tevékenység megkezdés, adatváltozás)
Szolgáltató neve
Szolgáltató székhelye vagy lakcíme
Szolgáltató levelezési címe
Szolgáltatási ág pontos megnevezése
A tevékenység gyakorlására jogosult vagy képviselője elérhetőségei
Telefonszám
Fax szám
E-mail cím
Kapcsolattartásra kijelölt személy
Nyilvántartási szám (adatváltozás esetén)”

5. melléklet 24/2012. (V. 8.) BM rendelethez
„6. melléklet az 50/2011. (XII. 20.) BM rendelethez

A tűzátjelzés fogadása, tűzjelző vagy tűzoltó központok távfelügyelete
tevékenység bejelentése

Bejelentés típusa (tevékenység megkezdés, adatváltozás)
Szolgáltató neve
Szolgáltató székhelye vagy lakcíme
Szolgáltató levelezési címe
A fogadó központ állandó felügyeletét ellátó szervezet neve
A fogadó központ állandó felügyeletet ellátó szervezet székhelye
Fogadó központ helyének címe
Fogadó központ típusa
A fogadó központ tulajdonosának cégneve vagy neve
A tevékenység gyakorlására jogosult vagy képviselője elérhetőségei
Telefonszám
Fax szám
E-mail cím
Kapcsolattartásra kijelölt személy
Nyilvántartási szám (adatváltozás esetén)”

6. melléklet 24/2012. (V. 8.) BM rendelethez
„7. melléklet az 50/2011. (XII. 20.) BM rendelethez

A tűzvédelmi szakvizsgával összefüggő oktatásszervezés
tevékenység bejelentése

Bejelentés típusa (tevékenység megkezdés, adatváltozás)
Szolgáltató neve
Szolgáltató székhelye vagy lakcíme
Szolgáltató levelezési címe
Foglalkozási ág(ak), munkakör(ök) pontos megjelölése

A tevékenység gyakorlására jogosult vagy képviselője elérhetőségei
Telefonszám
Fax szám
E-mail cím
Kapcsolattartásra kijelölt személy
Nyilvántartási szám (adatváltozás esetén)”

7. melléklet 24/2012. (V. 8.) BM rendelethez
„8. melléklet az 50/2011. (XII. 20.) BM rendelethez

A tűzvédelmi szakvizsgáztatás tevékenység bejelentése

Bejelentés típusa (tevékenység megkezdés, adatváltozás)
Szolgáltató neve
Szolgáltató székhelye vagy lakcíme
Szolgáltató levelezési címe
Foglalkozási ág(ak), munkakör(ök) pontos megjelölése
A tevékenység gyakorlására jogosult vagy képviselője elérhetőségei
Telefonszám
Fax szám
E-mail cím
Kapcsolattartásra kijelölt személy
Nyilvántartási szám (adatváltozás esetén)”

8. melléklet 24/2012. (V. 8.) BM rendelethez
„2. melléklet az 51/2011. (XII. 21.) BM rendelethez

A Belügyminisztérium Országos Katasztrófavédelmi Főigazgatóság területi szerveinek előirányzat-felhasználási keretszámla számai

Sorszám	Szervezet megnevezése	Előirányzat-felhasználási keretszámla száma
1.	Baranya Megyei Katasztrófavédelmi Igazgatóság	10024003-00283559-00000000
2.	Bács-Kiskun Megyei Katasztrófavédelmi Igazgatóság	10025004-00283566-00000000
3.	Békés Megyei Katasztrófavédelmi Igazgatóság	10026005-00283573-00000000
4.	Borsod-Abaúj-Zemplén Megyei Katasztrófavédelmi Igazgatóság	10027006-00283580-00000000
5.	Csongrád Megyei Katasztrófavédelmi Igazgatóság	10028007-00283597-00000000
6.	Fejér Megyei Katasztrófavédelmi Igazgatóság	10029008-00283607-00000000
7.	Fővárosi Katasztrófavédelmi Igazgatóság	10023002-00319566-00000000
8.	Győr-Moson-Sopron Megyei Katasztrófavédelmi Igazgatóság	10033001-00283614-00000000
9.	Hajdú-Bihar Megyei Katasztrófavédelmi Igazgatóság	10034002-00283621-00000000
10.	Heves Megyei Katasztrófavédelmi Igazgatóság	10035003-00283638-00000000
11.	Jász-Nagykun-Szolnok Megyei Katasztrófavédelmi Igazgatóság	10045002-00283683-00000000
12.	Komárom-Esztergom Megyei Katasztrófavédelmi Igazgatóság	10036004-00283645-00000000
13.	Nógrád Megyei Katasztrófavédelmi Igazgatóság	10037005-00283652-00000000
14.	Pest Megyei Katasztrófavédelmi Igazgatóság	10023002-00283669-00000000
15.	Somogy Megyei Katasztrófavédelmi Igazgatóság	10039007-00283762-00000000
16.	Szabolcs-Szatmár-Bereg Megyei Katasztrófavédelmi Igazgatóság	10044001-00283676-00000000
17.	Tolna Megyei Katasztrófavédelmi Igazgatóság	10046003-00283690-00000000
18.	Vas Megyei Katasztrófavédelmi Igazgatóság	10047004-00283700-00000000
19.	Veszprém Megyei Katasztrófavédelmi Igazgatóság	10048005-00283717-00000000
20.	Zala Megyei Katasztrófavédelmi Igazgatóság	10049006-00283724-00000000”

A közigazgatási és igazságügyi miniszter 25/2012. (V. 8.) KIM rendelete a számviteli törvény szerinti beszámoló elektronikus úton történő letétbe helyezéséről és közzétételéről szóló 11/2009. (IV. 28.) IRM–MeHVM–PM együttes rendelet módosításáról

A cégnyilvánosságról, a bírósági cégeljárásról és a végelszámolásról szóló 2006. évi V. törvény 128. § j) pontjában foglalt felhatalmazás alapján – az egyes miniszterek, valamint a Miniszterelnökséget vezető államtitkár feladat- és hatásköréről szóló 212/2010. (VII. 1.) Korm. rendelet 73. § e) pontjában meghatározott feladatkörében eljáró nemzetgazdasági miniszterrel egyetértésben – az egyes miniszterek, valamint a Miniszterelnökséget vezető államtitkár feladat- és hatásköréről szóló 212/2010. (VII. 1.) Korm. rendelet 12. § a) pontjában meghatározott feladatkörömben eljárva, a következőket rendelem el:

1. § A számviteli törvény szerinti beszámoló elektronikus úton történő letétbe helyezéséről és közzétételéről szóló 11/2009. (IV. 28.) IRM–MeHVM–PM együttes rendelet (a továbbiakban: R.) 3. § (4) bekezdése helyébe a következő rendelkezés lép:

„(4) A céginformációs szolgálat elektronikus, véletlenszerű kiválasztás segítségével eseti jelleggel megvizsgálja a beszámoló mellé csatolt elektronikus űrlap adattartalmát. Amennyiben az ellenőrzés eredményeként a céginformációs szolgálat azt állapítja meg, hogy a beszámoló benyújtása nem felelt meg a jogszabályi előírásoknak, a beszámolót haladéktalanul eltávolítja a honlapról és erről – az ok megjelölésével – haladéktalanul elektronikus értesítést küld a beszámolót beküldő személy és az állami adóhatóság részére.”

2. § Az R. 3. § (4) bekezdése helyébe a következő rendelkezés lép:

„(4) A céginformációs szolgálat a beküldött beszámoló informatikai ellenőrzését haladéktalanul elvégzi, és azt követően összeveti a beszámoló mellé csatolt elektronikus űrlapon megjelölt cégjegyzékszámot és adószámot a cégjegyzék adataival. Ha a beszámoló informatikailag helyesen került beküldésre, valamint az elektronikus űrlapon megadott cégjegyzékszám és adószám helyes, a céginformációs szolgálat a dokumentumokat befogadottnak tekinti, amely tényről elektronikus értesítést küld a beszámolót beküldő személy részére. Amennyiben a beküldött beszámoló informatikailag hibás, vagy az elektronikus űrlapon megadott cégjegyzékszám és adószám nem megfelelő, a céginformációs szolgálat erről haladéktalanul elektronikus értesítést küld a beszámolót beküldő személy részére. Ebben az esetben a beszámolót be nem nyújtottnak kell tekinteni.”

3. § Az R. 4. §-a a következő (2) bekezdéssel egészül ki:

„(2) E rendeletnek a számviteli törvény szerinti beszámoló elektronikus úton történő letétbe helyezéséről és közzétételéről szóló 11/2009. (IV. 28.) IRM–MeHVM–PM együttes rendelet módosításáról szóló 25/2012. (V. 8.) KIM rendelet 2. §-ával módosított 3. § (4) bekezdését a 2012. szeptember 1-jét követően beküldött beszámolókra kell alkalmazni.”

4. § (1) Ez a rendelet – a (2) bekezdésben foglalt kivétellel – a kihirdetését követő napon lép hatályba.

(2) A 2. és a 3. § 2012. szeptember 1-jén lép hatályba.

(3) Ez a rendelet 2012. szeptember 2-án hatályát veszti.

Dr. Navracsics Tibor s. k.,
közigazgatási és igazságügyi miniszter

A nemzeti erőforrás miniszter 32/2012. (V. 8.) NEFMI rendelete a világörökségi gondnokságról

A világörökségről szóló 2011. évi LXXVII. törvény 14. § (2) bekezdés a) pontjában kapott felhatalmazás alapján,
az egyes miniszterek, valamint a Miniszterelnökséget vezető államtitkár feladat- és hatásköréről szóló 212/2010. (VII. 1.) Korm. rendelet 12. § c) pontja szerinti feladatkörében eljáró közigazgatási és igazságügyi miniszterrel, az egyes miniszterek, valamint a Miniszterelnökséget vezető államtitkár feladat- és hatásköréről szóló 212/2010. (VII. 1.) Korm. rendelet 84. § a) és d) pontja szerinti feladatkörében eljáró nemzeti fejlesztési miniszterrel, az egyes miniszterek, valamint a Miniszterelnökséget vezető államtitkár feladat- és hatásköréről szóló 212/2010. (VII. 1.) Korm. rendelet 37. § r), s) és u) pontja szerinti feladatkörében eljáró belügyminiszterrel, az egyes miniszterek, valamint a Miniszterelnökséget vezető államtitkár feladat- és hatásköréről szóló 212/2010. (VII. 1.) Korm. rendelet 94. § a) és l) pontja szerinti feladatkörében eljáró vidékfejlesztési miniszterrel, az egyes miniszterek, valamint a Miniszterelnökséget vezető államtitkár feladat- és hatásköréről szóló 212/2010. (VII. 1.) Korm. rendelet 73. § t) pontja szerinti feladatkörében eljáró nemzetgazdasági miniszterrel egyetértésben,
a 13. § tekintetében a kulturális örökség védelméről szóló 2001. évi LXIV. törvény 93. § (2) bekezdés o) pontjában kapott felhatalmazás alapján,
az egyes miniszterek, valamint a Miniszterelnökséget vezető államtitkár feladat- és hatásköréről szóló 212/2010. (VII. 1.) Korm. rendelet 41. § j) pontjában meghatározott feladatkörömben eljárva a következőket rendelem el:

1. A világörökségi gondnokság kiválasztása

1. § (1) A kultúráért felelős miniszter (a továbbiakban: miniszter) a világörökségi gondnokságot – a (2) és (3) bekezdés alkalmazásával – világörökségi helyszínenként a világörökségről szóló 2011. évi LXXVII. törvény (a továbbiakban: Vötv.) 10. §-ában meghatározottak figyelembevételével
a) felkérés útján,
b) pályázat útján vagy
c) új szervezet létrehozásával
jelöli ki.

(2) Amennyiben a világörökségi helyszín kiemelkedő egyetemes értéke kizárólag természeti érték, vagy a világörökségi terület teljes egésze országos jelentőségű védett természeti terület, a világörökségi gondnokság kijelöléséhez a természetvédelemért felelős miniszter egyetértése szükséges.

(3) Amennyiben a világörökségi terület országos jelentőségű védett természeti területet vagy Natura 2000 hálózatba tartozó területet érint, az (1) bekezdés a) és c) pontja szerinti kijelölés esetén a miniszter kikéri a természetvédelemért felelős miniszter véleményét.

2. § Az 1. § (1) bekezdés a) és c) pontja alapján az a szervezet jelölhető ki világörökségi gondnokságként, amely
a) megfelel a Vötv. 10. § (2) bekezdésében meghatározott feltételeknek és
b) képes ellátni a Vötv. 7. § (2) bekezdés szerinti kezelés körébe tartozó feladatokat.

3. § (1) Amennyiben a miniszter a világörökségi gondnokságot pályázat útján jelöli ki, a világörökségi gondnokság kijelölésére irányuló pályázaton a Vötv. 10. § (2) bekezdésében meghatározott feltételeknek megfelelő szervezetek vehetnek részt.

(2) A pályázati kiírás tartalmazza:
a) a pályázat formai követelményeit,
b) a megbízási jogviszony tárgyát,
c) a világörökségi terület megnevezését,
d) a világörökségi gondnokság megbízásának a Vötv. 10. § (3) bekezdésében foglaltak figyelembevételével meghatározott időtartamát,
e) a pályázat benyújtásának helyét, határidejét és módját,
f) a döntési határidőt,
g) az egyes világörökségi területekre vonatkozó egyedi szakmai értékelési szempontokat.

(3) A pályázati kiírást közzé kell tenni a kormányzati portálon. A pályázat benyújtásának határidejét a pályázati kiírásban úgy kell meghatározni, hogy a pályázat beadására a pályázat közzétételét követően legalább 30 nap álljon rendelkezésre.

(4) A pályázathoz csatolni kell:
a) az 1. mellékletben meghatározott tartalmú adatlapot,
b) ha a pályázó szervezet költségvetési szerv, az alapító okirat másolatát,
c) ha a pályázó szervezet a helyi önkormányzatok társulásairól és együttműködéséről szóló 1997. évi CXXXV. törvény 16. §-a szerinti jogi személyiségű önkormányzati társulás, a társulási megállapodás másolatát,
d) ha a pályázó szervezet egyház, az egyház hatósági nyilvántartásba bejegyzett hatályos adatairól kiadott, egy hónapnál nem régebbi kivonatot,
e) ha a pályázó szervezet nyilvántartásba nem vett belső egyházi jogi személy, a nyilvántartásba vett egyház egészének, illetve legfőbb szervének vagy az adott jogi személy közvetlen felettes egyházi szervének a miniszternél bejelentett képviselője vagy az egyház belső egyházi szabálya szerint erre feljogosított tisztségviselője által kiadott igazolást a pályázó működési területéről, valamint arról, hogy a pályázó szervezet jogi személyiséggel rendelkezik,
f) ha a pályázó szervezet egyesület, az alapszabály másolatát,
g) ha a pályázó szervezet alapítvány, az alapító okirat másolatát,
h) ha a pályázó szervezet nonprofit gazdasági társaság, a létesítő okirat másolatát, valamint a 30 napnál nem régebbi cégkivonatát,
i) ha a pályázó a b)–h) pontban meghatározottaktól eltérő egyéb szervezet – önkormányzat kivételével –, a létesítő okirat másolatát,
j) az adott világörökségi helyszín kiemelkedő egyetemes értékének jellegéhez kötődő, valamint a kiemelkedő egyetemes érték védelmére és a világörökségi érdekek képviseletére irányuló tevékenységekről szóló, a pályázat benyújtását megelőző két évre vonatkozó beszámolót, amennyiben a pályázó szervezet korábban végzett ilyen tevékenységet,
k) a Vötv. 7. § (2) bekezdés szerinti kezelésre vonatkozó szakmai koncepciót az adott világörökségi területre vonatkozóan,
l) az f)–h) pontban megjelölt pályázó szervezet esetén hatósági igazolást arról, hogy nincs egy évnél régebben lejárt köztartozása,
m) az f) és g) pontban megjelölt pályázó szervezet esetén a pályázó szervezet nyilatkozatát arról, hogy nem áll felszámolási eljárás, csődeljárás vagy végelszámolás alatt,
n) az érintett nyilatkozatát arról, hogy a pályázati anyagban meghatározott személyes adatainak a pályázati eljárással összefüggésben szükséges kezeléséhez hozzájárul.

(5) Hiányosan beadott pályázat esetén a pályázó szervezetet nyolc napos határidővel hiánypótlásra kell felhívni.

(6) Ha a pályázó szervezet a pályázat benyújtására meghatározott határidőt elmulasztja, vagy a hiánypótlási felhívásnak határidőben nem, vagy nem a hiánypótlási felhívásban foglaltak szerint tesz eleget, a pályázatot a rendelkezésre álló dokumentumok alapján kell elbírálni; amennyiben az nem lehetséges, a pályázatot haladéktalanul el kell utasítani.

(7) A benyújtott pályázat tartalma – törvény eltérő rendelkezése hiányában – csak a pályázó szervezet beleegyezésével közölhető harmadik személlyel.

(8) Sikertelen pályázat esetén a pályázó szervezet részére a pályázati anyagot vissza kell juttatni. Amennyiben a pályázó szervezet az általa benyújtott pályázati anyagot a pályázat elbírálási határidejétől számított 90 napon belül nem veszi át, azt meg kell semmisíteni.

4. § (1) A pályázatokat a pályázati határidő lejártát követő 30 napon belül a kulturális örökségvédelmi feladatokat ellátó központi hivatal véleményezi és javaslatot tesz a miniszternek a világörökségi gondnokság kijelölésére.

(2) Amennyiben a pályázattal érintett világörökségi terület országos jelentőségű védett természeti területet vagy Natura 2000 hálózatba tartozó területet érint, a pályázatokat – a kulturális örökségvédelmi feladatokat ellátó központi hivatal (1) bekezdésben meghatározott véleménye és javaslata mellett – a természetvédelemért felelős miniszter is véleményezi, és javaslatot tesz a miniszternek a világörökségi gondnokság kijelölésére.

(3) A miniszter a pályázatok tekintetében – az (1) és (2) bekezdésben meghatározott javaslat megküldésével – kikéri a világörökségi testület véleményét, amelyet a világörökségi testület 30 napon belül alakít ki.

5. § (1) A pályázatról – az 1. § (2) bekezdés alkalmazásával – a miniszter dönt, a döntésről írásban értesíti a pályázó szervezeteket, és amennyiben a pályázattal érintett világörökségi terület országos jelentőségű védett természeti területet vagy Natura 2000 hálózatba tartozó területet érint, a természetvédelemért felelős minisztert, valamint ezzel egyidejűleg gondoskodik a döntés kormányzati portálon történő közzétételéről.

(2) Pályázat útján a miniszter azt a pályázó szervezetet jelöli ki világörökségi gondnokságként, amely
a) a pályázatát az e rendeletben és a pályázati kiírásban foglaltaknak megfelelően nyújtotta be, és
b) a pályázati kiírásban közzétett értékelési szempontok alapján a legalkalmasabb a Vötv. 7. § (2) bekezdés szerinti kezelés körébe tartozó feladatok ellátására.

6. § (1) Ha a kijelöléshez szükséges feltételeknek megfelelő pályázatot nem nyújtottak be vagy csak a kijelöléshez szükséges feltételeknek nem megfelelő pályázatot nyújtottak be, a miniszter a pályázatot eredménytelennek nyilvánítja.
(2) A pályázat eredménytelenné nyilvánítása esetén a miniszter – a (3) és (4) bekezdés alkalmazásával – az irányítása alá tartozó szerv felkérése útján vagy a Vötv. 10. § (2) bekezdésében meghatározott feltételeknek megfelelő szervezet létrehozásával jelöli ki a világörökségi gondnokságot.
(3) Amennyiben a világörökségi helyszín kiemelkedő egyetemes értéke kizárólag természeti érték vagy a világörökségi terület teljes egésze országos jelentőségű védett természeti terület, a Vötv. 7. § (2) bekezdés szerinti kezelés körébe tartozó feladatokat ellátó szervezet (2) bekezdés szerinti kijelöléséhez a természetvédelemért felelős miniszter egyetértése szükséges azzal, hogy ebben az esetben a természetvédelemért felelős miniszter irányítása alá tartozó szerv is kijelölhető.
(4) Amennyiben a világörökségi terület országos jelentőségű védett természeti területet vagy Natura 2000 hálózatba tartozó területet érint, a Vötv. 7. § (2) bekezdés szerinti kezelés körébe tartozó feladatokat ellátó szervezet (2) bekezdés szerinti kijelölése esetén a miniszter kikéri a természetvédelemért felelős miniszter véleményét.

7. § (1) A miniszter a kijelölt világörökségi gondnoksággal megbízási szerződést köt a Vötv. 7. § (2) bekezdés szerinti kezelés körébe tartozó feladatok megbízási díj ellenében történő ellátására.
(2) Az (1) bekezdés szerinti megbízási díj a világörökségi terület területnagyságához és lakosságszámához, valamint a Vötv. 7. § (2) bekezdés szerinti kezelés körébe tartozó feladatok számához és jellegéhez igazodik.

8. § Amennyiben a Vötv. 10. § (2) bekezdésében meghatározott, a kijelölés alapjául szolgáló jelentős tények, körülmények megváltoznak, a világörökségi gondnokság köteles azokat a változást követő 15 napon belül a miniszternek bejelenteni.

9. § (1) A világörökségi gondnokság kijelölése megszűnik, ha
a) a megbízási szerződésben meghatározott határidő lejárt,
b) a kijelölt szervezet jogutód nélkül megszűnik,
c) a miniszter a kijelölést visszavonja,
d) a kijelölt szervezet a kijelölésről lemond.
(2) A miniszter a kijelölést azonnali hatállyal írásban visszavonja, ha
a) a világörökségi gondnokság a pályázati eljárás során szándékosan valótlan adatot közölt, vagy valamely jelentős tényt, körülményt elhallgatott, feltéve, hogy a valós adatok, tények, körülmények ismeretében a kijelölésre nem került volna sor,
b) a kijelölt szervezet jogszabályból vagy a megbízási szerződésből eredő kötelezettségeit súlyosan megszegi.
(3) A miniszter a kijelölést 60 napos határidővel írásban visszavonja, ha
a) a kijelölt szervezet jogszabályból vagy a megbízási szerződésből eredő kötelezettségeit nem a kiemelkedő egyetemes érték és az azt hordozó valamennyi anyagi és nem anyagi tényező megőrzését biztosító módon látja el,
b) a megváltozott tények, körülmények miatt a kijelölt szervezet nem felel meg a Vötv. 10. § (2) bekezdésében meghatározott feltételeknek,
c) a (2) bekezdés a) pontja kivételével a világörökségi gondnokság szándékosan valótlan adatot közölt, vagy valamely jelentős tényt, körülményt elhallgatott a jogszabályból vagy a megbízási szerződésből eredő kötelezettségei teljesítése során,
d) a kijelölés alapjául szolgáló jelentős tények, körülmények megváltozásának 8. § szerinti bejelentését a világörökségi gondnokság elmulasztja.
(4) A kijelölt szervezet a kijelölésről írásban lemondhat, amennyiben a Vötv. 7. § (2) bekezdés szerinti kezelés körébe tartozó feladatokat személyi, tárgyi vagy anyagi feltételek hiányában nem tudja ellátni. A lemondási idő három hónap.

(5) A miniszter a világörökségi gondnokság kijelölésének (1) bekezdés b)–d) pontjai szerint történő megszűnése esetén haladéktalanul, az (1) bekezdés a) pontja szerint történő megszűnése esetén a megbízási idő lejártát megelőző két hónapon belül gondoskodik új világörökségi gondnokság kijelölésének előkészítéséről.

(6) A világörökségi gondnokság kijelölésének (1) bekezdés a) pontja szerint történő megszűnése esetén a miniszter a világörökségi gondnokság kijelölését – a világörökségi testület véleményének figyelembevételével – legfeljebb hat hónappal meghosszabbíthatja.

(7) Az (1) bekezdés b) pontja és a (2) bekezdés szerinti esetekben a miniszter a világörökségi gondnokság kijelöléséig az irányítása alá tartozó szerv útján gondoskodik a Vötv. 7. § (2) bekezdés szerinti kezeléssel összefüggő feladatok ellátásáról.

(8) A miniszter – a világörökségi testület véleményének figyelembevételével – dönthet a világörökségi gondnokság megbízási időtartamának a Vötv. 10. § (3) bekezdés szerinti meghosszabbításáról, amennyiben a világörökségi gondnokság a korábbi tevékenységét megfelelő szakmai színvonalon látta el.

2. A világörökségi gondnokság feladatai és működése

10. § A világörökségi gondnokság a Vötv. 7. §-ában meghatározott feladatai keretében:

a) együttműködik a világörökségi kezelési terv készítőjével a megalapozó dokumentáció és a világörökségi kezelési terv elkészítése során, valamint indokolt esetben kezdeményezi a világörökségi kezelési terv rendkívüli felülvizsgálatát;

b) résztvesz a világ kulturális és természeti örökségének védelméről szóló, az Egyesült Nemzetek Oktatási, Tudományos és Kulturális Szervezete Általános Konferenciájának ülésszakán Párizsban, 1972. november 16-án elfogadott egyezmény kihirdetéséről szóló 1985. évi 21. törvényerejű rendelet végrehajtásából eredő nemzetközi együttműködésben, különös tekintettel az időszaki és egyéb jelentéstételi kötelezettségekre;

c) elkészíti a kezelési kézikönyvet, és elősegíti a kezelési kézikönyvben foglalt programok, akciótervek, valamint a kezelési terv végrehajtását, különös tekintettel a pályázati források bevonására;

d) figyelemmel kíséri a Vötv. 13. § (2) és (3) bekezdésében foglaltak végrehajtását;

e) együttműködik a világörökségi területen működő, a világörökségi helyszín kiemelkedő egyetemes értékeinek megőrzésével, bemutatásával, turizmusának fejlesztésével foglalkozó szervezetekkel.

11. § A világörökségi gondnokság minden év február 1-jéig írásban beszámol a miniszternek a megbízási szerződésben foglaltak teljesítéséről.

3. Záró rendelkezések

12. § Ez a rendelet a kihirdetését követő 8. napon lép hatályba.

13. § (1) A kulturális szakértői tevékenység folytatásának feltételeiről és a kulturális szakértői nyilvántartás vezetéséről szóló 19/2010. (IV. 23.) OKM rendelet (a továbbiakban: OKM rend.) 1. § b) pontja helyébe a következő rendelkezés lép:

(E rendelet alkalmazásában)

„b) *részszakterület:* a kulturális örökség védelmével kapcsolatos szakterületen a régészet; a világörökségi szakterületen a kulturális örökségvédelem, valamint a környezetvédelmi, természetvédelmi, vízgazdálkodási és tájvédelmi szakértői tevékenységről szóló kormányrendeletben meghatározott tájvédelem és természetvédelem szakterületek;”

(2) Az OKM rend. 1. § d) pontja helyébe a következő rendelkezés lép:

(E rendelet alkalmazásában)

„d) *szakterület:* a könyvtári, a közművelődési, a múzeumi, a levéltári, a kulturális örökség védelmével kapcsolatos és a világörökségi szakterület.”

(3) Az OKM rend. 2. § (1) bekezdése helyébe a következő rendelkezés lép:

„(1) Kulturális szakértői tevékenységet – az 1. § b) pontjában a világörökségi szakterület részszakterületeként említett, a környezetvédelmi, természetvédelmi, vízgazdálkodási és tájvédelmi szakértői tevékenységről szóló kormányrendeletben meghatározott tájvédelem és természetvédelem szakterületek kivételével – az folytathat, aki az adott szakterületen rendelkezik

a) az 1. mellékletben előírt mesterfokozattal és szakképzettséggel vagy egyetemi szintű végzettséggel és szakképzettséggel és

b) a tevékenység megkezdését megelőzően 3 évnél nem régebben szerzett, legalább 5 éves – múzeumi szakterületen legalább 10 éves – szakmai gyakorlattal."

(4) Az OKM rend. 2. § (6) bekezdése helyébe a következő rendelkezés lép:

„(6) Az 1. § b) pontjában a világörökségi szakterület részszakterületeként említett, a környezetvédelmi, természetvédelmi, vízgazdálkodási és tájvédelmi szakértői tevékenységről szóló kormányrendeletben meghatározott tájvédelem és természetvédelem szakterületeken kulturális szakértői tevékenységet az folytathat, aki a környezetvédelmi, természetvédelmi, vízgazdálkodási és tájvédelmi szakértői tevékenységről szóló kormányrendelet alapján tájvédelmi szakterületen vagy a természetvédelmi szakterületen belül az élővilágvédelem vagy a földtani természeti értékek és barlangok védelme részterületeken szakértői tevékenység folytatására jogosult."

(5) Az OKM rend. 2. §-a a következő (7) bekezdéssel egészül ki:

„(7) Az (1) bekezdés b) pontja szerinti szakmai gyakorlati időn az (1) bekezdés a) pontjában megjelölt képzettség megszerzését követően, az adott szakterületen, esetlegesen részszakterületen, szakágban szakmai munka- vagy feladatkörben eltöltött időt kell érteni."

(6) Az OKM rend. 1. melléklete helyébe a 2. melléklet lép.

Dr. Réthelyi Mikós s. k.,
nemzeti erőforrás miniszter

1. melléklet a 32/2012. (V. 8.) NEFMI rendelethez

Adatlap

Sor-szám			
1.	A pályázó szervezetre vonatkozó adatok		
1.1.		név	
1.2.		jogi forma	
1.3.		székhely	
1.4.		adószám	
1.5.		postacím	
1.6.		honlap címe	
1.7.		telefonszám	
1.8.		faxszám	
1.9.		e-mail	
2.	A pályázó szervezet képviseletében eljárni jogosult személyre vonatkozó adatok		
2.1.		név	
2.2.		munkakör	
3.	A pályázó szervezet működésére és tevékenységére vonatkozó tények, adatok		
3.1.		a működési terület megnevezése	
3.2.		a tevékenységi kör rövid leírása	
3.3.		a világörökségről szóló 2011. évi LXXVII. törvény 7. § (2) bekezdés szerinti kezelés körébe tartozó feladatokat ellátó személyek létszámára és képzettségére vonatkozó adatok	

2. melléklet a 32/2012. (V. 8.) NEFMI rendelethez

„1. melléklet a 19/2010. (IV. 23.) OKM rendelethez

Az egyes kulturális szakértői szakterületekhez kapcsolódó mesterfokozatok és szakképzettségek, valamint egyetemi szintű végzettségek és szakképzettségek felsorolása

	A	B
	Szakterület megnevezése	Mesterfokozat és szakképzettség, egyetemi szintű végzettség és szakképzettség, valamint szakirányú továbbképzésben szerzett szakképzettség megnevezése
I.	Könyvtári	
1.		okleveles könyvtáros,
2.		okleveles könyvtári informatikus vagy
3.		okleveles informatikus könyvtáros
II.	Közművelődési	
4.		okleveles népművelő,
5.		okleveles közművelődési előadó,
6.		okleveles művelődésszervező,
7.		okleveles művelődési menedzser,
8.		okleveles művelődési (és felnőttképzési) menedzser vagy
9.		okleveles kulturális mediátor
III.	Múzeumi	
10.		okleveles történész,
11.		okleveles történelem szakos bölcsész,
12.		okleveles történelemtanár,
13.		okleveles történelem szakos bölcsész és tanár,
14.		okleveles történeti muzeológus,
15.		okleveles új- és legújabb kori történeti muzeológia szakos bölcsész,
16.		okleveles művészettörténész,
17.		okleveles művészettörténet szakos bölcsész,
18.		okleveles művészettörténet szakos bölcsész és tanár,
19.		okleveles régész,
20.		okleveles klasszika-filológia szakos bölcsész,
21.		okleveles néprajz mesterszakos bölcsész,
22.		okleveles néprajz szakos bölcsész,
23.		okleveles néprajz szakos bölcsész és tanár,
24.		okleveles magyar nyelv és irodalom szakos bölcsész,
25.		okleveles magyartanár,
26.		okleveles magyar nyelv és irodalom szakos bölcsész és tanár,
27.		kulturális antropológus,
28.		okleveles kulturális antropológia szakos bölcsész,
29.		okleveles kulturális antropológia szakos bölcsész és tanár,
30.		okleveles restaurátorművész,
31.		okleveles geológus,
32.		okleveles geográfus,
33.		okleveles biológus,
34.		okleveles vegyész,
35.		okleveles vegyészmérnök,
36.		okleveles biológiatanár,
37.		okleveles biológia szakos tanár,
38.		okleveles földrajztanár,
39.		okleveles földrajz szakos tanár,
40.		okleveles kémiatanár,
41.		okleveles kémia szakos tanár,
42.		okleveles orvosdoktor,
43.		okleveles fogorvos doktor,
44.		okleveles gyógyszerész,
45.		okleveles agrármérnök,
46.		okleveles erdőmérnök,

	A	B
47.		okleveles tervezőgrafikus művész,
48.		tervezőgrafikus művész,
49.		okleveles fotográfustervező művész,
50.		okleveles vizuális kommunikációs tervezőművész,
51.		okleveles színháztörténet szakos bölcsész,
52.		okleveles muzikológus,
53.		okleveles muzikológus, tanár,
54.		okleveles zeneelmélet-tanár,
55.		okleveles zeneismeret-tanár,
56.		okleveles vizuális kultúra szakember,
57.		műszaki képzési területen, mesterképzésben szerzett szakképzettség,
58.		okleveles andragógus,
59.		okleveles andragógus tanár,
60.		okleveles pedagógia szakos bölcsész és tanár,
61.		okleveles neveléstudomány szakos bölcsész,
62.		okleveles pedagógiatanár,
63.		okleveles humánszervező,
64.		okleveles építészmérnök,
65.		okleveles építész tervezőművész,
66.		okleveles mérnök informatikus,
67.		okleveles programtervező informatikus,
68.		okleveles informatika szakos tanár,
69.		okleveles informatikatanár,
70.		okleveles nemzetiségi tanár vagy
71.		okleveles nemzetiségi nyelv és irodalom szakos bölcsész és tanár
IV.	Levéltári	
72.		okleveles levéltáros,
73.		okleveles történelem szakos középiskolai tanár,
74.		okleveles történelem szakos bölcsész,
75.		okleveles történelemtanár,
76.		okleveles levéltár szakos bölcsész vagy
77.		okleveles történelem szakos bölcsész és tanár
V.	Kulturális örökség védelmével kapcsolatos	
78.		okleveles régész
VI.	Világörökségi	
79.		okleveles építészmérnök,
80.		okleveles infrastruktúra-építőmérnök,
81.		okleveles szerkezet-építőmérnök,
82.		városépítési-városgazdasági szakember,
83.		okleveles tájépítészmérnök,
84.		okleveles településmérnök,
85.		okleveles kulturális örökség tanulmányok szakember,
86.		okleveles humánökológus,
87.		okleveles környezetkutató,
88.		okleveles környezetmérnök,
89.		okleveles vidékfejlesztő agrármérnök,
90.		okleveles történész,
91.		okleveles néprajz mesterszakos bölcsész,
92.		okleveles kulturális antropológus,
93.		okleveles szociológus,
94.		okleveles restaurátorművész
95.		turisztikai menedzser,
96.		okleveles teológus vagy
97.		okleveles közgazdász turizmus-menedzsment szakon.

”

A nemzeti fejlesztési miniszter 22/2012. (V. 8.) NFM rendelete a közúti járművek műszaki megvizsgálásáról szóló 5/1990. (IV. 12.) KöHÉM rendelet módosításáról

A közúti közlekedésről szóló 1988. évi I. törvény 48. § (3) bekezdés b) pont 12. alpontjában kapott felhatalmazás alapján, az egyes miniszterek, valamint a Miniszterelnökséget vezető államtitkár feladat- és hatásköréről szóló 212/2010. (VII. 1.) Korm. rendelet 84. § e) pontjában megállapított feladatkörömben eljárva a következőket rendelem el:

1. § (1) A közúti járművek műszaki megvizsgálásáról szóló 5/1990. (IV. 12.) KöHÉM rendelet (a továbbiakban: ER.) 2. § (3) bekezdése a következő i) ponttal egészül ki:

(Nem minősül átalakításnak)

„i) a járműbe az MR. 16. számú mellékletében meghatározott vagy azzal egyenértékű követelményeknek megfelelő részecske kibocsátást csökkentő rendszer („részecskeszűrő") utólagos beépítése, amennyiben arra a közlekedési hatóság a 16/A. §-ban meghatározott feltételek szerint alkalmazási engedélyt adott, vagy a külföldön végzett beépítés esetében a részecskeszűrő gyártója, és a beépítést végző szakműhely által kiadott igazolás a megfelelőséget tanúsítja."

(2) Az ER. 2. § (8) bekezdése a következő i) és j) ponttal egészül ki:

(A rendelet alkalmazásában:)

„i) „versenyjármű": a sportról szóló 2004. évi I. törvény szerinti versenyrendszernek megfelelően versenyzési célra használt gépkocsi,

j) „csuklós lassújármű": csuklós szerkezettel állandóan összekapcsolt két vagy több merev részből álló lassújármű, ahol a merev részek szétválasztása csak erre használt eszközökkel lehetséges."

2. § Az ER. 4/C. §-a a következő (1a) és (1b) bekezdésekkel egészül ki:

„(1a) Az e §-ban foglaltakat kell alkalmazni a Magyarország területén szolgálati céllal tartózkodó külföldi fegyveres erők és a Magyarország területén felállított nemzetközi katonai parancsnokságok Magyarországon szolgálatot teljesítő állományok tagjai, valamint azok – a Magyar Köztársaság területén szolgálati céllal tartózkodó külföldi fegyveres erők, valamint a Magyar Köztársaság területén felállított nemzetközi katonai parancsnokságok és állományuk nyilvántartásáról, valamint jogállásukhoz kapcsolódó egyes rendelkezésekről szóló törvényben meghatározott – hozzátartozói használatában lévő járművekre.

(1b) Az e §-ban foglaltakat kell alkalmazni a Magyarország területén szolgálati céllal tartózkodó, a diplomáciai vagy a nemzetközi jogon alapuló egyéb kiváltságot és mentességet élvező személyek be- és kiutazása, magyarországi tartózkodása egyes szabályainak megállapításáról szóló rendeletben meghatározott személyek és hozzátartozóik használatában lévő járművekre."

3. § Az ER. 9. § (3) bekezdés e) pontja helyébe a következő rendelkezés lép:

[Jármű összeépítéssel történő létrehozása kizárólag az a)–e) pontokban meghatározott esetekben engedélyezhető.]

„e) az MR. 112/B. és 112/C. §-ban meghatározott feltételeknek megfelelő jármű."

4. § (1) Az ER. 11. § (3) bekezdése a következő f) ponttal egészül ki:

(Az időszakos vizsgálat határidejét új jármű esetén a forgalomba helyezés napjától, használt jármű esetén a forgalomba helyezés előtti vizsgálat napjától számított)

„f) versenyjármű esetében 1 évben"

(kell meghatározni.)

(2) Az ER. 11. §-a a következő (3a) bekezdéssel egészül ki:

„(3a) Ha az időszakos vizsgálatot a forgalmi engedély időbeli hatályának (műszaki érvényességi idejének) lejárta előtt legfeljebb 30 napon belül végzik, a forgalmi engedély hatályának megállapításánál a (3) bekezdésben meghatározott időtartamot nem az időszakos vizsgálat napjától, hanem a forgalmi engedély időbeli hatályának lejárta napjától kell számítani."

(3) Az ER. 11. § (6) bekezdés c) pontja a következő cc) alponttal egészül ki:

[A forgalomban való részvétel korlátozása és az (5) bekezdés alapján megállapított feltételek kiterjedhetnek a jármű:

c) konstrukciós jellemzői által meghatározott használati korlátozásra, így különösen:]

„cc) a versenyjárművek használatára."

5. § Az ER. a 11. §-át követően a következő alcímmel és 11/A. §-sal egészül ki:

„Versenyjármű ideiglenes forgalomban tartásához szükséges versenyjármű szemle eredményén alapuló intézkedések

11/A. § (1) A versenyjármű ideiglenes forgalomban tartásának engedélyezése a közlekedési hatóság által végzett versenyjármű szemlén, az országos autóverseny rendszert működtető, országos sportági szövetség által a járműre kiállított gépkönyv és szakvélemény alapján történik.

(2) A versenyjármű szemle során ellenőrizni kell, hogy a versenyjármű megfelel-e az MR.-ben foglalt feltételeknek.

(3) Ha a versenyjármű megfelel az MR.-ben foglalt feltételeknek, a közlekedési hatóság kiállítja az ideiglenes forgalomban tartási engedély kiadásához szükséges „Műszaki Adatlap”-ot, amelynek időbeli hatályát egy évben határozza meg.”

6. § Az ER. 12. § (6) bekezdése helyébe a következő rendelkezés lép:

„(6) Az időszakos vizsgálaton az MR. 5–8., 17., 19., 21. §-a kivételével az üzemeltetési műszaki feltételek megtartását, továbbá a közlekedésbiztonsági és környezetvédelmi tulajdonságokat érintő változtatásokat, valamint a közúti közlekedési szolgáltatást végző járművek esetében az ezekre vonatkozó külön feltételek teljesítését ellenőrizni kell, továbbá gépjárművek esetében – a versenyjárművek kivételével – rögzíteni kell a kilométer-számláló műszer által jelzett értéket is.”

7. § Az ER. 16. § (9) bekezdése helyébe a következő rendelkezés lép:

„(9) Öt évig érvényes sorozat átalakítási engedélyt ad ki a közlekedési hatóság a gépjárműfenntartó szervezet kérelmére az azonos gyártmány- és típuscsaládba tartozó, a változtatással érintett műszaki jellemzői tekintetében megegyező járművek azonos módon történő átalakítására. A sorozat átalakítási engedély alapján, az engedélyben meghatározott technológia megtartásával az átalakítást elvégezheti más – a gépjárműfenntartó tevékenység személyi és dologi feltételeiről szóló miniszteri rendeletben feltételeknek megfelelő – gépjárműfenntartó szervezet is, amennyiben rendelkezik a sorozat átalakítási engedély jogosultja által az átalakítani kívánt járműhöz kiadott hozzájárulással.”

8. § Az ER. a 16. §-t követően a következő alcímmel és 16/A. §-sal egészül ki:

„Részecske kibocsátást csökkentő rendszer utólagos beépítése

16/A. § (1) A részecske kibocsátást csökkentő rendszer utólagos beépítésére jogosító alkalmazási engedélyt a közlekedési hatóság kérelemre adja ki. A kérelemhez csatolni kell

a) az Európai Gazdasági Térségről szóló Megállapodásban részes államban kiadott, a részecske kibocsátást csökkentő rendszerre vonatkozó jóváhagyást, vagy típusvizsgáló által két évnél nem régebben kiállított olyan szakvéleményt, amely igazolja, hogy a részecske kibocsátást csökkentő rendszer megfelel az MR.-ben foglaltaknak, továbbá

b) a részecske kibocsátást csökkentő rendszer beépítését végző gépjárműfenntartó szervezet arra vonatkozó nyilatkozatát, hogy rendelkezik a beépítéshez szükséges feltételekkel és technológiával.

(2) Az alkalmazási engedély alapján a részecske kibocsátást csökkentő rendszer beépítését az alkalmazási engedélyben megjelölt gépjármű fenntartó szervezet végezheti.

(3) Az Európai Gazdasági Térségről szóló Megállapodásban részes más államban elvégzett részecske kibocsátást csökkentő rendszer utólagos beépítés esetén – a részecskeszűrő gyártója és a beépítést végző által kiadott, a részecskeszűrő és a beépítés megfelelőségét igazoló okirat alapján – a közlekedési hatóság az általa üzemeltetett vizsgáló állomáson elvégzett időszakos vizsgálat keretében ellenőrzi az MR.-ben foglaltaknak való megfelelőséget.

(4) A részecskeszűrő utólagos beépítése esetén az időszakos vizsgálatról kiadott Műszaki adatlapon fel kell tüntetni a részecskeszűrű beépítésére és a részecske osztályra (PMO) utaló záradékot.”

9. § Az ER. 30. §-a a következő (9) bekezdéssel egészül ki:

„(9) A 16.§ alapján a közúti járművek műszaki megvizsgálásáról szóló 5/1990. (IV. 12.) KöHÉM rendelet módosításáról szóló 22/2012. (V. 8.) NFM rendelet hatálybalépését megelőzően kiadott sorozat átalakítási engedélyek érvényességi ideje:

a) 2012. december 31., amennyiben az engedélyt 2010. évet megelőzően adták ki,

b) az engedély kiadásától számított öt év, amennyiben az engedélyt 2009. december 31-ét követően adták ki.”

10. § (1) Az ER. 31. § (1) bekezdés 1. pontja helyébe a következő rendelkezés lép:

(Ez a rendelet)

„1. a gépjárművek és pótkocsijaik, valamint az ilyen járművek rendszereinek, alkatrészeinek és önálló műszaki egységeinek jóváhagyásáról szóló, 2007. szeptember 5-i 2007/46/EK európai parlamenti és a tanácsi irányelvnek, valamint az azt módosító 2010/19/EU bizottsági irányelvnek, 1060/2008/EK, 385/2009/EK, 371/2010/EU, 183/2011/EU, 582/2011/EU, 678/2011/EU és a 65/2012/EU bizottsági rendeletnek, továbbá a 78/2009/EK, 79/2009/EK és 595/2009/EK európai parlamenti és tanácsi rendeletnek, valamint az azt módosító 582/2011/EU bizottsági és a 64/2012/EU bizottsági rendeletnek,"

(való megfelelést szolgálja.)

(2) Az ER. 31. § (1) bekezdés 4–5. pontjai helyébe a következő rendelkezés lép:

(Ez a rendelet)

„4. a gépjárművek és pótkocsijuk időszakos vizsgálatáról szóló, 2009. május 6-i 2009/40/EK európai parlamenti és a tanácsi irányelvnek, valamint – a II. melléklet 3. pontját kivéve – az azt módosító 2010/48/EK bizottsági irányelvnek, 5. a Közösség területén közlekedő haszongépjárművek közlekedésre alkalmasságának országúti műszaki ellenőrzéséről szóló, 2000. június 6-i 2000/30/EK európai parlamenti és a tanácsi irányelvnek, valamint az azt módosító 2003/26/EK és 2010/47/EU bizottsági irányelvnek,"

(való megfelelést szolgálja.)

(3) Az ER. 31. § (2) bekezdés 2. pontja helyébe a következő rendelkezés lép:

(Ez a rendelet)

„2. a gépjárművek, az ezekhez tervezett pótkocsik és rendszerek, alkatrészek, valamint önálló műszaki egységek általános biztonságára vonatkozó típus-jóváhagyási előírásokról szóló, 2009. július 13-i 661/2009/EK európai parlamenti és a tanácsi rendelet 18. cikk és 20. cikk 3. bekezdése és az azt módosító 407/2011/EU bizottsági rendelet,"

(végrehajtásához szükséges rendelkezéseket állapít meg.)

(4) Az ER. 31. § (2) bekezdése a következő 10. ponttal egészül ki:

(Ez a rendelet)

„10. a 715/2007/EK európai parlamenti és tanácsi rendeletnek, valamint a 692/2008/EK bizottsági rendeletnek a járműjavítási és – karbantartási információk elérhetősége tekintetében történő módosításáról szóló, 2011. június 8-i 566/2011/EU bizottsági rendelet"

(végrehajtásához szükséges rendelkezéseket állapít meg.)

11. § (1) Az ER. 10. számú melléklete az e rendelet 1. melléklete szerint módosul.

(2) Az ER. A. Függeléke az e rendelet 2. melléklete szerint módosul.

12. § Az ER. 2. § (8) bekezdés első mondatában az „a)–h) pontban" szövegrész helyébe az „a)–j) pontban" szöveg, 4. § (8) bekezdésében a „gazdasági és közlekedési miniszter – a környezetvédelemért felelős miniszterrel együttesen –" szövegrész helyébe a „közlekedésért felelős miniszter – a környezetvédelemért felelős miniszterrel egyetértésben –" szöveg, 12. § (7) bekezdésében a „2. § (3) bekezdésének e), f), g) és h) pontjában" szövegrész helyébe a „2. § (3) bekezdés e), f), g), h) és i) pontjában" szöveg, 13/A. § (2) bekezdésében az „A kérelemhez csatolni kell" szövegrész helyébe az „Az engedély első alkalommal történő kiadására irányuló eljárásban a kérelemhez csatolni kell" szöveg lép.

13. § Hatályát veszti az ER. 11. § (6) bekezdés b) pontja.

14. § (1) Ez a rendelet – a (2) bekezdésben foglalt kivétellel – a kihirdetését követő 8. napon lép hatályba.

(2) A 4. §, 5. §, valamint a 6. § 2012. július 1-jén lép hatályba.

(3) A rendelet tervezetének a műszaki szabványok és szabályok, valamint az információs társadalom szolgáltatásaira vonatkozó szabályok terén információszolgáltatási eljárás megállapításairól szóló – a 98/48/EK európai parlamenti és tanácsi irányelvvel módosított – 1998. június 22-i 98/34/EK európai parlamenti és tanácsi irányelv 8–10. cikke szerinti előzetes bejelentése megtörtént.

15. § (1) Ez a rendelet a következő uniós jogi aktusoknak való megfelelést szolgálja:

a) a Bizottság 2010/47/EU irányelve (2010. július 5.) a Közösség területén közlekedő haszongépjárművek közlekedésre alkalmasságának országúti műszaki ellenőrzéséről szóló 2000/30/EK európai parlamenti és tanácsi irányelvnek a műszaki fejlődéshez történő hozzáigazításáról;

b) a Bizottság 2010/48/EU (2010. július 5.) irányelve – a II. melléklet 3. pontját kivéve – a gépjárművek és pótkocsijuk időszakos műszaki vizsgálatáról szóló 2009/40/EK európai parlamenti és tanácsi irányelvnek a műszaki fejlődéshez történő hozzáigazításáról.

(2) Ez a rendelet a következő uniós jogi aktusok végrehajtásához szükséges rendelkezéseket állapítja meg:

a) a Bizottság 183/2011/EU rendelete (2011. február 22.) a gépjárművek és pótkocsijaik, valamint az ilyen járművek rendszereinek, alkatrészeinek és önálló műszaki egységeinek jóváhagyásáról szóló 2007/46/EK európai parlamenti és tanácsi irányelv (keretirányelv) IV. és VI. mellékletének módosításáról;

b) a Bizottság 407/2011/EK rendelete (2011. április 27.) a 661/2009/EK európai parlamenti és tanácsi rendeletnek az Egyesült Nemzetek Szervezete Európai Gazdasági Bizottsága gépjárművek, az ezekhez tervezett pótkocsik és rendszerek, alkatrészek, valamint önálló műszaki egységek típusjóváhagyásáról szóló bizonyos előírásainak felvétele tekintetében történő módosításáról;

c) a Bizottság 582/2011/EU rendelete (2011. május 25.) az 595/2009/EK európai parlamenti és tanácsi rendeletnek a nehéz tehergépjárművek kibocsátásai (Euro VI) tekintetében történő végrehajtásáról és módosításáról, valamint a 2007/46/EK európai parlamenti és tanácsi irányelv I–III. mellékletének módosításáról;

d) a Bizottság 566/2011/EU rendelete (2011. június 8.) a 715/2007/EK európai parlamenti és tanácsi rendeletnek, valamint a 692/2008/EK bizottsági rendeletnek a járműjavítási és karbantartási információk elérhetősége tekintetében történő módosításáról;

e) a Bizottság 2011/415/EU határozata (2011. július 14.) a 91/226/EGK tanácsi irányelvnek és a 2007/46/EK európai parlamenti és tanácsi irányelvnek a gépjárművek és pótkocsijaik egyes kategóriáinak a felcsapódó víz elleni védelme területén a műszaki fejlődéshez való hozzáigazítás céljából történő módosításáról szóló 2010/19/EU irányelvnek a 2007/46/EK irányelv mellékleteinek módosítása tekintetében történő helyesbítéséről;

f) a Bizottság 678/2011/EU rendelete (2011. július 14.) a gépjárművek és pótkocsijaik, valamint az ilyen járművek rendszereinek, alkatrészeinek és önálló műszaki egységeinek jóváhagyásáról szóló 2007/46/EK európai parlamenti és tanácsi irányelv II. mellékletének felváltásáról, valamint IV., IX. és XI. mellékletének módosításáról (keretirányelv);

g) a Bizottság 64/2012/EU rendelete (2012. január 23.) az 595/2009/EK európai parlamenti és tanácsi rendeletnek a nehéz tehergépjárművek kibocsátásai (Euro VI) tekintetében történő végrehajtásáról és módosításáról szóló 582/2011/EU rendelet módosításáról;

h) a Bizottság 65/2012/EU rendelete (2012. január 24.) a 661/2009/EK európai parlamenti és tanácsi rendelet sebességváltás-jelzők tekintetében történő végrehajtásáról, valamint a 2007/46/EK európai parlamenti és tanácsi irányelv módosításáról.

16. § Ez a rendelet 2012. július 2-án hatályát veszti.

Németh Lászlóné s. k.,
nemzeti fejlesztési miniszter

1. melléklet a 22/2012. (V. 8.) NFM rendelethez

Az ER. 10. számú mellékletének módosítása

Az ER. 10. számú melléklet 3. és 4. pontja helyébe a következő rendelkezés lép:

„(elülső oldal)
***3. Közúti műszaki ellenőrzési jegyzőkönyv és ellenőrzőlista** – minta*

1. Ellenőrzés helye: .....
2. Dátum: .....
3. Időpont: .....
4. Jármű felségjelzése és rendszáma: .....
5. Jármű azonosító száma (VIN): .....
6. Jármű-kategória

a)	☐		$N_{2(a)}$ (3,5 t és 12 t között)
b)	☐		$N_{3(a)}$ (12 t felett)
c)	☐		$O_{3(a)}$ (3,5 t és 10 t között)
d)	☐		$O_{4(a)}$ (10 t felett)
e)	☐		$M_{2(a)}$ (> 9 ülés[(b)], legfeljebb 5 t)
f)	☐		$M_{3(a)}$ (> 9 ülés[(b)], 5 t felett)
g)	Egyéb jármű-kategória [E rendelet 10. számú melléklet I. fejezetének 1.a) pontja]		☐

7. A szállítást végző vállalkozás
   a) Neve és címe: .....
   b) Közösségi engedélyének [(c)] száma (1072/2009/EK rendelet): .....
8. Állampolgárság (a járművezetőé): .....
9. A járművezető neve: .....
10. Ellenőrzőlista…

	Ellenőrizve [(d)]	Nem ellenőrizve	Nem felelt meg [(e)]
(0) azonosítás [(f)]	☐	☐	☐
(1) fékberendezések	☐	☐	☐

(2) kormányzás [f]	☐	☐	☐
(3) láthatóság [f]	☐	☐	☐
(4) világító berendezések és elektromos rendszer [f]	☐	☐	☐
(5) tengelyek, kerekek, gumiabroncsok, felfüggesztés [f]	☐	☐	☐
(6) alváz és az alvázra erősített részek [f]	☐	☐	☐
(7) egyéb berendezések, ezen belül menetíró készülék [f] és sebességkorlátozó készülék	☐	☐	☐
(8) környezetterhelés, ezen belül kibocsátások és tüzelőanyag- és/vagy olajszivárgás	☐	☐	☐

11. Az ellenőrzés eredménye:

Súlyos hiányosságokkal rendelkező jármű használatának tilalma		☐

12. Egyéb/megjegyzések: .....

13. Ellenőrzést végző hatóság/hivatalnok vagy ellenőr

Aláírások:

A vizsgálatot végző hatóság/hivatalnok vagy ellenőr …	Járművezető …

Megjegyzések:

a) Jármű-kategória a rendelet A. függelék A/2. melléklete szerint.

b) Az ülések száma a vezetőülést is tartalmazza (a forgalmi engedély S.1. rovata).

c) Ha rendelkezésre áll.

d) Az „Ellenőrizve” azt jelenti, hogy a rendelet 5. számú mellékletében felsorolt ellenőrzések közül az adott csoporton belül legalább egy (vagy több) megtörtént.

e) Hibák megjelölése a hátoldalon.

f) Vizsgálati módszerek és útmutatás a hibák megállapítására a rendelet 5. számú mellékletében.

(hátoldal)

0. ***A JÁRMŰ AZONOSÍTÁSA***

0.1. Rendszámtáblák

0.2. Járműazonosító szám (VIN)/alvázszám/sorozatszám

1. *FÉKBERENDEZÉSEK*

1.1. Műszaki állapot és üzemképesség

1.1.1. Üzemi fékpedál forgáspontja

1.1.2. A pedál állapota és a fékműködtető berendezés útja

1.1.3. Vákuumszivattyú vagy kompresszor és tartályok

1.1.4. Alacsony nyomásra figyelmeztető manométer vagy jelzés

1.1.5. Kézi működtetésű fékszelep

1.1.6. Rögzítőfék-működtető eszköz, kezelőkar, rögzítőfék-reteszelő kilincsmű

1.1.7. Fékszelepek (lábszelepek, tehermentesítők, vezérlőszelepek)

1.1.8. Csatlakozófejek a pótkocsifékekhez (elektromos és pneumatikus)

1.1.9. Energiatároló sűrítettlevegő-tartálya

1.1.10. Fékrásegítő egység, főfékhenger (hidraulikus fékberendezésben)

1.1.11. Merev fékcsövek

1.1.12. Féktömlők

1.1.13. Dob- és tárcsafékbetétek

1.1.14. Fékdobok, féktárcsák

1.1.15. Fékbowden-huzalok, fékvonórudak, fékkarok, fékrudazatok

1.1.16. Fékműködtető készülék (rugóerő-tárolós fék, hidraulikus fékhenger is)

1.1.17. Fékerő-szabályozó szelep

1.1.18. Fékpofahézag-állítók és -jelzők

1.1.19. Tartós fékrendszer (ha be van szerelve vagy szükséges)

1.1.20. Pótkocsifékek automatikus működése

1.1.21. Teljes fékrendszer

1.1.22. Tesztelő csatlakozások

1.2. Üzemi fék működési jellemzői és hatásossága

1.2.1. Működési jellemzők

1.2.2. Hatásosság

1.3. Biztonsági fék működési jellemzői és hatásossága

1.3.1. Működési jellemzők

1.3.2. Hatásosság

1.4. Rögzítőfék működési jellemzői és hatásossága

1.4.1. Működési jellemzők

1.4.2. Hatásosság

1.5. Tartós fékrendszer működési jellemzői

1.6. Blokkolásgátló fékrendszer

2. *KORMÁNYZÁS*

2.1. Műszaki állapot

2.1.1. Kormánymű állapota

2.1.2. Kormánymű ház

2.1.3. Kormányrudazat állapota

2.1.4. Kormányrudazat üzemképessége

2.1.5. Szervokormány

2.2. Kormánykerék és -rúd

2.2.1. Kormánykerék állapota

2.2.2. Kormányrúd

2.3. Kormány holtjátéka

2.4. Kormánykerék beállítása

2.5. Pótkocsi kormányzott tengelyének forgózsámolya

3. *LÁTHATÓSÁG*

3.1. Látómező

3.2. Üvegek állapota

3.3. Visszapillantó tükrök

3.4. Szélvédőtörlők

3.5. Szélvédőmosók

3.6. Páramentesítő rendszer

4. *VILÁGÍTÁS, FÉNYVISSZAVERŐK, ELEKTROMOS BERENDEZÉSEK*

4.1. Fényszórók

4.1.1. Állapot és üzemképesség

4.1.2. Beállítás

4.1.3. Bekapcsolás

4.1.4. Követelményeknek való megfelelés

4.1.5. Szintbeállító eszközök

4.1.6. Fényszórótisztító eszköz

4.2. Első és hátsó helyzetjelző lámpák, oldalsó méretjelző lámpák és hátsó méretjelző lámpák

4.2.1. Állapot és üzemképesség

4.2.2. Bekapcsolás

4.2.3. Követelményeknek való megfelelés

4.3. Féklámpák

4.3.1. Állapot és üzemképesség

4.3.2. Bekapcsolás

4.3.3. Követelményeknek való megfelelés

4.4. Irányjelző és vészvillogó lámpák

4.4.1. Állapot és üzemképesség

4.4.2. Bekapcsolás

4.4.3. Követelményeknek való megfelelés

4.4.4. Villogási gyakoriság

4.5. Első és hátsó ködlámpák

4.5.1. Állapot és üzemképesség

4.5.2. Beállítás

4.5.3. Bekapcsolás

4.5.4. Követelményeknek való megfelelés

4.6. Hátrameneti lámpák

4.6.1. Állapot és üzemképesség

4.6.2. Bekapcsolás

4.6.3. Követelményeknek való megfelelés

4.7. Hátsó rendszámtáblát megvilágító lámpa

4.7.1. Állapot és üzemképesség

4.7.2. Követelményeknek való megfelelés

4.8. Fényvisszaverők, láthatósági jelzések és hátsó jelzőtáblák

4.8.1. Állapot

4.8.2. Követelményeknek való megfelelés

4.9. Világítóberendezések kötelező jelzőkészülékei

4.9.1. Állapot és üzemképesség

4.9.2. Követelményeknek való megfelelés

4.10. Elektromos összeköttetések a vontató jármű és a pótkocsi vagy nyerges pótkocsi között

4.11. Elektromos vezetékek

4.12. Nem kötelező lámpák és fényvisszaverő prizmák

4.13. Akkumulátor

5. *TENGELYEK, KEREKEK, GUMIABRONCSOK ÉS FELFÜGGESZTÉS*

5.1. Tengelyek

5.1.1. Tengelyek

5.1.2. Első kerék-féltengelyek

5.1.3. Kerékcsapágyak

5.2. Kerekek és gumiabroncsok

5.2.1. Kerékagy

5.2.2. Keréktárcsák

5.2.3. Gumiabroncsok

5.3. Függesztési rendszer

5.3.1. Rugók és stabilizátorok

5.3.2. Lengéscsillapítók

5.3.3. Kardántengelyek, hosszlengőkarok, keresztlengőkarok és felfüggesztő karok

5.3.4. Felfüggesztő pontok

5.3.5. Légrugózás

6. *ALVÁZ ÉS AZ ALVÁZRA ERŐSÍTETT RÉSZEK*

6.1. Alváz vagy alvázkeret és az arra erősített részek

6.1.1. Általános állapot

6.1.2. Kipufogócsövek és hangtompító

6.1.3. Tüzelőanyag-tartály és vezetékei (fűtőanyagtartály és vezetékei is)

6.1.4. Lökhárítók, oldalvédő szerkezetek és hátsó ráfutásgátlók

6.1.5. Pótkeréktartó

6.1.6. Kapcsolómechanikák és vontató berendezés

6.1.7. Átvitel

6.1.8. Motorfelfüggesztések

6.1.9. Motor működési jellemzői

6.2. Vezetőfülke és karosszéria

6.2.1. Állapot

6.2.2. Rögzítés

6.2.3. Ajtók és ajtóütközők

6.2.4. Padlózat

6.2.5. Vezetőülés

6.2.6. Egyéb ülések

6.2.7. A vezetést segítő kontrollszerkezetek

6.2.8. Vezetőfülke fellépői

6.2.9. Egyéb belső és külső felszerelések és berendezések

6.2.10. Sárvédők (sárhányók), felcsapódó víz elleni védelem

7. *EGYÉB BERENDEZÉSEK*

7.1. Biztonsági övek és mechanikák

7.1.1. Beszerelés biztonságossága

7.1.2. Állapot

7.1.3. Biztonsági öv terhelhetősége

7.1.4. Biztonsági öv előfeszítői

7.1.5. Légzsák
7.1.6. SRS-rendszerek
7.2. Tűzoltó készülék
7.3. Zárak és lopásgátló eszközök
7.4. Elakadásjelző háromszög
7.5. Elsősegélynyújtó készlet
7.6. Kerékféktuskók (ékek)
7.7. Hangos riasztóberendezés
7.8. Sebességmérő
7.9. Menetíró készülék
7.10. Sebességkorlátozó berendezés
7.11. Kilométer-számláló
7.12. Elektronikus menetstabilizáló (ESC)

8. *KÖRNYEZETTERHELÉS*

8.1. Zajcsökkentő rendszer
8.2. Kipufogógázból származó károsanyag-kibocsátás
8.2.1. Benzinüzemű motorból származó károsanyag-kibocsátás
8.2.1.1. Károsanyag-kibocsátást szabályozó berendezések
8.2.1.2. Kipufogó gázkibocsátás
8.2.2. Dízelmotorból származó károsanyag-kibocsátás
8.2.2.1. Károsanyag-kibocsátást szabályozó berendezések
8.2.2.2. Füstölés
8.3. Elektromágneses interferencia kiszűrése
8.4. Egyéb, a környezettel összefüggő ellenőrzések
8.4.1. Látható füst
8.4.2. Folyadékszivárgások

4. Fékrendszer és a kipufogógáz szennyezőanyag kibocsátásának vizsgálata és/vagy ellenőrzése szabályai

4.1. BEVEZETÉS
4.2. AZ ELLENŐRZÉSRE VONATKOZÓ ELŐÍRÁSOK
1. Fékberendezések
8. Környezetterhelés

4.1. BEVEZETÉS

Ez a melléklet a fékrendszereknek és a kipufogógázból származó károsanyag-kibocsátásoknak az országúti műszaki ellenőrzés során történő vizsgálatára és/vagy ellenőrzésére vonatkozó

szabályokat tartalmazza. Az országúti ellenőrzések alkalmával nem kötelező mérőberendezéseket használni, mivel azonban ezáltal növelhető az ellenőrzés minősége, használatuk lehetőség szerint mégis javasolt.

A kizárólag mérőeszköz segítségével elvégezhető ellenőrzéseket „*(E)*” betű jelöli.

Ha az ellenőrzés módjaként szemrevételezés van meghatározva, az azt jelenti, hogy az adott elem megtekintése mellett az ellenőr azt lehetőség szerint üzembe is hozza, felméri zajhatását, vagy egyéb megfelelő, mérőberendezést nem igénylő ellenőrzési módszert alkalmaz.

4.2. AZ ELLENŐRZÉSRE VONATKOZÓ ELŐÍRÁSOK

Az országúti műszaki ellenőrzések az alábbiakban felsorolt ellenőrzésekre terjedhetnek ki és az alábbiakban megjelölt módszerekkel élhetnek. A „Hiányosságok” oszlopban megjelölt problémák kimutatható hiányosságokra vonatkozó példák.

Ellenőrzés	Módszer	Hiányosságok
1. *FÉKBERENDEZÉSEK*		
1.1. Műszaki állapot és üzemképesség		
1.1.1. Üzemi fékpedál forgáspontja	Alkatrészek szemrevételezése a fékrendszer működése közben. Megjegyzés: A szervo fékrendszerrel ellátott járműveket a motor kikapcsolt állapotában kell ellenőrizni.	a) Csapszeg túl szoros. b) Túl nagy kopás vagy holtjáték.
1.1.2. A pedál állapota és a fékműködtető berendezés útja	Alkatrészek szemrevételezése a fékrendszer működése közben. Megjegyzés: A szervo fékrendszerrel ellátott járműveket a motor kikapcsolt állapotában kell ellenőrizni.	a) Túl nagy úthossz vagy elégtelen tartalék úthossz. b) A fékműködtető szabad oldása korlátozott. c) A fékpedálon hiányzik, laza vagy simára van kopva a csúszásgátló.
1.1.3. Vákuumszivattyú vagy kompresszor és tartályok	Alkatrészek szemrevételezése normál üzemi nyomás mellett. A vákuum vagy légnyomás biztonságos üzemi értékének eléréséhez szükséges időtartam, valamint a figyelmeztető jelző, a többkörös védőszelep és a nyomáscsökkentő szelep működőképességének ellenőrzése.	a) A figyelmeztető jelző működésbe lépése után (vagy ha a manométer a veszélyzónában van) nincs legalább két fékezéshez elegendő nyomás vagy vákuum. b) A légnyomás/vákuum biztonságos üzemi értékének eléréséhez

		szükséges időtartam nem teljesíti a követelményeket[(a)]. c) A többkörös védőszelep vagy a nyomáscsökkentő szelep nem működik. d) Levegőelszökés miatt érezhető nyomásesés vagy hallható levegőszivárgás tapasztalható. e) Olyan külső sérülés, amely valószínűsíthetően befolyásolja a fékrendszer működését.
1.1.4. Alacsony nyomásra figyelmeztető manométer vagy jelzés	Funkcionális ellenőrzés	A manométer vagy a jelzőműszer hibásan működik.
1.1.5. Kézi működtetésű fékszelep	Alkatrészek szemrevételezése a fékrendszer működése közben.	a) A működtető berendezés repedezett, sérült vagy túlságosan kopott. b) A szabályozó nem biztonságosan helyezkedik el a szelepen vagy a szelep nem biztonságos. c) Laza csatlakozások vagy szivárgások a rendszerben. d) Nem kielégítő működés.
1.1.6. Rögzítőfék-működtető eszköz, kezelőkar, rögzítőfék-reteszelő kilincsmű	Alkatrészek szemrevételezése a fékrendszer működése közben.	a) A reteszelő kilincsmű nem tart megfelelően. b) Túlzott kopás a kar csapágyazásánál vagy a reteszelő kilincsműben. c) Túlzott karút-hossz a kezelőkar helytelen beállítása miatt. d) Az eszköz hiányzik, sérült vagy nem működőképes. e) Helytelen működés. A figyelmeztető jelzőberendezés hibás működésre utal.

1.1.7. Fékszelepek (lábszelepek, tehermentesítők, vezérlőszelepek)	Alkatrészek szemrevételezése a fékrendszer működése közben.	a) Sérült szelep vagy túlzott levegőszivárgás. b) Túlzott olajkifolyás a kompresszorból. c) A szelep nem biztonságos vagy nem szakszerűen van beszerelve. d) A hidraulikus folyadék kifolyik vagy szivárog.
1.1.8. Csatlakozófejek a pótkocsifékekhez (elektromos és pneumatikus)	A fékrendszerhez tartozó, a vontatójármű és a pótkocsi közötti valamennyi csatlakozás szétkapcsolása, majd újbóli összekapcsolása.	a) A levegő-, ill. elektromos csatlakozó vagy automatikusan záródó szelep hibás. b) A levegő-, ill. elektromos csatlakozó vagy szelep nem biztonságos vagy nem megfelelően van beszerelve. c) Túl nagy szivárgás. d) Helytelen csatlakozás vagy csatlakozás hiánya ott, ahol ez szükséges lenne. e) Nem megfelelő működés.
1.1.9. Energiatároló sűrítettlevegő-tartálya	Szemrevételezés.	a) A tartály sérült, korrodált vagy tömítetlen. b) A vízmentesítő berendezés nem működik. c) A tartály nem biztonságos vagy nem szakszerűen van beszerelve.
1.1.10. Fékrásegítő egység, főfékhenger (hidraulikus fékberendezésben)	Alkatrészek szemrevételezése a fékrendszer működése közben.	a) A fékrásegítő sérült vagy hatástalan. b) A főfékhenger sérült vagy tömítetlen. c) A főfékhenger nem biztonságos. d) A fékfolyadék nem elegendő. e) A főfékhenger tartályának fedele hiányzik. f) A fékfolyadék-figyelmeztető lámpa világít vagy hibás.

		g) A fékfolyadékszint-figyelmeztető készülék helytelenül működik.
1.1.11. Merev fékcsövek	Alkatrészek szemrevételezése a fékrendszer működése közben.	a) Meghibásodás vagy törés egyértelmű veszélye. b) A csöveknél vagy a csatlakozófejeknél szivárgás észlelhető. c) A csövek sérültek vagy túlságosan korrodáltak. d) A csövek helytelenül vannak elhelyezve.
1.1.12. Féktömlők	Alkatrészek szemrevételezése a fékrendszer működése közben.	a) Meghibásodás vagy törés egyértelmű veszélye. b) A tömlők sérültek, ki vannak dörzsölődve, meg vannak csavarodva vagy túl rövidek. c) A tömlőknél vagy a csatlakozásoknál szivárgás észlelhető. d) A tömlők nyomás alatt kidudorodnak. e) A tömlők porózusak.
1.1.13. Dob- és tárcsafékbetétek	Szemrevételezés.	a) A betét túlságosan kopott. b) A betét szennyezett (olaj, zsír stb.). c) A betét hiányzik.
1.1.14. Fékdobok, féktárcsák	Szemrevételezés.	a) A dob vagy tárcsa túlságosan kopott, korrodált, barázdálódott vagy repedezett, nem biztonságos vagy törött. b) A dob vagy tárcsa elpiszkolódott (olaj, zsír stb.). c) A dob vagy tárcsa hiányzik. d) A féktartó lapok nincsenek megfelelően rögzítve.

1.1.15. Fékbowden-huzalok, fékvonórudak, fékkarok, fékrudazatok	Alkatrészek szemrevételezése a fékrendszer működése közben.	a) A bowdenhuzal sérült vagy összecsomózódott. b) Valamelyik alkatrész túlságosan kopott vagy korrodált. c) A huzal, rúd vagy csatlakozás nem biztonságos. d) A bowdenvezeték sérült. e) A fékrendszer szabad mozgása korlátozva van. f) A fékkarok/fékrudazatok rendellenes úthossza hibás beállításra vagy túlzott kopásra utal.
1.1.16. Fékműködtető készülék (rugóerő-tárolós fék, hidraulikus fékhenger is)	Alkatrészek szemrevételezése a fékrendszer működése közben.	a) A fékműködtető készülék repedezett vagy sérült. b) A fékműködtető készülékben szivárgás észlelhető. c) A fékműködtető készülék nem biztonságos vagy nem szakszerűen van beszerelve. d) A fékműködtető készülék túlságosan korrodált. e) A működtető dugattyúnak vagy a membránnak elégtelen vagy túl nagy az úthossza. f) A porvédő hiányzik vagy erősen sérült.
1.1.17. Fékerő-szabályozó szelep	Alkatrészek szemrevételezése a fékrendszer működése közben.	a) A rudazat sérült. b) A rudazat rosszul van beállítva. c) A szelep szorul, vagy nem működik. d) A szelep hiányzik. e) Az adattábla hiányzik. f) Az adatok olvashatatlanok vagy nem teljesítik a követelményeket [(a)].

1.1.18. Fékpofahézag-állítók és -jelzők	Szemrevételezés.	a) A hézagállító sérült, szorul, rendellenes az úthossza, túlságosan kopott vagy helytelenül van beállítva. b) A hézagállító sérült. c) Helytelenül van beszerelve vagy kicserélve.
1.1.19. Tartós fékrendszer (ha be van szerelve vagy szükséges)	Szemrevételezés.	a) Nem biztonságos csatlakozók vagy összeszerelés. b) A rendszer nyilvánvalóan hibás vagy hiányos.
1.1.20. Pótkocsifékek automatikus működése	A vontatójármű és a pótkocsi közötti fékcsatlakozás szétkapcsolása.	A pótkocsi fékje nem működik automatikusan a csatlakozás szétkapcsolásakor.
1.1.21. Teljes fékrendszer	Szemrevételezés.	a) Egyéb rendszerkomponensek (pl. fagytalanító szivattyú, légpárátlanító stb.) külsőleg sérültek vagy olyannyira túlságosan korrodáltak, hogy az már kedvezőtlen hatással van a fékrendszerre. b) A levegő vagy fagyásgátló túlzott mértékű szivárgása. c) Valamely alkatrész nem biztonságos vagy nem megfelelően van beszerelve. d) Valamely alkatrész helytelenül lett megjavítva vagy módosítva.
1.1.22. Tesztelő csatlakozások (ha be vannak szerelve vagy szükségesek)	Szemrevételezés.	a) Hiányoznak. b) Sérültek, használhatatlanok vagy szivárognak.
1.2. Üzemi fék működési jellemzői és hatásossága		

1.2.1. Működési jellemzők *(E)*	Vizsgálat statikus fékvizsgáló gépen. Fékek fokozatos alkalmazása a maximális fékhatás eléréséig.	a) Nem megfelelő fékerő egy vagy több keréken. b) A fékerő egy adott keréken kisebb, mint az ugyanazon a tengelyen levő másik keréken mért maximális fékerő 70%-a. c) A fékerő nem növelhető fokozatosan (a fék rángat). d) Rendellenes késés a fék működtetése közben, bármely keréken. e) A fékerő túlzott ingadozása teljes kerékfordulatoknál.
1.2.2. Hatásosság *(E)*	Vizsgálat statikus fékvizsgáló gépen, a tényleges tömeg mellett.	a) Nem éri el legalább az alábbi minimális értékeket: b) M_1, M_2 és M_3 kategória – 50%(1)/ c) N_1 kategória – 45% d) N_2 és N_3 kategória – 43%(2)/ e) O_2, O_3 és O_4 kategória – 40%(3)/
1.3. Biztonsági fék működési jellemzői és hatásossága (ha külön rendszer biztosítja)		
1.3.1. Működési jellemzők *(E)*	Ha a másodlagos fékrendszer elkülönül az üzemi fékrendszertől, az 1.2.1. pont szerint kell eljárni.	a) Nem megfelelő fékerő egy vagy több keréken. b) A fékerő egy adott keréken kisebb, mint az ugyanazon meghatározott tengelyen levő másik keréken mért maximális fékerő 70%-a. c) A fékerő nem növelhető fokozatosan (a fék rángat).

1.3.2. Hatásosság *(E)*	Ha a másodlagos fékrendszer elkülönül az üzemi fékrendszertől, az 1.2.2. pont szerint kell eljárni.	A fékerő kisebb, mint az 1.2.2. pont szerint a megengedett maximális tömeg (nyerges pótkocsi esetén a megengedett tengelyterhelések összege) mellett meghatározott üzemi fékhatás 50%-a[(4)]/.
1.4. Rögzítőfék működési jellemzői és hatásossága		
1.4.1. Működési jellemzők *(E)*	A fék működtetése statikus fékvizsgáló gépen.	A fék egy vagy több keréknél nem működik.
1.4.2. Hatásosság *(E)*	Vizsgálat statikus fékvizsgáló gépen, a tényleges tömeg mellett.	A lefékezettségi arány az összes járművet tekintve nem éri el a 16%-ot a megengedett maximális tömeghez viszonyítva (illetve gépjárművek esetében, ha az nagyobb, a 12%-ot a jármű kombinációs maximális megengedett tömegéhez viszonyítva).
1.5. Tartós fékrendszer működési jellemzői	Szemrevételezés és, amennyiben lehetséges, a rendszer üzemképességének ellenőrzése.	a) A hatásosság nem fokozatosan változik (nem alkalmazandó a kipufogó-fékrendszerekre). b) A rendszer nem működik.
1.6. Blokkolásgátló fékrendszer	A kontrolleszköz szemrevételezése.	a) A kontrolleszköz hibásan működik. b) A kontrolleszköz a rendszer hibás működését jelzi.

8. *KÖRNYEZETTERHELÉS*

8.2. Kipufogógázból származó károsanyag-kibocsátás
8.2.1. Benzinüzemű motorból származó károsanyag-kibocsátás

8.2.1.1. Károsanyag-kibocsátást szabályozó berendezések	Szemrevételezés.	a) A gyártó által beszerelt kibocsátás-szabályozó berendezés hiányzik vagy nyilvánvalóan hibás. b) Olyan szivárgások észlelhetők, amelyek jelentősen befolyásolhatják a kibocsátásmérést.
8.2.1.2. Kipufogógáz kibocsátás *(E)*	Mérés kipufogógáz-elemző készülék segítségével, a követelményeknek [(a)] megfelelően. A fedélzeti diagnosztikai rendszerrel (OBD) felszerelt jármű esetén a károsanyag-kibocsátó rendszer megfelelő működése az üresjáraton mért károsanyag-kibocsátás helyett – a gyártó által a megfogalmazott ajánlásoknak és az egyéb követelményeknek [(a)] megfelelően, a vonatkozó tűrések figyelembevételével – az OBD által mutatott megfelelő érték leolvasásával és az OBD-rendszer megfelelő működésének ellenőrzésével is vizsgálható. Vagy: mérés távérzékelő berendezéssel, amelyet utólag szabványos vizsgálati módszerekkel ellenőriztek.	a) a gázkibocsátások meghaladják a gyártó által megadott fajlagos értékeket, b) vagy, ha ilyen jellegű információ nem áll rendelkezésre, a CO-kibocsátás meghaladja az alábbi értékeket: 1. korszerű kibocsátás-csökkentő rendszerrel el nem látott jármű esetében: – a 4,5%-ot, vagy – a 3,5%-ot. az első nyilvántartásba vétel vagy az első használat napjának megfelelően, a követelmények [(a)] szerint; 2. korszerű kibocsátás csökkentő rendszerrel ellátott jármű esetében: – alapjáraton a 0,5%-ot, – üresjáraton, emelt üresjárati fordulatszám mellett a 0,3%-ot, vagy – üresen járó motorral a 0,3%-ot [(5)], üresjáraton, emelt üresjárati fordulatszám mellett a 0,2%-ot, az első nyilvántartásba vétel vagy az első használat napjának megfelelően, a követelmények [(a)] szerint; c) a lambda értéke az 1 ± 0,03 tartományon kívül

		esik, vagy a gyártó előírásának nem megfelelő, d) az OBD-leolvasás jelentős mértékű működési hibára utal, e) a távérzékelő berendezéssel mért érték jelentős meg nem felelésre utal.
8.2.2. Dízelmotorból származó károsanyag-kibocsátás		
8.2.2.1. Károsanyag-kibocsátást szabályozó berendezések	Szemrevételezés.	a) A gyártó által beszerelt kibocsátás szabályozó berendezés hiányzik vagy nyilvánvalóan hibás. b) Olyan szivárgások észlelhetők, amelyek jelentősen befolyásolhatják a kibocsátásmérést.
8.2.2.2. Füstölés *(E)*	a) Kipufogógáz füstölés mérése szabad gyorsulás mellett (terhelés nélkül, üresjáratból a maximális fordulatszámig) üresjáraton, kuplunghasználat mellett. b) A jármű előkészítése: 1. A járművek előkészítés nélkül is vizsgálhatók, bár ajánlatos ellenőrizni a motor hőmérsékletét és műszaki állapotát. 2. Az előkészítés követelményei: i. A motor üzemmeleg legyen. Amely ellenőrizhető például a motorolajnak az olajszintjelző pálca csövébe helyezett mérőszondával. A hőmérséklete legyen legalább 80 °C vagy érje el a rendes üzemi hőmérsékletet, ha ez az	a) A követelményekben[(a)] meghatározott időpont után nyilvántartásba vett vagy első alkalommal üzembe helyezett járművek esetében: a) a füstölés meghaladja a gyártó által a járművön elhelyezett táblán megadott értéket. b) Ha ilyen információ nem áll rendelkezésre vagy a követelmények [(a)] nem teszik lehetővé a referenciaértékek figyelembevételét: – természetes szívású motorra: 2,5 m^{-1}, – turbófeltöltésű motorra: 3,0 m^{-1}, vagy a követelményekben [(a)] meghatározott járművek, valamint a követelményekben ([a]) meghatározott időpont után első alkalommal nyilvántartásba vett vagy

	alacsonyabb, vagy a motorblokknak az infravörös sugárzás szintjével mért hőmérséklete amely legyen legalább ezzel azonos. Ha a jármű kialakítása miatt ez a mérés a gyakorlatban nem megvalósítható, a motor rendes üzemi hőmérséklete egyéb módszerrel, például a motorhűtő ventilátor működtetésével is megállapítható. ii. A kipufogórendszert legalább három szabad-gyorsulási ciklus alkalmazásával vagy ennek megfelelő módszer segítségével meg kell tisztítani. c) Vizsgálati eljárás: 1. Az egyes szabad-gyorsítási ciklusok megkezdésekor a motornak és az esetleges turbó-töltőkompresszornak üresjáraton kell lennie. Nagy teljesítményű dízelmotorok esetében ez azt jelenti, hogy a gázpedál felengedése után legalább 10 másodpercet várni kell. 2. Az egyes szabad gyorsítási ciklusok megkezdésekor a gázpedált teljes mértékben, gyorsan, egyenletesen, de nem erőszakosan be kell nyomni (kevesebb, mint egy másodperc alatt) ahhoz, hogy a tüzelőanyag-befecskendező szivattyú maximális mértékben fecskendezze be az üzemanyagot. 3. Az egyes szabad -	üzembe helyezett járművek esetében: – 1,5 m^{-1} ([6]). c) A távérzékelő berendezéssel mért érték jelentős meg nem felelésre utal.

	gyorsítási ciklusok során a gázpedál felengedése előtt a motornak el kell érnie a maximális fordulatszámot, automata sebességváltóval ellátott jármű esetében a gyártó által megadott fordulatszámot, vagy ha ez az adat nem áll rendelkezésre, a maximális fordulatszám kétharmadát. Ez a motorfordulatszám figyelemmel kísérésével vagy a gázpedál benyomása és felengedése között kellő időt – M_2, M_3, N_2 és N_3 kategóriájú járművek esetében lehetőleg legalább két másodpercet – hagyva ellenőrizhető. 4. A jármű akkor nem megfelelő, ha az utolsó három szabad gyorsítási ciklus számtani közepe meghaladja a határértéket. A számítások során a mérések számtani közepétől vagy a mérési eredmények szórását figyelembe vevő más statisztikai jellemzőtől jelentős mértékben eltérő mérési eredmények elhagyhatók. A vizsgálati ciklusok száma korlátozható. 5. Nem megfelelő az a jármű, amelynek mért értékei háromnál kevesebb szabad gyorsítási ciklus után vagy a tisztítási ciklusok után jelentősen meghaladják a határértékeket. Megfelelőnek nyilvánítható az a jármű, amelyek mért értékei a megfelelő tűrések figyelembevételével háromnál kevesebb szabad gyorsítási ciklus után vagy a tisztítási ciklusok után	

	jelentős mértékben a határértékek alatt maradnak. Vagy: mérés távérzékelő berendezéssel, amelyetutólag szabványos vizsgálati módszerekkel ellenőriztek.”	

(1) 48% akkor, ha a jármű nem rendelkezik ABS-sel, vagy típusjóváhagyása 1991. október 1. előtt történt.

(2) 45% akkor, ha a jármű nyilvántartásba vétele 1988 vagy – ha az későbbi – az irányadó követelményekben [5] meghatározott időpont után történt.

(3) 43% akkor, ha a nyerges pótkocsi vagy vonórúddal vontatott pótkocsi nyilvántartásba vétele 1988 vagy – ha az későbbi – az irányadó követelményekben [5] meghatározott időpont után történt.

(4) 2,2 m/s^2 az N1, N2 és N3 kategóriájú járművek esetében.

(5) A típusjóváhagyás az MR. A. Függelék A/2. számú melléklet I. Rész I. 2. táblázat (98/69/EK irányelvvel módosított 70/220/EGK tanácsi irányelv I. mellékletének 5.3.1.4. pontjához tartozó táblázat) A vagy B sorában szereplő határértékek szerint, vagy a járművet 2002. július 1. után vették nyilvántartásba vagy helyezték forgalomba első alkalommal.

(6) A típusjóváhagyás az MR. A. Függelék A/2. számú melléklet I. Rész I. 2. táblázat (98/69/EK irányelvvel módosított 70/220/EK irányelv I. mellékletének 5.3.1.4. pontjához tartozó táblázat) B sorában található határértékek szerint, az MR. A. Függelék A/41. számú melléklet I. Rész 1. és 2. táblázat (1999/96/EK irányelvvel módosított 88/77/EGK irányelv I. mellékletének 6.2.1. pontjához tartozó) B1, B2 vagy C sorában található határértékek szerint, vagy a járművet 2008. július 1. után vették először nyilvántartásba vagy helyezték forgalomba.

Megjegyzés:

(a) A „követelményeket” az első nyilvántartásba vétel vagy az első üzembe helyezés napján hatályos típus-jóváhagyási követelmények, valamint a nyilvántartásba vevő ország átalakításra vonatkozó kötelezettségei és nemzeti jogszabályai alkotják.”

2. melléklet a 22/2012. (V. 8.) NFM rendelethez

Az ER. A. Függelékének módosítása

1. Az ER. A. Függelék címéhez tartozó lábjegyzet helyébe a következő rendelkezés lép:

„Ez a Függelék az Európai Parlament és a Tanács 79/2009/EK és 595/2009/EK rendeletével, továbbá a Bizottság 1060/2008/EK, 385/2009/EK, 371/2010/EU, 183/2011/EU, 407/2011/EU, 582/2011/EU, 678/2011/EU és 65/2012/EU rendeletével, valamint a Bizottság 2010/19/EU irányelvével és a Bizottság 2011/415/EU határozatával módosított, az Európai Parlament és a Tanács 2007/46/EK irányelvének megfelelő szabályozást tartalmaz.”

2. Az ER. A. Függelék A/1. melléklete a következő 3.2.1.11. ponttal egészül ki:

„3.2.1.11. (Csak Euro VI) A gyártó hivatkozásai az 582/2011/EU rendelet 5., 7. és 9. cikkében előírt dokumentációcsomagra, amely lehetővé teszi a jóváhagyó hatóság számára a kibocsátás-ellenőrzési stratégiák és a jármű NO_x-szabályozásra szolgáló megoldások helyes működésének biztosítására szolgáló fedélzeti rendszereinek az értékelését”

3. Az ER. A. Függelék A/1. melléklet 3.2.2.2. pontja helyébe a következő rendelkezés lép:

„3.2.2.2. Nehéz tehergépjárművek: dízel/benzin/PB-gáz/földgáz-H/földgáz-L/földgáz-HL/dízel-etanol (ED95)/etanol (E85) ([1]) ([6])

3.2.2.2.1. (Csak Euro VI) A gyártó által az 582/2011/EU rendelet I. melléklet 1.1.2. pontja szerint megadott, a motorral kompatibilis tüzelőanyagok (szükség szerint)”

4. Az ER. A. Függelék A/1. melléklete a következő 3.2.8.3.3. ponttal egészül ki:

„3.2.8.3.3. (Csak az Euro VI) A szívórendszer tényleges nyomásesése a motor névleges fordulatszámánál és 100%-os terhelésnél: kPa”

6. Az ER. A. Függelék A/1. melléklete a következő 3.2.9.2.1. ponttal egészül ki:

„3.2.9.2.1. (Csak az Euro VI) A kipufogórendszer azon alkotóelemeinek leírása és/vagy rajza, amelyek nem alkotják a motorrendszer részét”

7. Az ER. A. Függelék A/1. melléklete a következő 3.2.9.3.1. ponttal egészül ki:

„3.2.9.3.1. (Csak az Euro VI) Tényleges kipufogási ellennyomás névleges fordulatszámon és 100%-os terhelésnél (csak kompressziós gyújtású motoroknál): ..... kPa”

8. Az ER. A. Függelék A/1. melléklete a következő 3.2.9.7.1. ponttal egészül ki:

„3.2.9.7.1. (Csak az Euro VI) A kipufogórendszer elfogadható térfogata: .....dm^3”

9. Az ER. A. Függelék A/1. melléklete a következő 3.2.12.1.1. ponttal egészül ki:

„3.2.12.1.1. (Csak az Euro VI) Forgattyúházból származó kibocsátások visszavezetésére szolgáló eszköz: vannak/nincsenek ([2])

Ha van, annak leírása és rajza:

Ha nincs, meg kell felelni az 582/2011/EU rendelet V. mellékletének”

10. Az ER. A. Függelék A/1. melléklet 3.2.12.2.6.8.1. pontja helyébe a következő rendelkezés lép:

„3.2.12.2.6.8.1. ETC vizsgálati ciklusok száma 2 regeneráció között (n1): ... (Az Euro VI-ra nem vonatkozik)”

11. Az ER. A. Függelék A/1. melléklete a következő 3.2.12.2.6.8.1.1. ponttal egészül ki:

„3.2.12.2.6.8.1.1. (Csak az Euro VI) Regeneráció nélküli WHTC- vizsgálati ciklusok száma (n):”

12. Az ER. A. Függelék A/1. melléklet 3.2.12.2.6.8.2. pontja helyébe a következő rendelkezés lép:

„3.2.12.2.6.8.2. ETC-ciklusok száma regeneráció közben (n2): ...(Az Euro VI- ra nem vonatkozik)”

13. Az ER. A. Függelék A/1. melléklete a következő 3.2.12.2.6.8.2.1. ponttal egészül ki:

„3.2.12.2.6.8.2.1. (Csak az Euro VI) Regenerációval zajló WHTC- vizsgálati ciklusok száma (n_R):”

14. Az ER. A. Függelék A/1. melléklete a következő 3.2.12.2.6.9. és 3.2.12.2.6.9.1. ponttal egészül ki:

„3.2.12.2.6.9. Más rendszerek: vannak/nincsenek ([1])

3.2.12.2.6.9.1. Leírás és működés”

15. Az ER. A. Függelék A/1. melléklete a következő 3.2.12.2.7.0.1–3.2.12.2.7.0.8. ponttal egészül ki:

„3.2.12.2.7.0.1. (Csak az Euro VI) A fedélzeti diagnosztika szerinti motorcsaládban képviselt motorcsaládok száma

3.2.12.2.7.0.2. A fedélzeti diagnosztika szerinti motorcsaládok jegyzéke (adott esetben)

3.2.12.2.7.0.3. A fedélzeti diagnosztika szerinti motorcsaládok száma, melyekbe az alapmotor/a motorcsalád tagja beletartozik:

3.2.12.2.7.0.4. A gyártó hivatkozásai az 582/2011/EU rendelet 5. cikk (4) bekezdés c) pontjában és 9. cikk (4) bekezdésében előírt és az említett rendelet X. mellékletében a fedélzeti diagnosztikai rendszer jóváhagyásának céljaira meghatározott fedélzeti diagnosztikai dokumentációra

3.2.12.2.7.0.5. Adott esetben a gyártó hivatkozása a fedélzeti diagnosztikával ellátott motorrendszer járműbe történő beépítésének dokumentációjára

3.2.12.2.7.0.6. Adott esetben a gyártó hivatkozása a jóváhagyott motor fedélzeti diagnosztikai rendszerének járműbe történő beépítésével kapcsolatos dokumentációcsomagra

3.2.12.2.7.0.7. A hibajelző szöveges leírása és/vagy rajza ([6])

3.2.12.2.7.0.8. A fedélzeti diagnosztikai rendszerrel való külső kommunikációra szolgáló interfész szöveges leírása és/vagy rajza ([6])”

16. Az ER. A. Függelék A/1. melléklete a következő 3.2.12.2.7.6.5., 3.2.12.2.7.7. és 3.2.12.2.7.7.1. ponttal egészül ki:

„3.2.12.2.7.6.5. (Csak az Euro VI) Fedélzeti diagnosztikai kommunikációs protokoll szabvány: ([4])

3.2.12.2.7.7. (Csak az Euro VI) A gyártó hivatkozása az 582/2011/EU rendelet 5. cikk (4) bekezdésének d) pontjában és 9. cikk (4) bekezdésében a jármű fedélzeti diagnosztikai és a jármű javítási és karbantartási információk elérésére vonatkozó rendelkezéseknek való megfelelés céljaira előírt, fedélzeti diagnosztikával kapcsolatos információkra, vagy

3.2.12.2.7.7.1. A 3.2.12.2.7.7. pontban előírt gyártói hivatkozás helyett hivatkozás az 582/2011/EU rendelet I. melléklet 4. függelékében szereplő adatközlő lap mellékletére, mely tartalmazza a következő táblázatot, a megadott példa szerint kitöltve:

Összetevő – Hibakód – Ellenőrzési stratégia – Hibaészlelési kritériumok – Hibajelző bekapcsolási kritériumai – Másodlagos paraméterek – Előkondicionálás – Igazolási eljárás

Katalizátor – P0420 – Az 1. és a 2. oxigénérzékelőtől jövő jelek – Az 1. és a 2. érzékelőtől jövő jelek közötti különbség – 3. ciklus – Fordulatszám, motorterhelés, levegő/tüzelőanyag arány, katalizátor-hőmérséklet – Két 1. típusú ciklus – 1. típus”

17. Az ER. A. Függelék A/1. melléklete a következő 3.2.12.2.8.1–3.2.12.2.8.8.3. ponttal egészül ki:

„3.2.12.2.8.1. Az NO_x-szabályozásra szolgáló megoldások helyes működését biztosító rendszerek

3.2.12.2.8.2. (Csak az Euro VI) Állandó jelleggel kiiktatott használatkorlátozású motor, mentőszolgálatok általi vagy az ezen irányelv 2. cikk (3) bekezdés b) pontjában meghatározott járművekben való használatra: van/nincs

3.2.12.2.8.3. (Csak az Euro VI) A fedélzeti diagnosztika szerinti motorcsaládban az NO_x-szabályozásra szolgáló megoldások helyes működésének biztosításakor figyelembe vett motorcsaládok száma

3.2.12.2.8.4. (Csak az Euro VI) A fedélzeti diagnosztika szerinti motorcsaládok jegyzéke (adott esetben)

3.2.12.2.8.5. (Csak az Euro VI) A fedélzeti diagnosztika szerinti motorcsaládok száma, melyekbe az alapmotor/a motorcsalád tagja beletartozik

3.2.12.2.8.6. (Csak az Euro VI) A reagens hatóanyagtartalmának a figyelmeztető rendszert működésbe nem hozó legalacsonyabb koncentrációja (CD_{min}): (térfogat%)

3.2.12.2.8.7. (Csak az Euro VI) Adott esetben a gyártó hivatkozása az NO_x-szabályozásra szolgáló megoldások helyes működését biztosító rendszerek járműbe történő beépítésének dokumentációjára

3.2.12.2.8.8. A jármű NO_x-szabályozásra szolgáló megoldásai helyes működésének biztosítására szolgáló fedélzeti berendezések

3.2.12.2.8.8.1. A kúszó üzemmód aktiválása:

»kikapcsolás újraindítást követően«/»kikapcsolás tüzelőanyaggal való újrafeltöltés követően«/»kikapcsolás leállítást követően« ([7])

3.2.12.2.8.8.2. Adott esetben a gyártó hivatkozása a jóváhagyott motor NO_x-szabályozásra szolgáló megoldásai helyes működésének biztosítására szolgáló rendszerek járműbe történő beépítésével kapcsolatos dokumentációcsomagra

3.2.12.2.8.8.3. A figyelmeztető jelzés szöveges leírása és/vagy rajza ([6])”

18. Az ER. A. Függelék A/1. melléklete a következő 3.2.17.8.1.0.1 és 3.2.17.8.1.0.2. ponttal egészül ki:

„3.2.17.8.1.0.1. (Csak az Euro VI) Önműködően alkalmazkodó? igen/nem ([1])

3.2.17.8.1.0.2. (Csak az Euro VI) PB-gáz/földgáz-H/földgáz-L/földgáz-HL adott összetételéhez való kalibrálás ([1])

PB-gáz/földgáz- H_t/földgáz- L_t/földgáz- HL_t adott összetételéhez való átalakítás ([1])”

19. Az ER. A. Függelék A/1. melléklete a következő 3.5.4–3.5.5.2. ponttal egészül ki:

„3.5.4. Nagy teljesítményű motorok CO_2-kibocsátása (Csak az Euro VI)

3.5.4.1. A kibocsátott CO_2 tömege a WHSC- vizsgálatban ..... g/kWh

3.5.4.2. A kibocsátott CO_2 tömege a WHSC- vizsgálatban ..... g/kWh

3.5.5. Nagy teljesítményű motorok tüzelőanyag-fogyasztása (Csak az Euro VI)

3.5.5.1. Tüzelőanyag-fogyasztás a WHSC- vizsgálatban ..... g/kWh

3.5.5.2. Tüzelőanyag-fogyasztás a WHTC- vizsgálatban ..... g/kWh”

20. Az ER. A. Függelék A/1. melléklete a következő 4.11.–4.11.3. ponttal egészül ki:

4.11. Sebességváltás-jelző

4.11.1. Hangjelzés: van/nincs[(1)]. Ha van, akkor a hangzás és a járművezető fülében észlelhető hangerősség megadása db(A)-ban. (A hangjelzés bármikor ki- és bekapcsolható.)

4.11.2. A 65/2012/EU rendelet I. melléklet 4.6. pontja szerinti adatok (a gyártó által bejelentett érték)

4.11.3. A sebességváltás-jelzőről készült fényképek/rajzok és a rendszer alkotóelemeinek és működésének rövid leírása:”

21. Az ER. A. Függelék A/2. melléklete helyébe a következő szöveg lép:

„2012. október 29-én kezdődő hatállyal a hatóság az új járműtípusokra vonatkozó EK-típusjóváhagyást az e mellékletben foglalt követelmények alapján adja meg.

A 2012. október 29-ig megadott jármű-típusjóváhagyások érvényesek maradnak, valamint azok meghosszabbíthatóak.

ÁLTALÁNOS FOGALOMMEGHATÁROZÁSOK, KRITÉRIUMOK A JÁRMŰVEK, A JÁRMŰTÍPUSOK ÉS A FELÉPÍTMÉNYTÍPUSOK KATEGÓRIÁKBA SOROLÁSÁHOZ

BEVEZETŐ RÉSZ

Általános fogalommeghatározások és általános rendelkezések

1. Fogalommeghatározások

1.1. „Ülőhely”: minden olyan hely, amely egy alábbi méretekkel rendelkező, ülő személy elhelyezésére alkalmas:

a) a járművezető esetében egy átlagos felnőtt férfi tömegének és méretének megfelelő próbabábu;

b) minden más esetben egy átlagos felnőtt nő tömegének és méretének megfelelő próbabábu.

1.2. „Ülés”: olyan egy vagy több darabból álló, teljes, kárpitozott szerkezet a jármű felépítményében, amely egy személy ülő helyzetben való elhelyezésére szolgál.

1.2.1. Az „ülés” kifejezés mind a különálló ülésekre, mind a sorülésekre vonatkozik.

1.2.2. A fogalommeghatározás a lehajtható és kivehető üléseket is magában foglalja.

1.3. „Javak” : bármilyen ingóság.

A „javak” kifejezés magában foglalja az ömlesztett termékeket, a gyártott termékeket, a folyadékokat, az élő állatokat, a gabonát és az oszthatatlan rakományt is.

1.4. „Legnagyobb tömeg”: az A. Függelék A/1. melléklet 2.8. pontjában meghatározott „műszakilag megengedett legnagyobb össztömeg”.

2. Általános rendelkezések

2.1. Ülőhelyek száma

2.1.1. Az ülőhelyek számára vonatkozó követelmények a jármű közúti közlekedése során használt ülésekre vonatkoznak.

2.1.2. A csak a jármű álló helyzetében használható, a felhasználók számára piktogrammal vagy megfelelő szöveggel egyértelműen jelölt ülésekre nem vonatkoznak.

2.1.3. Az ülőhelyek megszámolására a következő követelmények vonatkoznak:

a) a különálló üléseket egy ülőhelynek kell számolni;

b) sorülés esetében ülőhelynek számít minden, az üléspárna szintjén mérve legalább 400 mm széles hely.

Ez a feltétel nem jelenti azt, hogy a gyártó nem alkalmazhatja az 1.1. pontban említett általános rendelkezéseket;

c) a b) pontban említett hely nem számít azonban ülőhelynek, ha:

i. a sorülés kialakítása – pl. rögzített konzol, ülőpárna nélküli rész vagy a normál ülőfelületet megszakító belső kárpitelem – nem teszi lehetővé, hogy a próbabábu természetes ülőhelyzetet vegyen fel;

ii. a feltételezett ülőhely előtt húzódó padlólemez kialakítása (pl. a kardánalagút miatt) nem teszi lehetővé, hogy a próbabábu lábai természetes helyzetet vegyenek fel.

2.1.4. A személyszállításra használt, a vezetőülésen kívül több mint nyolc ülőhelyet tartalmazó járművekre vonatkozó különleges rendelkezésekről szóló, MR. A. Függelék A/52. számú mellékletében meghatározott járművek esetében a 2.1.3. pont b) alpontjában említett méretnek összhangban kell lennie az egy személy számára a különféle járműosztályok tekintetében előírt legkisebb hely méretével.

2.1.5. Ha egy kivehető ülés rögzítő elemei be vannak szerelve a járműbe, a kivehető ülést is bele kell számolni a jármű ülőhelyeinek számába.

2.1.6. A kerekesszékben helyet foglaló személy számára kialakított helyet is ülőhelynek kell tekinteni.

2.1.6.1. E rendelkezés nem sérti az MR. A. Függelék A/52. számú mellékletében a kerekes székekre vonatkozó követelményeket.

2.2. Legnagyobb tömeg

2.2.1. Félpótkocsi vontatója esetében a jármű osztályozásakor figyelembe vett legnagyobb tömegnek magában kell foglalnia a félpótkocsinak a nyeregszerkezet által viselt legnagyobb tömegét.

2.2.2. Középtengelyes pótkocsit vagy merev vonórudas pótkocsit vontató gépjármű esetében a gépjármű osztályozásához figyelembe veendő legnagyobb tömeg magában kell, hogy foglalja a vonószerkezet által a vontató járműnek továbbított legnagyobb tömeget.

2.2.3. Félpótkocsik, középtengelyes pótkocsik és merev vonórudas pótkocsik esetében a jármű osztályozásához figyelembe veendő legnagyobb tömeg az a legnagyobb tömeg, amelyet egy tengely vagy egy tengelycsoport a talajnak továbbít, amikor a pótkocsi össze van kapcsolva a vontató járművel.

2.2.4. Utánfutó-átalakító esetében a jármű osztályozásához figyelembe veendő legnagyobb tömegnek magában kell foglalnia a félpótkocsinak a nyeregszerkezet által viselt legnagyobb tömegét.

2.3. Különleges felszerelések

2.3.1. A rögzített berendezésekkel – gépekkel vagy készülékekkel – ellátott járműveket N vagy O kategóriájúnak kell tekinteni.

2.4. Mértékegységek

2.4.1. Eltérő rendelkezések hiányában minden mértékegységnek és az ahhoz társított jelnek meg kell felelnie a 127/1991. (X. 9.) Korm. rendelet (80/181/EGK tanácsi irányelv) rendelkezéseinek.

3. Járműkategóriákba sorolás

3.1. A járműtípusok járműkategóriákba sorolása a gyártó feladata.

E célból az e mellékletben felsorolt valamennyi kritériumot teljesíteni kell.

3.2. A jóváhagyó hatóság felkérheti a gyártót, hogy bocsásson a rendelkezésére megfelelő kiegészítő adatokat annak alátámasztására, hogy egy járműtípust a különleges csoporton belül (kód: „SG”) a különleges rendeltetésű járművek kategóriájába kell sorolni.

A. RÉSZ

Kritériumok a járművek kategóriákba sorolásához

1. Járműkategóriák

Az európai és nemzeti, valamint egyedi típusjóváhagyás céljából a járműveket az alábbi osztályozás szerint kell kategóriákba sorolni:

(csak az 1.1.1–1.1.3., 1.2.1–1.2.3. és az 1.3.1–1.3.4. pontokban említett kategóriák tekintetében lehet a jóváhagyást megadni.)

1.1. M kategória: Elsősorban személyek, illetve poggyászuk szállítására tervezett és épített gépjárművek.

1.1.1. M_1 kategória vezetőülésen kívül legfeljebb nyolc üléssel rendelkező, M kategóriájú járművek.

Az M_1 kategóriájú járműveken nem lehet hely álló utasok számára.

Az ülőhelyek száma egy is lehet (amely a vezetőülés).

1.1.2. M_2 kategória: A vezetőülésen kívül több mint nyolc üléssel rendelkező, M kategóriájú járművek, amelyek legnagyobb tömege nem haladja meg az 5 tonnát.

Az M2 kategóriájú járműveken az ülőhelyek mellett lehet hely álló utasok számára is.

1.1.3. M_3 kategória: A vezetőülésen kívül több mint nyolc üléssel rendelkező, M kategóriájú járművek, amelyek legnagyobb tömege meghaladja az 5 tonnát.

Az M_3 kategóriájú járműveken lehet hely álló utasok számára.

1.2. N kategória: Elsősorban áruszállításra tervezett és épített gépjárművek.

1.2.1. N_1 kategória: Olyan N kategóriájú járművek, amelyek legnagyobb tömege nem haladja meg a 3,5 tonnát.

1.2.2. N_2 kategória: Olyan N kategóriájú járművek, amelyek legnagyobb tömege meghaladja a 3,5 tonnát, de nem haladja meg a 12 tonnát.

1.2.3. N_3 kategória: Olyan N kategóriájú járművek, amelyek legnagyobb tömege meghaladja a 12 tonnát.

1.3. O kategória: Áru- vagy személyszállításra, valamint személyek elhelyezésére tervezett és épített pótkocsi.

1.3.1. O_1 kategória: Olyan O kategóriájú járművek, amelyek legnagyobb tömege nem haladja meg a 0,75 tonnát.

1.3.2. O_2 kategória: Olyan O kategóriájú járművek, amelyek legnagyobb tömege meghaladja a 0,75 tonnát, de nem haladja meg a 3,5 tonnát.

1.3.3. O_3 kategória: Olyan O kategóriájú járművek, amelyek legnagyobb tömege meghaladja a 3,5 tonnát, de nem haladja meg a 10 tonnát.

1.3.4. O4 kategória: Olyan O kategóriájú járművek, amelyek legnagyobb tömege meghaladja a 10 tonnát.

2. Jármű-alkategóriák

2.1. Terepjárók

„Terepjáró (ORV)”: olyan M vagy N kategóriájú jármű, amely különleges műszaki jellemzőinek köszönhetően a szokásos közúti használaton kívüli közlekedésre is alkalmas.

E járműkategóriák esetében a járműkategóriát azonosító betűt és számot a G betűből álló utótaggal kell kiegészíteni.

A járműveknek a terepjárók (ORV) alkategóriájába való besorolásának kritériumai e melléklet A. rész 4. szakaszában találhatók.

2.2. Különleges rendeltetésű járművek

2.2.1. „Különleges rendeltetésű jármű (SPV)”: olyan M, N vagy O kategóriájú jármű, amely különleges műszaki jellemzőkkel rendelkezik abból a célból, hogy különleges körülményeket és/vagy berendezést kívánó feladatot lásson el.

Az SPV alkategóriába szánt nem teljes járművek esetében a járműkategóriát azonosító betűt és számot az S betűből álló utótaggal kell kiegészíteni.

A különleges rendeltetésű járművek különféle típusait az 5. szakasz határozza meg és sorolja fel.

2.3. Különleges rendeltetésű terepjáró

2.3.1. „Különleges rendeltetésű terepjáró (ORV-SPV)”: olyan M vagy N kategóriájú jármű, amely a 2.1. és 2.2. pontban említett különleges műszaki jellemzőkkel rendelkezik.

E járműkategóriák esetében a járműkategóriát azonosító betűt és számot a G betűből álló utótaggal kell kiegészíteni.

Az SPV alkategóriába szánt nem teljes járművek esetében a kategória jelzését egy S betűből álló második utótaggal kell kiegészíteni.

3. A járművek N kategóriába való besorolásának kritériumai

3.1. Egy járműtípus N kategóriába való besorolásának alapját a jármű 3.2–3.6. pontban említett műszaki jellemzői képezik.

3.2. Alapelv, hogy a járműnek az ülőhelyeket magában foglaló részét (részeit) teljesen el kell különíteni a raktértől.

3.3. A 3.2. pontban említett követelménytől eltérve a jármű ugyanazon részében is lehet személyeket és árukat szállítani, amennyiben a raktér olyan rögzítő eszközökkel van felszerelve, amelyek megvédik az utasokat a menet közben, azaz többek között hirtelen fékezéskor, kanyarodáskor elmozduló rakománytól.

3.4. A 3.3. pontban előírt, a rakomány rögzítésére szolgáló eszközöket – hevedereket –, valamint térelválasztó rendszereket, amelyeket a legfeljebb 7,5 tonna tömegű járművekhez terveztek, az ISO 27956:2009 „közúti járművek – rakományrögzítés árukihordó teherkocsikon – előírások és vizsgálati módszerek” szabvány 3. és 4. szakaszában foglalt rendelkezéseknek megfelelően kell megtervezni.

3.4.1. A 3.4. pontban említett követelmények teljesítése a gyártó által kiállított megfelelőségi tanúsítvánnyal is igazolható.

3.4.2. A 3.4. pontban foglalt követelmények teljesítése helyett a gyártó azt a lehetőséget is választhatja, hogy a jóváhagyó hatóság számára meggyőző módon igazolja, hogy a felszerelt rögzítő eszközök ugyanolyan szintű védelmet biztosítanak, mint amelyet az említett szabvány előír.

3.5. A járművezető helyén kívüli ülőhelyek száma nem haladhatja meg:

a) N_1 kategóriájú járművek esetében a hatot;

b) N_2 vagy N_3 kategóriájú járművek esetében a nyolcat.

3.6. A járművek kg-ban kifejezett áruszállítási kapacitásának legalább akkorának kell lennie, mint személyszállítási kapacitásuknak.

3.6.1. E célból valamennyi konfiguráció esetében teljesülniük kell a következő egyenleteknek, különösen, ha minden ülőhely foglalt:

a) ha $n = 0$:

$p - m \geq 100$ kg

b) ha $0 < n \leq 2$:

$P - (M + N \times 68) \geq 150$ kg;

c) ha $n > 2$:

$p - (m + n \times 68) \geq n \times 68$;

ahol a betűk a következőket jelentik:

„p” a műszakilag megengedett legnagyobb össztömeg;

„m” a menetkész tömeg;

„n” a járművezető helyén kívüli ülőhelyek száma.

3.6.2. A menetkész tömegbe (m) bele kell számítani azoknak a berendezéseknek a tömegét is, amelyeket azért szerelnek a járműre, hogy azon el lehessen helyezni az árut (pl. tartály, felépítmény stb.), mozgatni lehessen az árut (pl. daru, lift stb.), illetve rögzíteni lehessen az árut (pl. rakományrögzítő eszközök).

A fenti képletek alkalmazása során nem kell a menetkész tömegbe (m) beleszámítani azoknak a berendezéseknek a tömegét, amelyeket nem a fent említett célokra használnak (mint például kompresszor, csörlő, áramfejlesztő, adó-vevő készülékek stb.).

3.7. A 3.2–3.6. pontokban említett követelményeket a járműtípuson belül minden változatnak és kivitelnek teljesítenie kell.

3.8. A járművek N_1 kategóriába való besorolásának kritériumai.

3.8.1. Minden vonatkozó kritérium teljesítése esetén a járművet az N_1 kategóriába kell besorolni.

Ha egy vagy több kritérium nem teljesül, a járművet az M_1 kategóriába kell sorolni.

3.8.2. Azon járművek esetében, amelyeknél a vezetőfülke és a rakomány egy térben helyezkedik el (azaz felépítményük „BB” típusú), a 3.2–3.6. pontokban említett általános kritériumokon kívül a 3.8.2.1–3.8.2.3.5. pontokban megadott kritériumoknak is teljesülniük kell a járművek kategóriákba sorolása tekintetében.

3.8.2.1. Egy teljes vagy részleges fal vagy térelválasztó jelenléte az üléssor és a raktér között nem jelenti azt, hogy nem kell az előírt követelményeknek megfelelni.

3.8.2.2. A kritériumok a következők:

a) az árurakodás egy külön e célra tervezett és épített hátsó ajtón, lenyitható hátsó falon vagy oldalsó ajtón át lehetséges;

b) a hátsó ajtó vagy a lenyitható hátsó fal rakodónyílására vonatkozó követelmények:

i. amennyiben a jármű csak egy sor üléssel van felszerelve, illetve az egyetlen ülés a vezetőülés, a rakodónyílás magassága legalább 600 mm kell, hogy legyen;

ii. amennyiben a jármű két vagy több sor üléssel van felszerelve, a rakodónyílás legkisebb magassága legalább 800 mm, teljes felülete pedig 12800 cm^2 kell, hogy legyen;

c) a raktérre vonatkozó követelmények:

„raktér”: a jármű azon része, amely az üléssor (ok) mögött helyezkedik el, illetve a járművezető ülése mögött, amennyiben a járműben az egyetlen ülés a vezetőülés;

i. a raktér felülete általában sík kell, hogy legyen;

ii. amennyiben a jármű csak egy sor üléssel vagy egyetlen üléssel van felszerelve, a raktér legkisebb hossza a tengelytáv legalább 40%-a kell, hogy legyen;

iii. amennyiben a jármű két vagy több üléssorral van felszerelve, a raktér legkisebb hossza a tengelytáv legalább 30%-a kell, hogy legyen.

ha a leghátsó üléssor üléseit különleges szerszámok használata nélkül, könnyűszerrel el lehet távolítani, a raktér hosszára vonatkozó követelményeket úgy kell teljesíteni, hogy valamennyi ülés be van szerelve a járműbe;

iv. a raktér hosszára vonatkozó követelményeknek úgy kell teljesülniük, hogy a legelső, illetve (az esettől függően) leghátsó sor ülései függőleges támlával az utasok általi szokásos használatnak megfelelő helyzetbe vannak állítva.

3.8.2.3. A mérésre vonatkozó különleges feltételek

3.8.2.3.1. Fogalommeghatározások

a) „a rakodónyílás magassága”: az ajtónyílás alsó részének legmagasabb pontját, valamint felső részének legalacsonyabb pontját érintő két vízszintes sík közötti függőleges távolság;

b) „a rakodónyílás felülete”: a lehető legszélesebbre kitárt hátsó ajtó (k) vagy lenyitható hátsó fal mellett keletkező legnagyobb nyílás – a jármű középvonalára merőleges – függőleges síkon keletkező derékszögű vetületének legnagyobb felülete;

c) „tengelytáv”: a 3.8.2.2. és 3.8.3.1. pontokban megadott képletek alkalmazása céljára a következők egymástól mért távolsága:

i. kéttengelyes jármű esetében az első tengely középvonala és a második tengely középvonala; illetve

ii. háromtengelyes jármű esetében az első tengely középvonala, valamint a második és a harmadik tengelytől egyenlő távolságban húzódó képzeletbeli tengely középvonala.

3.8.2.3.2. Az ülések beállítása

a) az üléseket a leghátsó helyzetbe kell állítani;

b) ha a háttámla állítható, olyan szögbe kell dönteni, hogy a háromdimenziós H pont vizsgáló eszköz próbabábu törzsének dőlésszöge 25º legyen;

c) ha a háttámla nem állítható, a járműgyártó által tervezett helyzetben kell lennie;

d) ha az ülés magassága állítható, a lehető legalacsonyabbra kell beállítani.

3.8.2.3.3. A járműre vonatkozó feltételek

a) a járművet a legnagyobb tömegének megfelelő mértékben kell terhelni;

b) a jármű kerekeinek egyenesen előre kell nézniük.

3.8.2.3.4. A 3.8.2.3.2. pont követelményei nem alkalmazandók, ha a járművet fallal vagy térelválasztóval szerelték fel.

3.8.2.3.5. A raktér hosszának mérése

a) ha a járműben nincs fal vagy térelválasztó, akkor az üléstámla tetejének leghátsó pontját érintő függőleges sík és a hátsó belső sík, (csukott) ajtó vagy lenyitható hátsó fal közötti távolságot kell mérni;

b) ha a járművet fallal vagy térelválasztóval szerelték fel, akkor a fal vagy a térelválasztó leghátsó pontját érintő függőleges sík és a hátsó belső sík, illetve értelemszerűen a (csukott) ajtó vagy lenyitható hátsó fal közötti távolságot kell mérni;

c) a hosszra vonatkozó követelményeknek legalább a raktér padlójának szintjén, a jármű középvonalán áthaladó hosszanti függőleges síkban elhelyezkedő vízszintes vonal mentén teljesülniük kell.

3.8.3. Azon járművek esetében, amelyekben a vezetőfülke és a rakomány nem egy térben helyezkedik el (azaz felépítményük „BE” típusú), a 3.2–3.6. pontokban említett általános kritériumokon kívül a 3.8.3.1–3.8.3.4. pontokban megadott kritériumoknak is teljesülniük kell a járművek kategóriákba sorolása tekintetében.

3.8.3.1. Ha a jármű felépítménye zárt típusú, a következő követelmények érvényesek:

a) az árurakodás hátsó ajtó, lenyitható hátsó fal, panel révén vagy egyéb módon lehetséges kell, hogy legyen;

b) a rakodónyílás legkisebb magassága legalább 800 mm, felülete pedig legalább 12800 cm^2 kell, hogy legyen;

c) a raktér legkisebb hossza a tengelytáv legalább 40%-a kell, hogy legyen.

3.8.3.2. Amennyiben a jármű raktere nyitott, csak a 3.8.3.1. pont a) és c) alpontja alkalmazandó.

3.8.3.3. A 3.8.3. pontban említett rendelkezések alkalmazásakor értelemszerűen a 3.8.2. pontban megadott fogalommeghatározások alkalmazandók.

3.8.3.4. A raktér hosszára vonatkozó követelményeknek azonban a raktér padlójának szintjén, a jármű középvonalán áthaladó hosszanti síkban elhelyezkedő vízszintes vonal mentén teljesülniük kell.

4. A járműveknek a terepjárók alkategóriájába való besorolásának kritériumai

4.1. Az M_1 és N_1 kategóriájú járműveket a terepjárók alkategóriájába kell sorolni, ha egyidejűleg megfelelnek az összes alábbi feltételnek:

a) legalább egy első és legalább egy hátsó tengelyüket egyidejű meghajtásra tervezték, függetlenül attól, hogy valamelyik tengely meghajtása kikapcsolható-e;

b) legalább egy differenciálmű-zárral vagy legalább egy hasonló hatású mechanizmussal rendelkeznek;

c) önálló járműként fel tudnak menni egy legalább 25%-os emelkedőn;

d) az alábbi hat követelmény közül ötnek megfelelnek:

i. a megközelítési szög legalább 25º;

ii. az elhagyási szög legalább 20º;

iii. a terepszög legalább 20º;

iv. a szabad magasság az első tengely alatt legalább 180 mm;

v. a szabad magasság a hátsó tengely alatt legalább 180 mm;

vi. a szabad magasság a tengelyek között legalább 200 mm.

4.2. A legfeljebb 12 tonna legnagyobb tömegű M_2, N_2 vagy M_3 kategóriájú járműveket a terepjárók alkategóriájába kell sorolni, ha megfelelnek az a) pontban említett feltételnek, vagy egyidejűleg mind a b), mind a c) pontban említett feltételeknek:

a) tengelyeik egyidejűleg meghajthatók, függetlenül attól, hogy egy vagy több tengely meghajtását ki lehet-e kapcsolni;

b) i. legalább egy első és legalább egy hátsó tengelyüket egyidejű meghajtásra tervezték, függetlenül attól, hogy valamelyik tengely meghajtása kikapcsolható-e;

ii. legalább egy differenciálmű-zárral vagy egy azonos hatású mechanizmussal rendelkeznek;

iii. önálló járműként fel tudnak menni egy 25%-os emelkedőn;

c) amennyiben legnagyobb tömegük nem haladja meg a 7,5 tonnát, az alábbi hat követelmény közül legalább ötnek, illetve ha tömegük több mint 7,5 tonna, legalább négynek megfelelnek:

i. a megközelítési szög legalább 25º;

ii. az elhagyási szög legalább 25º;

iii. a terepszög legalább 25º;

iv. a szabad magasság az első tengely alatt legalább 250 mm;

v. a tengelyek közötti szabad magasság legalább 300 mm;

vi. a szabad magasság a hátsó tengely alatt legalább 250 mm.

4.3. A 12 tonnánál nagyobb tömegű M_3 vagy N_3 kategóriájú járműveket a terepjárók alkategóriájába kell sorolni, ha megfelelnek az a) pontban említett feltételnek, vagy egyidejűleg mind a b), mind a c) pontban említett feltételeknek:

a) tengelyeik egyidejűleg meghajthatók, függetlenül attól, hogy egy vagy több tengely meghajtását ki lehet-e kapcsolni;

b) i. legalább a tengelyek felét (illetve háromtengelyű jármű esetében két tengelyt, öttengelyű esetében pedig három tengelyt) egyidejű meghajtásra tervezték, függetlenül attól, hogy valamelyik tengely meghajtása kikapcsolható-e;

ii. legalább egy differenciálmű-zárral vagy legalább egy hasonló hatású mechanizmussal rendelkeznek;

iii. önálló járműként fel tudnak menni egy 25%-os emelkedőn;

c) az alábbi hat követelmény közül legalább négynek megfelelnek:

i. a megközelítési szög legalább 25º;

ii. az elhagyási szög legalább 25º;

iii. a terepszög legalább 25º;

iv. a szabad magasság az első tengely alatt legalább 250 mm;

v. a tengelyek közötti szabad magasság legalább 300 mm;

vi. a szabad magasság a hátsó tengely alatt legalább 250 mm.

4.4. Az ebben a szakaszban említett geometriai követelményeknek való megfelelés ellenőrzésére szolgáló eljárás leírását az 1. kiegészítés tartalmazza.

5. Különleges rendeltetésű járművek

	Név	Kód	Fogalommeghatározás
5.1.	Lakóautó	SA	Szálláshelyet magában foglaló, M kategóriájú jármű, amely legalább az alábbi felszereléseket tartalmazza: a) ülések és asztal; b) alvóhely, amely az ülésekből átalakítható is lehet; c) főzőalkalmatosság; d) tárolóhely. Ezeket a felszereléseket a lakótérben szilárdan rögzíteni

	Név	Kód	Fogalommeghatározás
			kell. Az asztal azonban olyan kialakítású is lehet, hogy könnyűszerrel el lehessen távolítani.
5.2.	Páncélozott jármű	SB	A szállított utasok vagy áruk védelmére szolgáló, golyóálló páncéllemezzel ellátott jármű.
5.3.	Mentőjármű	SC	Beteg vagy sérült személyek szállítására szolgáló, M kategóriájú jármű, amely erre a célra különleges felszereléssel rendelkezik. A betegtér meg kell, hogy feleljen az MSZ EN 1789:2007 „Mentőautók és felszerelésük – betegszállító autók” szabvány műszaki követelményeinek, a 6.5. szakasz kivételével („A felszerelések jegyzéke”).
5.4.	Halottszállító kocsi	SD	Elhunyt személyek szállítására szolgáló, M kategóriájú jármű, amely erre a célra különleges felszereléssel rendelkezik.
5.5.	Kerekes székkel használható jármű	SH	Olyan M_1 kategóriájú jármű, amelyet kifejezetten úgy terveztek vagy alakítottak át, hogy alkalmas legyen egy vagy több, kerekes székben ülő személlyel való közúti közlekedésre.
5.6.	Lakókocsi	SE	Az MSZ 2701:1983 szabvány[1] 3.2.1.3. fogalmának megfelelő, O kategóriájú jármű.
5.7.	Önjáró daru	SF	N_3 kategóriájú, különleges rendeltetésű jármű, amely árufuvarozásra nem alkalmas, és legalább 400 kNm emelőnyomatékú daruval rendelkezik.
5.8.	Különleges csoport	SG	Azok a különleges rendeltetésű járművek, amelyek nem tartoznak az ebben a szakaszban említett egyik meghatározásba sem.
5.9.	Utánfutó-átalakító	SJ	Olyan O kategóriájú jármű, amelyet nyeregszerkezettel szereltek fel a félpótkocsi alátámasztása céljából, hogy ez utóbbi pótkocsiként működjön.
5.10.	Kivételes rakományt szállító pótkocsi	SK	Olyan O_4 kategóriájú jármű, amelyet oszthatatlan rakomány szállítására terveztek, és amelyre méretei miatt sebesség- és közlekedési korlátozások érvényesek. Ide tartoznak a hidraulikus modulokkal rendelkező pótkocsik, függetlenül attól, hogy hány ilyen moduljuk van.

[1] Az ISO 3833:1977 szabvány magyar megfelelője: MSZ 2701:1983 idt.

6. Megjegyzések

6.1. A típusjóváhagyás nem adható meg az alábbiakra:

a) az e melléklet A. részének 5. szakaszában meghatározott utánfutó-átalakító;

b) az e melléklet C. részének 4. szakaszában meghatározott merev vonórudas pótkocsi;

c) azok a pótkocsik, amelyekben a közúti közlekedés során személyeket lehet szállítani.

6.2. A 6.1. pont nem sérti a kis sorozatban gyártott járművek nemzeti típusjóváhagyására vonatkozó 23. cikk rendelkezéseit.

B. RÉSZ

A járműtípusokra, - változatokra és - kivitelekre vonatkozó kritériumok

1. M_1 kategória

1.1. Járműtípus

1.1.1. Egy „járműtípus” olyan járművekből áll, amelyek az alább felsorolt minden jellemző tekintetében megegyeznek:

a) a gyártó vállalat neve;

Ha a vállalat jogi formája vagy tulajdonjoga megváltozik, az nem jár azzal, hogy új jóváhagyást kell kiadni.

b) önhordó felépítmény esetében a felépítmény legfontosabb elemeinek kialakítása és összeszerelése;

Értelemszerűen ugyanez vonatkozik az olyan járművekre is, amelyek felépítményét szegecseléssel vagy hegesztéssel rögzítették egy külön keretre.

c) több szakaszban épített járművek esetében az előző szakaszban gyártott jármű gyártója és típusa.

1.1.2. Ha a gyártó a felépítmény padlórészét, valamint közvetlenül a szélvédő kiöblösödése előtt elhelyezkedő, a felépítmény elülső részét alkotó legfontosabb elemeket különböző típusú felépítmények (pl. limuzin és kupé) gyártására használja, az érintett járműveket az 1.1.1. pont b) alpontjában foglalt követelményektől eltérve ugyanolyan típusúnak lehet tekinteni. Ezt a gyártónak kell bizonyítékokkal alátámasztania.

1.1.3. Egy típus legalább egy változatból és egy kivitelből áll.

1.2. Változat

1.2.1. Egy járműtípuson belüli „változatba” azok a járművek tartoznak, amelyek az alább felsorolt minden szerkezeti jellemző tekintetében megegyeznek:

a) az oldalsó ajtók száma vagy a felépítmény típusa a C. rész 1. szakaszában található meghatározás szerint, amennyiben a gyártó az 1.1.2. pontban megadott kritériumot alkalmazza;

b) a motor a következő szerkezeti jellemzők tekintetében:

i. az energiaellátás típusa (belső égésű motor, elektromos motor, egyéb);

ii. működési elv (külső gyújtás, kompressziós gyújtás, egyéb);

iii. belső égésű motor esetében a hengerek száma és elrendezése (L4, V6 vagy egyéb);

c) a tengelyek száma;

d) a hajtott tengelyek száma és összekapcsolása;

e) a kormányzott tengelyek száma;

f) a készültségi fok (pl. teljes/nem teljes).

1.3. Kivitel

1.3.1. Egy változaton belüli „kivitelbe” azok a járművek tartoznak, amelyek az alább felsorolt minden jellemző tekintetében megegyeznek:

a) a műszakilag megengedett legnagyobb össztömeg;

b) belső égésű motor esetében a motor hengerűrtartalma;

c) a motor legnagyobb leadott teljesítménye vagy a legnagyobb folyamatos névleges teljesítmény (elektromos motor);

d) tüzelőanyag jellege (benzin, gázolaj, PB-gáz, kettős tüzelőanyag vagy egyéb);

e) az ülőhelyek legnagyobb száma;

f) elhaladási zajszint;

g) kipufogógáz-kibocsátási szint (pl. Euro V, Euro VI vagy egyéb);

h) vegyes vagy súlyozott, vegyes CO_2-kibocsátás;

i) villamosenergia-fogyasztás (súlyozott, vegyes);

j) vegyes vagy súlyozott, vegyes tüzelőanyag-fogyasztás;

k) a 443/2009/EK rendelet 12. cikkében meghatározott, innovatív technológiák egyedi kombinációjának megléte ([3]).

2. M2 és M3 kategória

2.1. Járműtípus

2.1.1. Egy „járműtípus” olyan járművekből áll, amelyek az alább felsorolt minden jellemző tekintetében megegyeznek:

a) a gyártó vállalat neve;

Ha a vállalat jogi formája vagy tulajdonjoga megváltozik, az nem jár azzal, hogy új jóváhagyást kell kiadni.

b) kategória;

c) a szerkezet és a kialakítás alábbi jellemzői:

i. az alvázat alkotó legfontosabb elemek kialakítása és szerkezete;

ii. önhordó felépítmény esetében a felépítményt alkotó legfontosabb elemek kialakítása és szerkezete;

d) a szintek száma (egy- vagy kétszintes);

e) elemek száma (mereven rögzített/csuklósan összekapcsolt);

f) a tengelyek száma;

g) az energiaellátás módja (fedélzeti vagy külső);

h) több szakaszban épített járművek esetében az előző szakaszban gyártott jármű gyártója és típusa.

2.1.2. Egy típus legalább egy változatból és egy kivitelből áll.

2.2. Változat

2.2.1. Egy járműtípuson belüli „változatba” azok a járművek tartoznak, amelyek az alább felsorolt minden szerkezeti jellemző tekintetében megegyeznek:

a) a felépítmény típusa, a C. rész 2. szakaszában található meghatározás szerint;

b) járműosztály vagy járműosztályok kombinációja az MR. A. Függelék A/52. számú melléklet I. Rész 2.1.1. pontjában a 22-nél több utast szállító járművekre vonatkozó követelményekben meghatározottak szerint (csak teljes és befejezett járművek esetében);

c) a készültségi fok (pl. teljes/nem teljes/befejezett);

d) a motor a következő szerkezeti jellemzők tekintetében:

i. az energiaellátás típusa (belső égésű motor, elektromos motor, egyéb);

ii. működési elv (külső gyújtás, kompressziós gyújtás, egyéb);

iii. belső égésű motor esetében a hengerek száma és elrendezése (L6, V8 vagy egyéb).

2.3. Kivitel

2.3.1. Egy változaton belüli „kivitelbe” azok a járművek tartoznak, amelyek az alább felsorolt minden jellemző tekintetében megegyeznek:

a) a műszakilag megengedett legnagyobb össztömeg;

b) alkalmas-e a jármű pótkocsi vontatására, vagy sem;

c) belső égésű motor esetében a motor hengerűrtartalma;

d) a motor legnagyobb leadott teljesítménye vagy a legnagyobb folyamatos névleges teljesítmény (elektromos motor);

e) tüzelőanyag jellege (benzin, gázolaj, PB-gáz, kettős tüzelőanyag vagy egyéb);

f) elhaladási zajszint;

g) kipufogógáz-kibocsátási szint (pl. Euro IV, Euro V vagy egyéb).

3. N1 kategória

3.1. Járműtípus

3.1.1. Egy „járműtípus” olyan járművekből áll, amelyek az alább felsorolt minden jellemző tekintetében megegyeznek:

a) a gyártó vállalat neve;

Ha a vállalat jogi formája vagy tulajdonjoga megváltozik, az nem jár azzal, hogy új jóváhagyást kell kiadni.

b) önhordó felépítmény esetében a felépítmény legfontosabb részeinek kialakítása és összeszerelése;

c) nem önhordó felépítmény esetében az alvázat alkotó legfontosabb elemek kialakítása és szerkezete;

d) több szakaszban épített járművek esetében az előző szakaszban gyártott jármű gyártója és típusa.

3.1.2. Ha a gyártó a felépítmény padlórészét, valamint közvetlenül a szélvédő kiöblösödése előtt elhelyezkedő, a felépítmény elülső részét alkotó legfontosabb elemeket különböző típusú felépítmények (pl. eltérő tengelytávokkal és tetőmagasságokkal rendelkező zárt áruszállító és tehergépkocsi) gyártására használja, az érintett járműveket a 3.1.1. pont b) alpontjában foglalt követelményektől eltérve ugyanolyan típusúnak lehet tekinteni. Ezt a gyártónak kell bizonyítékokkal alátámasztania.

3.1.3. Egy típus legalább egy változatból és egy kivitelből áll.

3.2. Változat

3.2.1. Egy járműtípuson belüli „változatba” azok a járművek tartoznak, amelyek az alább felsorolt minden szerkezeti jellemző tekintetében megegyeznek:

a) az oldalsó ajtók száma vagy a felépítmény típusa a C. rész 3. szakaszában található meghatározás szerint (teljes és befejezett járművek esetében), amennyiben a gyártó a 3.1.2. pontban megadott kritériumot alkalmazza;

b) a készültségi fok (pl. teljes/nem teljes/befejezett);

c) a motor a következő szerkezeti jellemzők tekintetében:

i. az energiaellátás típusa (belső égésű motor, elektromos motor, egyéb);

ii. működési elv (külső gyújtás, kompressziós gyújtás, egyéb);

iii. belső égésű motor esetében a hengerek száma és elrendezése (L6, V8 vagy egyéb);

d) a tengelyek száma;

e) a hajtott tengelyek száma és összekapcsolása;

f) a kormányzott tengelyek száma.

3.3. Kivitel

3.3.1. Egy változaton belüli „kivitelbe” azok a járművek tartoznak, amelyek az alább felsorolt minden jellemző tekintetében megegyeznek:

a) a műszakilag megengedett legnagyobb össztömeg;

b) belső égésű motor esetében a motor hengerűrtartalma;

c) a motor legnagyobb leadott teljesítménye vagy a legnagyobb folyamatos névleges teljesítmény (elektromos motor);

d) tüzelőanyag jellege (benzin, gázolaj, PB-gáz, kettős tüzelőanyag vagy egyéb);

e) az ülőhelyek legnagyobb száma;

f) elhaladási zajszint;

g) kipufogógáz-kibocsátási szint (pl. Euro V, Euro VI vagy egyéb);

h) vegyes vagy súlyozott, vegyes CO_2-kibocsátás;

i) villamosenergia-fogyasztás (súlyozott, vegyes);

j) vegyes vagy súlyozott, vegyes tüzelőanyag-fogyasztás.

4. N2 és N3 kategória

4.1. Járműtípus

4.1.1. Egy „járműtípus” olyan járművekből áll, amelyek az alább felsorolt minden alapvető jellemző tekintetében megegyeznek:

a) a gyártó vállalat neve;

Ha a vállalat jogi formája vagy tulajdonjoga megváltozik, az nem jár azzal, hogy új jóváhagyást kell kiadni.

b) kategória;

c) az alváz kialakítása és szerkezete, amely tekintetében egy adott termékvonal megegyezik;

d) a tengelyek száma;

e) több szakaszban épített járművek esetében az előző szakaszban gyártott jármű gyártója és típusa.

4.1.2. Egy típus legalább egy változatból és egy kivitelből áll.

4.2. Változat

4.2.1. Egy járműtípuson belüli „változatba” azok a járművek tartoznak, amelyek az alább felsorolt minden szerkezeti jellemző tekintetében megegyeznek:

a) a C. rész 3. szakaszában és a 2. kiegészítésben említett felépítmény kialakítás vagy felépítménytípus (csak teljes és befejezett járművek esetében);

b) a készültségi fok (pl. teljes/nem teljes/befejezett);

c) a motor a következő szerkezeti jellemzők tekintetében:

i. az energiaellátás típusa (belső égésű motor, elektromos motor, egyéb);

ii. működési elv (külső gyújtás, kompressziós gyújtás, egyéb);

iii. belső égésű motor esetében a hengerek száma és elrendezése (L6, V8 vagy egyéb);

d) a hajtott tengelyek száma és összekapcsolása;

e) a kormányzott tengelyek száma.

4.3. Kivitel

4.3.1. Egy változaton belüli „kivitelbe” azok a járművek tartoznak, amelyek az alább felsorolt minden jellemző tekintetében megegyeznek:

a) a műszakilag megengedett legnagyobb össztömeg;

b) alkalmas-e a jármű az alábbi pótkocsi vontatására, vagy sem:

i. fékezetlen pótkocsi;

ii. ráfutó fékezésű pótkocsi, az ENSZ-EGB 13. sz. előírásának 2.12. szakasza szerint;

iii. átmenő vagy félig átmenő fékezésű pótkocsi, az ENSZ-EGB 13. sz. előírásának 2.9. és 2.10. szakasza szerint;

iv. O4 kategóriájú pótkocsi, amely a teljes szerelvény legnagyobb tömegét nem növeli 44 tonnánál nagyobbra;

v. O4 kategóriájú pótkocsi, amely a teljes szerelvény legnagyobb tömegét 44 tonnánál nagyobbra növeli;

c) a motor hengerűrtartalma;

d) a motor legnagyobb leadott teljesítménye;

e) tüzelőanyag jellege (benzin, gázolaj, PB-gáz, kettős tüzelőanyag vagy egyéb);

f) elhaladási zajszint;

g) kipufogógáz-kibocsátási szint (pl. Euro IV, Euro V vagy egyéb).

5. O1 és O2 kategória

5.1. Járműtípus

5.1.1. Egy „járműtípus” olyan járművekből áll, amelyek az alább felsorolt minden jellemző tekintetében megegyeznek:

a) a gyártó vállalat neve;

Ha a vállalat jogi formája vagy tulajdonjoga megváltozik, az nem jár azzal, hogy új jóváhagyást kell kiadni.

b) kategória;

c) a C. rész 4. szakaszában meghatározott típus;

d) a szerkezet és a kialakítás alábbi jellemzői:

i. az alvázat alkotó legfontosabb elemek kialakítása és szerkezete;

ii. önhordó felépítmény esetében a járműfelépítményt alkotó legfontosabb elemek kialakítása és szerkezete;

e) a tengelyek száma;

f) több szakaszban épített járművek esetében az előző szakaszban gyártott jármű gyártója és típusa.

5.1.2. Egy típus legalább egy változatból és egy kivitelből áll.

5.2. Változat

5.2.1. Egy járműtípuson belüli „változatba” azok a járművek tartoznak, amelyek az alább felsorolt minden szerkezeti jellemző tekintetében megegyeznek:

a) a 2. kiegészítésben említett felépítménytípus (teljes és befejezett járművek esetében);

b) az elkészültség foka (pl. teljes/nem teljes/befejezett);

c) a fékrendszer típusa (pl. fékezetlen/ráfutófék/külső energiaforrású).

5.3. Kivitel

5.3.1. Egy változaton belüli „kivitelbe” azok a járművek tartoznak, amelyek az alább felsorolt minden jellemző tekintetében megegyeznek:

a) a műszakilag megengedett legnagyobb össztömeg;

b) a felfüggesztés típusa (lég-, acél- vagy gumifelfüggesztés, torziós rúd vagy egyéb);

c) a vonórúd típusa (háromszög, cső vagy egyéb).

6. O3 és O4 kategória

6.1. Járműtípus

6.1.1. Egy „járműtípus” olyan járművekből áll, amelyek az alább felsorolt minden jellemző tekintetében megegyeznek:

a) a gyártó vállalat neve;

Ha a vállalat jogi formája vagy tulajdonjoga megváltozik, az nem jár azzal, hogy új jóváhagyást kell kiadni.

b) kategória;

c) a pótkocsi típusa a C. rész 4. szakaszában megadott fogalommeghatározásokhoz viszonyítva;

d) a szerkezet és a kialakítás alábbi jellemzői:

i. az alvázat alkotó legfontosabb elemek kialakítása és szerkezete;

ii. önhordó felépítménnyel rendelkező pótkocsik esetében a járműfelépítményt alkotó legfontosabb elemek kialakítása és szerkezete;

e) a tengelyek száma;

f) több szakaszban épített járművek esetében az előző szakaszban gyártott jármű gyártója és típusa.

6.1.2. Egy típus legalább egy változatból és egy kivitelből áll.

6.2. Változatok

6.2.1. Egy járműtípuson belüli „változatba” azok a járművek tartoznak, amelyek az alább felsorolt minden szerkezeti és kialakítási jellemző tekintetében megegyeznek:

a) a 2. kiegészítésben említett felépítménytípus (teljes és befejezett járművek esetében);

b) a készültségi fok (pl. teljes/nem teljes/befejezett);

c) a felfüggesztés típusa (acél-, lég- vagy hidraulikus felfüggesztés);

d) a következő műszaki jellemzők:

i. meghosszabbítható-e az alváz, vagy sem;

ii. rakfelület magassága (normális, mély rakterű, félig mély rakterű stb. pótkocsi).

6.3. Változatok

6.3.1. Egy változaton belüli „kivitelbe” azok a járművek tartoznak, amelyek az alább felsorolt minden jellemző tekintetében megegyeznek:

a) a műszakilag megengedett legnagyobb össztömeg;

b) az MR. 7. § (2) és (3) bekezdésében említett, az egy tengelycsoportot alkotó két egymás utáni tengely közötti távolság szerinti alcsoportok, illetve azok kombinációja;

c) a tengelyek meghatározása az alábbiak szerint:

i. felemelhető tengelyek (száma és helye);

ii. terhelésátcsoportosító tengelyek (száma és helye);

iii. kormányzott tengelyek (száma és helye).

7. Közös követelmények valamennyi járműkategóriára

7.1. Ha egy jármű legnagyobb tömege vagy az ülőhelyek száma vagy mindkettő alapján több kategóriába is beletartozik, a gyártó döntheti el, hogy melyik járműkategóriára vonatkozó kritériumokat alkalmazza a változatok és kivitelek meghatározásához.

7.1.1. Példák:

a) az „A” jármű típusjóváhagyását legnagyobb tömege alapján N1 és N2 kategóriájú jármű (3,5, illetve 4,2 tonna) típusjóváhagyásaként is meg lehet adni. Ebben az esetben az N1 kategóriára vonatkozó paramétereket az N2 kategóriába tartozó járműre is lehet alkalmazni (és fordítva);

b) a „B” jármű típusjóváhagyását ülőhelyeinek száma alapján M1 és M2 kategóriájú jármű (7+1, illetve 10+1 ülőhely) típusjóváhagyásaként is meg lehet adni; az M1 kategóriára vonatkozó paramétereket az M2 kategóriába tartozó járműre is lehet alkalmazni (és fordítva).

7.2. Egy N kategóriájú jármű típusát az M1 vagy M2 kategóriára előírt rendelkezések szerint is jóvá lehet hagyni (az esettől függően), ha a többlépcsős típus-jóváhagyási eljárás következő szakaszában egy ilyen kategóriájú járművé kívánják átalakítani.

7.2.1. Ez csak a nem teljes járművek esetében megengedett.

Ezeket a járműveket egyedi változatkóddal kell azonosítani, amelyet az alapjármű gyártója ad ki.

7.3. A típus, a változat és a kivitel jelölése

7.3.1. A gyártó egy római betűkből és/vagy arab számokból álló alfanumerikus kódot rendel minden egyes járműtípushoz, - változathoz és - kivitelhez.

Zárójelek és kötőjelek használata megengedett, amennyiben azok nem egy betűt vagy egy számot helyettesítenek.

7.3.2. A teljes kód a következőképpen tevődik össze: típus - változat-kivitel.

7.3.3. A kódnak világosan és egyértelműen azonosítania kell a jármű műszaki jellemzőinek egyedi kombinációját az e melléklet B. részében meghatározott kritériumok alapján.

7.3.4. Ugyanazon gyártó használhatja ugyanazt a kódot ugyanazon járműtípus meghatározására, ha ez utóbbi két vagy több kategóriába tartozik.

7.3.5. Ugyanazon gyártó nem használhatja ugyanazt a kódot járműtípus meghatározására ugyanazon járműkategórián belüli több típusjóváhagyás esetében.

7.4. A teljes kódot alkotó jelek száma

7.4.1. A jelek száma nem lehet több mint:

a) 15 a járműtípus kódja esetében;

b) 25 a változat kódja esetében;

c) 35 a kivitel kódja esetében.

7.4.2. A teljes alfanumerikus kód legfeljebb 75 jelből állhat.

7.4.3. Ha a teljes kódot használják, ki kell hagyni egy szóközt a típust, a változatot és a kivitelt jelölő jelek között.

Példa: 159af[…szóköz]0054[…szóköz]977k(BE).

C. RÉSZ

A felépítménytípusok meghatározása

0. Általános rendelkezések

0.1. Az ER. A. Függelék A/1. melléklet 9. szakaszában és az A/3. melléklet I. Részében említett felépítménytípusokat, valamint az A/9. melléklet 38. pontjában említett karosszériakódot kódokkal kell beazonosítani.

A kódok listája elsősorban a teljes és befejezett járművekre vonatkozik.

0.2. Az M kategóriájú járművek esetében a felépítménytípusnak két betűből kell állnia, az 1. és 2. szakaszban foglaltak szerint.

0.3. Az N és O kategóriájú járművek esetében a felépítménytípusnak két betűből kell állnia, a 3. és 4. szakaszban foglaltak szerint.

0.4. Szükség esetén (különösen a 3.1. és 3.6., illetve a 4.1–4.4. pontban említett felépítménytípusok esetén) a kódokat két számjeggyel is ki lehet egészíteni.

0.4.1. A számjegyek listája e melléklet 2. kiegészítésében található.

0.5. A különleges rendeltetésű járművek esetében a használandó felépítménytípus a járműkategóriához kapcsolódik.

1. M1 kategóriájú járművek

Hivatk.	Kód	Megnevezés	Fogalommeghatározás
1.1.	AA	Limuzin	Az MSZ 2701:1983 szabvány 3.1.1.1. fogalommeghatározásának megfelelő jármű, amelynek legalább négy oldalablaka van.
1.2.	AB	Ferdehátú limuzin	Az 1.1. pontban meghatározott limuzin, amelynek a hátsó része ferde.
1.3.	AC	Kombi	Az MSZ 2701:1983 szabvány 3.1.1.4. fogalommeghatározásának megfelelő jármű.
1.4.	AD	Kupé	Az MSZ 2701:1983 szabvány 3.1.1.5. fogalommeghatározásának megfelelő jármű.
1.5.	AE	Kabrió	Az MSZ 2701:1983 szabvány 3.1.1.6. fogalommeghatározásának megfelelő jármű. A kabriónak azonban nincs feltétlenül ajtaja.
1.6.	AF	Többcélú jármű	Az AA–AE és az AG kód alatt meghatározottaktól különböző, egy utasterű jármű, amely személyek és poggyászuk, illetve alkalomadtán áruk szállítására szolgál.

1.7.	AG	Kombi teherautó	Az MSZ 2701:1983 szabvány 3.1.1.4.1. fogalommeghatározásának megfelelő jármű. A csomagtérnek azonban teljesen el kell különülnie az utastértől. Ezen kívül a vezető ülőhelyének referenciapontja nem kell, hogy a járművet alátámasztó felület felett legalább 750 mm-re legyen.

2. M2 vagy M3 kategóriájú járművek

Hivatk.	Kód	Megnevezés	Fogalommeghatározás
2.1.	CA	Egyszintes jármű	Olyan jármű, amelyben a személyszállításra kialakított helyek egy szinten, illetve úgy helyezkednek el, hogy nem alkotnak két egymás fölötti szintet.
2.2.	CB	Kétszintes jármű	Az MR. A. függelék A/52. számú melléklet I. Rész 2.1.6. pontjában meghatározott jármű.
2.3.	CC	Egyszintes, csuklós jármű	Az MR. A. függelék A/52. számú melléklet I. Rész 2.1.3. pontjában meghatározott egyszintes jármű.
2.4.	CD	Kétszintes, csuklós jármű	Az MR. A. függelék A/52. számú melléklet I. Rész 2.1.3.1. pontjában meghatározott jármű.
2.5.	CE	Alacsony padlós, egyszintes jármű	Az MR. A. függelék A/52. számú melléklet I. Rész 2.1.4. pontjában meghatározott egyszintes jármű.
2.6.	CF	Alacsony padlós, kétszintes jármű	Az MR. A. függelék A/52. számú melléklet I. Rész 2.1.4. pontjában meghatározott kétszintes jármű.
2.7.	CG	Csuklós, alacsony padlós, egyszintes jármű	A 2.3. és 2.5. pontban megadott műszaki jellemzőket egyesítő jármű.
2.8.	CH	Csuklós, alacsony padlós, kétszintes jármű	A 2.4. és 2.6. pontban megadott műszaki jellemzőket egyesítő jármű.
2.9.	CI	Nyitott tetejű, egyszintes jármű	Jármű részleges tetővel vagy tető nélkül.
2.10.	CJ	Nyitott tetejű kétszintes jármű	Olyan jármű, amely emeletének egyáltalán vagy részben nincs teteje.
2.11.	CX	Buszalváz	Olyan nem teljes jármű, amely pusztán az alvázkeretből vagy csőszerelvényből, a meghajtórendszerből és a tengelyekből áll, és amelyet a teherfuvarozó szükségleteinek megfelelő felépítménnyel egészítenek ki.

3. N1, N2 vagy N3 kategóriájú járművek

Hivatk.	Kód	Megnevezés	Fogalommeghatározás
3.1.	BA	Tehergépjármű	Olyan jármű, amelyet kizárólag vagy elsősorban áruszállításra terveztek és építettek. Pótkocsit is vontathat.
3.2.	BB	Zárt áruszállító	Olyan tehergépjármű, amelyben a vezető egy térben helyezkedik el a rakománnyal.
3.3.	BC	Nyerges vontató	Olyan vontatójármű, amelyet kizárólag vagy elsősorban félpótkocsik vontatására terveztek és építettek.
3.4.	BD	Közúti vontató	Olyan vontatójármű, amelyet kizárólag vagy elsősorban a félpótkocsiktól különböző pótkocsik vontatására terveztek és építettek.
3.5.	BE	Pick up teherautó	Olyan, legfeljebb 3500 kg legnagyobb tömegű jármű, amely ülőhelyei és raktere nem ugyanabban a térben helyezkednek el.
3.6.	BX	Járóképes alváz vezetőfülkével vagy motorházzal	Olyan nem teljes jármű, amely pusztán a (teljes vagy részleges) vezetőfülkéből, az alvázkeretből, a meghajtórendszerből és a tengelyekből áll, és amelyet a teherfuvarozó szükségleteinek megfelelő felépítménnyel egészítenek ki.

4. O kategóriájú járművek

Hivatk.	Kód	Megnevezés	Fogalommeghatározás
4.1.	DA	Félpótkocsi	Olyan pótkocsi, amelyet arra terveztek és építettek, hogy egy vontatóval vagy egy utánfutó-átalakítóval összekapcsolva a vontatójárműre vagy az utánfutó-átalakítóra jelentős függőleges terhelést fejtsen ki. A járműszerelvény összekapcsolásához használandó berendezésnek egy királycsapból és egy nyeregszerkezetből kell állnia.

4.2.	DB	Vonórudas pótkocsi	Olyan pótkocsi, amelynek legalább két tengelye van, amelyek közül legalább egy kormányzott tengely, amely: a) fel van szerelve egy (a pótkocsihoz képest) függőlegesen elmozduló vontatószerkezettel; és b) a vontatójárműre kevesebb, mint 100 daN statikus függőleges terhelést továbbít.
4.3.	DC	Középtengelyes pótkocsi	Olyan pótkocsi, amelynek tengelye(i) az (egyenletesen megterhelt) jármű súlypontjának közelében úgy helyezkedik (helyezkednek) el, hogy a vontatójárművet csak kismértékű statikus függőleges erővel terhelje (terheljék), amely nem lépi túl a pótkocsi legnagyobb súlyának 10%-át, illetve kisebb, mint 1000 daN (a kettő közül a kisebb érték számít).
4.4.	DE	Merev vonórudas pótkocsi	Egytengelyes vagy egy tengelycsoportos, a középtengelyes pótkocsi fogalmának nem megfelelő pótkocsi, amelyet vonórúddal szereltek fel, amely szerkezeténél fogva legfeljebb 4000 daN statikus terhelést továbbít a vontatójárműnek. A járműszerelvény összekapcsolásához használandó berendezés nem állhat királycsapból és nyeregszerkezetből.

1. kiegészítés

Eljárás annak ellenőrzésére, hogy be lehet-e sorolni egy járművet a terepjárók kategóriájába

0. Általános rendelkezések

0.1. A járművek terepjáróként való besorolásához az ebben a kiegészítésben leírt eljárást kell alkalmazni.

1. A geometriai mérések vizsgálati feltételei

1.1. Az M1 vagy N1 kategóriájú járműveknek terheletlen állapotban kell lenniük; egy átlagos felnőtt férfi tömegének és méretének megfelelő próbabábut kell a vezetőülésre helyezni, a járművet fel kell tölteni tüzelőanyaggal, hűtőfolyadékkal, kenőanyaggal, és el kell látni szerszámokkal és egy tartalék kerékkel (ha a gyártó ezt, mint szokásos tartozékot adja meg).

A próbabábut más, ugyanolyan tömegű eszközzel is lehet helyettesíteni.

1.2. Az 1.1. pontban említett járművektől eltérő járműveket műszakilag megengedett legnagyobb össztömegükig kell terhelni.

A tömeg tengelyek közötti eloszlása a vonatkozó kritériumoknak való megfelelés tekintetében a legrosszabb lehetőségnek kell, hogy megfeleljen.

1.3. A típust képviselő járművet az 1.1. és 1.2. pontban megadott állapotban át kell adni a műszaki szolgálatnak. A járműnek álló helyzetben kell lennie, kerekeinek egyenesen előre kell nézniük.

A talajnak, amelyen a méréseket végzik, a lehető legsimábbnak és legvízszintesebbnek kell lennie (legfeljebb 0,5%-os lejtés megengedett).

2. A megközelítési, az elhagyási és a terepszögek mérése

2.1. A megközelítési szöget az ISO 612:1978 szabvány[2] 6.10. pontja szerint kell mérni.

2.2. Az elhagyási szöget az ISO 612:1978 szabvány 6.11. pontja szerint kell mérni.

2.3. A terepszöget az ISO 612:1978 szabvány 6.9. pontja szerint kell mérni.

2.4. Az elhagyási szög mérésekor az állítható magasságú hátsó aláfutásgátlókat felső helyzetükbe lehet állítani.

2.5. A 2.4. pontban található leírás nem jelent arra vonatkozó kötelezettséget, hogy az alapjárművet eredeti berendezésként hátsó aláfutásgátlóval kell felszerelni. Az alapjármű gyártójának azonban értesíteni kell a következő szakasz gyártóját arról,

[2] Az ISO 612:1978 magyar megfelelője: MSZ 2760:1983 idt gépjárművek és vontatott járművek fogalommeghatározásai

hogy a járműnek teljesítenie kell az elhagyási szögre vonatkozó követelményeket, amennyiben hátsó alófutásgátlóval szerelik fel.

3. A szabad magasság mérése

3.1. Szabad magasság a tengelyek között

3.1.1. „Szabad magasság a tengelyek között”: a talaj síkja és a jármű legalacsonyabb rögzített pontja közötti legkisebb távolság. A fogalommeghatározás alkalmazásakor az első tengelycsoport utolsó tengelye és a hátsó tengelycsoport első tengelye közötti távolságot kell figyelembe venni.

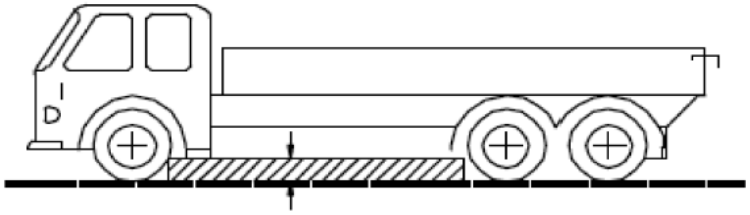

3.1.2. A járműnek egy merev része sem nyúlhat be az ábrán árnyékolással jelölt területre.

3.2. Szabad magasság egy tengely alatt

3.2.1. „Szabad magasság egy tengely alatt”: egy tengelyen a kerekek (ikerabroncsok esetén a belső kerekek) abroncsnyoma középpontján áthaladó, a járműnek a kerekek közötti legalacsonyabb rögzített pontját érintő körív legmagasabb pontja alatti távolság.

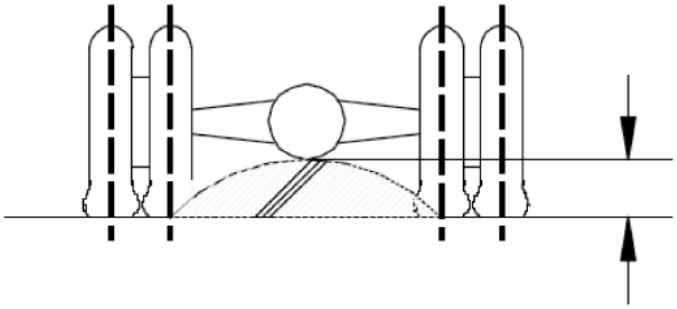

3.2.2. A szabad magasság mérését szükség esetén minden tengelycsoport minden tengelyén el kell végezni.

4. Hegymászó képesség

4.1. „Hegymászó képesség”: a jármű azon képessége, hogy egy emelkedőn fel tudjon menni.

4.2. Az M2, M3, N2 és N3 kategóriájú, nem teljes és teljes járművek hegymászó képességének ellenőrzésére vizsgálatot kell végezni.

4.3. A vizsgálatot a műszaki szolgálat végzi el egy, a vizsgálandó járműtípust képviselő járművön.

4.4. A gyártó kérésére a XVI. mellékletben megadott feltételek mellett a jármű hegymászó képességét virtuális vizsgálatokkal is igazolni lehet.

5. Vizsgálati feltételek és vizsgálat sikerét/sikertelenségét eldöntő kritériumok

5.1. 2014. október 31-ig az MR. A. Függelék A/48. számú melléklet II. Rész 3.5. (97/27/EK irányelv I. melléklet 7.5.) szakaszában leírt feltételek érvényesek.

2014. november 1-jétől a 661/2009/EK európai parlamenti és tanácsi rendelettel ([1]) elfogadott vizsgálati feltételek alkalmazandóak, az említett rendelet 14. cikkével összhangban.

5.2. A járműnek állandó sebességen kell felmenni az emelkedőn, a kerekek hosszanti vagy oldalirányú megcsúszása nélkül.

2. *kiegészítés*

A különféle felépítményfajták kódjainak kiegészítésére használt számjegyek

01. Plató;

02. Lenyitható oldalfal;

03. Zárt doboz;

04. Kondicionált felépítmény szigetelt falakkal és a belső hőmérséklet megtartására szolgáló berendezéssel;

05. Kondicionált felépítmény szigetelt falakkal, de a belső hőmérséklet megtartására szolgáló berendezés nélkül;

06. Elhúzható ponyvás;

07. Cserélhető felépítmény;

08. Konténerszállító;

09. Emelőhoroggal felszerelt járművek;

10. Billenőplató;

11. Tartály;

12. Veszélyes áruk szállítására szolgáló tartály;

13. Élőállat-szállító;

14. Járműszállító;

15. Betonkeverő;

16. Betonszivattyús jármű;

17. Rönkszállító;

18. Hulladékgyűjtő jármű;

19. Utcaseprő, takarító, csatornatisztító;

20. Kompresszor;

21. Csónakszállító;

22. Siklórepülő-szállító;

23. Kiskereskedelmi vagy kiállítási célokat szolgáló járművek;

24. Autómentő;

25. Létrás jármű;

26. Darus tehergépjármű (de nem a II. melléklet A. részének 5. szakaszában meghatározott önjáró daru);

27. Emelőkosaras gépjárművek;

28. Talajfúró jármű;

29. Alacsony padlós pótkocsi;

30. Üvegszállító;

31. Tűzoltóautó;

99. Olyan felépítmény, amely nem szerepel ezen a listán.”

22. Az ER. A. Függelék A/3. melléklet I. részének A. szakasza a következő 3.2.1.11. ponttal egészül ki:

„3.2.1.11. (Csak Euro VI) A gyártó hivatkozásai az 582/2011/EU rendelet 5., 7. és 9. cikkében előírt dokumentációcsomagra, mely lehetővé teszi a jóváhagyó hatóság számára a kibocsátás-ellenőrzési stratégiák és a jármű NO_x-szabályozásra szolgáló megoldások helyes működésének biztosítására szolgáló fedélzeti rendszereinek az értékelését”

23. Az ER. A. Függelék A/3. melléklet I. rész A. szakasz 3.2.2.2. pontja helyébe a következő rendelkezés lép:

„3.2.2.2. Dízel/benzin/PB-gáz/földgáz-H/földgáz-L/földgáz-HL/dízel-etanol (ED95)/etanol (E85) nehéz tehergépjárművek ([1]) ([6])”

24. Az ER. A. Függelék A/3. melléklet I. rész A. szakasza a következő 3.2.2.2.1. ponttal egészül ki:

„3.2.2.2.1. (Csak Euro VI) A gyártó által az 582/2011/EU rendelet I. melléklet 1.1.3. pontja szerint megadott, a motorral kompatibilis tüzelőanyagok (szükség szerint)”

25. Az ER. A. Függelék A/3. melléklet I. rész A. szakasza a következő 3.2.8.3.3. ponttal egészül ki:

„3.2.8.3.3. (Csak az Euro VI) A szívórendszer tényleges nyomásesése a motor névleges fordulatszámánál és 100%-os terhelésnél: ..... kPa”

26. Az ER. A. Függelék A/3. melléklet I. rész A. szakasza a következő 3.2.9.2.1. ponttal egészül ki:

„3.2.9.2.1. (Csak az Euro VI) A kipufogórendszer azon alkotóelemeinek leírása és/vagy rajza, melyek nem alkotják a motorrendszer részét”

27. Az ER. A. Függelék A/3. melléklet I. rész A. szakasza a következő 3.2.9.3.1. ponttal egészül ki:

„3.2.9.3.1. (Csak az Euro VI) Tényleges kipufogási ellennyomás névleges fordulatszámon és 100%-os terhelésnél (csak kompressziós gyújtású motoroknál): ..... kPa”

28. Az ER. A. Függelék A/3. melléklet I. rész A. szakasza a következő 3.2.9.7.1. ponttal egészül ki:

„3.2.9.7.1. (Csak az Euro VI) A kipufogórendszer elfogadható térfogata: ..... dm^3”

29. Az ER. A. Függelék A/3. melléklet I. rész A. szakasza a következő 3.2.12.1.1. ponttal egészül ki:

„3.2.12.1.1. (Csak az Euro VI) Forgattyúházból származó kibocsátások visszavezetésére szolgáló eszköz: vannak/nincsenek ([2])

Ha van, annak leírása és rajza:

Ha nincs, meg kell felelni az 582/2011/EU rendelet V. mellékletének”

30. Az ER. A. Függelék A/3. melléklet I. rész A. szakasza a következő 3.2.12.2.6.9. és 3.2.12.2.6.9.1. ponttal egészül ki:

„3.2.12.2.6.9. Más rendszerek: vannak/nincsenek ([1])

3.2.12.2.6.9.1. Leírás és működés”

31. Az ER. A. Függelék A/3. melléklet I. rész A. szakasza a következő 3.2.12.2.7.0.1–3.2.12.2.7.0.8. ponttal egészül ki:

„3.2.12.2.7.0.1. (Csak az Euro VI) A fedélzeti diagnosztika szerinti motorcsaládban képviselt motorcsaládok száma

3.2.12.2.7.0.2. (Csak az Euro VI) A fedélzeti diagnosztika szerinti motorcsaládok jegyzéke (adott esetben)

3.2.12.2.7.0.3. (Csak az Euro VI) A fedélzeti diagnosztika szerinti motorcsaládok száma, melyekbe az alapmotor/a motorcsalád tagja beletartozik:

3.2.12.2.7.0.4. (Csak az Euro VI) A gyártó hivatkozásai az 582/2011/EU rendelet 5. cikk (4) bekezdés c) pontjában és 9. cikk (4) bekezdésében előírt és az említett rendelet X. mellékletében a fedélzeti diagnosztikai rendszer jóváhagyásának céljaira meghatározott fedélzeti diagnosztikai dokumentációra

3.2.12.2.7.0.5. (Csak az Euro VI) Adott esetben a gyártó hivatkozása a fedélzeti diagnosztikával ellátott motorrendszer járműbe történő beépítésének dokumentációjára

3.2.12.2.7.0.6. (Csak az Euro VI) Adott esetben a gyártó hivatkozása a jóváhagyott motor fedélzeti diagnosztikai rendszerének járműbe történő beépítésével kapcsolatos dokumentációcsomagra

3.2.12.2.7.0.7. (Csak az Euro VI) A hibajelző szöveges leírása és/vagy rajza ([6])

3.2.12.2.7.0.8. (Csak az Euro VI) A fedélzeti diagnosztikai rendszerrel való külső kommunikációra szolgáló interfész szöveges leírása és/vagy rajza ([6])”

32. Az ER. A. Függelék A/3. melléklet I. rész A. szakasza a következő 3.2.12.2.7.6.5., 3.2.12.2.7.7. és 3.2.12.2.7.7.1. ponttal egészül ki:

„3.2.12.2.7.6.5. (Csak az Euro VI) Fedélzeti diagnosztikai kommunikációs protokoll szabvány: ([4])

3.2.12.2.7.7. (Csak az Euro VI) A gyártó hivatkozása az 582/2011/EU rendelet 5. cikk (4) bekezdés d) pontjában és 9. cikk (4) bekezdésében a jármű fedélzeti diagnosztikai és a jármű javítási és karbantartási információk elérésére vonatkozó rendelkezéseknek való megfelelés céljaira előírt, fedélzeti diagnosztikával kapcsolatos információkra, vagy

3.2.12.2.7.7.1. a 3.2.12.2.7.7. szakaszban előírt gyártói hivatkozás helyett hivatkozás az 582/2011/EU rendelet III. melléklet 4. függelékében szereplő adatközlő lap mellékletére, mely tartalmazza a következő táblázatot, a megadott példa szerint kitöltve:

Összetevő – Hibakód – Ellenőrzési stratégia – Hibaészlelési kritériumok – Hibajelző bekapcsolási kritériumai – Másodlagos paraméterek – Előkondicionálás – Igazolási eljárás

Katalizátor – P0420 – Az 1. és a 2. oxigénérzékelőtől jövő jelek – Az 1. és a 2. érzékelőtől jövő jelek közötti különbség – 3. ciklus – Fordulatszám, motorterhelés, levegő/tüzelőanyag arány, katalizátor-hőmérséklet – Két 1. típusú ciklus – 1. típus”

33. Az ER. A. Függelék A/3. melléklet I. rész A. szakasza a következő 3.2.12.2.8.1–3.2.12.2.8.8.3. ponttal egészül ki:

„3.2.12.2.8.1. Az NO_x - szabályozásra szolgáló megoldások helyes működését biztosító rendszerek

3.2.12.2.8.2. (Csak az Euro VI) Állandó jelleggel kiiktatott használatkorlátozású motor, mentőszolgálatok általi vagy az ezen irányelv 2. cikk (3) bekezdés b) pontjában meghatározott járművekben való használatra: van/nincs

3.2.12.2.8.3. (Csak az Euro VI) A fedélzeti diagnosztika szerinti motorcsaládban az NO_x - szabályozásra szolgáló megoldások helyes működésének biztosításakor figyelembe vett motorcsaládok száma

3.2.12.2.8.4. (Csak az Euro VI) A fedélzeti diagnosztika szerinti motorcsaládok jegyzéke (adott esetben)

3.2.12.2.8.5. (Csak az Euro VI) A fedélzeti diagnosztika szerinti motorcsaládok száma, melyekbe az alapmotor/a motorcsalád tagja beletartozik

3.2.12.2.8.6. (Csak az Euro VI) A reagens hatóanyagtartalmának a figyelmeztető rendszert működésbe nem hozó legalacsonyabb koncentrációja (CD_{min}): (térfogat%)

3.2.12.2.8.7. (Csak az Euro VI) Adott esetben a gyártó hivatkozása az NO_x-szabályozásra szolgáló megoldások helyes működését biztosító rendszerek járműbe történő beépítésének dokumentációjára

3.2.12.2.8.8. A jármű NO_x-szabályozásra szolgáló megoldásai helyes működésének biztosítására szolgáló fedélzeti berendezések

3.2.12.2.8.8.1. A kúszó üzemmód aktiválása:

»kikapcsolás újraindítást követően«/»kikapcsolás tüzelőanyaggal való újrafeltöltés követően«/»kikapcsolás leállítást követően« ([7])

3.2.12.2.8.8.2. Adott esetben a gyártó hivatkozása a jóváhagyott motor NO_x-szabályozásra szolgáló megoldásai helyes működésének biztosítására szolgáló rendszerek járműbe történő beépítésével kapcsolatos dokumentációcsomagra

3.2.12.2.8.8.3. A figyelmeztető jelzés szöveges leírása és/vagy rajza ([6])”

34. Az ER. A. Függelék A/3. melléklet I. rész A. szakasza a következő 3.2.17.8.1.0.1. és 3.2.17.8.1.0.2. ponttal egészül ki:

„3.2.17.8.1.0.1. (Csak az Euro VI) Önműködően alkalmazkodó? igen/nem ([1])

3.2.17.8.1.0.2. (Csak az Euro VI) PB-gáz/földgáz-H/földgáz-L/földgáz-HL adott összetételéhez való kalibrálás ([1])

PB-gáz/földgáz - H_t/földgáz - L_t/földgáz - HL_t adott összetételéhez való átalakítás ([1])”

35. Az ER. A. Függelék A/3. melléklet I. rész A. szakasza a következő 3.5.4–3.5.5.2. ponttal egészül ki:

„3.5.4. (Csak az Euro VI) Nagy teljesítményű motorok CO_2-kibocsátása

3.5.4.1. (Csak az Euro VI) A kibocsátott CO_2 tömege a WHSC- vizsgálatban ..... g/kWh

3.5.4.2. (Csak az Euro VI) A kibocsátott CO_2 tömege a WHTC- vizsgálatban ..... g/kWh

3.5.5. (Csak az Euro VI) Nagy teljesítményű motorok tüzelőanyag-fogyasztása

3.5.5.1. (Csak az Euro VI) Tüzelőanyag-fogyasztás a WHSC- vizsgálatban ..... g/kWh

3.5.5.2. (Csak az Euro VI) Tüzelőanyag-fogyasztás a WHTC- vizsgálatban ..... g/kWh”

36. Az ER. A. Függelék A/3. melléklet I. rész A. szakasza a következő 4.11–4.11.2. pontokkal egészül ki:

„4.11. Sebességváltás-jelző

4.11.1. Hangjelzés: van/nincs[(1)]. Ha van, akkor a hangzás és a járművezető fülében észlelhető hangerősség megadása db(A)-ban. (A hangjelzés bármikor ki- és bekapcsolható.)

4.11.2. A 65/2012/EU rendelet I. melléklet 4.6. pontja szerinti adatok (típusjóváhagyáskor határozzák meg)”

37. Az ER. A. Függelék A/4. melléklet címe helyébe a következő cím lép:

„A JÁRMŰVEK EK-TÍPUSJÓVÁHAGYÁSÁHOZ SZÜKSÉGES KÖVETELMÉNYEK”

38. Az ER. A. Függelék A/4. Melléklet „A JÁRMŰVEK EK-TÍPUSJÓVÁHAGYÁSÁHOZ SZÜKSÉGES KÖVETELMÉNYEKET MEGHATÁROZÓ JOGSZABÁLYOK JEGYZÉKE” cím után a következő rendelkezéssel egészül ki:

„2012. november 1-jétől e melléklet I. Rész táblázatának 3; 5-10; 12-17; 19-26; 28-33; 36, 38, 42, 45, 47, 49-57 sorai helyett a 407/2011/EU bizottsági rendelettel módosított 661/2009/EK európai parlamenti és tanácsi rendeletben szereplő előírások alkalmazandók.”

39. Az ER. A. Függelék A/4. melléklet I. részében foglalt táblázat 2a. sora helyébe a következő sor lép:

(A korlátlan sorozatban gyártott járművek EK-típusjóváhagyására vonatkozó jogszabályok felsorolása)

„2a Légszennyezés (Euro 5 és 6) könnyű haszongépjárművek / információhoz való hozzáférés	715/2007/ EK, 692/2008/ EK rendeletek 566/2011 EU rendelet	L 171., 2007.6.29., 1. o. L. 199., 2008.7.28., 1. o L158.,2011.06. 01.	X (9)	X (9)		X (9)	X” (9)					

40. Az ER. A. Függelék A/4. melléklet I. részében foglalt táblázat 41a. sora helyébe a következő sor lép:
(A korlátlan sorozatban gyártott járművek EK-típusjóváhagyására vonatkozó jogszabályok felsorolása)

„41a Kibocsátások (Euro VI), nehéz tehergépjárművek/infor mációhoz való hozzáférés	595/2009/ EK rendelet 582/2011/ EU rendelet 64/2012/ EU rendelet	HL L 188, 2009.7.18., 1. o. HL L 167. 06. 25., 167.o. HL L28 2012.01.31.	X (12)	X (12)	X	X (12)	X (12)	X”		

41. Az ER. A. Függelék A/4. melléklet I. részében foglalt táblázat 63. sora helyébe a következő sor lép:
(A korlátlan sorozatban gyártott járművek EK-típusjóváhagyására vonatkozó jogszabályok felsorolása)

„63. Általános biztonság	661/2009/ EK 407/2011/ EK rendelet A/63	L 200., 2009.7.31., 1.o. L 108., 2011.4.28., 13-20. o.	X	X	X	X	X	X	X	X	X	X”

42. Az ER. A. Függelék A/4. melléklet I. részében foglalt táblázat a következő 63.1. sorral egészül ki:

Tárgy	Jogszabály	Hivatalos Lapra való hivatkozás	Alkalmazandóság									
			M 1	M 2	M 3	N_1	N 2	N 3	O 1	O 2	O 3	O 4
„63.1. Sebesség-váltás-jelzők	65/2012/EU	L 28, 24-38 o. 2012.01.31.	X”									

43. Az ER. A. Függelék A/4. melléklet Kiegészítésének címe helyébe a következő rendelkezés lép:

„1. kiegészítés

A 22. cikk értelmében az M_1 kategóriájú, kis sorozatban gyártott járművek típusjóváhagyására vonatkozó jogszabályok”

44. Az ER. A. Függelék A/4. melléklet 1.kiegészítésében foglalt táblázat 2a. sora helyébe a következő sor lép:

(Megfelelő esetben az alábbiakban felsorolt jogszabályok legutóbbi módosításának figyelembevételével)

„2a	Emissziók (Euro 5 és 6) a fedélzeti diagnosztikára (OBD-k) és az információhoz való hozzáférésre vonatkozó teljes követelménysor kivételével	715/2007/EK, 692/2008/EK 566/2011 EK rendeletek	L 171., 2007.6.29., 1. o. L 158., 2011. 2011.6.16., 1. o.	A”

45. Az ER. A. Függelék A/4. melléklet 1. kiegészítésében foglalt táblázat a következő 63.1. sorral egészül ki:

	Tárgy	Jogszabály	Hivatalos Lapra való hivatkozás	M_1
„63.1.	Sebességváltás-jelzők	65/2012/EU	L 28, 24-38 o. 2012.01.31.	N/A”

46. Az ER. A. Függelék A/4. melléklet a következő 2. kiegészítéssel egészül ki:

„2. kiegészítés

A nagy sorozatban harmadik országokban vagy harmadik országok számára gyártott M_1 és N_1 járműkategóriába tartozó teljes járművek jóváhagyásának az A. Függelék 24. cikk alapján teljesítendő követelményei

Egy jármű újnak minősül, ha:

a) még nem helyezték forgalomba; vagy

b) az egyedi jóváhagyás iránti kérelem benyújtásának időpontjától számítva kevesebb, mint hat hónappal korábban helyezték forgalomba.

Egy jármű akkor minősül forgalomba helyezettnek, ha állandó, ideiglenes vagy rövid távú forgalombahelyezési engedélyt kapott a közúti forgalomban való részvételre, beleértve az azonosítását és a rendszám kibocsátását[(1)].

1. ÁLTALÁNOS RENDELKEZÉSEK

1.1. A jármű kategorizálása

A járműveket az e rendelet A. Függelék A/2. mellékletében meghatározott kritériumok szerint kell kategorizálni.

Ebből a célból:

a) az ülőhelyek tényleges számát kell figyelembe venni; és

b) a legnagyobb műszakilag megengedett terhelt tömeg a származási országbeli gyártó által meghatározott és a hivatalos dokumentációban szereplő legnagyobb tömeg.

Ha a karosszéria kialakítása miatt a járműkategória nem határozható meg egyszerűen, akkor az e rendelet A. Függelék A/2. mellékletében előírt feltételek érvényesek.

1.2. Egyedi jóváhagyás iránti kérelem

a) A kérelmezőnek kérelmet kell benyújtania a jóváhagyó hatósághoz, és ehhez csatolnia kell a jóváhagyási folyamathoz szükséges minden lényeges dokumentumot.

Ha a benyújtott dokumentáció hiányos vagy hamisított, a jóváhagyás iránti kérelmet el kell utasítani.

b) Egy adott járműre egy országban csak egyetlen kérelem nyújtható be.

Egy adott járművön olyan valós jármű értendő, amelynek a járműazonosító száma egyértelműen meg van határozva.

E pont alkalmazásával kapcsolatban a jóváhagyó hatóság előírhatja, hogy a kérelmező írásos kötelezettséget vállaljon arra vonatkozóan, hogy csak egy

kérelmet nyújt be egy tagállamban.

Ugyanakkor bármely kérelmező kérelmezhet egyedi jóváhagyást más tagállamokban olyan járműre, amelynek műszaki jellemzői azonosak vagy hasonlóak ahhoz a járműéhez, amelyre egyedi jóváhagyást adtak.

c) Az igénylőlap mintáját és a fájl elrendezését a jóváhagyó hatóság határozza meg.

A megadott adatok csak az e rendelet A. Függelék A/1. mellékletében szereplő információk megfelelő köréből állhatnak.

d) A teljesítendő műszaki követelményeket e kiegészítés 4. szakasza tartalmazza.

Ezek a követelmények a kérelem benyújtásának időpontjában gyártott járműtípushoz tartozó új járművekre vonatkozó műszaki követelmények.

e) Az ebben a mellékletében felsorolt egyes szabályozási aktusok által előírt bizonyos vizsgálatok tekintetében a kérelmezőnek nyilatkozatot kell benyújtania az elismert nemzetközi szabványok vagy szabályok betartásáról. A szóban forgó nyilatkozatot kizárólag a járműgyártó állíthatja ki.

A „megfelelőségi nyilatkozat” a gyártó szervezetén belüli olyan hivatal vagy osztály által kiállított nyilatkozat, amelyet a vezetőség jogszerűen felhatalmazott arra, hogy a gyártó teljes jogi felelősségét átvállalja egy jármű tervezésének és szerkezetének vonatkozásában.

Azokat a szabályozási aktusokat, amelyek tekintetében az említett nyilatkozatot be kell nyújtani, e kiegészítés 4. szakasza tartalmazza.

Ha egy nyilatkozat bizonytalanságra ad okot, előírhatják, hogy a kérelmező meggyőző bizonyítékot – többek között vizsgálati jegyzőkönyvet – szerezzen be a gyártótól, hogy alátámassza a gyártó nyilatkozatát.

1.3. Egyedi jóváhagyásokkal megbízott műszaki szolgálatok

a) Egyedi jóváhagyásokkal az e rendelet A. Függelék 41. cikk (3) bekezdésében említett A kategóriájú műszaki szolgálatok bízhatók meg.

b) Az e rendelet 41. cikk (4) bekezdés második albekezdésétől eltérve a műszaki szolgálatoknak az alábbi szabványokat kell követniük:

i. MSz EN ISO/IEC 17025:2005, amennyiben a vizsgálatokat saját maguk végzik el;

ii. MSz EN ISO/IEC 17020:2004, amennyiben azt vizsgálják, hogy a jármű teljesíti-e az ezen függelékben szereplő követelményeket.

c) Ha a kérelmező kérésére különleges szakértelmet igénylő különleges vizsgálatokat kell végezni, akkor ezeket egy, a kérelmező által kiválasztott, a Bizottságnak bejelentett műszaki szolgálatnak kell elvégeznie.

Ha például az „A” tagállamban lévő kérelmezővel egyetértésben egy frontális ütközéses vizsgálatot kell elvégezni, akkor a „B” tagállamban kijelölt műszaki szolgálat is elvégezheti a vizsgálatot.

1.4. Vizsgálati jegyzőkönyvek

a) A vizsgálati jegyzőkönyveket az MSz EN ISO/IEC 17025:2005 szabvány 5.10.2. pontjával összhangban kell megszövegezni.

b) A vizsgálati jegyzőkönyveket az Európai Uniónak a jóváhagyó hatóság által meghatározott valamelyik nyelvén kell megfogalmazni.

Ha az 1.3. pont c) bekezdése alapján a vizsgálati jegyzőkönyvet más tagállamban készítik el, mint amelyet az egyedi jóváhagyással megbíztak, akkor a jóváhagyó hatóság előírhatja, hogy a kérelmező nyújtsa be a vizsgálati jegyzőkönyv pontos fordítását.

c) A vizsgálati jegyzőkönyvnek tartalmaznia kell a vizsgált jármű leírását, beleértve annak egyértelmű azonosítását is. A vizsgálatok eredményei szempontjából jelentős szerepet játszó alkatrészeket ismertetni, azonosító számukat pedig jelenteni kell.

Ilyen alkatrészek lehetnek például a hangtompítók zajméréseknél vagy a motorvezérlő rendszer a kipufogócsőből származó kibocsátások mérésénél.

d) A kérelmező kérésére egy adott járművel kapcsolatos rendszerhez kiadott vizsgálati jegyzőkönyvet akár ugyanazon, akár más kérelmező ismételten benyújthatja egy másik jármű egyedi jóváhagyása céljából.

Ebben az esetben a jóváhagyó hatóságnak biztosítania kell, hogy a jármű műszaki jellemzőit megfelelően megvizsgálják a vizsgálati jegyzőkönyv alapján.

A jármű és a vizsgálati jegyzőkönyvet kísérő dokumentáció vizsgálatának ahhoz a következtetéshez kell vezetnie, hogy az a jármű, amelyhez egyedi jóváhagyást kérelmeznek, a jegyzőkönyvben leírt járművel azonos jellemzőkkel bír.

e) A vizsgálati jegyzőkönyvről csak hitelesített másolatok nyújthatók be.

f) Az 1.4. pont d) bekezdésében említett vizsgálati jegyzőkönyvek nem tartalmazzák azokat a jegyzőkönyveket, amelyeket a jármű egyedi jóváhagyásának megadása céljából készítettek el.

1.5. Az egyedi jóváhagyási folyamat lényege, hogy a műszaki szolgálat minden egyes járművet fizikailag megvizsgál.

Ez alól az elv alól nem adható mentesség.

1.6. Ha a jóváhagyó hatóság meggyőződik arról, hogy a jármű eleget tesz az ebben a kiegészítésben meghatározott műszaki követelményeknek, és megfelel a kérelmezésben szereplő leírásnak, akkor az e rendelet A. Függelék 24. cikkének megfelelően meg kell adnia a jóváhagyást.

1.7. A jóváhagyási bizonyítványt az e rendelet A. Függelék A/6. mellékletében szereplő D mintának megfelelően kell elkészíteni.

1.8. A jóváhagyó hatóságnak nyilvántartást kell vezetnie az e rendelet A. Függelék 24. cikke alapján megadott valamennyi jóváhagyásról.

2. MENTESSÉGEK

2.1. Az egyedi eljárás különleges jellegéből adódóan e rendelet A. Függelékének alábbi cikkei, valamint a kapcsolódó mellékletek megfelelő rendelkezései alól felmentést kell adni:

a) a 12. cikk a gyártás megfelelőségével kapcsolatos intézkedések vonatkozásában;

b) a 8., 9., 13., 14. és 18. cikk a jármű típus-jóváhagyási eljárása vonatkozásában.

2.2. A járműtípus azonosítása

a) Amilyen mértékben lehetséges, a típusbizonyítványban meg kell nevezni a származási országban megadott típust, változatot és verziót.

b) Ahol megfelelő adatok hiányában nincs lehetőség a típus, a változat és a verzió megnevezésére, megadható a jármű szokásos kereskedelmi neve is.

3. MŰSZAKI ELŐÍRÁSOK

I. rész: Az M_1 kategóriába tartozó járművek

Tétel	Jogszabály száma / MR. A. Függelék melléklete	Alternatív követelmények
1	70/157/EGK irányelv (Megengedhető zajszint) A/1	Menet közbeni vizsgálat a) A vizsgálatot az 51. sz. ENSZ EGB előírás 3. mellékletében említett „A módszer” alapján kell elvégezni. A határértékek megfelelnek az MR. A. Függelék A/1. számú melléklet I. Rész 2.1. szakaszában leírtaknak. A megengedett határértékeken felül egy decibel engedélyezett. b) A próbapályának eleget kell tennie az 51. sz. ENSZ-EGB előírás 8. mellékletének. Ettől eltérő specifikációjú próbapálya azzal a feltétellel alkalmazható, hogy a műszaki szolgálat korrelációs vizsgálatokat végez. Szükség esetén korrekciós tényezőt kell alkalmazni. c) A szálas anyagokat tartalmazó kipufogórendszereket nem szükséges szabályozni, amint azt az 51. sz. ENSZ-EGB előírás 5. melléklete előírja. *Álló járművön végzett vizsgálat* A vizsgálatot az 51. sz. ENSZ-EGB előírás 3. mellékletének 3.2. szakasza szerint kell elvégezni.

2	70/220/EGK irányelv (Kibocsátások) A/2	*Kipufogócsőből származó kibocsátások* a) Az MR. A. Függelék A/2. számú melléklet III. Résznek megfelelően I. típusú vizsgálatot kell végezni az I. Rész 5.3.6.2. pontban említett romlási tényezők alkalmazásával. Az alkalmazandó határértékeknek meg kell felelniük az MR. A. Függelék A/2. számú melléklet I. Rész 5.3.1.4. pontjában leírtaknak. b) A járműnek nem kell 3 000 kilométer megtételét felmutatnia, amint azt az MR. A. Függelék A/2. számú melléklet III. Rész 3.1.1. szakasza előírja. c) A vizsgálathoz az MR. A. Függelék A/2. számú melléklet IX. Részében előírt referencia-tüzelőanyagot kell használni. d) A próbapadot az MR. A. Függelék A/2. számú melléklet III/B. Rész 3.2. szakaszában meghatározott műszaki követelményeknek megfelelően kell beállítani. e) Az a) pontban említett vizsgálatot nem kell elvégezni, ha kimutatható, hogy a jármű eleget tesz az MR. A. Függelék A/2. számú melléklet I. Rész 5. szakaszának bevezető megjegyzésében említett valamelyik kaliforniai előírásnak. *Párolgási kibocsátások* A benzinüzemű motorral felszerelt járműveket a párolgási kibocsátást korlátozó rendszerrel (pl. aktívszéntartállyal) kell ellátni. *Forgattyúházból származó kibocsátások* A kartergázok visszavezetésére szolgáló berendezés meglétét elő kell írni. *Fedélzeti diagnosztikai rendszerek (OBD)* A járművet fedélzeti diagnosztikai rendszerrel (OBD) kell ellátni. A fedélzeti diagnosztikai rendszer felületének képesnek kell lennie az időszakos műszaki vizsgálatokhoz alkalmazott szokásos diagnosztikai eszközökkel való kommunikálásra.
2a	715/2007/EK rendelet Kibocsátások (Euro 5 és 6) könnyű gépjárművek/informá-cióhoz való hozzáférés A/2a	*Kipufogócsőből származó kibocsátások* a) A 692/2008/EK rendelet III. mellékletének megfelelően I. típusú vizsgálatot kell végezni a 692/2008/EK rendelet VII. mellékletének 1.4. pontjában említett romlási tényezők alkalmazásával. Az alkalmazandó határértékek a 715/2007/EK rendelet I. mellékletének I. és II. táblázatában meghatározott határértékeknek felelnek meg. b) A járműnek nem kell 3 000 kilométer megtételét felmutatnia, amint azt a 83. sz. ENSZ-EGB előírás 4. melléklet 3.1.1. szakasza előírja.

		c) A vizsgálathoz a 692/2008/EK rendelet IX. mellékletében előírt referencia-tüzelőanyagot kell használni. d) A próbapadot a 83. sz. ENSZ-EGB előírás 4. melléklet 3.2. szakaszában meghatározott műszaki követelményeknek megfelelően kell beállítani. e) Az a) pontban említett vizsgálatot nem kell elvégezni, ha kimutatható, hogy a jármű eleget tesz a 692/2008/EK rendelet I. melléklet 2. szakaszában említett kaliforniai előírásoknak. *Párolgási kibocsátások* A benzinüzemű motorokat a párolgási kibocsátásokat korlátozó rendszerrel (pl. aktívszéntartállyal) kell ellátni. *Forgattyúházból származó kibocsátások* A kartergázok visszavezetésére szolgáló berendezés meglétét elő kell írni. *Fedélzeti diagnosztikai rendszerek (OBD)* a) A járművet fedélzeti diagnosztikai rendszerrel (OBD) kell ellátni. b) A fedélzeti diagnosztikai rendszer felületének képesnek kell lennie az időszakos műszaki vizsgálatokhoz alkalmazott szokásos diagnosztikai eszközökkel való kommunikálásra. *Füstopacitás* a) A dízelüzemű motorral felszerelt járművek vizsgálatát a 692/2008/EK rendelet IV. melléklet 2. függelékében említett módszerek alapján kell elvégezni. b) Az abszorpciós együttható helyesbített értékét szembetűnő és könnyen elérhető helyen kell feltüntetni. *CO_2-kibocsátás és tüzelőanyag-fogyasztás* a) A vizsgálatot a 692/2008/EK rendelet XII. melléklete alapján kell elvégezni. b) A járműnek nem kell 3 000 kilométer megtételét felmutatnia, amint azt a 83. sz. ENSZ-EGB előírás IV. melléklet 3.1.1. szakasza előírja. c) Ha a jármű eleget tesz a Bizottság 692/2008/EK rendelete I. melléklet 2. szakaszában említett kaliforniai előírásoknak, és ennél fogva nem kell elvégezni a kipufogócsőből származó kibocsátások vizsgálatát, akkor a tagállamoknak a CO_2-kibocsátást és a tüzelőanyag-fogyasztást a [(b)] és [(c)] magyarázó megjegyzésekben szereplő képletek alapján kell kiszámítani.

		Információkhoz való hozzáférés Az információkhoz való hozzáférésre vonatkozó előírások nem alkalmazandók.
3	70/221/EGK irányelv (Tüzelőanyag-tartályok – hátsó aláfutásgátlók) A/3	*Tüzelőanyag-tartályok* a) A tüzelőanyag-tartályoknak az 5.1., 5.2. és 5.12. pontok kivételével meg kell felelniük az MR. A. Függelék A/3. számú melléklet II. rész I. fejezet 5. szakaszának. Különösen az 5.9. és 5.9.1. pontnak kell eleget tenniük, de cseppteszteet nem kell végezni. b) A PB- vagy sűrítettföldgáz-tartályoknak rendelkezniük kell a 67. számú ENSZ-EGB előírás 01. módosítássorozata vagy a 110. sz. előírás [(a)] szerinti típusjóváhagyással. *A műanyagból készült tüzelőanyag-tartályokra vonatkozó különleges rendelkezések* A kérelmezőnek be kell nyújtania a gyártó nyilatkozatát, miszerint az adott jármű *[amelynek a járműazonosító számát meg kell adni*] tüzelőanyag-tartálya az alábbiak közül legalább az egyiknek megfelel: – az MR. A. Függelék A/3. számú melléklet II. rész I. fejezet 6.3. szakasza, – FMVSS 301 (A tüzelőanyag-rendszer épsége), – a 34. sz. ENSZ-EGB előírás 5. melléklete. *Hátsó aláfutásgátló* a) A jármű hátsó részét az MR. A. Függelék A/3. számú melléklet II. rész II. fejezet 5. szakasza szerint kell kialakítani. b) E célból elég, ha az 5.2. pont második albekezdésében szereplő követelmények teljesülnek.
4	70/222/EGK irányelv (Hátsó rendszámtábla helye) A/4	A rendszámtábla helyének, hajlásszögének, láthatósági szögeinek és helyzetének meg kell felelnie az MR. A. Függelék A/4. számú mellékletének.
5	70/311/EGK irányelv (Kormányzási erőkifejtés) A/5	*Mechanikai rendszerek* a) A kormányberendezést önbeállónak kell kialakítani. E rendelkezés betartásának ellenőrzésére vizsgálatot kell végezni az MR. A. Függelék A/5. számú melléklet II. rész 3.2.5.2. és a 3.2.6.1. pontja szerint. b) A szervokormány-berendezés meghibásodása nem vezethet a jármű feletti uralom teljes elvesztéséhez. *Összetett elektronikus járművezérlő rendszer („drive-by-wire" eszközök)* Összetett elektronikus vezérlőrendszer csak akkor

		engedélyezett, ha az megfelel a 79. sz. ENSZ-EGB előírás 6. mellékletének.
6	70/387/EGK irányelv (Zárszerkezetek és csuklópántok) A/6	a) A záraknak és csuklópántoknak meg kell felelniük az MR. A. Függelék A/6. számú melléklet II. rész 3.2.1., 3.3.2. és 3.4.1. pontjának. b) A 3.4.1. pontban meghatározott előírások nem alkalmazandók, ha igazolható a 11. sz. ENSZ-EGB előírás 1. felülvizsgálata 2. módosítása 6.1.5.4. pontjának való megfelelés.
7	70/388/EGK irányelv (Hangjelzés) A/7	*Alkotóelemek* Az MR. A. Függelék A/7. számú melléklet értelmében a hangjelző berendezéseket nem szükséges típusjóváhagyásnak alávetni. Az MR. A. Függelék A/7. melléklet II. rész 2.1. pontjában előírtak szerint a hangjelző berendezéseknek azonban folyamatos hangjelzést kell kiadniuk. *Beépítés a járműbe* a) El kell végezni az MR. A. Függelék A/7. számú melléklet II rész 3. szakasza szerinti vizsgálatot. b) A legnagyobb hangnyomásszintnek meg kell felelnie az említett rész 3.1.4. pontjának.
8	2003/97/EK irányelv (Közvetett látást biztosító eszközök) A/8	*Alkotóelemek* a) A járművet el kell látni az MR. A. Függelék A/8. számú melléklet A fejezet III. rész 2. szakaszában előírt visszapillantó tükrökkel. b) Ezeknek az MR. A. Függelék A/8. számú melléklet értelmében nem szükséges típusjóváhagyással rendelkezniük. c) A tükrök görbületi sugara nem okozhat jelentős képtorzítást. A műszaki szolgálat döntésének megfelelően a görbületi sugarakat az MR. A. Függelék A/8. számú melléklet A fejezet II. rész 1. függelékében leírt módon kell ellenőrizni. A görbületi sugarak nem lehetnek kisebbek az MR. A. Függelék A/8. számú melléklet A fejezet II. rész 3.4. szakaszában előírtaknál. *Felszerelés a járműre* Mérést kell végezni annak érdekében, hogy a látóterek megfeleljenek az MR. A. Függelék A/8. számú melléklet A fejezet III. rész 5. szakaszának.
9	71/320/EGK irányelv (Fékezés) A/9	*Általános rendelkezések* a) A fékrendszert az MR. A. Függelék A/9. számú melléklet II. rész 2. szakasza szerint kell kialakítani.

		b) A járműveket az összes kerékre ható elektronikus blokkolásgátló fékrendszerrel kell ellátni. c) A fékrendszer teljesítményének meg kell felelnie az MR. A. Függelék A/9. számú melléklet II. rész 4.2. szakaszában előírtaknak. d) E célból közúti vizsgálatokat kell végezni olyan útpályán, amelynek a felülete nagy tapadást mutat. A kézifék vizsgálatát 18%-os lejtésű útszakaszon (lejtő és emelkedő) kell elvégezni. Csak az alább említett vizsgálatokat kell elvégezni. A járműnek minden esetben teljesen terhelt állapotban kell lennie. e) A c) pontban említett közúti vizsgálatot nem kell elvégezni, ha a kérelmező be tudja nyújtani a gyártó nyilatkozatát, amely szerint a jármű megfelel a 13-H sz. ENSZ-EGB előírásnak, beleértve az 5. kiegészítést is, vagy az FMVSS 135 szabványnak. *Üzemi fékrendszer* a) Az MR. A. Függelék A/9. számú melléklet II. rész 4.1.2.2. és 4.1.2.3. pontjában előírt „0. típusú” vizsgálatot el kell végezni. b) Ezenkívül az MR. A. Függelék A/9. számú melléklet II. rész 4.1.3. pontjában előírt „I. típusú” vizsgálatot is le kell folytatni. *Rögzítőfék* A vizsgálatot az MR. A. Függelék A/9. számú melléklet II. rész 4.2.1.3. pontja szerint kell elvégezni.
10	72/245/EGK irányelv [Rádiózavar (elektromágneses összeférhetőség)] A/10	*Alkotóelemek* a) Az MR. A. Függelék A/10. számú melléklet értelmében az elektromos/elektronikus részegységeket nem szükséges típusjóváhagyásnak alávetni. b) Az utólag beépített elektromos/elektronikus eszközöknek azonban meg kell felelniük az MR. A. Függelék A/10. számú mellékletének. *Kibocsátott elektromágneses sugárzások* A kérelmezőnek be kell nyújtania a gyártó arra vonatkozó nyilatkozatát, hogy a jármű eleget tesz az MR. A. Függelék A/10. számú mellékletének vagy az alábbi alternatív szabványoknak: – széles sávú elektromágneses zavarsugárzás: CISPR 12 vagy SAE J551-2,

		– keskeny sávú elektromágneses zavarsugárzás: CISPR 12 (külső) vagy 25 (fedélzeti) vagy SAE J551-4 és SAE J1113-41. *Zavartűrési (védettségi) vizsgálatok* A zavartűrési vizsgálatok alól felmentést kell adni.
11	72/306/EGK irányelv (Dízelfüst) A/11	a) A vizsgálatot az MR. A. Függelék A/11. számú melléklet III. és IV. részében leírt módszerek alapján kell elvégezni. Az alkalmazandó határértékeket az MR. A. Függelék A/11. számú melléklet V. része tartalmazza. b) Az MR. A. Függelék A/11. számú melléklet I. rész 4. szakaszában említett abszorpciós együttható helyesbített értékét szembetűnő és könnyen elérhető helyen kell feltüntetni.
12	74/60/EGK irányelv (Belső berendezések) A/12	*Belső elrendezés* a) Az energiaelnyelési követelmények tekintetében a jármű akkor tesz eleget az MR. A. Függelék A/12. számú mellékletének, ha legalább két elülső légzsákkal rendelkezik, amelyek közül az első a kormánykerékben, a másik pedig a műszerfalban van elhelyezve. b) Ha a jármű csak egy, a kormánykerékben elhelyezett elülső légzsákkal van felszerelve, akkor a műszerfalnak energiaelnyelő anyagból kell készülnie. c) A műszaki szolgálat feladata megvizsgálni, hogy az MR. A. Függelék A/12. számú melléklet II. rész 3.1–3.7. szakaszában meghatározott zónákban nincsenek-e éles peremek. *Elektromos kezelőszervek* a) Az elektromos ablakemelőket, a tetőablakrendszereket és térelválasztó rendszereket az MR. A. Függelék A/12. számú melléklet I. rész 3.8. pontja szerint kell megvizsgálni. Az említett melléklet 3.8.3. pontjában említett automatikus irányváltó rendszerek eltérhetnek az 3.8.3.1.1. pontban meghatározott követelményektől. b) Azok az elektromos ablakok, amelyek nem zárhatók be, ha a gyújtás ki van kapcsolva, mentesítést kapnak az automatikus irányváltó rendszerekre vonatkozó követelmények alól.
13	74/61/EGK irányelv (Lopásgátló berendezés és indításgátló)	a) Az illetéktelen használat megakadályozása céljából a járművet el kell látni a következőkkel: – az MR. A. Függelék A/13. számú melléklet

	A/13	II. rész 2.2.2. szakaszában meghatározott reteszelőberendezéssel, és – az MR. A. Függelék A/13. számú melléklet II. rész 3.3. szakaszának és a 3.4. szakasz, azon belül pedig különösen a 3.4.1.1. pont lényeges követelményeit teljesítő indításgátlóval. b) Amennyiben a fenti a) pont alkalmazásában egy indításgátlót utólagosan építenek be, akkor ennek az MR. A. Függelék A/13. számú melléklet vagy a 97. sz. vagy 116. sz. ENSZ-EGB előírás szerint jóváhagyott típusúnak kell lennie.
14	74/297/EGK ([d]) irányelv (A kormány-berendezés viselkedése ütközésnél) A/14	a) A kérelmezőnek be kell nyújtania a gyártó nyilatkozatát, miszerint az adott jármű [*amelynek járműazonosító számát meg kell adni*] az alábbiak közül legalább az egyiknek megfelel: – Az MR. A. Függelék A/14. számú melléklet, – FMVSS 203 (A vezető ütközés elleni védelme a kormányzásirányítási rendszertől), beleértve az FMVSS 204 szabványt is (A kormánykar hátramozdulása), – a JSRRV 11. cikke. b) A kérelmező kérésére az MR. A. Függelék A/14. számú melléklet II. rész 5. pontja szerinti vizsgálat végezhető gyári járművön is. A vizsgálatot egy bejelentett és megfelelő hatáskörrel rendelkező európai műszaki szolgálatnak kell elvégeznie. A kérelmező számára részletes jelentést kell kiállítani.
15	74/408/EGK irányelv (Ülések szilárdsága – fejtámlák) A/15	*Ülések, ülésrögzítések és beállítási rendszerek* A kérelmezőnek be kell nyújtania a gyártó nyilatkozatát, miszerint az adott jármű [*amelynek járműazonosító számát meg kell adni*] az alábbiak közül legalább az egyiknek megfelel: – Az MR. A. Függelék A/15. számú melléklet, – FMVSS 207 (Ülésrendszerek). *Fejtámlák* a) Ha a fenti nyilatkozat az FMVSS 207 szabványon alapul, akkor a fejtámláknak teljesíteniük kell az MR. A. Függelék A/15. számú melléklet II. rész 3.1-3.13. szakaszának, valamint a 3.14.5. szakaszának lényeges követelményeit is. b) Csak az MR. A. Függelék A/15. számú melléklet II. rész 3.10. pontjában, valamint a 3.14.5-3.14.7. szakaszában leírt vizsgálatokat kell elvégezni.

		c) Egyéb esetben a kérelmezőnek be kell nyújtania a gyártó nyilatkozatát, miszerint az adott jármű [*amelynek járműazonosító számát meg kell adni*] megfelel az FMVSS 202a szabvány (Fejtámlák) előírásainak.
16	74/483/EGK irányelv (Kiálló részek) A/16	a) A karosszéria külső felszínének meg kell felelnie az MR. A. Függelék A/16. számú melléklet II. rész 3. szakaszában leírt általános követelményeknek. b) A műszaki szolgálat döntésének megfelelően az MR. A. Függelék A/16. számú melléklet II. rész 4.1., 4.5., 4.6.4., 4.6.5. és 4.8. pontjában említett előírásokat kell ellenőrizni.
17	75/443/EGK irányelv (Sebességmérő – hátrameneti fokozat) A/17	*Sebességmérő berendezés* a) A skálának meg kell felelnie az MR. A. Függelék A/17. számú melléklet II. rész 4.1–4.2.3. pontjának. b) Ha a műszaki szolgálatnak alapos oka van azt feltételezni, hogy a sebességmérő nincs megfelelő pontossággal kalibrálva, akkor kérheti a 4.3. szakaszban előírt vizsgálatok lefolytatását. *Hátrameneti fokozat* A sebességváltó mechanizmusnak hátrameneti fokozatot is tartalmaznia kell.
18	76/114/EGK irányelv (Hatóságilag előírt táblák) A/18	*Járműazonosító szám* a) A járművet egy legalább 8 és legfeljebb 17 karakterből álló járműazonosító számmal kell ellátni. A 17 karakterből álló járműazonosító számnak teljesítenie kell az ISO 3779:1983 és 3780:1983 szabványokban előírt követelményeket. b) A járműazonosító számot jól látható és könnyen elérhető helyen kell feltüntetni olyan módon, hogy az ne legyen kitörölhető, és ne károsodjon. c) Ha nincs járműazonosító szám beütve az alvázba vagy a karosszériába, akkor a közlekedési hatóság az MR.-ben az alvázszám helyreállítására vonatkozó szabályok szerint jár el. A járművet el kell látni egy azonosító táblával, amelyet a járműgyártó szerel fel. A jóváhagyás megadása után további tábla nem igényelhető.
19	76/115/EGK irányelv (Biztonsági övek rögzítői) A/19	A kérelmezőnek be kell nyújtania a gyártó nyilatkozatát, miszerint az adott jármű [*amelynek járműazonosító számát meg kell adni*] az alábbiak közül legalább az egyiknek megfelel: – MR. A. Függelék A/19. számú melléklet, – FMVSS 210 (Biztonságiöv-szerelvények rögzítői),

		– JSRRV 22-3. cikke.
20	76/756/EGK irányelv (Világító- és fényjelző berendezések beszerelése) A/20	a) A világítóberendezésnek eleget kell tennie a 48. sz. ENSZ-EGB előírás 03. módosítássorozatának, kivéve a 48. sz. előírás 5. és 6. mellékletét. b) Nem engedélyezhető mentesség a 21–26. és 28–30. bejegyzésekben említett lámpák és jelzőberendezések száma, lényeges konstrukciós jellemzői, az elektromos csatlakozásai és az általuk kibocsátott vagy visszavert fény színe vonatkozásában. c) Azoknak a lámpáknak és jelzőberendezéseknek, amelyeket a fentiek alapján utólag szerelnek fel, EK-típus-jóváhagyási jelet kell viselniük. d) Gázkisülő fényforrással ellátott lámpák csak fényszórótisztító berendezés felszerelésével és fényszórómagasság-állító eszközzel együtt engedélyezettek, ahol ez alkalmazható. e) A fényszóró tompított fényét azon ország törvényileg meghatározott forgalmi irányához kell hozzáigazítani, amelyben a jármű jóváhagyását megadták.
21	76/757/EGK irányelv (Fényvisszaverők) A/21	Ahol szükséges, két további, „EK-jóváhagyási jelet” viselő, fényvisszaverőt kell felszerelni a jármű hátsó részére, összhangban a 48. sz. ENSZ-EGB előírással.
22	76/758/EGK irányelv (Hátsó méretjelző lámpák, első (oldalsó) helyzetjelző lámpák, hátsó (oldalsó) helyzetjelző lámpák, féklámpák, oldalsó jelző- és nappali menetlámpák) A/22	Az MR. A. Függelék A/22. számú mellékletében szereplő követelmények nem alkalmazandók. A lámpák helyes működését azonban a műszaki szolgálatnak meg kell vizsgálnia.
23	76/759/EGK irányelv (Irányjelző lámpák) A/23	Az MR. A. Függelék A/23. számú mellékletében szereplő követelmények nem alkalmazandók. A lámpák helyes működését azonban a műszaki szolgálatnak meg kell vizsgálnia.

24	76/760/EGK irányelv (Hátsó rendszámtáblát megvilágító lámpák) A/24	Az MR. A. Függelék A/24. számú mellékletében szereplő követelmények nem alkalmazandók. A lámpák helyes működését azonban a műszaki szolgálatnak meg kell vizsgálnia.
25	76/761/EGK irányelv (Fényszórók izzókkal) A/25	a) A járműre felszerelt fényszórók fénysugara által keltett világítást a 112. sz. ENSZ-EGB előírás 6. szakasza alapján az aszimmetrikus fényt kibocsátó fényszórók vonatkozásában meg kell vizsgálni. Ebből a célból hivatkozni lehet az említett előírás 5. mellékletében megnevezett tűrésekre. b) Ugyanez a döntés érvényes értelemszerűen a 98. sz. vagy 123. sz. ENSZ-EGB előírásban megnevezett fényszórók által keltett fényre is.
26	76/762/EGK irányelv (Első ködfényszórók) A/26	Az MR. A. Függelék A/26. számú mellékletében szereplő követelmények nem alkalmazandók. A lámpák helyes működését (ha fel vannak szerelve) azonban a műszaki szolgálatnak meg kell vizsgálnia.
27	77/389/EGK irányelv (Elvontató berendezés) A/27	Az MR. A. Függelék A/27. számú mellékletében szereplő követelmények nem alkalmazandók.
28	77/538/EGK irányelv (Hátsó ködlámpák) A/28	Az MR. A. Függelék A/28. számú mellékletében szereplő követelmények nem alkalmazandók. A lámpák helyes működését azonban a műszaki szolgálatnak meg kell vizsgálnia.
29	77/539/EGK irányelv (Tolatólámpák) A/29	Az MR. A. Függelék A/29. számú mellékletében szereplő követelmények nem alkalmazandók. A lámpák helyes működését (ha fel vannak szerelve) azonban a műszaki szolgálatnak meg kell vizsgálnia.
30	77/540/EGK irányelv (Várakozást jelző lámpák) A/30	Az MR. A. Függelék A/30. számú mellékletében szereplő követelmények nem alkalmazandók. A lámpák helyes működését (ha fel vannak szerelve) azonban a műszaki szolgálatnak meg kell vizsgálnia.
31	77/541/EGK irányelv (Biztonsági övek és utasbiztonsági rendszerek) A/31	*Alkotóelemek* a) Az MR. A. Függelék A/31. számú melléklet értelmében a biztonsági öveknél nem szükséges típusjóváhagyást végezni. b) Ugyanakkor minden biztonsági övnek azonosító címkét kell viselnie. c) A címkén szereplő jelzéseknek összhangban kell lenniük a biztonsági övek rögzítőivel kapcsolatos döntéssel (19. bejegyzés). *Beszerelési előírások* a) A járműbe az MR. A. Függelék A/31. számú melléklet II. rész 17. pontjában meghatározott követelményeknek megfelelően kell biztonsági öveket szerelni.

		b) Amennyiben a fenti a) pontnak megfelelően a biztonsági öveket pótlólagosan kell felszerelni, akkor ezeknek jóváhagyott típusúaknak kell lenniük, összhangban az MR. A. Függelék A/31. számú mellékletével vagy a 16. sz. ENSZ-EGB előírással.
32	77/649/EGK irányelv (Menetirányú látótér) A/32	a) A vezetőnek az MR. A. Függelék A/32. számú melléklet II. rész 3.1.3. pontjában meghatározott 180°-os menetirányú látóterében semmilyen akadály nem engedélyezett. b) A fenti a) ponttól eltérve, az A oszlopok és az MR. A. Függelék A/32. számú melléklet II. 3.1.3. pontjában felsorolt felszerelések nem minősülnek akadálynak. c) Az „A oszlopok” száma nem haladhatja meg a kettőt.
33	78/316/EGK irányelv (A kezelőszervek, ellenőrző lámpák és kijelzők jelölése) A/33	a) Mindazon szimbólumoknak, beleértve a megfelelő ellenőrző lámpák színét is, amelyeknek a megléte az MR. A. Függelék A/33. számú melléklet II. rész 3.1. pontja alapján kötelező, eleget kell tenniük e mellékletnek. b) Amennyiben nem ez a helyzet, a műszaki szolgálat ellenőrzi, hogy a járműre felszerelt szimbólumok, ellenőrző lámpák és kijelzők érthető tájékoztatást adnak-e a vezetőnek a szóban forgó kezelőszervek működéséről.
34	78/317/EGK irányelv (Jég- és páramentesítő) A/34	A járművet megfelelő szélvédő-jégmentesítő és -páramentesítő eszközökkel kell felszerelni. Bármely szélvédő-jégmentesítő eszköz „megfelelőnek” minősül, amely legalább eleget tesz az MR. A. Függelék A/34. számú melléklet II. rész 4.1.1. pontjában leírt feltételeknek. Bármely szélvédőüveg-páramentesítő eszköz „megfelelőnek” minősül, amely legalább eleget tesz az MR. A. Függelék A/34. számú melléklet II. rész 4.2.1. pontjában leírt feltételeknek.
35	78/318/EGK irányelv (Szélvédőmosó/-törlő berendezés) A/35	A járművet megfelelő szélvédőmosó/-törlő eszközökkel kell felszerelni. Bármely szélvédőmosó és -törlő eszköz „megfelelőnek” minősül, amely legalább eleget tesz az MR. A. Függelék A/35. számú melléklet I. rész 3.3. pontjában leírt feltételeknek.

36	2001/56/EK irányelv (Fűtésrendszerek) A/36	a) Az utasteret fűtésrendszerrel kell ellátni. b) Az égéshő felhasználásával működő fűtőberendezéseknek és felszerelésüknek meg kell felelnie az MR. A. Függelék A/36. számú melléklet III. rész 8. pontjában leírt feltételeknek. Ezenfelül az égéshő felhasználásával működő PB-fűtőberendezéseknek és a PB-fűtőrendszereknek meg kell felelniük az MR. A. Függelék A/36. számú melléklet III. rész 9. pontjában előírt követelményeknek. c) Az utólag felszerelt további fűtőrendszereknek eleget kell tenniük az MR. A. Függelék A/36. számú mellékletben leírt feltételeknek.
37	78/549/EGK irányelv (Kerékdobok) A/37	a) A járművet úgy kell kialakítani, hogy a többi közlekedőt megvédje a felvetett kövektől, sártól, jégtől, hótól és víztől, és csökkentse a mozgó kerekekkel való érintkezésből adódó veszélyeket. b) A műszaki szolgálat ellenőrizheti, hogy az MR. A. Függelék A/37. számú melléklet II. részben meghatározott lényeges műszaki követelmények teljesülnek-e. c) Az MR. A. Függelék A/37. számú melléklet II. rész 3.2. pontjában leírt előírások nem alkalmazandók.
38	78/932/EGK irányelv (Fejtámlák) A/38	Az MR. A. Függelék A/38. számú melléklet előírásai nem alkalmazandók.
39	80/1268/EGK irányelv (CO_2kibocsátás/ tüzelőanyagfogyasztás) A/39	a) El kell végezni az MR. A. Függelék A/39. számú melléklet I. rész 5. szakasza szerinti vizsgálatot. b) Az említett melléklet 5.1.1. pontjában meghatározott követelmények nem alkalmazandók. c) Amennyiben a kipufogócsőből származó kibocsátásokkal kapcsolatban nem végeznek vizsgálatot a 2. bejegyzésben említett előírások alapján, akkor a CO_2-kibocsátásokat és a tüzelőanyag-fogyasztást a [(b)] és [(c)] magyarázó megjegyzésekben meghatározott képlet alapján kell kiszámítani.
40	80/1269/EGK irányelv (Motorteljesítmény) A/40	a) A kérelmezőnek be kell nyújtania a gyártó nyilatkozatát, amely tartalmazza a legnagyobb motorteljesítményt kW-ban, valamint az ennek megfelelő percenkénti fordulatszámot. b) Másik lehetőségként az ugyanezen információt tartalmazó kimeneti teljesítménygörbére is lehet hivatkozni.

41	2005/55/EK irányelv (Kibocsátások (Euro 4 és 5) nehéz gépjárművek – fedélzeti diagnosztikai rendszerek (OBD-k) – füstopacitás) A/41	*Kipufogócsőből származó kibocsátások* a) az MR. A. Függelék A/41. számú melléklet A Főrész I. rész 6.2. szakaszának megfelelő vizsgálatot kell végezni az MR. A. Függelék A/41. számú melléklet B. Főrész II. rész 3.6. pontjában meghatározott romlási tényezők alkalmazásával. b) A határértékeket az MR. A. Függelék A/41. számú melléklet A. Főrész I. rész 1. vagy 2. táblázata tartalmazza. *Fedélzeti diagnosztikai rendszerek (OBD)* a) A járművet fedélzeti diagnosztikai rendszerrel (OBD) kell ellátni. b) A fedélzeti diagnosztikai rendszer felületének képesnek kell lennie az időszakos műszaki vizsgálatokhoz alkalmazott szokásos diagnosztikai eszközökkel való kommunikálásra. *Füstopacitás* a) A dízelüzemű motorral felszerelt járművek vizsgálatát az MR. A. Függelék A/41. számú melléklet A Főrész VI. részben leírt vizsgálati módszerek alapján kell elvégezni. b) Az abszorpciós együttható helyesbített értékét szembetűnő és könnyen elérhető helyen kell feltüntetni.
44	92/21/EGK irányelv (Tömegek és méretek) A/44	a) az MR. A. Függelék A/44. számú melléklet II. rész 3. szakaszában foglalt követelményeket teljesíteni kell. b) Az a) pontban említett előírások alkalmazása során a figyelembe veendő tömegek a következők: – az ER. A. Függelék A/1. melléklet 2.6. pontjában meghatározott tömeg menetkész állapotban a műszaki szolgálat által mért módon, és – terhelt tömegek a jármű gyártója által megadott vagy az adattáblán feltüntetett módon, beleértve a matricákat vagy a kezelési utasításban lévő információkat is. Ezek a tömegek a műszakilag megengedhető legnagyobb terhelt tömegeknek minősülnek. c) A legfeljebb megengedhető méretek vonatkozásában semmilyen mentesség nem engedélyezhető.

45	92/22/EGK irányelv (Biztonsági üveg) A/45	*Alkotóelemek* a) Az üvegeknek edzett vagy rétegelt biztonsági üvegből kell készülnie. b) Műanyag üvegezés csak a „B” oszlop mögötti helyeken engedélyezett. c) Az MR. A. Függelék A/45. számú melléklet értelmében az üvegezést nem szükséges jóváhagyni. *Beszerelés* a) A 43. sz. ENSZ-EGB előírás 21. mellékletében meghatározott beszerelési előírások érvényesek. b) A szélvédőn és a „B oszlop” előtti üvegeken nem engedélyezettek olyan színezett fóliák, amelyek a rendes fényáteresztést az előírt minimum alá csökkentenék.
46	92/23/EGK irányelv (Gumiabroncsok) A/46	*Alkotóelemek* A gumiabroncsoknak EK-típus-jóváhagyási jelet kell viselniük, beleértve az „s” (sound = zaj) szimbólumot is. *Felszerelés* a) A gumiabroncsok méreteinek, terhelhetőségi jelzőszámának és sebességkategóriájának meg kell felelnie az MR. A. függelék A/46. számú melléklet IV. részében foglalt követelményeknek. b) A gumiabroncs sebességkategória-jelének összhangban kell lennie a jármű legnagyobb tervezett sebességével. Sebességkorlátozó esetleges megléte nem mentesít e követelmény alkalmazása alól. c) A b) pont rendelkezéseinek alkalmazása szempontjából a jármű legnagyobb tervezett sebességét a járműgyártó határozza meg. A műszaki szolgálat ugyanakkor felbecsülheti a jármű legnagyobb tervezett sebességét, figyelembe véve a motor legnagyobb leadott teljesítményét, a legnagyobb percenkénti fordulatszámot és a kinematikus lánccal kapcsolatos adatokat.
50	94/20/EK irányelv (Vonószerkezetek) A/50	*Önálló műszaki egységek* a) Az 1 500 kg legnagyobb tömeget meg nem haladó pótkocsik vontatására szolgáló OEM-vonószerkezetekhez az MR. A. Függelék A/50. számú melléklet értelmében nem szükséges típusjóváhagyás. A vonószerkezetek akkor minősülnek OEM-berendezésnek, ha a tulajdonosi kézikönyv vagy

		egy ennek megfelelő, a járműgyártó által a vevő rendelkezésére bocsátott kísérő dokumentum leírja őket. Ha egy ilyen vonószerkezetet a járművel együtt hagynak jóvá, a típusbizonyítványban megfelelő szöveget kell szerepeltetni, amelynek értelmében a tulajdonos felelős a vontatóra felszerelt vonószerkezet kompatibilitásának biztosításáért. b) Az a) pontban említettől eltérő, valamint az utólag felszerelt vonószerkezeteknél az MR. A. Függelék A/50. számú melléklet értelmében típusjóváhagyás szükséges. *Felszerelés a járműre* A műszaki szolgálat megvizsgálja, hogy a vonószerkezetek felszerelése megfelel-e az MR. A. Függelék A/50. számú melléklet II. rész 8. pont követelményeinek.
53	96/79/EK irányelv (Frontális ütközés) ([e]) A/53	a) A kérelmezőnek be kell nyújtania a gyártó nyilatkozatát, miszerint az adott jármű [*amelynek járműazonosító számát meg kell adni*] az alábbiak közül legalább az egyiknek megfelel: – az MR. A. Függelék A/53. számú melléklet, – FMVSS 208 (Az utasok ütközés elleni védelme), – a JSRRV 18. cikke. b) A kérelmező kérésére az MR. A. Függelék A/53. számú melléklet I. rész és a II. rész 3. pontja szerinti vizsgálat végezhető gyári járművön is. A vizsgálatot egy bejelentett és megfelelő hatáskörrel rendelkező európai műszaki szolgálatnak kell elvégeznie. A kérelmező számára részletes jelentést kell kiállítani.
54	96/27/EK irányelv (Oldalsó ütközés) A/54	a) A kérelmezőnek be kell nyújtania a gyártó nyilatkozatát, miszerint az adott jármű [*amelynek járműazonosító számát meg kell adni*] az alábbiak közül legalább az egyiknek megfelel: – az MR. A. Függelék A/54. számú melléklet, – FMVSS 214 (Oldalsó ütközés elleni védelem), – a JSRRV 18. cikke. b) A kérelmező kérésére az MR. A. Függelék A/54. számú melléklet II. rész 3. szakasza szerinti vizsgálat végezhető gyári járművön is. A vizsgálatot egy bejelentett és megfelelő

		hatáskörrel rendelkező európai műszaki szolgálatnak kell elvégeznie. A kérelmező számára részletes jelentést kell kiállítani.
58	78/2009/EK rendelet (Gyalogosvédelem) A/58	*Fékasszisztens* A járműveket az összes kerékre ható elektronikus blokkolásgátló fékrendszerrel kell ellátni. *Gyalogosvédelem* A 78/2009/EK rendelet követelményei 2013. január 1-jéig nem alkalmazandók. *Elülső védelmi rendszerek* A járműre felszerelt elülső védelmi rendszereknek azonban a 78/2009/EK rendelet szerinti típusjóváhagyással kell rendelkezniük, és beépítésüknek meg kell felelnie a 78/2009/EK rendelet I. melléklet 6. szakaszában meghatározott lényegi követelményeknek.
59	2005/64/EK irányelv (Újrafeldolgozhatóság) A/59	Az MR. A. Függelék A/59. számú melléklet követelményei nem alkalmazandók.
61	2006/40/EK irányelv (Légkondicionáló rendszer) A/61	Az MR. A. Függelék A/61. számú melléklet követelményei 2011. január 1-jétől alkalmazandók.

II. rész: Az N_1 kategóriába tartozó járművek

Tétel	Hivatkozott szabályozási aktus	Alternatív követelmények
1	70/157/EGK irányelv (Megengedhető zajszint) A/1	*Menet közbeni vizsgálat* a) A vizsgálatot az 51. sz. ENSZ-EGB előírás 3. mellékletében említett „A módszer” alapján kell elvégezni. A határértékek megfelelnek az MR. A. Függelék A/1. számú melléklet I. Rész 2.1. szakaszában leírtaknak. A megengedett határértékeken felül egy decibel engedélyezett. b) A próbapályának eleget kell tennie az 51. sz. ENSZ-EGB előírás 8. mellékletének. Ettől eltérő specifikációjú próbapálya azzal a feltétellel alkalmazható, hogy a műszaki szolgálat korrelációs vizsgálatokat végez. Szükség esetén korrekciós tényezőt kell alkalmazni. c) A szálas anyagokat tartalmazó kipufogórendszereket nem szükséges

		szabályozni, amint azt az 51. sz. ENSZ-EGB előírás 5. melléklete előírja. *Álló járművön végzett vizsgálat* A vizsgálatot az 51. sz. ENSZ-EGB előírás 3. mellékletének 3.2. szakasza szerint kell elvégezni.
2	70/220/EGK irányelv (Kibocsátások) A/2	*Kipufogócsőből származó kibocsátások* a) Az MR. A. Függelék A/2. számú melléklet III. Résznek megfelelően I. típusú vizsgálatot kell végezni az I. Rész 5.3.6.2. pontban említett romlási tényezők alkalmazásával. Az alkalmazandó határértékeknek meg kell felelniük az MR. A. Függelék A/2. számú melléklet I. Rész 5.3.1.4. pontjában leírtaknak. b) A járműnek nem kell 3 000 kilométer megtételét felmutatnia, amint azt az MR. A. Függelék A/2 számú melléklet III. Rész 3.1.1. szakasza előírja. c) A vizsgálathoz az MR. A. Függelék A/2. számú melléklet IX. Részében előírt referencia-tüzelőanyagot kell használni. d) A próbapadot az MR. A. Függelék A/2. számú melléklet III/B. Rész 3.2. szakaszában meghatározott műszaki követelményeknek megfelelően kell beállítani. e) Az a) pontban említett vizsgálatot nem kell elvégezni, ha kimutatható, hogy a jármű eleget tesz az MR. A. Függelék A/2. számú melléklet I. Rész 5. szakaszának bevezető megjegyzésében említett valamelyik kaliforniai előírásnak. *Párolgási kibocsátások* A benzinüzemű motorral felszerelt járműveket a párolgási kibocsátást korlátozó rendszerrel (pl. aktívszéntartállyal) kell ellátni. *Forgattyúházból származó kibocsátások* A kartergázok visszavezetésére szolgáló berendezés meglétét elő kell írni. *Fedélzeti diagnosztikai rendszerek (OBD)* a) A járművet fedélzeti diagnosztikai rendszerrel (OBD) kell ellátni. b) A fedélzeti diagnosztikai rendszer felületének képesnek kell lennie az időszakos műszaki vizsgálatokhoz alkalmazott szokásos diagnosztikai eszközökkel való kommunikálásra.

2a	715/2007/EK rendelet Kibocsátások (Euro 5 és 6) könnyű gépjárművek/információhoz való hozzáférés A/2a	*Kipufogócsőből származó kibocsátások* a) A 692/2008/EK rendelet III. mellékletének megfelelően I. típusú vizsgálatot kell végezni a 692/2008/EK rendelet VII. mellékletének 1.4. pontjában említett romlási tényezők alkalmazásával. Az alkalmazandó határértékek a 715/2007/EK rendelet I. mellékletének I. és II. táblázatában leírtaknak felelnek meg. b) A járműnek nem kell 3 000 kilométer megtételét felmutatnia, amint azt a 83. sz. ENSZ-EGB előírás 4. mellékletének 3.1.1. szakasza előírja. c) A vizsgálathoz a 692/2008/EK irányelv IX. mellékletében előírt referencia-tüzelőanyagot kell használni. d) A próbapadot a 83. sz. ENSZ-EGB előírás 4. mellékletének 3.2. szakaszában meghatározott műszaki követelményeknek megfelelően kell beállítani. e) Az a) pontban említett vizsgálatot nem kell elvégezni, ha kimutatható, hogy a jármű eleget tesz a 692/2008/EK rendelet I. mellékletének 2. szakaszában említett kaliforniai előírásoknak. *Párolgási kibocsátások* A benzinüzemű motorokat a párolgási kibocsátásokat korlátozó rendszerrel (pl. aktívszéntartállyal) kell ellátni. *Forgattyúházból származó kibocsátások* A kartergázok visszavezetésére szolgáló berendezés meglétét elő kell írni. *Fedélzeti diagnosztikai rendszerek (OBD)* A járművet fedélzeti diagnosztikai rendszerrel (OBD) kell ellátni. A fedélzeti diagnosztikai rendszer felületének képesnek kell lennie az időszakos műszaki vizsgálatokhoz alkalmazott szokásos diagnosztikai eszközökkel való kommunikálásra. *Füstopacitás* a) A dízelüzemű motorral felszerelt járművek vizsgálatát a 692/2008/EK rendelet 4. melléklet 2. függelékében említett módszerek alapján kell elvégezni. b) Az abszorpciós együttható helyesbített értékét szembetűnő és könnyen elérhető helyen kell feltüntetni.

		CO_2-kibocsátás és tüzelőanyag-fogyasztás a) A vizsgálatot a 692/2008/EK rendelet XII. melléklete alapján kell elvégezni. b) A járműnek nem kell 3 000 kilométer megtételét felmutatnia, amint azt a 83. sz. ENSZ-EGB előírás 4. melléklet 3.1.1. szakasza előírja. c) Ha a jármű eleget tesz a 692/2008/EK rendelet I. melléklet 2. szakaszában említett kaliforniai előírásoknak, és ennélfogva nem kell elvégezni a kipufogócsőből származó kibocsátások vizsgálatát, akkor a tagállamoknak a CO_2-kibocsátást és a tüzelőanyag-fogyasztást a [(b)] és [(c)] magyarázó megjegyzésekben szereplő képletek alapján kell kiszámítani. *Információkhoz való hozzáférés* Az információkhoz való hozzáférésre vonatkozó előírások nem alkalmazandók.
3	70/221/EGK irányelv (Tüzelőanyag-tartályok – hátsó aláfutásgátlók) A/3	*Tüzelőanyag-tartályok* a) A tüzelőanyag-tartályoknak az 5.1., 5.2. és 5.12. pontok kivételével meg kell felelniük az MR. A. Függelék A/3. számú melléklet II. rész. I. fejezet 5. szakaszának. Különösen az 5.9. és 5.9.1. pontnak kell eleget tenniük, de cseppteszteket nem kell végezni. b) A PB- vagy sűrítettföldgáz-tartályoknak rendelkezniük kell a 67. számú ENSZ-EGB előírás 01. módosítássorozata vagy a 110 (a) sz. előírás szerinti típusjóváhagyással. *A műanyagból készült tüzelőanyag-tartályokra vonatkozó különleges rendelkezések* A kérelmezőnek be kell nyújtania a gyártó nyilatkozatát, miszerint az adott jármű [*amelynek a járműazonosító számát meg kell adni*] tüzelőanyag-tartálya az alábbiak közül legalább az egyiknek megfelel: – az MR. A. Függelék A/3. számú melléklet II. rész I. fejezet 6.3. szakasza, – FMVSS 301 (A tüzelőanyag-rendszer épsége), – a 34. sz. ENSZ-EGB előírás 5. melléklete.

		Hátsó aláfutásgátló a) A jármű hátsó részét az MR. A. Függelék A/3. számú melléklet II. rész II. fejezet 5. szakasza szerint kell kialakítani. b) E célból elégséges, ha az 5.2. pont második albekezdésében szereplő követelmények teljesülnek. c) Amennyiben a fentieket alkalmazva a hátsó aláfutásgátlót utólag kell felszerelni, akkor annak meg kell felelnie az MR. A. Függelék A/3. melléklet II. rész II. fejezet 5.3. és 5.4. pontjának.
4	70/222/EGK irányelv (Hátsó rendszámtábla helye) A/4	A rendszámtábla helyének, hajlásszögének, láthatósági szögeinek és helyzetének meg kell felelnie az MR. A. Függelék A/4. számú irányelvnek.
5	70/311/EGK irányelv (Kormányzási erőkifejtés) A/5	*Mechanikai rendszerek* a) A kormányberendezést önbeállónak kell kialakítani. E rendelkezés betartásának ellenőrzésére vizsgálatot kell végezni az MR. A. Függelék A/5. számú melléklet II. rész 3.2.5.2. és a 3.2.6.1. pontja szerint. b) A szervokormány-berendezés meghibásodása nem vezethet a jármű feletti uralom teljes elvesztéséhez. *Összetett elektronikus járművezérlő rendszer („drive-by-wire" eszközök)* Összetett elektronikus vezérlőrendszer csak akkor engedélyezett, ha az megfelel a 79. sz. ENSZ-EGB előírás 6. mellékletének.
6	70/387/EGK irányelv (Zárszerkezetek és csuklópántok) A/6	a) A záraknak és csuklópántoknak meg kell felelniük az MR. A. Függelék A/6. számú melléklet II. rész 3.2.1., 3.3.2. és 3.4.1. pontjának. b) A 3.4.1. pontban meghatározott előírások nem alkalmazandók, ha igazolható a 11. sz. ENSZ-EGB előírás 1. felülvizsgálata 2. módosítása 6.1.5.4. pontjának való megfelelés.
7	70/388/EGK irányelv (Hangjelzés) A/7	*Alkotóelemek* Az MR. A. Függelék A/7. számú melléklet értelmében a hangjelző berendezéseket nem szükséges típusjóváhagyásnak alávetni. Az MR. A. Függelék A/7. melléklet II. rész 2.1. pontjában előírtak szerint a hangjelző berendezéseknek azonban folyamatos hangjelzést kell kiadniuk.

		Beépítés a járműbe a) El kell végezni az MR. A. Függelék A/7. számú melléklet II. rész. 3. szakasza szerinti vizsgálatot. b) A legnagyobb hangnyomásszintnek meg kell felelnie az említett rész 3.1.4. pontjának.
8	2003/97/EK irányelv (Közvetett látást biztosító eszközök) A/8	*Alkotóelemek* a) A járművet el kell látni az MR. A. Függelék A/8. számú melléklet A fejezet III. rész 2. szakaszában előírt visszapillantó tükrökkel. b) Ezeknek az MR. A. Függelék A/8. számú melléklet értelmében nem szükséges típusjóváhagyással rendelkezniük. c) A tükrök görbületi sugara nem okozhat jelentős képtorzítást. A műszaki szolgálat döntésének megfelelően a görbületi sugarakat az MR. A. Függelék A/8. számú melléklet A fejezet II. rész 1. függelékében leírt módon kell ellenőrizni. A görbületi sugarak nem lehetnek kisebbek az MR. A. Függelék A/8. számú melléklet A fejezet II. rész 3.4. szakaszában előírtaknál. *Felszerelés a járműre* Mérést kell végezni annak érdekében, hogy a látóterek megfeleljenek az MR. A. Függelék A/8. számú melléklet A fejezet III. rész 5. szakaszának.
9	71/320/EGK irányelv (Fékezés) A/9	*Általános rendelkezések* a) A fékrendszert az MR. A. Függelék A/9. számú melléklet II. rész 2. szakasza szerint kell kialakítani. b) A járműveket az összes kerékre ható elektronikus blokkolásgátló fékrendszerrel kell ellátni. c) A fékrendszer teljesítményének meg kell felelnie az MR. A. Függelék A/9. számú melléklet II. rész 4.2. szakaszában előírtaknak. d) E célból közúti vizsgálatokat kell végezni olyan útpályán, amelynek a felülete nagy tapadást mutat. A kézifék vizsgálatát 18%-os lejtésű útszakaszon (lejtő és emelkedő) kell elvégezni. Csak az alább említett vizsgálatokat kell elvégezni. A járműnek minden esetben teljesen terhelt állapotban kell lennie.

		e) A c) pontban említett közúti vizsgálatot nem kell elvégezni, ha a kérelmező be tudja nyújtani a gyártó nyilatkozatát, amely szerint a jármű megfelel a 13-H sz. ENSZ-EGB előírásnak, beleértve az 5. kiegészítést is, vagy az FMVSS 135 szabványnak. *Üzemi fékrendszer* a) Az MR. A. Függelék A/9. számú melléklet II. rész 4.1.2.2. és 4.1.2.3. pontjában előírt „0. típusú” vizsgálatot el kell végezni. b) Ezenkívül az MR. A. Függelék A/9. számú melléklet II. rész 4.1.3. pontjában előírt „I. típusú” vizsgálatot is le kell folytatni. *Rögzítőfék* A vizsgálatot az MR. A. Függelék A/9. számú melléklet II. rész 4.2.1.3. pontja szerint kell elvégezni.
10	72/245/EGK irányelv [Rádiózavar (elektromágneses összeférhetőség)] A/10	*Alkotóelemek* a) Az MR. A. Függelék A/10. számú melléklet értelmében az elektromos/elektronikus részegységeket nem szükséges típusjóváhagyásnak alávetni. b) Az utólag beépített elektromos/elektronikus eszközöknek azonban meg kell felelniük az MR. A. Függelék A/10. számú mellékletének. *Kibocsátott elektromágneses sugárzások* A kérelmezőnek be kell nyújtania a gyártó arra vonatkozó nyilatkozatát, hogy a jármű eleget tesz az MR. A. Függelék A/10. számú mellékletének vagy az alábbi alternatív szabványoknak: – széles sávú elektromágneses zavarsugárzás: CISPR 12 vagy SAE J551-2, – keskeny sávú elektromágneses zavarsugárzás: CISPR 12 (külső) vagy 25 (fedélzeti) vagy SAE J551-4 és SAE J1113-41. *Zavartűrési (védettségi) vizsgálatok* A zavartűrési (védettségi) vizsgálatok alól felmentést kell adni.
11	72/306/EGK irányelv (Dízelfüst) A/11	a) A vizsgálatot az MR. A. Függelék A/11. számú melléklet III. és IV. részében leírt módszerek alapján kell elvégezni. Az alkalmazandó határértékeket az MR. A. Függelék A/11. számú melléklet V. része tartalmazza. b) Az MR. A. Függelék A/11. számú melléklet I.

		rész 4. szakaszában említett abszorpciós együttható helyesbített értékét szembetűnő és könnyen elérhető helyen kell feltüntetni.
13	74/61/EGK irányelv (Lopásgátló berendezés és indításgátló) A/13	a) Az illetéktelen használat megakadályozására a járművet el kell látni az MR. A. Függelék A/13. számú melléklet II. rész 2.2.2. szakaszában meghatározott reteszelőberendezéssel. b) Ha indításgátló be van szerelve, annak meg kell felelnie az MR. A. Függelék A/13. számú melléklet II. rész 3.3 szakaszának és a 3.4. szakasz, azon belül pedig különösen a 3.4.1.1. pont lényeges követelményeinek.
14	74/297/EGK ([1]) irányelv (A kormányberendezés viselkedése ütközésnél) A/14	a) A kérelmezőnek be kell nyújtania a gyártó nyilatkozatát, miszerint az adott jármű [*amelynek járműazonosító számát meg kell adni*] az alábbiak közül legalább az egyiknek megfelel: – Az MR. A. Függelék A/14. számú melléklet, – FMVSS 203 (A vezető ütközés elleni védelme a kormányzásirányítási rendszertől), beleértve az FMVSS 204 szabványt is (A kormánykar hátramozdulása), – a JSRRV 11. cikke. b) A kérelmező kérésére az MR. A. Függelék A/14. számú melléklet II. rész 5. pontja szerinti vizsgálat végezhető gyári járművön is. A vizsgálatot egy bejelentett és megfelelő hatáskörrel rendelkező európai műszaki szolgálatnak kell elvégeznie. A kérelmező számára részletes jelentést kell kiállítani.
15	74/408/EGK irányelv Ülések szilárdsága – fejtámlák A/15	*Ülések, ülésrögzítések és beállítási rendszerek* Az üléseknek és beállítható rendszereiknek meg kell felelniük az MR. A. Függelék A/15. számú melléklet II. rész 5.1. pont és 5.2. pont előírásainak. *Fejtámlák* a) A fejtámláknak teljesíteniük kell az MR. A. Függelék A/15. számú melléklet II. rész 3.1-3.13. szakaszának, valamint a 3.14.5. szakaszának lényeges követelményeit. b) Csak az MR. A. Függelék A/15. számú melléklet II. rész 3.10. pontjában, valamint a 3.14.5.-3.14.7. szakaszában leírt vizsgálatokat

		kell elvégezni.
17	75/443/EGK irányelv (Sebességmérő – hátrameneti fokozat) A/17	*Sebességmérő berendezés* a) A skálának meg kell felelnie az MR. A. Függelék A/17. számú melléklet II. rész 4.1–4.2.3. pontjának. b) Ha a műszaki szolgálatnak alapos oka van azt feltételezni, hogy a sebességmérő nincs megfelelő pontossággal kalibrálva, akkor kérheti a 4.3. szakaszban előírt vizsgálatok lefolytatását. *Hátrameneti fokozat* A sebességváltó mechanizmusnak hátrameneti fokozatot is tartalmaznia kell.
18	76/114/EGK irányelv (Hatóságilag előírt táblák) A/18	*Járműazonosító szám* a) A járművet egy legalább 8 és legfeljebb 17 karakterből álló járműazonosító számmal kell ellátni. A 17 karakterből álló járműazonosító számnak teljesítenie kell az ISO 3779:1983 és 3780:1983 szabványokban előírt követelményeket. b) A járműazonosító számot jól látható és könnyen elérhető helyen kell feltüntetni olyan módon, hogy az ne legyen kitörölhető, és ne károsodjon. c) Ha nincs járműazonosító szám beütve az alvázba vagy a karosszériába, akkor a közlekedési hatóság az MR.-ben az alvázszám helyreállítására vonatkozó szabályok szerint jár el. *Hatóságilag előírt tábla* A járművet el kell látni egy azonosító táblával, amelyet a járműgyártó szerel fel. A jóváhagyás megadása után további tábla nem igényelhető.
19	76/115/EGK irányelv (Biztonsági övek rögzítői) A/19	A kérelmezőnek be kell nyújtania a gyártó nyilatkozatát, miszerint az adott jármű [*amelynek járműazonosító számát meg kell adni*] az alábbiak közül legalább az egyiknek megfelel: – MR. A. Függelék A/19. számú melléklet, – FMVSS 210 (Biztonságiöv-szerelvények rögzítői), – a JSRRV 22-3. cikke.

20	76/756/EGK irányelv (Világító- és fényjelző berendezések beszerelése) A/20	a) A világítóberendezésnek eleget kell tennie a 48. sz. ENSZ-EGB előírás 03. módosítássorozatának, kivéve a 48. sz. előírás 5. és 6. mellékletét. b) Nem engedélyezhető mentesség a 21–26. és 28–30. bejegyzésekben említett lámpák és jelzőberendezések száma, lényeges konstrukciós jellemzői, az elektromos csatlakozásai és az általuk kibocsátott vagy visszavert fény színe vonatkozásában. c) Azoknak a lámpáknak és jelzőberendezéseknek, amelyeket a fentiek alapján utólag szerelnek fel, „EK-típus-jóváhagyási jelet” kell viselniük. d) Gázkisülő fényforrással ellátott lámpák csak fényszórótisztító berendezés felszerelésével és fényszórómagasság-állító eszközzel együtt engedélyezettek, ahol ez alkalmazható. e) A fényszóró tompított fényét azon ország törvényileg meghatározott forgalmi irányához kell hozzáigazítani, amelyben a jármű jóváhagyását megadták.
21	76/757/EGK irányelv (Fényvisszaverők) A/21	Ahol szükséges, két további, „EK–jóváhagyási jelet” viselő fényvisszaverőt kell felszerelni a jármű hátsó részére, összhangban a 48. sz. ENSZ-EGB előírással.
22	72/758/EGK irányelv [Hátsó méretjelző lámpák, első (oldalsó) helyzetjelző lámpák, hátsó (oldalsó) helyzetjelző lámpák, féklámpák, oldalsó jelző- és nappali menetlámpák] A/22	Az MR. A. Függelék A/22. számú mellékletben szereplő követelmények nem alkalmazandók. A lámpák helyes működését azonban a műszaki szolgálatnak meg kell vizsgálnia.
23	76/759/EGK irányelv (Irányjelző lámpák) A/23	Az MR. A. Függelék A/23. számú mellékletben szereplő követelmények nem alkalmazandók. A lámpák helyes működését azonban a műszaki szolgálatnak meg kell vizsgálnia.
24	76/760/EGK irányelv (Hátsó rendszámtáblát megvilágító lámpák) A/24	Az MR. A. Függelék A/24. számú mellékletben szereplő követelmények nem alkalmazandók. A lámpák helyes működését azonban a műszaki szolgálatnak meg kell vizsgálnia.

25	76/761/EGK irányelv [Fényszórók (izzókkal)] A/25	a) A járműre felszerelt fényszórók fénysugara által keltett világítást a 112. sz. ENSZ-EGB előírás 6. szakasza alapján az aszimmetrikus fényt kibocsátó fényszórók vonatkozásában meg kell vizsgálni. Ebből a célból hivatkozni lehet az említett előírás 5. mellékletében megnevezett tűrésekre. b) Ugyanez a döntés érvényes értelemszerűen a 98. sz. vagy 123. sz. ENSZ-EGB előírásban megnevezett fényszórók által keltett fényre is.
26	76/762/EGK irányelv (Első ködfényszórók) A/26	Az MR. A. Függelék A/26. számú mellékletében szereplő követelmények nem alkalmazandók. A lámpák helyes működését (ha fel vannak szerelve) azonban a műszaki szolgálatnak meg kell vizsgálnia.
27	77/389/EGK irányelv (Elvontató berendezés) A/27	Az MR. A. Függelék A/27. számú mellékletében szereplő követelmények nem alkalmazandók.
28	77/538/EGK irányelv (Hátsó ködlámpák) A/28	Az MR. A. Függelék A/28. számú mellékletében szereplő követelmények nem alkalmazandók A lámpák helyes működését azonban a műszaki szolgálatnak meg kell vizsgálnia.
29	77/539/EGK irányelv (Tolatólámpák) A/29	Az MR. A. Függelék A/29. számú mellékletében szereplő követelmények nem alkalmazandók A lámpák helyes működését (ha fel vannak szerelve) azonban a műszaki szolgálatnak meg kell vizsgálnia.
30	77/540/EGK irányelv (Várakozást jelző lámpák) A/30	Az MR. A. Függelék A/30. számú mellékletében szereplő követelmények nem alkalmazandók A lámpák helyes működését (ha fel vannak szerelve) azonban a műszaki szolgálatnak meg kell vizsgálnia.
31	77/541/EGK irányelv (Biztonsági övek és utasbiztonsági rendszerek) A/31	*Alkotóelemek* a) Az MR. A. Függelék A/31. számú mellékletében értelmében a biztonsági öveknél nem szükséges típusjóváhagyást végezni. b) Ugyanakkor minden biztonsági övnek azonosító címkét kell viselnie. c) A címkén szereplő jelzéseknek összhangban kell lenniük a biztonsági övek rögzítőivel kapcsolatos döntéssel (19. bejegyzés). *Beszerelési előírások* a) A járműbe az MR. A. függelék A/31. számú melléklet II. rész 17. pontjában meghatározott követelményeknek megfelelően kell biztonsági öveket szerelni. b) Amennyiben a fenti a) pontnak megfelelően a biztonsági öveket pótlólagosan kell felszerelni,

		akkor ezeknek jóváhagyott típusúaknak kell lenniük, összhangban az MR. A. Függelék A/31. számú mellékletével vagy a 16. sz. ENSZ-EGB előírással.
33	78/316/EGK irányelv (A kezelőszervek, ellenőrző lámpák és kijelzők jelölése) A/33	a) Mindazon szimbólumoknak, beleértve a megfelelő ellenőrző lámpák színét is, amelyeknek a megléte az MR. A. Függelék A/33. számú melléklet II. rész 3.1. pontja alapján kötelező, eleget kell tenniük e mellékletnek. b) Amennyiben nem ez a helyzet, a műszaki szolgálat ellenőrzi, hogy a járműre felszerelt szimbólumok, ellenőrző lámpák és kijelzők érthető tájékoztatást adnak-e a vezetőnek a szóban forgó kezelőszervek működéséről.
34	78/317/EGK irányelv Jég- és páramentesítő A/34	A járművet megfelelő szélvédő-jégmentesítő és-páramentesítő eszközökkel kell felszerelni.
35	78/318/EGK irányelv Szélvédőmosó/-törlő berendezés A/34	A járművet megfelelő szélvédőmosó/-törlő eszközökkel kell felszerelni.
36	2001/56/EK irányelv (Fűtés) A/36	a) Az utasteret fűtésrendszerrel kell ellátni. b) Az égéshő felhasználásával működő fűtőberendezéseknek és felszerelésüknek meg kell felelnie az MR. A. Függelék A/36. számú melléklet III. rész 8. pontjában leírt feltételeknek. Ezenfelül az égéshő felhasználásával működő PB-fűtőberendezéseknek és a PB-fűtőrendszereknek meg kell felelniük az MR. A. függelék A/36. számú melléklet III. rész 9. pontjában előírt követelményeknek. c) Az utólag felszerelt további fűtőrendszereknek eleget kell tenniük az MR. A. Függelék A/36. számú mellékletben leírt feltételeknek.
39	80/1268/EGK irányelv (CO_2-kibocsátás/ tüzelőanyag-fogyasztás) A/39	a) El kell végezni az MR. A. Függelék A/39. számú melléklet I. rész 5. szakasza szerinti vizsgálatot. b) Az említett melléklet 5.1.1. pontjában meghatározott követelmények nem alkalmazandók.

		c) Amennyiben a kipufogócsőből származó kibocsátásokkal kapcsolatban nem végeznek vizsgálatot a 2. bejegyzésben említett előírások alapján, akkor a CO_2-kibocsátásokat és a tüzelőanyag-fogyasztást a [(b)] és [(c)] magyarázó megjegyzésekben meghatározott képlet alapján kell kiszámítani.
40	80/1269/EGK irányelv (Motorteljesítmény) A/40	a) A kérelmezőnek be kell nyújtania a gyártó nyilatkozatát, amely tartalmazza a legnagyobb motorteljesítményt kW-ban, valamint az ennek megfelelő percenkénti fordulatszámot. b) Másik lehetőségként az ugyanezen információt tartalmazó kimeneti teljesítménygörbére is lehet hivatkozni.
41	2005/55/EK irányelv (Kibocsátások (Euro 4 és 5) nehéz gépjárművek – fedélzeti diagnosztikai rendszerek (OBD-k) – füstopacitás) A/41	*Kipufogócsőből származó kibocsátások* a) az MR. A. függelék A/41. számú melléklet A Főrész I. rész 6.2. szakaszának megfelelő vizsgálatot kell végezni az MR. A. függelék A/41. számú melléklet B. Főrész II. rész 3.6. pontjában meghatározott romlási tényezők alkalmazásával. b) A határértékeket az MR. A. függelék A/41. számú melléklet A. Főrész I. rész 1. vagy 2. táblázata tartalmazza. *Fedélzeti diagnosztikai rendszerek (OBD)* a) A járművet fedélzeti diagnosztikai rendszerrel (OBD) kell ellátni. b) A fedélzeti diagnosztikai rendszer felületének képesnek kell lennie az időszakos műszaki vizsgálatokhoz alkalmazott szokásos diagnosztikai eszközökkel való kommunikálásra. *Füstopacitás* a) A dízelüzemű motorral felszerelt járművek vizsgálatát az MR. A. függelék A/41. számú melléklet A Főrész VI. részben leírt vizsgálati módszerek alapján kell elvégezni. b) Az abszorpciós együttható helyesbített értékét szembetűnő és könnyen elérhető helyen kell feltüntetni.

45	92/22/EGK irányelv (Biztonsági üveg) A/45	*Alkotóelemek* a) Az üvegeknek edzett vagy rétegelt biztonsági üvegből kell készülnie. b) Műanyag üvegezés csak a „B” oszlop mögötti helyeken engedélyezett. c) Az MR. A. Függelék A/45. számú melléklet értelmében az üvegezést nem szükséges jóváhagyni. *Beszerelés* a) A 43. sz. ENSZ-EGB előírás 21. mellékletében meghatározott beszerelési előírások érvényesek. b) A szélvédőn és a „B” oszlop előtti üvegeken nem engedélyezettek olyan színezett fóliák, amelyek a rendes fényáteresztést az előírt minimum alá csökkentenék.
46	92/23/EGK irányelv (Gumiabroncsok) A/46	*Alkotóelemek* A gumiabroncsoknak „EK-típus-jóváhagyási” jelet kell viselniük, beleértve az „s” (sound = zaj) szimbólumot is. *Felszerelés* a) A gumiabroncsok méreteinek, terhelhetőségi jelzőszámának és sebességkategóriájának meg kell felelnie az MR. A. függelék A/46. számú melléklet IV. részében foglalt követelményeknek. b) A gumiabroncs sebességkategória-jelének összhangban kell lennie a jármű legnagyobb tervezett sebességével. c) Sebességkorlátozó esetleges megléte nem mentesít e követelmény alkalmazása alól. d) A b) pont rendelkezéseinek alkalmazása szempontjából a jármű legnagyobb tervezett sebességét a járműgyártó határozza meg. A műszaki szolgálat ugyanakkor felbecsülheti a jármű legnagyobb tervezett sebességét, figyelembe véve a motor legnagyobb leadott teljesítményét, a legnagyobb percenkénti fordulatszámot és a kinematikus lánccal kapcsolatos adatokat.

48	97/27/EK irányelv (Tömegek és méretek) A/48	a) Az MR. A. Függelék A/48. számú melléklet I. és II. rész lényeges követelményeit teljesíteni kell. Az említett melléklet II. rész 3.8.3., 3.9. és 3.10. pontjában meghatározott követelmények ugyanakkor nem alkalmazandók. b) A fenti a) pontban említett előírások alkalmazása szempontjából a figyelembe veendő tömegek a következők: – az ER. A. Függelék A/1. mellékletének 2.6. pontjában meghatározott tömeg menetkész állapotban a műszaki szolgálat által mért módon, és – a legnagyobb terhelt tömegek a jármű gyártója által megadott vagy az adattáblán feltüntetett módon, beleértve a matricákat vagy a kezelési utasításban lévő információkat is. Ezek a tömegek a műszakilag megengedhető legnagyobb terhelt tömegeknek minősülnek. c) Nem megengedettek a kérelmező által végzett olyan műszaki változtatások – például a gumiabroncsok alacsonyabb terhelhetőségi jelzőszámú gumiabroncsokra való lecserélése –, amelyeket a jármű legnagyobb megengedett terhelt tömegének 3,5 tonnára vagy kevesebbre csökkentése érdekében azért hajtanak végre, hogy a jármű egyedi jóváhagyást kapjon. d) A legfeljebb megengedhető méretek vonatkozásában semmilyen mentesség nem engedélyezhető.
49	92/114/EGK irányelv (Vezetőfülke kiálló részei) A/49	a) Az MR. A. Függelék A/49. számú melléklete értelmében teljesíteni kell az MR. A. Függelék A/16. számú melléklet II. rész 3. szakaszában foglalt általános követelményeket. b) A műszaki szolgálat döntésének megfelelően az MR. A. Függelék A/16. számú melléklet II. rész 4.1., 4.5., 4.6., 4.7., 4.8. és 4.11. pontjában szereplő előírásokat teljesíteni kell.
50	94/20/EK irányelv (Vonószerkezetek) A/50	*Önálló műszaki egységek* a) Az 1 500 kg legnagyobb tömeget meg nem haladó pótkocsik vontatására szolgáló OEM-vonószerkezetekhez az MR. A. Függelék A/50. számú melléklet értelmében nem szükséges típusjóváhagyás.

		b) A vonószerkezetek akkor minősülnek OEM-berendezésnek, ha a tulajdonosi kézikönyv vagy egy ennek megfelelő, a jármű gyártója által a vevő rendelkezésére bocsátott kísérő dokumentum leírja őket. c) Ha egy ilyen vonószerkezetet a járművel együtt hagynak jóvá, a típusbizonyítványban megfelelő szöveget kell szerepeltetni, amelynek értelmében a tulajdonos felelős a vontatóra felszerelt vonószerkezet kompatibilitásának biztosításáért. d) Az a) pontban említettől eltérő, valamint az utólag felszerelt vonószerkezeteknél az MR. A. Függelék A/50. számú melléklet értelmében szükséges típusjóváhagyás. *Felszerelés a járműre* A műszaki szolgálat megvizsgálja, hogy a vonószerkezetek felszerelése megfelel-e az MR. A. Függelék A/50. számú melléklet II. rész 8. pont követelményeinek.
54	96/27/EK irányelv (Oldalsó ütközés) A/54	a) A kérelmezőnek be kell nyújtania a gyártó nyilatkozatát, miszerint az adott jármű [*amelynek járműazonosító számát meg kell adni*] az alábbiak közül legalább az egyiknek megfelel: – az MR. A. Függelék A/54. számú melléklet, – FMVSS 214 (Oldalsó ütközés elleni védelem), – a JSRRV 18. cikke. b) A kérelmező kérésére az MR. A. Függelék A/54. számú melléklet II. rész 3. szakasza szerinti vizsgálat végezhető gyári járművön is. A vizsgálatot egy bejelentett és megfelelő hatáskörrel rendelkező európai műszaki szolgálatnak kell elvégeznie. A kérelmező számára részletes jelentést kell kiállítani.
56	98/91/EK irányelv Veszélyes áruk közúti szállítására szolgáló járművek A/56	A veszélyes áruk közúti szállítására szolgáló járműveknek meg kell felelniük az MR. A. Függelék A/56. számú mellékletének.

58	78/2009/EK rendelet (Gyalogosvédelem) A/58	*Fékassziszten*s A járműveket az összes kerékre ható elektronikus blokkolásgátló fékrendszerrel kell ellátni. *Gyalogosvédelem* 2018. február 24-ig a 78/2009/EK rendelet követelményei a 2 500 kg-ot meg nem haladó legnagyobb tömegű járművekre nem vonatkoznak, 2019. augusztus 24-ig pedig a 2 500 kg-ot meghaladó legnagyobb tömegű járművekre nem vonatkoznak. *Elülső védelmi rendszerek* A járműre felszerelt elülső védelmi rendszerek típusjóváhagyását azonban a 78/2009/EK rendelet szerint kell végezni; felszerelésüknek meg kell felelnie a 78/2009/EK rendelet I. melléklet 6. szakaszában meghatározott alapvető követelményeknek.
59	2005/64/EK irányelv (Újrafeldolgozhatóság) A/59	Az MR. A. Függelék A/59. számú melléklet követelményei nem alkalmazandók.
61	2006/40/EK irányelv (Légkondicionáló rendszer) A/61	Az MR. A. Függelék A/61. számú melléklet követelményeit alkalmazni kell.

A 2 kiegészítésre vonatkozó magyarázó megjegyzések:

1. Az ezen függelékben alkalmazott rövidítések:

„OEM”: a gyártó által rendelkezésre bocsátott eredeti berendezés

„FMVSS”: az USA Közlekedési Minisztériumának szövetségi gépjármű-biztonsági szabványa (Federal Motor Vehicle Safety Standard)

„JSRRV”: a közúti járművekre vonatkozó japán biztonsági szabályozások (Japan Safety Regulations for Road Vehicles)

„SAE”: Autóipari Mérnökök Társasága (Society of Automotive Engineers)

„CISPR”: Comité international spécial des perturbations radioélectriques (Rádióinterferencia Nemzetközi Különleges Bizottság).

2. Megjegyzések:

a) A teljes PB- vagy sűrítettföldgáz-szerelvényt értelemszerűen a 67., 110. vagy 115. sz. ENSZ-EGB előírásnak megfelelően kell megvizsgálni.

b) A CO_2-kibocsátások felbecsülésére alkalmazott képlet a következő:

Benzinmotor és kézi sebességváltó:

$CO_2 = 0{,}047\ m + 0{,}561\ p + 56{,}621$

Benzinmotor és automata sebességváltó:

$CO_2 = 0{,}102\ m + 0{,}328\ p + 9{,}481$

Benzinmotor és hibrid elektromos:

$CO_2 = 0{,}116\ m – 57{,}147$

Dízelmotor és manuális sebességváltó:

$CO_2 = 0{,}108\ m – 11{,}371$

Dízelmotor és automata sebességváltó:

$CO_2 = 0{,}116\ m - 6{,}432$

Ahol: a CO_2 jelentése a CO_2-kibocsátások összesített tömege g/km-ben, „m” a menetkész jármű tömege kg-ban és „p” a motor legnagyobb teljesítménye kW-ban.

A CO_2 egyesített tömegét egy tizedesjeggyel, a legközelebbi egész számra kerekítve kell kiszámítani a következő módon:

a) ha a tizedesvesszőt követő szám kisebb mint 5, akkor az összeget lefelé kell kerekíteni;

b) ha a tizedesvesszőt követő szám 5 vagy nagyobb mint 5, akkor az összeget felfelé kell kerekíteni.

c) A tüzelőanyag-fogyasztás felbecsülésére alkalmazott képlet a következő:

$CFC = CO_2 \times k\text{-}1$

Ahol: a CFC az összesített tüzelőanyag-fogyasztás l/100 km-ben, CO_2 a CO_2-kibocsátások összesített tömege g/km-ben a (2 b) megjegyzésben említett szabálynak megfelelően, „k” pedig a következő együttható:

23,81 benzinmotorok esetében;

26,49 dízelmotorok esetében.

Az összesített tüzelőanyag-fogyasztást két tizedesjeggyel kell kiszámítani. Ezután a következőképpen kerekíteni:

a) ha az első tizedesjegyet követő szám kisebb mint 5, akkor az összeget lefelé kell kerekíteni;

b) ha az első tizedesjegyet követő szám 5 vagy nagyobb mint 5, akkor az összeget felfelé kell kerekíteni.

d) Az MR. A. Függelék A/14. számú melléklet azokra a járművekre vonatkozik, amelyek nem tartoznak az MR. A. függelék A/53. számú melléklet hatálya alá.

e) Az MR. A. Függelék A/53. számú mellékletének való megfelelés mentesíti a járműveket az MR. A. függelék A/14. számú mellékletnek való megfelelés alól.

f) Az MR. A. Függelék A/14. számú melléklet olyan N_1 járművekre vonatkozik, amelyek műszakilag megengedhető legnagyobb terhelt tömege nem haladja meg az 1,5 tonnát.

---

(1) Az illetékes hatóság forgalomba helyezési dokumentum hiányában a gyártás időpontjára vagy az első vételt bizonyító dokumentumra is hagyatkozhat.”

47. Az ER. A. Függelék A/6. melléklet kiegészítésében a táblázat a következő 63.1. sorral egészül ki:

Tárgy	Jogszabály	Módosította:	A következő változatokra vonatkozik
„63.1. Sebességváltás-jelzők	65/2012/EU”		

48. Az ER. A. Függelék A/6. melléklet B minta fejlécének első mondata helyébe a következő rendelkezés lép:

„**B MINTA**

(Járművek egy rendszer tekintetében történő típusjóváhagyására alkalmazandó)”

49. Az ER. A. Függelék A/6. melléklete a következő D mintával egészül ki:

„D MINTA

(járművek 24. cikk szerinti egyedi jóváhagyásához alkalmazandó)

Legnagyobb megengedett formátum: A4 (210 × 297 mm)

EK EGYEDI JÁRMŰ-JÓVÁHAGYÁSI BIZONYÍTVÁNY

e(4)	Az egyedi jóváhagyást adó hatóság neve, címe, telefonszáma és e-mail címe

Az egyedi járműjóváhagyásra vonatkozó közlemény a rendelet 2007/46/EK irányelv 24. cikke alapján.

1. szakasz

Alulírott [… *név és beosztás*] ezennel tanúsítom, hogy az alábbi jármű:

0.1. Gyártmány (a gyártó kereskedelmi neve): .....

0.2. Típus: Változat: Verzió:

0.2.1. Kereskedelmi név: .....

0.4. Járműkategória ([2]): .....

0.5. Gyártó neve és címe: .....

0.6. A hatóságilag előírt táblák helye és rögzítésük módja: .....

Járműazonosító szám helye: .....

0.9. A gyártó képviselőjének (ha van ilyen) neve és címe:

0.10. Járműazonosító szám

jóváhagyásra benyújtva […… *a kérelem dátuma*]

benyújtó […… *kérelmező neve és címe*]

jóváhagyást kapott a 2007/46/EK irányelv 24. cikkének rendelkezései alapján. A fentiek hiteléül az alábbi jóváhagyási szám került kiadásra: .....

A jármű megfelel a 2007/46/EK irányelv IV. melléklete 2. kiegészítésének. Állandó nyilvántartásba vehető további jóváhagyás nélkül a jobb/bal oldali közlekedési rendű([1]) és metrikus/angolszász([1]) mértékegységekkel mérő sebességmérőt használó tagállamokban.

(Hely) (Dátum)	(Aláírás ([3]))	(A jóváhagyó hatóság bélyegzője)
[…]	[…]	[…]

Csatolmányok

A járműről készült két fénykép ([5]) (minimális felbontás 640 x 480 pixel, ~7 x 10 cm)

([1]) A nem kívánt rész törlendő.
([2]) A II. A melléklet meghatározásának megfelelően.
([3]) Vagy egy „fokozott biztonságú elektronikus aláírás” vizuális megjelenítése az 1999/93/EK irányelv alapján, beleértve az ellenőrzésre szolgáló adatokat is.
([4]) Az egyedi jóváhagyást kibocsátó tagállam megkülönböztető száma: (lásd a 2007/46/EK irányelv VII. melléklet 1. pont „1. szakaszát”).
([5]) Egy ¾ elől, egy ¾ hátul

2. szakasz

Általános felépítésre vonatkozó jellemzők

1. Tengelyek száma: .....és kerekek száma: .....

1.1. Az ikerkerekekkel rendelkező tengelyek száma és helyzete: . .....

3. Hajtott tengelyek (szám, helyzet, összekapcsolás): .....

Főbb méretek

4. Tengelytáv ([a]): … mm

4.1. Tengelytávolság: 1-2: … mm; 2-3: … mm; 3-4: … mm

5. Hosszúság: mm

6. Szélesség: … mm

7. Magasság: … mm

Tömegek

13. A menetkész jármű tömege: .....kg ([b])

16. Műszakilag megengedett legnagyobb össztömegek

16.1. Műszakilag megengedett legnagyobb terhelt össztömeg..... kg

16.2. A tengelyekre jutó, műszakilag megengedett legnagyobb tömeg: 1. ..... kg; 2..... kg; 3. ..... kg stb.

16.4. A járműszerelvény műszakilag megengedett legnagyobb össztömege:... kg

18. Műszakilag megengedett legnagyobb vontatható tömeg a következők esetében:

18.1. Vonórudas pótkocsi:..... .....kg

18.2. Félpótkocsi:.....kg

18.3. Középtengelyes pótkocsi:. .....kg

18.4. Fékezetlen pótkocsi: . .....kg

19. Az összekapcsolási pontra eső, műszakilag megengedett legnagyobb statikus, függőleges tömeg: ..... kg

Motor

20. Motor gyártója: .....

21. Motorkód a motoron feltüntetett jelölés szerint: .....

22. Működési elv: .....

23. Tisztán elektromos: igen/nem ([1])

23.1. Hibrid [elektromos] jármű: igen/nem ([1])

24. Hengerek száma és elrendezése:. .....

25. A motor űrtartalma:. .....cm^3

26. Tüzelőanyag: Gázolaj/benzin/PB-gáz/földgáz – biometán/etanol/biodízel/hidrogén ([1])

26.1. Egyféle tüzelőanyag/kétféle tüzelőanyag/vegyes tüzelőanyag ([1])

27. Legnagyobb nettó teljesítmény ([c]): kW min^{-1} mellett vagy legnagyobb tartós névleges teljesítmény (elektromos motor). ..... kW([1])

Legnagyobb sebesség

29. Legnagyobb sebesség: ..... km/h

Tengelyek és felfüggesztés

30. Nyomtávok: 1. ..... mm; 2. ..... mm; 3. ..... mm

35. Gumiabroncs/kerék kombináció: .....

Karosszéria

38. Karosszéria kódja ([d]): .....

40. Jármű színe ([e]): .....

41. Ajtók száma és kialakítása: .....

42. Ülések száma (beleértve a gépkocsivezetőt is) ([f]): .....

42.1. Kizárólag a jármű álló helyzetében használható ülés(ek): .....

42.3. Kerekes széket használó személyek által megközelíthető ülőhelyek száma: .....

Vonószerkezet

44. Vonószerkezet (ha van) jóváhagyási száma vagy jóváhagyási jele: .....

Környezetvédelmi tulajdonságok

46. Zajszint

Álló helyzetben:..... dB(A) ..... min^{-1} motorfordulatszám mellett

Elhaladási zaj:..... dB(A)

47. Kipufogógáz-kibocsátási szint ([g]): Euro .....

Egyéb jogszabály: .....

49. CO_2-kibocsátás/tüzelőanyag-fogyasztás/villamosenergia-fogyasztás ([h]):

1. minden meghajtás, kivéve a tisztán elektromos járműveket

	CO_2-kibocsátás	Tüzelőanyag-fogyasztás
Vegyes:	... g/km	… g/km … l/100 km/m^3/100 km([1])
Súlyozott, vegyes	... g/km	... l/100 km

2. tisztán elektromos járművek és külső feltöltésű hibrid elektromos járművek

Villamosenergia-fogyasztás [súlyozott, vegyes ([1])]..... Wh/km

52. Megjegyzések

53. További információk [kilométer-teljesítmény ([2]), …]

A VI. mellékletben található D mintára vonatkozó magyarázó megjegyzések:

([1]) A nem kívánt rész törlendő.

([2]) Nem kötelező.

([a]) Ezt a rovatot csak akkor kell kitölteni, ha a jármű kéttengelyes.

([b]) Ez a tömeg a jármű tényleges tömege az A/1. melléklet 2.6. pontjában hivatkozott feltételek mellett.

([c]) Hibrid elektromos járművek esetében mindkét energiateljesítményt meg kell adni.

([d]) Az A/ 2. melléklet C szakaszában leírt kódok alkalmazandók.

([e]) Csak a következő alapszín(ek) adható(k) meg: fehér, sárga, narancs, piros, lila, kék, zöld, szürke, barna vagy fekete.

([f]) Kivéve a jármű álló helyzetében való használatra szánt üléseket és a kerekes székek helyének számát.

([g]) Hozzá kell adni az Euro-szint számát és a típusjóváhagyáshoz alkalmazott rendelkezéseknek megfelelő karaktert.

([h]) A különböző használható tüzelőanyagok esetében ismételni kell."

50. Az ER. A. Függelék A/9. melléklete a következő magyarázó megjegyzésekkel egészül ki:

„Magyarázó megjegyzések:

([1]) A nem kívánt rész törlendő.

([a]) Meg kell adni az azonosító kódot.

([b]) Meg kell adni, hogy a jármű jobb vagy bal oldali közlekedésre alkalmas-e, vagy jobb és bal oldali közlekedésre egyaránt alkalmas.

([c]) Meg kell adni, hogy a beszerelt sebességmérőnek metrikus vagy angolszász mértékegységei vannak-e.

([d]) Ez a nyilatkozat nem korlátozza a tagállamok azon jogát, hogy műszaki kiigazításokat írjanak elő annak érdekében, hogy valamely jármű nyilvántartásba vételét engedélyezzék a rendeltetési helye szerinti tagállamtól eltérő tagállamban, ha a forgalom iránya az út ellenkező oldalán halad.

([e]) Ezt a rovatot csak akkor kell kitölteni, ha a jármű kéttengelyes. Az egyetlen tengellyel rendelkező középtengelyes pótkocsi esetében meg kell adni a vonószerkezet függőleges tengelye és a tengely közepe közötti vízszintes távolságot.

([f]) Ez a tömeg tartalmazza a járművezető tömegét és a kísérő tömegét, ha a járműben van ülés a kísérő számára.

A 3,5 tonna alatti, M_1, N_1, O_1, O_2, vagy M_2 kategóriába tartozó járművek tekintetében a tényleges tömeg 5%-kal térhet el az e rovatban bejelentett tömegtől.

Valamennyi egyéb járműkategória esetében az eltérés 3%.

([g]) A hibrid elektromos járművek esetében mindkét energiateljesítményt meg kell adni.

([h]) E betűjelzésnél a „Megjegyzések” rovatban tetszés szerinti berendezések hozzáadhatók.

([i]) Az A/2. mellékletben ismertetett kódoknál a C betűt kell használni.

([j]) Csak a következő alapszín (ek) adható (k) meg: fehér, sárga, narancssárga, piros, bíbor/lila, kék, zöld, szürke, barna vagy fekete.

([k]) Kivéve a jármű álló helyzetében való használatra szánt üléseket és a kerekes székek helyének számát.

Az M_3 kategóriába tartozó távolsági autóbuszok esetében a személyzet tagjainak száma beleértendő az utaslétszámba.

([l]) Hozzá kell adni az Euro-szint számát és a típusjóváhagyáshoz alkalmazott rendelkezéseknek megfelelő karaktert.

([m]) A különböző használható tüzelőanyagok esetében ismételni kell. Azok a járművek, amelyek benzinnel és gáz halmazállapotú tüzelőanyaggal egyaránt feltölthetők, de amelyeknél a benzinüzemű rendszer kizárólag vészhelyzetek esetére vagy az indításhoz van beszerelve, és amelyeknél a benzintartály nem tartalmazhat 15 liternél több benzint, úgy tekintendők, mintha csak gázüzeműek lennének.

([n]) Amennyiben a jármű a 7/2011. (X. 6.) NMHH rendelettel (2005/50/EK határozat, HL L 21., 2005.1.25., 15. o.) összhangban 24 GHz-es rövid hatótávolságú radarkészülékkel fel van szerelve, a gyártónak itt a következőt fel kell tüntetnie: „24 GHz-es rövid hatótávolságú radarkészülékkel felszerelt jármű”.

([o]) A gyártó ezeket a rovatokat kitöltheti vagy a nemzetközi forgalom, vagy a nemzeti forgalom vonatkozásában, vagy mindkettő vonatkozásában.

A nemzeti forgalom esetében fel kell tüntetni a jármű tervezett nyilvántartásba vételi helye szerinti országnak a kódját. A kódnak összhangban kell lennie az MSZ EN ISO 3166-1: 2007 szabvánnyal.

A nemzetközi forgalom esetében hivatkozni kell az irányelv számára (pl. a 96/53/EK tanácsi irányelv esetében ez a szám „96/53/EK”).”

51. Az ER. A. Függelék A/11. melléklete a következőképpen módosul

a) Az 1. kiegészítésben a táblázat a következő 63.1. sorral egészül ki:

Sorszám	Tárgy	Jogszabály	$M_1 \leq 2\,500$ ([1]) kg	$M_1 > 2\,500$ ([1]) kg	M_2	M_3
„63.1.	Sebességváltás-jelzők	65/2012/EU	G	G”		

b) A 2. kiegészítésben a táblázat a következő 63.1. sorral egészül ki:

Sorszám	Tárgy	Jogszabály	M_1	M_2	M_3	N_1	N_2	N_3	O_1	O_2	O_3	O_4
„63.1.	Sebességváltás-jelzők	65/2012/EU	G”									

c) A 3. kiegészítésben a táblázat a következő 63.1. sorral egészül ki:

Sorszám	Tárgy	Jogszabály	M_1
„63.1.	Sebességváltás-jelzők	65/2012/EU	G”

d) A 4. kiegészítésben a táblázat a „Jogszabály” és az „M_2” oszlop között az „M_1” oszloppal egészül ki, és következő 63.1. sort is be kell szúrni:

Sorszám	Tárgy	Jogszabály	M_1	M_2	M_3	N_1	N_2	N_3	O_1	O_2	O_3	O_4
„63.1.	Sebességváltás-jelzők	65/2012/EU	G”									

52. Az ER. A. Függelék A/11. melléklete az 5. kiegészítés után a következő 6. kiegészítéssel egészül ki:

„6. kiegészítés

Kivételes rakományt szállító pótkocsik

Sorszám	Tárgy	Jogszabály	O_4 kategóriájú pótkocsi
3	Tüzelőanyag-tartályok/hátsó aláfutásgátlók	70/221/EGK irányelv	X

4	Hátsó rendszámtábla helye	70/222/EGK irányelv	X
5	Kormányzási erőkifejtés	70/311/EGK irányelv	X
9	Fékezés	71/320/EGK irányelv	X
10	Rádiózavar (elektromágneses összeférhetőség)	72/245/EGK irányelv	X
18	Hatóságilag előírt táblák	76/114/EGK irányelv	X
20	Világító- és fényjelző berendezések beszerelése	76/756/EGK irányelv	A + N
21	Fényvisszaverők	76/757/EGK irányelv	X
22	Méretjelzők, első (oldalsó) helyzetjelzők, hátsó (oldalsó) helyzetjelzők, féklámpák, oldalsó helyzetjelzők, nappali menetlámpák	76/758/EGK irányelv	X
23	Irányjelző lámpák	76/759/EGK irányelv	X
24	Hátsórendszámtábla-megvilágító lámpák	76/760/EGK irányelv	X
28	Hátsó ködlámpák	77/538/EGK irányelv	X
29	Hátrameneti lámpák	77/539/EGK irányelv	X
36	Fűtés	2001/56/EGK irányelv	N/A
42	Oldalsó védelem	89/297/EGK irányelv	A
43	A felcsapódó víz elleni védelem	91/226/EGK irányelv	A
46	Gumiabroncsok	92/23/EGK	I

		irányelv	
48	Tömeg és méretek	97/27/EGK irányelv	X
50	Kapcsolószerkezetek	94/20/EGK irányelv	X
63	Általános biztonság	661/2009/EK rendelet	P/A”

53. Az ER. A. Függelék A/11. melléklet végén *„A betűjelzések magyarázata”* című részben az L betű magyarázatának helyébe a következő szöveg lép:

„L: Az alkalmazás a jármű közúti közlekedése során való rendes használatra szánt ülésekre korlátozódik. A hátsó üléseken legalább két ponton rögzített övekhez szánt rögzítések szükségesek. Azokat az üléseket, amelyeket nem a jármű közúti közlekedése során való rendes használatra szántak, piktogram vagy megfelelő szövegezésű jelzés útján egyértelműen jelölni kell a használók számára.”

54. Az ER. A. Függelék A/11. melléklet végén *„A betűjelzések magyarázata”* című rész az N/A jelzés magyarázata után a következő szöveggel egészül ki:

„P/A: Ez a jogszabály részlegesen alkalmazandó. A pontos alkalmazási kört a 661/2009/EK rendelet végrehajtási intézkedései határozzák meg.”

55. Az ER. A. Függelék A/11. melléklet *A betűjelzések magyarázata* című rész H betű magyarázata után a következő szöveggel egészül ki:

„I: A gumiabroncsok típusát az ENSZ-EGB 54. sz. előírása követelményei szerint kell jóváhagyni, még akkor is, ha a jármű legnagyobb tervezési sebessége nem éri el a 80 km/h-t.

A terhelhetőséget a gumiabroncsgyártó beleegyezésével hozzá lehet igazítani a pótkocsi legnagyobb sebességéhez.”

A nemzeti fejlesztési miniszter 23/2012. (V. 8.) NFM rendelete a közúti járművek forgalomba helyezésének és forgalomban tartásának műszaki feltételeiről szóló 6/1990. (IV. 12.) KöHÉM rendelet módosításáról

A közúti közlekedésről szóló 1988. évi I. törvény 48. § (3) bekezdés b) pont 11. alpontjában kapott felhatalmazás alapján, az egyes miniszterek, valamint a Miniszterelnökséget vezető államtitkár feladat- és hatásköréről szóló 212/2010. (VII. 1.) Korm. rendelet 84. § e) pontjában megállapított feladatkörömben eljárva a következőket rendelem el:

1. § A közúti járművek forgalomba helyezésének és forgalomban tartásának műszaki feltételeiről szóló 6/1990. (IV. 12.) KöHÉM rendelet (a továbbiakban: MR.) 2. §-a a következő (9a) és (9b) bekezdéssel egészül ki:

„(9a) A rendelet alkalmazásában versenyjármű: a sportról szóló 2004. évi I. törvény szerinti versenyrendszernek megfelelően versenyzési célra használt gépkocsi.

(9b) A rendelet alkalmazásában csuklós lassújármű: csuklós szerkezettel állandóan összekapcsolt két vagy több merev részből álló lassújármű, ahol a merev részek szétválasztása csak erre használt eszközökkel lehetséges."

2. § Az MR. 5. § (4) bekezdése helyébe a következő rendelkezés lép:

„(4) A járműszerelvények, a csuklós autóbusz, valamint a csuklós lassújármű megengedett legnagyobb hosszúsága

a) nyerges vontatóból és félpótkocsiból álló járműszerelvénynél: 16,50 méter,

b) gépkocsiból, mezőgazdasági vontatóból vagy lassú járműből és egy pótkocsiból álló járműszerelvénynél, továbbá csuklós autóbusznál: 18,75 méter,

c) vontatóból vagy mezőgazdasági vontatóból és két pótkocsiból álló járműszerelvénynél: 22,00 méter,

d) tehergépkocsiból és két pótkocsiból álló járműszerelvénynél, továbbá csuklós lassújárműnél: 24,00 méter."

3. § Az MR. 6. § (2) bekezdése helyébe a következő rendelkezés lép:

„(2) A négytengelyes gépjármű tonnában kifejezett össztömege nem haladhatja meg a legelső és leghátsó tengely méterben kifejezett távolságának az ötszörösét. E rendelkezést nem kell alkalmazni a kizárólag belföldi forgalomban üzemeltetett járművekre."

4. § Az MR. 9. §-a a következő (2a) bekezdéssel egészül ki:

„(2a) A csuklós lassújárművön a merev részek utasterei összeköthetőek egymással úgy, hogy az utasok szabadon közlekedhetnek köztük. A merev részek állandó jelleggel egymással úgy kapcsolhatóak össze, hogy szétválasztásuk csak műhelyben használt eszközökkel lehetséges."

5. § Az MR. „Légszennyezésre vonatkozó üzemeltetési műszaki feltételek" alcíme a következő 15/A. §-sal egészül ki:

„15/A. § Az utólag beépített részecske kibocsátást csökkentő rendszerrel felszerelt jármű hajtómotorja által kibocsátott kipufogógáz szennyezőanyag-tartalma nem haladhatja meg a 16. számú mellékletben meghatározott határértékeket."

6. § Az MR. 22. § (2) bekezdése helyébe a következő rendelkezés lép:

„(2) Európai típusbizonyítvánnyal rendelkező járművek esetében a vontatható pótkocsi össztömeget az európai típusjóváhagyás során meghatározott értékkel megegyezően – a 21. § (2) és (4) bekezdésében meghatározott feltételek figyelmen kívül hagyásával – kell megállapítani."

7. § Az MR. a 112/A. §-át követően a következő alcímekkel, 112/B. és 112/C. §-sal egészül ki:

„Versenyjárműre vonatkozó üzemeltetési műszaki feltételek

112/B. § (1) Az e rendeletben foglalt üzemeltetési műszaki feltételeket – az ER. megjelölt eljárásaiban – a versenyjárművek esetében a következő eltérésekkel kell alkalmazni:

a) versenyjármű utasterének szilárdsága beépített bukócső kerettel megnövelhető,

b) az a) pont szerint kialakított utastérben legfeljebb 3 fő részére alakítható ki ülőhely,

c) a versenyjármű ülőhelyeihez legalább négy ponton rögzített biztonsági övet kell felszerelni az e célra kialakított bekötési pontokhoz csatlakoztatva,

d) a versenyjármű közeltéri zaj értéke „A" szűrővel mérve nem haladhatja meg a 102 dBa értéket,

e) a versenyjármű hajtómotorja által kibocsátott kipufogógáz szennyezőanyag-tartalma nem haladhatja meg a „0" környezetvédelmi osztályba tartozó járművekhez tartozó 5. számú mellékletben meghatározott határértékeket,

f) ha a versenyjármű üzemanyagtartálya nem gyári kialakítású, akkor annak megfelelőségét az adott jármű gépkönyvében kell igazolni,

g) a versenyjármű legfeljebb 2 darab kiegészítő féklámpa szerelhető fel,

h) a versenyjármű legnagyobb teljesítményét 30 napnál nem régebbi, erre vonatkozó mérési jegyzőkönyv alapján kell megállapítani,

i) a versenyjármű kerekekre vonatkozó üzemeltetési műszaki feltételek megfelelőségét az adott jármű gépkönyvében kell igazolni.

(2) Az (1) bekezdésben foglaltaknak való megfelelőséget a jármű üzembentartójának – az országos autóverseny rendszert működtető, országos sportági szövetség által – a járműhöz kiállított gépkönyvvel kell igazolni.

Versenyjárműre vonatkozó további műszaki feltételek

112/C. § A versenyjárműnek – a gépkönyvében meghatározott versenyzési célú műszaki jellemzői tekintetében – nem kell megfelelnie az e rendeletben meghatározott további műszaki feltételeknek."

8. § Az MR. 120. § 98. pontja helyébe a következő rendelkezés lép:

(Ez a rendelet a következő uniós jogi aktusoknak való megfelelést szolgálja:)

„98. az Európai Parlament és a Tanács 2000/53/EK irányelve (2000. szeptember 18.) az elhasználódott járművekről, 4. cikk (2) bekezdés, 8. cikk (1) bekezdés és II. melléklet, továbbá az azt módosító 2010/115/EU bizottsági határozat és 2011/37/EU bizottsági irányelv."

9. § Az MR. 121. §-a a következő o)–v) ponttal egészül ki:

(Ez a rendelet a következő uniós jogi aktusok végrehajtásához szükséges rendelkezéseket állapítja meg:)

„o) a Bizottság 407/2011/EU rendelete (2011. április 27.) a 661/2009/EK európai parlamenti és tanácsi rendeletnek az Egyesült Nemzetek Szervezete Európai Gazdasági Bizottsága gépjárművek, ez ezekhez tervezett pótkocsik és rendszerek, alkatrészek, valamint önálló műszaki egységek típusjóváhagyásáról szóló bizonyos előírásainak felvétele tekintetében történő módosításáról;

p) a Bizottság 458/2011/EU rendelete (2011. május 12.) a gépjárműveknek és pótkocsijaiknak a gumiabroncsaik felszerelése tekintetében történő típusjóváhagyásáról, valamint a gépjárművek, az ezekhez tervezett pótkocsik és rendszerek, alkatrészek, valamint önálló műszaki egységek általános biztonságára vonatkozó típus-jóváhagyási előírásokról szóló 661/2009/EK rendelet végrehajtásáról;

q) a Bizottság 459/2011/EU rendelete (2011. május 12.) a gépjárműveknek a gyalogosok és más veszélyeztetett úthasználók védelme tekintetében történő típusjóváhagyásáról szóló 78/2009/EK európai parlamenti és tanácsi rendelet I. melléklete részletes végrehajtási szabályainak megállapításáról szóló 631/2009/EK rendelet mellékletének módosításáról;

r) a Bizottság 566/2011/EU rendelete (2011. június 8.) a 715/2007/EK európai parlamenti és tanácsi rendeletnek, valamint a 692/2008/EK bizottsági rendeletnek a járműjavítási és -karbantartási információk elérhetősége tekintetében történő módosításáról;

s) a Bizottság 582/2011/EU rendelete (2011. május 25.) az 595/2009/EK európai parlamenti és tanácsi rendeletnek a nehéz tehergépjárművek kibocsátásai (Euro VI) tekintetében történő végrehajtásáról és módosításáról, valamint a 2007/46/EK európai parlamenti és tanácsi irányelv I–III. mellékletének módosításáról;

t) a Bizottság 64/2012/EU rendelete (2012. január 23.) az 595/2009/EK európai parlamenti és tanácsi rendeletnek a nehéz tehergépjárművek kibocsátásai (Euro VI) tekintetében történő végrehajtásáról és módosításáról szóló 582/2011/EU rendelet módosításáról;

u) a Bizottság 65/2012/EU rendelete (2012. január 24.) a 661/2009/EK európai parlamenti és tanácsi rendelet sebességváltás-jelzők tekintetében történő végrehajtásáról, valamint a 2007/46/EK európai parlamenti és tanácsi irányelv módosításáról;

v) a Bizottság 130/2012/EU rendelete (2012. február 15.) az egyes gépjárművekre a járműbe való bejutás és a manőverezőképesség tekintetében vonatkozó típus-jóváhagyási előírásokról, továbbá a gépjárművek, az ezekhez tervezett pótkocsik és rendszerek, alkatrészek, valamint önálló műszaki egységek általános biztonságára vonatkozó típus-jóváhagyási előírásokról szóló 661/2009/EK európai parlamenti és tanácsi rendelet végrehajtásáról."

10. § Az MR. a következő 122. §-sal egészül ki:

„122. § (1) A rendelet 16. számú mellékletében meghatározott technikai jellegű előírásoknak nem kell megfelelnie azon részecskeszűrő berendezéseknek, amelyeket az Európai Unió valamely tagállamában vagy Törökországban

állítottak elő, illetve hoztak forgalomba, vagy az Európai Gazdasági Térségről szóló megállapodásban részes valamely EFTA-államban állítottak elő, az ott irányadó előírásoknak megfelelően, feltéve, hogy az irányadó előírások az egészség és a környezet védelme vonatkozásában az e rendeletben meghatározottal egyenértékű védelmet nyújtanak.

(2) A rendelet 16. számú melléklete tervezetének a műszaki szabványok és szabályok, valamint az információs társadalom szolgáltatásaira vonatkozó szabályok terén információszolgáltatási eljárás megállapításairól szóló – a 98/48/EK európai parlamenti és tanácsi irányelvvel módosított – 1998. június 22-i 98/34/EK európai parlamenti és tanácsi irányelv 8–10. cikke szerinti előzetes bejelentése megtörtént."

11. § (1) Az MR. 1. számú melléklete az e rendelet 1. melléklete szerint módosul.

(2) Az MR. 5. számú melléklete az e rendelet 2. melléklete szerint módosul.

(3) Az MR. 7/A. számú melléklete helyébe e rendelet 3. melléklete lép.

(4) Az MR. az e rendelet 4. mellékletében foglalt 16. számú melléklettel egészül ki.

(5) Az MR. A. Függelék az e rendelet 5. mellékletében foglalt A/2a. számú melléklettel egészül ki.

(6) Az MR. A. Függelék A/3. számú melléklete az e rendelet 6. melléklete szerint módosul.

(7) Az MR. A. Függelék A/5. számú melléklete az e rendelet 7. melléklete szerint módosul.

(8) Az MR. A. Függelék A/6. számú melléklete az e rendelet 8. melléklete szerint módosul.

(9) Az MR. A. Függelék A/7. számú melléklete az e rendelet 9. melléklet szerint módosul.

(10) Az MR. A. Függelék A/8. számú melléklete az e rendelet 10. melléklete szerint módosul.

(11) Az MR. A. Függelék A/9. számú melléklete az e rendelet 11. melléklete szerint módosul.

(12) Az MR. A. Függelék A/10. számú melléklete az e rendelet 12. melléklete szerint módosul.

(13) Az MR. A. Függelék A/12. számú melléklete az e rendelet 13. melléklete szerint módosul.

(14) Az MR. A. Függelék A/13. számú melléklete az e rendelet 14. melléklete szerint módosul.

(15) Az MR. A. Függelék A/14. számú melléklete az e rendelet 15. melléklete szerint módosul.

(16) Az MR. A. Függelék A/15. számú melléklete az e rendelet 16. melléklete szerint módosul.

(17) Az MR. A. Függelék A/16. számú melléklete az e rendelet 17. melléklete szerint módosul.

(18) Az MR. A. Függelék A/17. számú melléklete az e rendelet 18. melléklete szerint módosul.

(19) Az MR. A. Függelék A/19. számú melléklete az e rendelet 19. melléklete szerint módosul.

(20) Az MR. A. Függelék A/20. számú melléklete az e rendelet 20. melléklete szerint módosul.

(21) Az MR. A. Függelék A/21. számú melléklete az e rendelet 21. melléklete szerint módosul.

(22) Az MR. A. Függelék A/22. számú melléklete az e rendelet 22. melléklete szerint módosul.

(23) Az MR. A. Függelék A/23. számú melléklete az e rendelet 23. melléklete szerint módosul.

(24) Az MR. A. Függelék A/24. számú melléklete az e rendelet 24. melléklete szerint módosul.

(25) Az MR. A. Függelék A/25. számú melléklete az e rendelet 25. melléklete szerint módosul.

(26) Az MR. A. Függelék A/26. számú melléklete az e rendelet 26. melléklete szerint módosul.

(27) Az MR. A. Függelék A/28. számú melléklete az e rendelet 27. melléklete szerint módosul.

(28) Az MR. A. Függelék A/29. számú melléklete az e rendelet 28. melléklete szerint módosul.

(29) Az MR. A. Függelék A/30. számú melléklete az e rendelet 29. melléklete szerint módosul.

(30) Az MR. A. Függelék A/31. számú melléklete az e rendelet 30. melléklete szerint módosul.

(31) Az MR. A. Függelék A/32. számú melléklete az e rendelet 31. melléklete szerint módosul.

(32) Az MR. A. Függelék A/33. számú melléklete az e rendelet 32. melléklete szerint módosul.

(33) Az MR. A. Függelék A/36. számú melléklete az e rendelet 33. melléklete szerint módosul.

(34) Az MR. A. Függelék A/38. számú melléklete az e rendelet 34. melléklete szerint módosul.

(35) Az MR. A. Függelék A/41. számú melléklete az e rendelet 35. melléklete szerint módosul.

(36) Az MR. A. Függelék A/41a. számú melléklete helyébe e rendelet 36. melléklete lép.

(37) Az MR. A. Függelék A/42. számú melléklete az e rendelet 37. melléklete szerint módosul.

(38) Az MR. A. Függelék A/45. számú melléklete az e rendelet 38. melléklete szerint módosul.

(39) Az MR. A. Függelék A/47. számú melléklete az e rendelet 39. melléklete szerint módosul.

(40) Az MR. A. Függelék A/49. számú melléklete az e rendelet 40. melléklete szerint módosul.

(41) Az MR. A. Függelék A/50. számú melléklete az e rendelet 41. melléklete szerint módosul.

(42) Az MR. A. Függelék A/51. számú melléklete az e rendelet 42. melléklete szerint módosul.

(43) Az MR. A. Függelék A/52. számú melléklete az e rendelet 43. melléklete szerint módosul.

(44) Az MR. A. Függelék A/53. számú melléklete az e rendelet 44. melléklete szerint módosul.

(45) Az MR. A. Függelék A/54. számú melléklete az e rendelet 45. melléklete szerint módosul.
(46) Az MR. A. Függelék A/56. számú melléklete az e rendelet 46. melléklete szerint módosul.
(47) Az MR. A. Függelék A/57. számú melléklete az e rendelet 47. melléklete szerint módosul.
(48) Az MR. A. Függeléke az e rendelet 48. mellékletében foglalt A/58. számú melléklettel egészül ki.
(49) Az MR. A. Függeléke az e rendelet 49. mellékletében foglalt A/60. számú melléklettel egészül ki.

12. § Hatályát veszti az MR. 8. § (2) bekezdése és 16. § (4) bekezdése.

13. § (1) Ez a rendelet – a (2) bekezdésben foglalt kivétellel – a kihirdetését követő 8. napon lép hatályba.
(2) A 7. § 2012. július 1-jén lép hatályba.
(3) A rendelet tervezetének a műszaki szabványok és szabályok, valamint az információs társadalom szolgáltatásaira vonatkozó szabályok terén információszolgáltatási eljárás megállapításairól szóló – a 98/48/EK európai parlamenti és tanácsi irányelvvel módosított – 1998. június 22-i 98/34/EK európai parlamenti és tanácsi irányelv 8–10. cikke szerinti előzetes bejelentése megtörtént.

14. § (1) Ez a rendelet az elhasználódott járművekről szóló 2000/53/EK európai parlamenti és tanácsi irányelv II. mellékletének módosításáról szóló, 2011. március 30-i 2011/37/EU bizottsági irányelvnek való megfelelést szolgálja.
(2) Ez a rendelet a következő uniós jogi aktusok végrehajtásához szükséges rendelkezéseket állapítja meg:
a) a Bizottság 407/2011/EK rendelete (2011. április 27.) a 661/2009/EK európai parlamenti és tanácsi rendeletnek az Egyesült Nemzetek Szervezete Európai Gazdasági Bizottsága gépjárművek, az ezekhez tervezett pótkocsik és rendszerek, alkatrészek, valamint önálló műszaki egységek típusjóváhagyásáról szóló bizonyos előírásainak felvétele tekintetében történő módosításáról;
b) a Bizottság 458/2011/EU rendelete (2011. május 12.) a gépjárműveknek és pótkocsijaiknak a gumiabroncsaik felszerelése tekintetében történő típusjóváhagyásáról, valamint a gépjárművek, az ezekhez tervezett pótkocsik és rendszerek, alkatrészek, valamint önálló műszaki egységek általános biztonságára vonatkozó típus-jóváhagyási előírásokról szóló 661/2009/EK rendelet végrehajtásáról;
c) a Bizottság 459/2011/EU rendelete (2011. május 12.) a gépjárműveknek a gyalogosok és más veszélyeztetett úthasználók védelme tekintetében történő típusjóváhagyásáról szóló 78/2009/EK európai parlamenti és tanácsi rendelet I. melléklete részletes végrehajtási szabályainak megállapításáról szóló 631/2009/EK rendelet mellékletének módosításáról;
d) a Bizottság 582/2011/EU rendelete (2011. május 25.) az 595/2009/EK európai parlamenti és tanácsi rendeletnek a nehéz tehergépjárművek kibocsátásai (Euro VI) tekintetében történő végrehajtásáról és módosításáról, valamint a 2007/46/EK európai parlamenti és tanácsi irányelv I–III. mellékletének módosításáról;
e) a Bizottság 566/2011/EU rendelete (2011. június 8.) a 715/2007/EK európai parlamenti és tanácsi rendeletnek, valamint a 692/2008/EK bizottsági rendeletnek a járműjavítási és karbantartási információk elérhetősége tekintetében történő módosításáról;
f) a Bizottság 64/2012/EU rendelete (2012. január 23.) az 595/2009/EK európai parlamenti és tanácsi rendeletnek a nehéz tehergépjárművek kibocsátásai (Euro VI) tekintetében történő végrehajtásáról és módosításáról szóló 582/2011/EU rendelet módosításáról;
g) a Bizottság 65/2012/EU rendelete (2012. január 24.) a 661/2009/EK európai parlamenti és tanácsi rendelet sebességváltás-jelzők tekintetében történő végrehajtásáról, valamint a 2007/46/EK európai parlamenti és tanácsi irányelv módosításáról;
h) a Bizottság 130/2012/EU rendelete (2012. február 15.) az egyes gépjárművekre a járműbe való bejutás és a manőverezőképesség tekintetében vonatkozó típus-jóváhagyási előírásokról, továbbá a gépjárművek, az ezekhez tervezett pótkocsik és rendszerek, alkatrészek, valamint önálló műszaki egységek általános biztonságára vonatkozó típus-jóváhagyási előírásokról szóló 661/2009/EK európai parlamenti és tanácsi rendelet végrehajtásáról.

15. § Ez a rendelet 2012. július 2-án hatályát veszti.

Németh Lászlóné s. k.,
nemzeti fejlesztési miniszter

1. melléklet a 23/2012. (V. 8.) NFM rendelethez

Az MR. 1. számú mellékletének módosítása

1. Az MR. 1. számú melléklet „Az egyes járműalkatrészekre, tartozékokra, járműtulajdonságokra vonatkozó jóváhagyási kötelezettségek” cím alatti szöveg 6. pontja helyébe a következő rendelkezés lép:
„6. Az alkalmazási kötelezettség járműkategóriához történő hozzárendelése (tárgyi hatály) az egyes mellékletek hatályáról rendelkező részben található. Egyes előírások tárgyi hatálya és követelményrendszere a kategóriákon belüli további megkülönböztető jegyek függvénye.

Mindazonáltal:

– az A. Függelék mellékletei az M és N kategóriájú gépkocsikra és azok O kategóriájú pótkocsijaira,
– a B. Függelék mellékletei az L kategóriájú járművekre,
– a C. Függelék mellékletei a T kategóriájú traktorokra

vonatkoznak.

A rendelet bizonyos járműfajtákra meghatározhat olyan követelményeket, melyek szintén a Függelékek mellékleteiben találhatók.
Az M1 gépkocsi kategória jóváhagyási kötelezettségei az 1. számú táblázatnak a rendelet A. függelékéhez tartozó soraiban egybevágnak e kategória már bevezetett európai típusbizonyítványának tartalmi követelményeivel. Külön oszlop mutatja az egyéb kategóriák típusjóváhagyási és egyedi jóváhagyási eljárásában alkalmazandó hazai jóváhagyási kötelezettségeket.”

2. Az MR. 1. számú melléklet 1. számú táblázat 1/A. táblázata helyébe a következő táblázat lép:

„1/A. táblázat
Gépkocsikra és pótkocsikra vonatkozó jóváhagyási kötelezettségek

MR	EK (EGK)		ENSZ–EGB		Műszaki terület	A		B
						Alkalmazási kötelezettség[(1)]		
függelék/ melléklet (műszaki terület sor-száma)	alap-irányelv [rendelet]	utolsó módosító irányelv [rendelet]	előírás	módosítási sorozat		típus-jóváhagyási eljárásban M1/N1 kategória	típus-jóváhagyási eljárásban M2, M3, N2, N3, O kategória	egyedi engedé-lyezési eljárásban M2,M3,N2, N3,O kategória[7]
A/1.	70/157	2007/34	51	02	Zajszint és kipufogó berendezések	+	+	K
			59	00	Pótalkatrész kipufogó berendezés	+	–	
A/2.	70/220 715/2007 692/2008	2006/69 –	83 83	05 06	Károsanyag-kibocsátás	+	+	K[(5)]
A/2a.	715/2007 692/2008	566/2011	83	06	Károsanyag-kibocsátás	+	+	K[(5)]
A/3.	70/221	2006/20	58	01	Tüzelőanyag-tartály és aláfutásgátló	+	+	C[(2)]

A/4.	70/222	–	–	–	Hátsó rendszámtábla elhelyezése	+	+	–
A/5.	70/311	99/7	79	01	Kormányberendezés	+	+	C
A/6.	70/387	2001/31 130/2012	11	02	Ajtózárak és zsanérok	+	+	–
A/7.	70/388	87/354	28	00	Hangjelző berendezések	+	+	K
A/8.	71/127	2005/27	46	02	Visszapillantó tükrök	+	+	K
A/9.	71/320	2002/78	13	09	Fékezési tulajdonságok	+	+	K
			90	01	Pótalkatrész-fékbetét	+	+	
A/10.	72/245	2009/19	10	02	Elektromágneses összeférhetőség	+	+	–
A/11.	72/306	2005/21	24	03	Dízelmotorok kipufogógázai	+	+	K
A/12.	74/60	2000/4	21	01	Belső felszerelés kialakítása	+	–	–
A/13.	74/61	95/56	18	03	Illetéktelen használat elleni védelem	+	+	–
			97	01	Riasztóberendezések			
A/14.	74/297	91/662	12	03	Belső szerelvények kialakítása (kormánynak ütközés)	+	–	–
A/15.	74/408	2005/39	17	07	Ülésszilárdság	+	+	–
A/16.	74/483	2007/15	26	03	Kinyúló részek	+	–	–
A/17.	75/443	97/39 130/2012	39	00	Sebességmérő és hátramenet	+	+	K
A/18.	76/114	78/507	–	–	Gyári tábla	+	+	C
A/19.	76/115	2005/41	14	06	Biztonsági öv bekötése	+	+	–
A/20.	76/756	2009/89	48	04	Világítóberendezések	+	+	K(6)
A/21.	76/757	97/29	3	02	Fényvisszaverők	+	+	K
A/22.	76/758	97/30	7	02	Helyzetjelző és féklámpa	+	+	K
			87	00	Nappali menetlámpa			
			91	00	Méretjelző			
A/23.	76/759	99/15	6	01	Irányjelző	+	+	K
A/24.	76/760	97/31	4	00	Hátsó rendszámtábla megvilágítása	+	+	–
A/25.	76/761	99/17	1	02	Fényszórók	+	+	K
			5	02	Aszimmetrikus fényszórók (Sealed Beam)			
			8	05	Halogén izzók			
			20	03	H4 fényszórók			
			31	02	Halogén sealed beam fényszórók			
			37	03	Izzólámpák			
			98	00	Fényszórók gázkisüléses fényforrással			
			99	00	Gázkisüléses fényforrások			
A/26.	76/762	99/18	19	02	Első ködfényszórók	+	+	K
A/27.	77/389	96/64	–	–	Elvontató berendezés	+	+	–
A/28.	77/538	99/14	38	00	Hátsó ködfényszórók	+	+	K
A/29.	77/539	97/32	23	00	Hátrameneti (tolató-) lámpák	+	+	K
A/30.	77/540	99/16	77	00	Parkoló lámpa	+	+	K
A/31.	77/541	2005/40	16	04	Biztonsági övek és utasbiztonsági rendszerek	+	+	K

A/32.	77/649	90/630	–	–	Látómező	+	–	–
A/33.	78/316	94/53	–	–	Működtető berendezések megjelölése, ellenőrző lámpák	+	+	–
A/34.	78/317	672/2010	–	–	Jég- és páramentesítő rendszerek	+	–	–
A/35.	78/318	94/68	–	–	Ablaktörlő-mosó berendezések	+	–	–
A/36.	2001/56	2004/78 2006/119			Fűtés	+	+	–
A/37.	78/549	94/78	–	–	Kerékburkolat	+	–	–
A/38.	78/932	87/354	17	07	Ülésrögzítés	+	–	–
			25	04	Fejtámasz	+	–	–
A/39.	80/1268	2004/3 715/2007	101	00	CO_2-kibocsátás és tüzelőanyag-fogyasztás	+	+	K
A/40.	80/1269	1999/99 595/2009	85	00	Motorteljesítmény mérés	+	–	–
A/41.	2005/55 2005/78	715/2007 2008/74 595/2009	49	03	Dízel-motor emisszió	+	+	K
A/41a.	595/2009	64/2012			Dízel-motor emisszió (Euro VI), nehéz haszongépjárművek		+	K
A/42.	89/297		73	00	Oldalvédelem aláesés ellen		+	–
A/43.	91/226	2010/19	–	–	Felcsapódó víz elleni védelem	+	+	–
A/44.	92/21	95/48	–	–	Személygépkocsik tömege és méretei	+		K
A/45.	92/22	2001/92	43	00	Biztonsági üvegezés és üvegek	+	+	–
A/46.	92/23	2005/11	54	00	Gumiabroncsok és szerelhetőségük	+	+	+
			30	02	Gumiabroncsok			
			64	00	Ideiglenes pótkerék			
A/47.	92/24		89	00	Sebességkorlátozó készülék és beépítése		+	+
A/48.	97/27	2003/19	–	–	Tömeg, méret az M1-től különböző kategóriákban		+	–
A/49.	92/114				N kategóriájú járművek vezetőfülkéjében kinyúló részek		–	–
A/50.	94/20		55	01	Gépkocsik és pótkocsik kapcsoló-berendezései és felszerelésük	+	+	K
A/51.	95/28		118	00	Beltéri anyagok égési tulajdonságai		+	–
A/52.	2001/85		66	00	Autóbuszokra vonatkozó követelmények		+	K
A/53.	96/79	1999/98	94	01	Homlokütközés	+		–
A/54.	96/27		95	02	Oldalról történő ütközés	+	–	–
A/56.	98/91		105	03	Veszélyes áru szállító gépkocsik és pótkocsijuk		+	–(3)
A/57.	2000/40		93	01	Mellső aláfutás elleni védelem		+	–
A/58.	78/2009 631/2009		–	–	Gyalogosok védelme	+	+	–

A/59.	2005/64	2009/1			Újrafelhasználhatóság, újrahasznosíthatóság, feldolgozhatóság	+	+	–
A/60.	2005/66	2006/368 78/2009 631/2009			Elülső védelmi rendszer	+	+	–
A/61.	2006/40 [706/ 2007]				Légkondicionáló rendszer	+	+(4)	–
A/62.	79/2009 406/2010				Hidrogénüzemű gépjárművek	+	+	–
A/63.	661/2009	407/2011 458/2011 65/2012			Általános biztonság	+	+	

Megjegyzés

(1) Az alkalmazási kört, az alkalmazási kötelezettség hatálybalépését és az arra vonatkozó átmeneti rendelkezéseket lásd az MR. megfelelő műszaki területét szabályozó A. Függelék mellékletben.
(2) Kizárólag az N1 kategóriába tartozó járműveknél az aláfutásgátló esetében.
(3) A veszélyes áruszállító járművek ADR-vizsgálatának kötelezettségét ez a rendelkezés nem érinti.
(4) Azon N1 kategóriájú I. osztályba tartozó járművek, amelyek leírását az A. Függelék A/2. számú melléklet I. Rész 1.5.3.1.4. pontjának táblázata tartalmazza.
(5) Használt gépkocsi egyedi forgalomba helyezés engedélyezési eljárása során a jelzett követelményt – további vizsgálat nélkül – teljesítettnek kell tekinteni, amennyiben a gépkocsi típusa megfelel:
– a gyártása időpontjában az EGT tagállamokban az új gépkocsikra vonatkozóan előírt környezetvédelmi (emissziós) konstrukciós követelményeknek, továbbá
– a forgalomba helyezés engedélyezésének időpontját hat évvel megelőző időpontban az ENSZ–EGB 83. számú előírás – e rendeletben meghatározott – érvényes változatának.
(6) Használt gépkocsi egyedi forgalomba helyezési engedélyezési eljárása során a jelzett követelmény, továbbá a világító- és jelzőberendezésekre vonatkozóan a 37–70. §- ban meghatározott üzemeltetési műszaki feltételek teljesítése esetén az A/21–A/30. mellékletekben foglalt követelményeket – további vizsgálat nélkül – teljesítettnek kell tekinteni.
(7) M1 és N1 kategóriában a követelményeket az ER A. függelék A/4. melléklet 2. kiegészítése tartalmazza.”

2. melléklet a 23/2012. (V. 8.) NFM rendelethez

Az MR. 5. számú mellékletének módosítása

1. Az MR. 5. számú melléklet II. fejezet 14. és 15. sora helyébe a következő rendelkezés lép:

„14	– a 692/2008/EK és a 566/2011/EU bizottsági rendelettel módosított 715/2007/EK parlamenti és tanácsi rendelet I. melléklet 1. táblázatában meghatározott határértékek alapján jóváhagyott légszennyezésű gépkocsi (Euro 5.) [10]
15	– a 692/2008/EK és a 566/2011/EU bizottsági rendelettel módosított 715/2007/EK parlamenti és tanácsi rendelet I. melléklet 2. táblázatában meghatározott határértékek alapján jóváhagyott légszennyezésű gépkocsi (Euro 6.)[11]"

2. Az MR. 5. számú melléklet II. fejezet 10. és 11. lábjegyzete helyébe a következő rendelkezés lép:
„[10] Az Euro 5. kibocsátási határértéket a 692/2008/EK bizottsági rendelet XVII. mellékletével (2008.07.28. HL 199. p130) és az 566/2011/EU bizottsági rendelettel (2011.06.08., HL 158. p1) módosított, a könnyű személy- gépjárművek és haszongépjárművek (Euro 5 és Euro 6) kibocsátás tekintetében történő típusjóváhagyásáról és a járműjavítási és – karbantartási információk elérhetőségéről szóló 715/2007/EK európai parlamenti és tanácsi rendelet I. melléklet 1. táblázata határozza meg.
[11] Az Euro 6. kibocsátási határértéket a 692/2008/EK bizottsági rendelet XVII. mellékletével (2008.07.28. HL 199 p130) és az 566/2011/EU bizottsági rendelettel (2011.06.08., HL 158. p1) módosított, a könnyű személy- gépjárművek és haszongépjárművek (Euro 5 és Euro 6) kibocsátás tekintetében történő típusjóváhagyásáról és a járműjavítási- és karbantartási információk elérhetőségéről szóló 715/2007/EK európai parlamenti és tanácsi rendelet I. melléklet 2. táblázata határozza meg."

3. melléklet a 23/2012. (V. 8.) NFM rendelethez
„7/A. számú melléklet a 6/1990. (IV. 12.) KöHÉM rendelethez

A rendelet 16/A. § (1) bekezdésében meghatározott tilalom alól mentesülő egyes anyagok és alkatrészek

Anyagok és alkatrészek	A mentesség alkalmazási területe és hatályának vége	Megjelölést vagy azonosítást igényel a 2000/53/EK irányelv 4. cikk (2) bekezdés *b)* pontja alapján
Ólom mint ötvözőelem		
1. a) Acél megmunkálási célokra és tűzi horganyzott acél alkatrészek készletben, legfeljebb 0,35 tömegszázalék ólomtartalommal		
1. b) Folyamatosan horganyzott acéllemez legfeljebb 0,35 tömegszázalék ólomtartalommal	A 2016. január 1. előtt típusjóváhagyást nyert járművek és az e járművekbe szánt pótalkatrészek	
2. a) Alumínium megmunkálási célokra, legfeljebb 2 tömegszázalék ólomtartalommal	A 2005. július 1. előtt forgalomba hozott járművek pótalkatrészeiként	
2. b) Alumínium legfeljebb 1,5 tömegszázalék ólomtartalommal	A 2008. július 1. előtt forgalomba hozott járművek pótalkatrészeiként	
2. c) Alumínium legfeljebb 0,4 tömegszázalék ólomtartalommal	([2])	
3. Rézötvözet legfeljebb 4 tömegszázalék ólomtartalommal	([2])	
4. a) Csapágycsészék és -perselyek	A 2008. július 1. előtt forgalomba hozott járművek pótalkatrészeiként	
4. b) A motorokban, sebességváltókban és a légkondicionáló kompresszorokban található csapágycsészék és - perselyek	2011. július 1., majd azt követően a 2011. július 1. előtt forgalomba hozott járművek pótalkatrészei	
Ólom és ólomvegyületek alkatrészekben		
5. Elemek és akkumulátorok	([2])	X

6. Lengéscsillapítók	A 2016. január 1. előtt típusjóváhagyást nyert járművek és az e járművekbe szánt pótalkatrészek	X
7. a) Elasztomerek vulkanizálási ható- és stabilizáló anyagai a fék-, üzemanyag- és légszállító csövekben, elasztomer/fém alkatrészek az alváz elemeiben vagy a motortartó elemekben	A 2005. július 1. előtt forgalomba hozott járművek pótalkatrészeiként	
7. b) Elasztomerek vulkanizálási ható- és stabilizáló anyagai a fék-, üzemanyag- és légszállító csövekben, elasztomer/fém alkatrészek az alváz elemeiben vagy a motortartó elemekben, legfeljebb 0,5 tömegszázalék ólomtartalommal	A 2006. július 1. előtt forgalomba hozott járművek pótalkatrészeiként	
7. c) Elasztomerek kötőanyagai az erőátviteli alkalmazásokban, legfeljebb 0,5 tömegszázalék ólomtartalommal	A 2009. július 1. előtt forgalomba hozott járművek pótalkatrészeiként	
8. a) Elektromos és elektronikus alkatrészek áramköri kártyára való rögzítésére szolgáló ólomtartalmú forraszanyagok, illetve az alumínium elektrolit kondenzátor kivételével a csatlakozótűkön vagy áramköri kártyán lévő egyéb alkatrészek érintkezőinek ólomtartalmú bevonata	A 2016. január 1. előtt típusjóváhagyást nyert járművek és az e járművekbe szánt pótalkatrészek	X ([1])
8. b) Ólomtartalmú forraszanyag nem elektromos áramköri panelekre vagy üvegfelületre való forrasztáshoz	A 2011. január 1. előtt típusjóváhagyást nyert járművek és az e járművekbe szánt pótalkatrészek	X ([1])
8. c) Ólomtartalmú bevonat alumínium elektrolit kondenzátorok érintkezőin	A 2013. január 1. előtt típusjóváhagyást nyert járművek és az e járművekbe szánt pótalkatrészek	X ([1])
8. d) Ólomtartalmú forraszanyag üvegre való forrasztáshoz légtömegmérő érzékelőiben	A 2015. január 1. előtt típusjóváhagyást nyert járművek és az e járművekbe szánt pótalkatrészek	X ([1])
8. e) Magas olvadáspontú, ólomtartalmú forraszanyagok (azaz olyan ólomötvözetek, amelyek legalább 85 tömegszázalékban tartalmaznak ólmot)	([3])	X ([1])

8. f) Ólomtartalmú rugalmas tűs csatlakozórendszerek	([3])	X ([1])
8. g) Flip Chip integrált áramkörökben a félvezető süllyesztéke és hordozója között működőképes elektronikus kapcsolatot lehetővé tevő ólomtartalmú forraszanyag	([3])	X ([1])
8. h) Ólomtartalmú forraszanyag hőterítőknek hőnyelőkbe való rögzítéséhez olyan erőátviteli félvezető-szerelvényekben, amelyek lapkamérete a projekciós területnek legalább 1 cm^2-e, illetve névleges áramsűrűsége a szilíciumlapka-területet tekintve legalább 1 A/mm^2	([3])	X ([1])
8. i) Ólomtartalmú forraszanyag elektromos üvegfelület-kezeléshez a rétegelt üvegfelületre való forrasztás kivételével	A 2013. január 1. előtt típusjóváhagyást nyert járművek és az e járművekbe szánt pótalkatrészek ([4])	X ([1])
8. j) Ólomtartalmú forraszanyag rétegelt üvegfelületre való forrasztáshoz	([3])	X ([1])
9. Szelepülések	A 2003. július 1. előtt kifejlesztett motortípusok pótalkatrészeiként	
10. a) Olyan elektromos és elektronikus alkatrészek, amelyek üvegben vagy kerámiában, üveg vagy kerámia beágyazó-anyagösszetételekben, üvegkerámia anyagban vagy üvegkerámia beágyazó-anyagösszetételekben ólmot tartalmaznak. Ez a mentesség nem terjed ki a következőkben történő ólomfelhasználásra: – izzók üvege és gyújtógyertyák zománcbevonata, – a 10. b), a 10. c) és a 10. d) pontban felsorolt alkatrészekben lévő dielektromos kerámiaanyagok		X ([5]) (a motorok piezoelektromos alkatrészeinek kivételével)
10. b) Integrált áramkörök vagy diszkrét félvezetők részét képező kondenzátorokban található ólom-cirkanát-titanát alapú, ólomtartalmú dielektromos kerámiaanyagok		
10. c) 125 V alatti névleges váltakozó feszültségű, illetve 250 V alatti névleges egyenfeszültségű kondenzátorokban található ólomtartalmú dielektromos kerámiaanyagok	A 2016. január 1. előtt típusjóváhagyást nyert járművek és az e járművekbe szánt pótalkatrészek	

10. d) Ólomtartalmú dielektromos kerámiaanyagok az ultrahangos lokátor berendezések érzékelőinek a hőmérséklet miatti mérési hibáját ellensúlyozó kondenzátorokban	([3])	
11. Robbanópatronok	A 2006. július 1. előtt típusjóváhagyást nyert járművek és az e járművekbe szánt pótalkatrészek	
12. A gépjárművek szén-dioxid-kibocsátását a kipufogóhő visszanyerésével csökkentő elektromos rendszerek ólomtartalmú hőelektromos anyagai	A 2019. január 1. előtt típusjóváhagyást nyert járművek és az e járművekbe szánt pótalkatrészek	X
Hat vegyértékű króm		
13. a) Korrózióvédő bevonatok	A 2007. július 1. előtt forgalomba hozott járművek pótalkatrészeiként	
13. b) A karosszériaelemek esetében felhasznált csavarokkal és anyacsavarokkal kapcsolatos korrózióvédő bevonatok	A 2008. július 1. előtt forgalomba hozott járművek pótalkatrészeiként	
14. Lakóautók abszorpciós hűtőgépeinek szénacél hűtőrendszerében használt korrózióálló anyag, legfeljebb a hűtőközeg 0,75 tömegszázalékos arányában, kivéve akkor, ha létezik más alkalmazható (vagyis lakóautókban való alkalmazásra a piacon elérhető) hűtési technológia, és az nem jár hátránnyal a környezetre, az egészségre és/vagy a fogyasztók biztonságára nézve		X
Higany		
15. a) A fényszórókban használt kisülő lámpák	A 2012. július 1. előtt típusjóváhagyást nyert járművek és az e járművekbe szánt pótalkatrészek	X
15. b) Műszerfal kijelzőiben használt fénycsövek	A 2012. július 1. előtt típusjóváhagyást nyert járművek és az e járművekbe szánt pótalkatrészek	X

Kadmium		
16. Elektromos meghajtású járművek akkumulátorai	A 2008. december 31. előtt forgalomba hozott járművek pótalkatrészeiként	

(1) Ki kell szerelni, ha a 10. a) ponttal összefüggésben túllépésre kerül a 60 g/jármű átlagos határérték. E kikötés alkalmazása szempontjából a nem a gyártó által a gyártósoron beszerelt elektronikus berendezéseket nem kell figyelembe venni.
(2) Ez a mentesség 2015-ben felülvizsgálat tárgya lesz.
(3) Ez a mentesség 2014-ben felülvizsgálat tárgya lesz.
(4) Ez a mentesség 2012. január 1-jéig felülvizsgálandó.
(5) Ki kell szerelni, ha a 8. a)–j) ponttal összefüggésben túllépésre kerül a 60 g/jármű átlagos határérték. E kikötés alkalmazása szempontjából a nem a gyártó által a gyártósoron beszerelt elektronikus berendezéseket nem kell figyelembe venni.

Megjegyzések:

– Az ólom, a hat vegyértékű króm és a higany esetében a homogén anyagban legfeljebb 0,1 tömegszázalékos maximális koncentráció, a kadmium esetében pedig a homogén anyagban legfeljebb 0,01 tömegszázalékos maximális koncentráció megengedett.
– A mentesség lejártának napján már forgalomba hozott járművek alkatrészeinek újrahasználta korlátozás nélkül lehetséges, mivel ez nem tartozik a 4. cikk (2) bekezdés a) pontjának hatálya alá.
– A 2003. július 1. előtt forgalomba hozott járművekben való felhasználásra szánt, 2003. július 1. után forgalomba hozott pótalkatrészek mentesülnek a 4. cikk (2) bekezdés a) pontjában foglalt rendelkezések alól (*).

(*) Ez a kikötés nem vonatkozik a kerékkiegyensúlyozó súlyokra, az elektromotorok szénkeféire és a fékbetétekre.”

4. melléklet a 23/2012. (V. 8.) NFM rendelethez
„16. számú melléklet a 6/1990. (IV. 12.) KöHÉM rendelethez

A dízelmotorral hajtott M2 és M3, valamint az N1, N2 és N3 kategóriájú gépjárművekbe utólagosan felszerelt részecske kibocsátást csökkentő rendszerekre vonatkozó követelmények

1. Általános rendelkezések

1.1. E melléklet szabályozza a dízelmotorral hajtott M2, M3 és N1, N2, N3 kategóriájú járművekbe – autóbuszokba és tehergépjárművekbe (a továbbiakban: haszonjármű) – utólagosan beépített, a részecske kibocsátást csökkentő rendszerekkel szemben támasztott követelményeket.

1.2. Fogalom-meghatározások és rövidítések:

1.2.1. „*Telítettségi állapot*”: A részecske kibocsátást csökkentő rendszer állandó részecskékkel történő telítettségi állapota meghatározott menetállapotokban, külső regenerációt eredményező intézkedések nélkül.

1.2.2. „*ESC-vizsgálati ciklus*”: Olyan, az MR. A/41. számú melléklet III. Rész 1. függelékének megfelelő, 13 stacionárius vizsgálati fázisból álló vizsgálati ciklus, amely a járművek meghajtására szolgáló kompressziós-gyújtású motorokból származó gáz halmazállapotú károsanyagok és légszennyező részecskék emissziója elleni intézkedésekre vonatkozik.

1.2.3. „*ELR-vizsgálati ciklus*”: Az MR. A/41. számú melléklet III. Rész 1. függelékének megfelelő, állandó fordulatszám mellett terhelési lépések sorozatából álló vizsgálati ciklus.

1.2.4. „*ETC-vizsgálati ciklus*”: Az MR. A/41. számú melléklet III. Rész 2. függelékének megfelelő, instacionárius, váltakozó fázisokból álló vizsgálati ciklus.

1.2.5. „*Részecske kibocsátást csökkentő rendszer*” *(PMS)*: A kipufogógáz utókezelése a részecske-emisszió csökkentése céljából, mechanikus vagy aerodinamikus leválasztás útján, valamint a diffúziós vagy tehetetlenségi hatások segítségével. Az alkatrészeken és az elektronikus szerkezeti elemeken végrehajtott, a motor működését befolyásoló specifikus változtatások nem tartoznak a részecske kibocsátást csökkentő rendszerekhez. Amennyiben azonban a PMS-sel történő utólagos felszereléshez kapcsolódóan annak további kifogástalan működéséhez az emisszió szempontjából fontos részegységeken vagy a rendszer elemein olyan járulékos intézkedések szükségesek, mint például a kipufogógáz visszavezetés (AGR) szabályozás változtatása, ehhez a motorgyártó engedélye szükséges.

1.2.6. „*Szabályozott részecske kibocsátást csökkentő rendszer*”: Olyan részecske kibocsátást csökkentő rendszer, amely az 5. pontnak vagy a 6. pontnak megfelelően meghatározott, legalább 90%-os gravimetrikus részecske szűrési hatásfokkal rendelkezik.

1.2.7. „*Folyamatos regeneráció*”: Az utókezelő rendszer olyan regenerálási folyamata, amely állandóan, illetve vizsgálati ciklusonként legalább egyszer lezajlik.

1.2.8. „*Szabályozatlan részecske kibocsátást csökkentő rendszer*”: Részecske kibocsátást csökkentő rendszer, amelynél az 5. pontnak vagy a 6. pontnak megfelelően meghatározott gravimetrikus részecske szűrési hatásfoka legalább 50%. Azon motorok esetében, amelyek hengerenkénti lökettérfogata 0,75 dm^3 alatti és a névleges teljesítményhez tartozó

fordulatszáma 3000 min^{-1} fölötti, a részecske szűrés hatásfokára vonatkozó követelmény legalább 30%.

1.2.9. „*Részecske kibocsátást csökkentő rendszer-család*”: Az összes olyan részecske kibocsátást csökkentő rendszerből álló család, amelyek működésüket tekintve műszakilag azonosak a 7.1. pontban foglalt, a rendszer-családokra vonatkozó azonossági kritériumokkal.

1.2.10. „*Periodikus regenerációval működő részecske kibocsátást csökkentő rendszer*”: Olyan részecske kibocsátást csökkentő rendszer, amely esetében a periodikus regeneráció ismétlődően, a motor működése során kevesebb, mint 100 üzemóra alatt zajlik le.

1.2.11. „*A részecske leválasztás hatásfoka*”: A részecske kibocsátást csökkentő rendszer által leválasztott részecskék tömegének és a jármű kiinduló állapotában kibocsátott részecskék tömegének a viszonya az 5.1. és a 6.1. pontban ismertetett képlet szerint számolva:

1.2.11.1. az ESC- vizsgálati ciklusban mérve a PMO 0 és a PMO 1 részecske csökkentési osztály esetében,

1.2.11.2. az ETC- ciklusban mérve a PMO 2 részecske csökkentési osztály esetében.

1.2.12. Rövidítések:

η: részecske leválasztás hatásfoka

M_{pi} súlyozott összesített misszió (g/kWh), szabályozott részecske kibocsátást csökkentő rendszerek esetében

M_{ri} emisszió (g/kWh) a regeneráció folyamata alatt

M_{si} több cikluson keresztül mért átlagolt emisszió, regeneráció nélkül (g/kWh)

MGas gáz halmazállapotú komponensek emissziója

PT: részecske kibocsátás

$PT_{Ng:}$ utólagosan felszerelt állapotban, a 4.1. vagy a 6. pont szerint számtanilag átlagolt részecske kibocsátás

PT_S: a motor részecske kibocsátást csökkentő rendszer nélkül mért számtanilag átlagolt részecske kibocsátása a mindenkor alkalmazandó vizsgálati ciklus legalább két ciklusértékéből számítva

V_F: a részecske kibocsátást csökkentő rendszer térfogata

V_H: a motor lökettérfogata

2. A részecske-kibocsátás csökkentési osztályainak definíciója

A részecske kibocsátást csökkentő rendszerrel utólag felszerelt haszonjárművek az alábbi részecske – kibocsátás csökkentési osztályba tartoznak, amennyiben teljesítik a kipufogógáz-emissziójukra a kiinduló állapotban előírt követelményeket:

	kategória
PMO 01	N1/II és III: 0,17 g/km
PMO 0,	N1/I, II és III: 0,100g/km M2, M3; N2, N3:0,15 g/kWh – ESC
PMO 1,	N1/II és III:0,05g/km; M2, M3; N2, N3:0,100 g/kWh – ESC

PMO 2,	N1/II és III:0,025 g/km; M2, M3; N2, N3:0,02 g/kWh – ESC 0,03 g/kWh – ETC
PMO 3,	N1/II és III:0,0125g/km; M2, M3; N2, N3:0.02g/kWh – ESC; ELR; ETC
PMO 4,	N1/II és III:0,005g/km

3. A részecske kibocsátást csökkentő rendszerekkel szemben támasztott követelmények

A kérelmezőnek a 4. és az 5. vagy 6. pontban ismertetett vizsgálatokkal kell alátámasztania és igazolnia, hogy a rendszer működőképessége – rendeltetésszerű üzemeltetést feltételezve – a hengerenként 0,75 dm^3 alatti lökettérfogatú és 3000 min^{-1} fölötti névleges teljesítményhez tartozó fordulatszámú motorral hajtott haszonjárművek esetében 80.000 km megtételéig, egyéb haszonjárművek esetében 200.000 km-ig vagy 6 évig terjedő élettartamig – attól függően, hogy melyik kritérium teljesül elsőként – szavatolt.

A részecske kibocsátást csökkentő rendszer nem tartalmazhat olyan elemet, amelynek segítségével e rendszert üzemen kívül helyezik, egyébként a 3.2. pont szerinti követelmények érvényesek.

3.1. Az azonosság kritériumai

A részecske kibocsátást csökkentő rendszer az alábbi kritériumok vonatkozásában egymástól nem térhet el:

3.1.1. a részecskék leválasztására szolgáló anyag szűrési módja és működési elve (fém, kerámia),

3.1.2. a szűrőanyag részecske kibocsátást csökkentő konstrukciója, azaz a részecske leválasztását szolgáló elemek (lemezek, fonat, tekercselt, cellaanyag (szűrőelem) sűrűség, porozitás, pórusátmérő, zsebek, lapátok, golyók száma, felületi érdesség, huzal (golyó) szálátmérő,

3.1.3. a részecske kibocsátást csökkentő rendszer, illetve az elé beépített katalizátorok minimális katalitikus bevonata (g/ft^3),

3.1.4. a szűrőt burkoló fémház („caning”), illetve a szűrőelem rögzítése a fémházban,

3.1.5. térfogat ± 30%,

3.1.6. regenerálás típusa (periodikus vagy folyamatos),

3.1.7. regenerálási stratégia (katalitikus, termikus, elektrotermikus regenerálás),

3.1.8. az adalékolás és adagolórendszer kialakítása (amennyiben van ilyen),

3.1.9. az adalék típusa (amennyiben van ilyen),

3.1.10. beépítés adottságai [max. + 0,5 m elhelyezési különbség lehet a turbófeltöltő-kilépőoldal (turbina) és a részecske kibocsátást csökkentő rendszer belépő nyílása között],

3.1.11. a szűrő elé beépített oxidációs katalizátorral vagy anélkül.

3.2. A meglévő oxidációs katalizátor(ok) további alkalmazása:

A részecske kibocsátást csökkentő rendszer elé iktatott oxidációs katalizátorok az utólagos felszereléskor egyes esetekben továbbra is alkalmazhatók, amennyiben ezek bizonyíthatóan:

3.2.1. nem régebbiek 5 évnél,

3.2.2. futásteljesítményük a hengerenként 0,75 dm^3 alatti lökettérfogatú és 3000 min^{-1} fölötti névleges teljesítményhez tartozó fordulatszámú motorok esetében 80 000 km futásteljesítmény alatti, egyébként 150 000 km futásteljesítmény alatti, (a futásteljesítmény igazolása a szervizkönyv és a kilométer számláló segítségével történik) és

3.2.3. nincsenek rajta látható meghibásodások,

3.2.4. vagy a részecske kibocsátást csökkentő rendszer gyártója a 8. pontban előírt módon a rendszer alkalmazási engedélyébe történő bejegyzéssel bizonyítja, hogy a rendszerre vonatkozóan megkövetelt határértékek betartása a sorozatban gyártott oxidációs katalizátor(ok) nélkül is megvalósul (a rendszer alkalmazási engedélyének tartalmaznia kell az erre vonatkozó igazolást).

Amennyiben nem bizonyítható a fenti szempontok egyike sem, úgy új oxidációs katalizátorokat kell beépíteni a részecske kibocsátást csökkentő rendszer utólagos felszerelése előtt.

A részecske kibocsátást csökkentő rendszernek a motor-próbapadon történő vizsgálata során a rendszert a turbófeltöltő (turbina) kilépő nyílásától legalább 2 m távolságban kell elhelyezni. Amennyiben a kérelmező bizonyítani tudja, hogy a rendszer későbbi alkalmazási területén belül egy ennél kisebb távolságot kell maximális távolságnak tekinteni, a kipufogógáz vezeték hosszát ennek megfelelően le lehet rövidíteni. Szigetelések vagy hasonló megoldás alkalmazása csak akkor megengedett, ha ezeket a járműben történő későbbi beépítéskor is alkalmazzák.

3.3. Aktív részecske szűrők

Amennyiben a részecske kibocsátást csökkentő rendszerben vagy azzal összeépítve olyan berendezések vannak, amelyek azt eredményezik, hogy meghatározott feltételek mellett a rendszerre vonatkozóan a 2. pont szerint meghatározott határértékek már nem lesznek betartva, úgy a kérelmezőnek a következőket kell bizonyítania:

3.3.1. milyen feltételek mellett történik ezen berendezések aktiválása vagy deaktiválása,

3.3.2. ezek a berendezések csupán a PMS védelmét, vagy a motor védelmét vagy a PMS regenerálását szolgálják, és nem lesznek tartósan aktiválva,

3.3.3. az aktiválást követően a berendezést legkésőbb, a rendszerre vonatkozóan a 2. pont szerint meghatározott két vizsgálati ciklus után oly módon deaktiválják, hogy visszaáll az eredeti állapot. A bizonyításnak olyan tartamvizsgálat során kell megtörténnie, amely legalább öt aktiválást vagy deaktiválást tartalmaz,

3.3.4. az élettartamra vonatkozóan megadott követelményeket betartják,

3.3.5. a gépkocsivezető tájékoztatást kap az ilyen berendezés aktiválásáról.

3.4. Tüzelőanyagok

3.4.1. Tüzelőanyag minőség

A részecske kibocsátást csökkentő rendszer vizsgálata során elvégzendő mérések a kereskedelmi forgalomban kapható tüzelőanyagokkal történnek.

3.4.2. Tüzelőanyag-fogyasztás

A mindenkor alkalmazandó vizsgálati ciklusra vonatkoztatott fajlagos tüzelőanyag-fogyasztás utólag felszerelt állapotban a nem felszerelt állapotban fennálló tüzelőanyag-fogyasztást maximum 4%-kal haladhatja meg. Az tüzelőanyag-fogyasztás meghatározását szolgáló mérések párhuzamosan zajlanak a 4.1. pont szerinti mérésekkel a folyamatos regenerációval működő rendszerek esetében, valamint a 6.2.1. pont szerint a periodikus regenerációval működő rendszerek esetében.

4. Részecske kibocsátást csökkentő rendszer vizsgálata

A vizsgálat a 11. pont előírásainak megfelelően zajlik.

A részecske kibocsátást csökkentő rendszer szakvéleményezése céljából a későbbi üzemeltetési körülmények melletti működőképesség bizonyításához legalább 100 ETC – vizsgálati ciklusból álló tartampróbát kell végrehajtani. A tartampróba a rendszer működőképességének és stabilitásának, valamint hatásfokának bizonyítását szolgálja. A gáz halmazállapotú emissziónak, valamint a részecskék emissziójának a mérését legalább minden ötödik vizsgálati ciklusban el kell végezni. A részecske kibocsátást csökkentő rendszer vizsgálata a rendszerhez, illetve családhoz kapcsolódóan történik, a mindenkori alkalmazási területre vonatkozóan. Azaz minden alkalmazási területre vonatkozóan el kell végezni egy rendszervizsgálatot.

A tartampróba végrehajtásával egyidejűleg annak az értékelése is megtörténik, hogy folyamatos regenerációval vagy periodikus regenerációval működő részecske kibocsátást csökkentő rendszerről van-e szó.

4.1. A folyamatos regeneráció bizonyítása

A folyamatos regeneráció folyamata akkor számít bizonyítottnak, ha legalább 25 vizsgálati ciklusnak megfelelő időszakon keresztül a részecske kibocsátást csökkentő rendszer egy alkalmas értékelési paramétere állandónak tekinthető. Alkalmas értékelési paraméter a részecske-emisszió, valamint a kipufogógáz-ellennyomás. Ezek a paraméterek 25 vizsgálati ciklus során mért értékei alapján számított 15% alatti variancia esetén a jelen vizsgálati előírás értelmében állandónak számítanak. A kipufogógáz ellennyomás mérése ebben az esetben folyamatosan történik, a részecske-emisszió mérésére pedig legalább minden ötödik vizsgálati ciklusban sor kerül.

A variancia számítása a következőképpen történik:

$$variancia = \frac{átlagos\ négyzetes\ eltérés\ X(n)}{középérték\ X(n)}$$

ahol:

$$átlagos\ négyzetes\ eltérés = \sqrt{\frac{n\Sigma x^2 - (\Sigma x)^2}{n^2}}$$

és:

$$\textit{középérték} = (x_1 + x_2 + ... + x_n)/n$$

ahol:

n = a mért értékek száma

x = a mindenkori egyedi mért érték

4.2. A vizsgálati motorcsaládok kiválasztása

A vizsgálatokhoz kiválasztott motornak egy, a későbbi alkalmazási területnek megfelelő motorcsaládból kell származnia.

A kiválasztott alkalmazási területre vonatkozó vizsgálati motornak az alábbi kritériumokat kell teljesítenie:

4.2.1. teljesítménye az alkalmazási területen a törzsmotor 100% – 60%-os teljesítménye (egy motorcsalád törzsmotorja a 7.1.2. pontban megnevezett irányelvek I. függelék 8.2. pontjának, illetve az I. függelék 7. pontjának megfelelően),

4.2.2. a legkisebb alkalmazott szűrő térfogat (V_{FI}) a kiválasztott vizsgálati motorhoz a későbbi alkalmazásnak megfelelően.

E melléklet szerinti motorok kipufogógáz-méréséhez vizsgálati cikluskénti a motorfékpadi méréskor minden esetben a 12. pont szerinti hozzáigazított ESC-vizsgálati ciklust és a PMO 2 esetében az ETC- vizsgálati ciklust is kell alkalmazni. A gáz halmazállapotú emisszióknak, valamint a részecskék emissziójának mérését minden ötödik vizsgálati ciklusban el kell végezni a regeneráció folyamatának bizonyítását szolgáló méréseken belül.

4.3. A regeneráció folyamatának vizsgálata szabályozatlan rendszerek esetében

Az 1.2.8. pont szerinti szabályozatlan részecske kibocsátás csökkentő rendszereket további vizsgálatnak kell alávetni a regeneráció folyamatának bizonyításához.

Ez a vizsgálat a rendszer telítésével történik, állandó kipufogógáz ellennyomás eléréséig, vagy maximum 100 óra időtartamon keresztül. A kipufogógáz ellennyomás akkor tekintendő állandónak, ha legkorábban 50 óra után, 30 perc időtartamon belül a kipufogógáz ellennyomás 4mbar tartományon belül mozog. A telítési ciklus vizsgálópontjait úgy kell megválasztani, hogy a részecske kibocsátást csökkentő rendszer előtt a kipufogógáz maximális hőmérséklete ne haladja meg a 180°C –ot. A telítés elsősorban az állandó fordulatszám elérésével történik, mégpedig a vizsgálati motor névleges fordulatszámának 50%–75%-a közötti tartományában.

A rendszer telítettségének elérése, vagy maximum 100 óra után kerül elindításra a regeneráció. Ez történhet például a 8-as vizsgálati fázis elindításával 12. pont szerinti hozzáigazított ESC- vizsgálati ciklusban. A regeneráció befejezése után kipufogógáz méréseket kell végezni legalább három, a 12. pont szerinti ESC-vizsgálati ciklusban vagy három ETC- vizsgálati ciklusban. Az ennek során mért kipufogógáz-értékek legfeljebb 15%-kal térhetnek el a telítési tartampróba előtt mért kipufogógáz-értékektől a gáz halmazállapotú emisszió esetében és legfeljebb 20%-kal a részecsketömeg emissziója esetében.

A gyártónak igazolnia kell, hogy a regeneráció alatt kialakuló hőmérsékleteket maximum nem kritikusként kell besorolni.

A telítési-tartampróbára alternatívaként a gyártó a regeneráció vizsgálatára egy, már határértékig telített részecske kibocsátást csökkentő rendszert is átadhat.

4.4. A kipufogógáz füstsűrűségének vizsgálata az ELR-(European Load Response) vizsgálati módszer szerint

A kipufogógáz füstsűrűségének vizsgálatát az MR. A. Függelék A/41. számú mellékletével összhangban kell elvégezni

5. A részecske kibocsátást csökkentő, folyamatos regenerációval működő rendszerek vizsgálata

A vizsgálat a 11. pont szerint történik.

A részecske kibocsátást csökkentő rendszer vizsgálata akkor tekinthető teljesítettnek, ha teljesülnek a következő kritériumok:

5.1. A részecske leválasztás hatásfoka

A részecske leválasztás hatásfoka η utólag felszerelt esetben a következő értéket érje el:

5.1.1. legalább 0,3 (=30%-ot) szabályozatlan rendszerek esetében hengerenként 0,75 dm^3 alatti lökettérfogatú és 3000 min^{-1} fölötti névleges fordulatszámú motorok esetében, egyébként legalább 0.5 (=50%-t);

5.1.2. legalább 0,9 (=90%-ot) szabályozott rendszerek esetében.

A részecske leválasztás hatásfokának számítása a következőképpen történik:

$$\eta = 1- (PT_{NG}/PT_S).$$

5.2. A korlátozott emissziójú kipufogógáz károsanyagok

A korlátozott emissziójú kipufogógáz károsanyagok (CO, HC, NO_x) vonatkozásában kiinduló állapotban és utólag felszerelt állapotban be kell tartani az eredetileg engedélyezett károsanyag-osztályok határértékeit. Az NO_2 /NOx arányt dokumentálni kell a kiinduló és az utólag felszerelt állapotra vonatkozóan, és meg kell adni a vizsgálati jelentésben.

Az NO_2 – és NO_x – tömegemissziók meghatározását szimultán méréssel kell elvégezni. A mérést elvégezhető egy-egy NO_2 – és NO_x – analizátorral vagy egy kombinált NO_2 /NO_x – analizátorral.

5.3. Kipufogógáz füstsűrűség

A 4.4. pont szerint meghatározott füstsűrűség kiinduló állapotban és utólag felszerelt állapotban nem haladhatja meg a 0,8 m^{-1} értéket.

6. A részecske kibocsátást csökkentő, periodikus regenerációval működő rendszerek vizsgálata

A vizsgálat a 11. pont szerint történik.

A részecske kibocsátást csökkentő rendszer vizsgálata akkor tekinthető teljesítettnek, ha teljesülnek a következő kritériumok:

A periodikus regenerációval működő részecske kibocsátást csökkentő rendszerek esetében a részecske-emisszió meghatározása a következőképpen történik:

$$PT = (n1 \times PT,n1 + n2 \times PT,n2) / (n1 + n2)$$

ahol:

n1 =A hozzáigazított ESC- vizsgálati ciklusok száma a 12. pontnak megfelelően (PMO 0, PMO 1) / ETC- vizsgálati ciklusok száma (PMO-2,) két regeneráció között

n2 =A hozzáigazított ESC- vizsgálati ciklusok száma a 12. pontnak megfelelően (PMO 0, PMO 1) / ETC- vizsgálati ciklusok száma (PMO 2,) a regeneráció alatt (minden esetben legalább 1 vizsgálati ciklus)

PT,n1 = A telítési folyamat alatti emisszió (a telítés elején és végén végzett mérések számtani középértéke, több mérés is megengedett)

PT,n2 = Emisszió a regeneráció alatt

Periodikus regenerációjú kipufogógáz-utókezelés esetében az emissziót legalább három hozzáigazított ESC- vizsgálati ciklusban kell meghatározni (egyszer a telítés elején, egyszer a végén és egyszer a regeneráció alatt). A regenerálási folyamatnak legalább egyszer meg kell történnie egy, a 12. pont szerinti hozzáigazított ESC – vizsgálati ciklus alatt. A mérések elvégezhetők a 4.1. pont szerinti tartampróba során.

Amennyiben az emisszió meghatározásához a regeneráció fázisai között legalább két mérést végzünk, ezeket a további méréseket egyenlő távolságokban kell elvégezni, és matematikai középérték képzésével kell összevonni.

A gyártónak meg kell adnia, hogy normál esetben milyen feltételek között (telítődés, hőmérséklet, ellennyomás, időtartam, stb.) lép fel a regeneráció folyamata. A regeneráció alatti mérésekhez a kérelmező rendelkezésre bocsáthat egy a telítés határáig telített rendszert.

A regeneráció fázisai alatt túl lehet lépni a mindenkori alkalmazható határértékeket.

6.1. A részecske leválasztás hatásfoka

A részecske leválasztás hatásfoka η utólag felszerelt állapotban a következő értékeket érje el

6.1.1. legalább 0,3 (=30%-ot) szabályozatlan rendszerek esetében hengerenként 0,75 dm^3 alatti lökettérfogatú és 3000 min^{-1} alatti névleges teljesítményhez tartozó fordulatszámú motorok esetében, egyébként legalább 0,5 (=50%-t),

6.1.2. legalább 0,9 (=90%-ot) szabályozott rendszerek esetében.

A részecske leválasztás hatásfokának számítása a következőképpen történik:

$$\eta = 1- (PT/PT_S).$$

6.2. A korlátozott emissziójú kipufogógáz károsanyagok

A korlátozott emissziójú kipufogógáz károsanyagok vonatkozásában (CO, HC, NO_x) a 6.2.1. pontban megadott számítás figyelembevételével, kiinduló állapotban és utólag felszerelt állapotban be kell tartani az eredetileg engedélyezett károsanyag-osztályok határértékeit. Az NO_2 / NO_x arányt az 5.2. pontnak megfelelően dokumentálni kell a kiinduló és az utólag felszerelt állapotra vonatkozóan, és meg kell adni a vizsgálati jelentésben.

6.2.1. Súlyozott gáz halmazállapotú emissziók

A periodikus regenerációval működő rendszerek esetében a gáz halmazállapotú komponensek emissziójának a meghatározása a következőképpen történik:

MGas = (n1 × MGas,n1 + n2 × MGas,n2) / (n1 + n2)

ahol:

n1 =A hozzáigazított ESC- vizsgálati ciklusok száma (PMO 0, PMO 1) / ETC-vizsgálati ciklus (PMO-2,) két regeneráció között

n2 =A hozzáigazított ESC- vizsgálati ciklusok száma (PMO 0, PMO 1) / ETC-vizsgálati ciklus (PMO-2) a regeneráció alatt (minden esetben legalább 1 vizsgálati ciklus)

Mgas,n1 = A telítés alatti emisszió (a telítés elején és végén végzett mérések matematikai középértéke, több mérés is megengedett)

Mgas,n2 = A regeneráció alatti emisszió

6.3. Kipufogógáz füstsűrűség

A 4.4. pont szerint, meghatározott füstsűrűség kiinduló állapotban és utólag felszerelt állapotban nem haladhatja meg a 0,8 m^{-1} értéket.

7. A részecske kibocsátást csökkentő rendszerekre vonatkozó követelmények a rendszer-család kialakítása céljából

Rendszercsaládok létrehozhatók különböző nagyságú (térfogatú) részecske kibocsátást csökkentő rendszerek alapulvételével a 7.1. pont szerinti megfelelőségi kritériumok betartása mellett.

7.1. A rendszer-családok azonosságának kritériumai

7.1.1. Azonos szerkezetű, de különböző térfogatú, különböző motorokra, illetve járműtípusokra tervezett részecske kibocsátást csökkentő rendszerek alkalmazási területének megállapításához a kísérleti példányok nem különbözhetnek a 3. pont szerinti ismertető jelek vonatkozásában. Egy rendszer alkalmazási területének határa motor- és jármű-gyártókként kerül meghatározásra, mégpedig egy vizsgálati motornak a 4.2. pont szerinti motorfékpadon történő mérése útján.

7.1.2. Egy PMS rendszer-család alkalmazási területe egy motorgyártónak a 4.2. pont szerinti mindenkori vizsgálati motorral lefedett motor családjára terjed ki, amely megfelel az MR. A. Függelék A/41. számú melléklet előírásainak. Amennyiben a kérelmező bizonyítani tudja, hogy egy további gyártónak a vizsgálati motorral lefedett alkalmazási területe vonatkozásában további motorcsaládjai vagy további gyártók motorcsaládjai azonosak a családképzés kritériumai szempontjából, az alkalmazási terület kiterjeszthető ezekre a motorcsaládokra. Az alkalmazási terület kiterjesztésére vonatkozóan családképzési kritériumnak számít az egyes hengerek lökettérfogata ±15%-on belül, valamint a szívórendszer kialakítása (turbó vagy szívómotor).

7.2. A vizsgálati motorral szemben támasztott követelmények

A vizsgálati motornak a sorozatgyártás szerinti állapotban és utólag felszerelt állapotban az összes előírással korlátozott emisszióra vonatkozóan be kell tartania az eredetileg engedélyezett határérték-fokozat határértékeit. A vizsgálati motor átalakításának meg kell felelnie az utólagos felszerelésre vonatkozóan kérelmezett későbbi sorozatszerű állapotnak. Az „On – Board – diagnosztikával“ felszerelt járművek esetében az utólag felszerelhető rendszer beépítése nem korlátozhatja annak felügyeleti funkcióját. Az elektronikus motorvezérlő egységet (pl. befecskendezés, légtömegmérés, kipufogógáz emisszió csökkentése vonatkozásában) az utólagos felszerelés nem változtathatja meg. Amennyiben a vizsgálati motor nem rendelkezik kipufogógáz visszavezetéssel (AGR), úgy az alkalmazási terület csak akkor terjeszthető ki AGR- rel rendelkező motorokra, ha a kérelmező bizonyítani tudja, hogy a PMS nem fejt ki negatív hatást a

gázhalmazállapotú károsanyag komponensekre. Amennyiben rendelkezésre áll a motorgyártó jóváhagyása, nem szükséges ennek bizonyítása.

7.3. A motorfékpadon történő vizsgálat és mérés végrehajtásának folyamata

A szabályozatlan és a szabályozott részecske kibocsátást csökkentő rendszerekre vonatkozó vizsgálat menetét a 11. pont mutatja.

7.4. A részecske kibocsátást csökkentő rendszerek értékelése egy motor vagy járműcsaládon belüli alkalmazási területre vonatkozóan

A részecske kibocsátást csökkentő rendszer alkalmazási területre vonatkozó vizsgálata akkor számít eredményesnek, ha teljesülnek az alábbi kritériumok:

7.4.1. Részecske-emisszió

A részecske-emissziónak utólag felszerelt állapotban a vonatkozó PMO 0, PMO-1 vagy PMO- 2 csökkentési osztályok határértékei alatt kell lennie.

7.4.2. A részecske leválasztás hatásfoka

A részecske leválasztás hatásfoka η utólag felszerelt állapotban a következő értékeket érje el:

7.4.2.1. legalább 0,3 (=30%-ot) szabályozatlan rendszerek esetében hengerenként 0,75 dm^3 alatti lökettérfogatú és 3000 min^{-1} fölötti névleges teljesítményhez tartozó fordulatszámú motorokra vonatkozóan, egyébként 0,5 (50%-t);

7.4.2.2. legalább 0,9 (90%-ot) szabályozott rendszerek esetében.

7.4.3. Kipufogógáz füstsűrűség

A 4.4. pont szerint meghatározott kipufogógáz füstsűrűség kiinduló állapotban és utólag felszerelt állapotban nem haladhatja meg a 0,8 m^{-1} értéket.

7.4.4. A korlátozott emissziójú kipufogógáz károsanyagok

A korlátozott emissziójú, gáz halmazállapotú komponensek emissziói a sorozatgyártás szerinti kivitelben és az utólag felszerelt állapotban legyenek az eredetileg engedélyezett károsanyag osztályok határértékei alatt.

8. Engedélyezés

8.1. Engedélyező hatóság a Nemzeti Közlekedési Hatóság Közúti Gépjármű-közlekedési Hivatal.

8.2. Az Európai Közösség más tagállamaiból vagy Törökországból, vagy EFTA-államból, az Európai Gazdasági Térségről szóló Egyezmény szerződéses partnereitől származó részecske kibocsátást csökkentő rendszerek elismerésre kerülnek a dízelüzemű gépjárművekre történő utólagos felszereléshez, amennyiben biztosítva van a részecske kibocsátás csökkentésének ugyanazon szintje, mint amit a jelen melléklet tartalmaz.

9. Az engedély visszavonása

Egy engedélyt vissza kell vonni, amennyiben megállapítást nyer, hogy már nem adottak vagy már nem teljesülnek az engedély előfeltételei vagy az engedély tulajdonosa durván megsértette az engedélyből fakadó kötelezettségeket.

10. Kiegészítő követelmények

10.1. Üzemi tulajdonságok

A részecske kibocsátást csökkentő rendszerek beépítése nem befolyásolhatja az üzemi tulajdonságokat, és a beépítés eredményeképpen nem következhet be a járműbiztonság járulékos veszélyeztetése.

10.2. Zajra vonatkozó jellemzők

A kérelmezőnek bizonyítania kell, hogy a részecske kibocsátást csökkentő rendszer utólagos felszerelése következtében nem várható a zaj jellemzőinek romlása. El lehet tekinteni a zaj mérésétől olyan részecske kibocsátást csökkentő rendszerek alkalmazásakor, amelyek sorozatgyártás során felszerelt zajcsökkentő berendezés kiegészítéseképpen lettek felszerelve.

10.3. Adalékolás hatása

Amennyiben adalék segítségével működő részecske kibocsátást csökkentő rendszerről van szó, az alkalmazott adalék veszélytelenségéről a közlekedési hatóságnak be kell mutatni az ezt igazoló dokumentumot.

10.4. Elektromágneses hatások

Amennyiben elektronikus alkatrészeket vagy vezérlő berendezéseket alkalmaznak, ezeknek meg kell felelniük az elektromágneses összeférhetetlenségre vonatkozó rendelkezéseknek.

11. A vizsgálati folyamatábrája

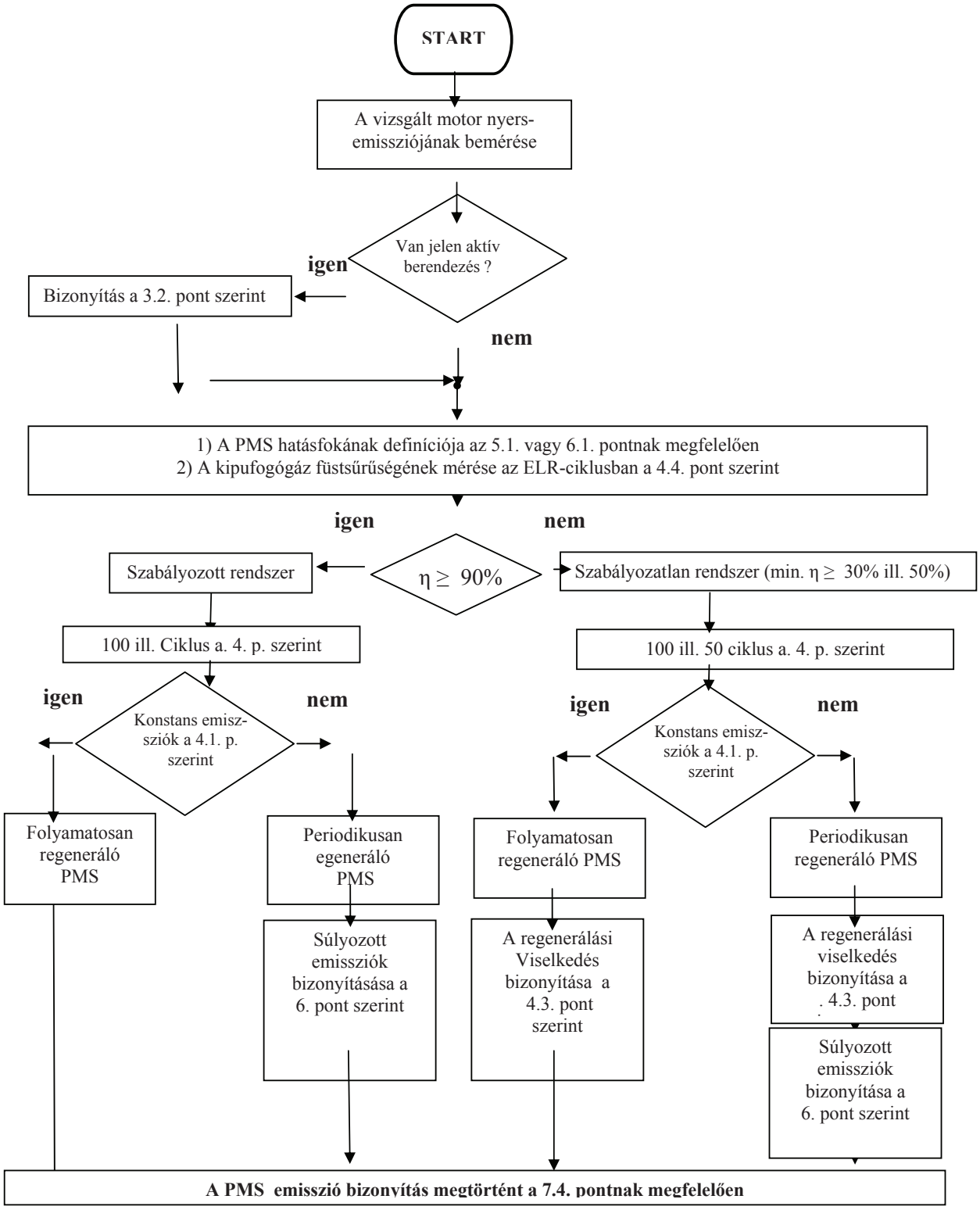

12. Hozzáigazított ESC-ciklus

12.1. Az ESC-ciklus a részecske-emisszió meghatározását szolgálja a periodikus regenerációval működő rendszerek esetében.

12.1.1. A részecske-emisszió meghatározására periodikus regenerációval működő rendszerek esetében ESC-ciklus kerül alkalmazásra az alábbi összetartozó fordulatszám- és mintavételi időtartamok felhasználásával.

Vizsgálati fázis	Motor-fordulatszám	Részterhelési-arány	A vizsgálati fázis időtartama	PM-Mintavételi idő
1	Üresjárat	-	*240 sec*	210 sec
2	A	100	*120 sec*	90 sec
3	B	50	*120 sec*	90 sec
4	B	75	*120 sec*	90 sec
5	A	50	*120 sec*	90 sec
6	A	75	*120 sec*	90 sec
7	A	25	*120 sec*	90 sec
8	B	100	*120 sec*	90 sec
9	B	25	*120 sec*	90 sec
10	C	100	*120 sec*	90 sec
11	C	25	*120 sec*	90 sec
12	C	75	*120 sec*	90 sec
13	C	50	*120 sec*	90 sec

12.1.2. Az effektív súlyzótényezők meghatározása elmarad a 6. pont szerinti periodikus regenerációval működő rendszerek értékelése esetében.

13. Műbizonylat az engedélyezett, részecske-kibocsátást csökkentő rendszer szabályszerű beépítéséről az engedélyező hatóság számára történő előterjesztés céljából

13.1. A szabályszerű beépítés igazolása

13.1.1. A részecske-kibocsátást csökkentő rendszer beépítése előtt megállapítást nyert a jármű műszakilag kifogástalan állapota.

13.1.2. A 2. pont alatt ismertetett gépjárművet felszerelték a 3. pontban megnevezett részecske kibocsátást csökkentő rendszerrel; ezúton igazoljuk az összes alkatrész szabályszerű beépítését és a részecske-kibocsátást csökkentő rendszer kifogástalan működését.

13.1.3. A beépített oxidációs katalizátor kicserélése

13.1.3.1. nem volt szükséges*

13.1.3.2. szükséges volt és kicserélésre került*

13.2. <u>A gépjármű adatai</u>

13.2.1. Rendszám:

13.2.2. A jármű üzembentartójának neve és címe:

13.2.3. A jármű gyártója:

13.2.4. Típus:

13.2.5. Alvázszám:

13.2.6. Az első forgalomba helyezés dátuma:

13.2.7. A kilométer-számláló állása:

13.3. A részecske-kibocsátást csökkentő rendszer (PMS) adatai

13.3.1. A PMS gyártója:

13.3.2. Típus/kivitel:

13.3.3. Engedélyszám:

13.3.3.1. A PMS-re vonatkozó NKH engedély száma, másolata

13.4. A gépjármű okmányai számára szolgáló adatok:

13.4.1. A 3. pontban leírt részecske-kibocsátást csökkentő rendszerrel történő felszerelés következtében a gépjármű teljesíti a továbbiakban felsorolt a részecske kibocsátás csökkentési osztályra vonatkozó követelményeket, és ezt a gépjármű okmányaiban a „megjegyzések"(vagy záradék) rovatban a következőképpen kell jelölni:

– „PMO 0 utólag felszerelve a ….típussal: (3.1. és 3.2. pont szerint); NKH (engedélyszám), (engedélyezési dátum)*

– „PMO 01 utólag felszerelve a ….típussal: (3.1. és 3.2. pont szerint); NKH (engedélyszám), (engedélyezési dátum)*

– „PMO 1 utólag felszerelve a ….típussal: (3.1. és 3.2. pont szerint); NKH (engedélyszám), (engedélyezési dátum)*

– „PMO 2 utólag felszerelve a típussal: (3.1. és 3.2. pont szerint); NKH (engedélyszám), (engedélyezési dátum)*

– „PMO 3 utólag felszerelve a ….típussal: (3.1. és 3.2. pont szerint); NKH (engedélyszám), (engedélyezési dátum)*

– „PMO 4 utólag felszerelve a ….típussal: (3.1. és 3.2. pont szerint); NKH (engedélyszám), (engedélyezési dátum)*

Kiállító intézmény: (név, cím, a beszerelésre vonatkozóan engedéllyel rendelkező beszerelő műhely ellenőrző száma)

dátum, vizsgálatáért felelős személy aláírása

---

*) A nem megfelelő törlendő."

5. melléklet a 23/2012. (V. 8.) NFM rendelethez

„Az A. Függelék A/2a. számú melléklete a 6/1990. (IV. 12.) KöHÉM rendelethez[1]

Az M1 és az N1 kategóriájú gépkocsik szennyezőanyag kibocsátásának jóváhagyására vonatkozó követelmények (Euro 5 és 6 tekintetében)

1. A könnyű személygépjárművek és haszongépjárművek (Euro 5 és Euro 6) kibocsátás tekintetében történő típusjóváhagyására és a járműjavítási és -karbantartási információkhoz való hozzáférésre az Európai Parlament és a Tanács 715/2007/EK rendeletében, és az azt módosító Bizottság 692/2008/EK és 566/2011/EU rendeletében foglaltakat kell alkalmazni.

[1] Ez a melléklet a 715/2007/EK rendelet és az azt módosító 692/2008/EK és 566/2011/EU rendelet végrehajtásához szükséges rendelkezéseket állapítja meg."

6. melléklet a 23/2012. (V. 8.) NFM rendelethez

Az MR. A. Függelék A/3. számú melléklet módosítása

1. Az MR. A. Függelék A/3. számú mellékletének címéhez tartozó lábjegyzet helyébe a következő lábjegyzet lép:

„Ez a melléklet a 661/2009/EK európai parlamenti és tanácsi rendelet és a 407/2011/EU bizottsági rendelet végrehajtását szolgálja.”

2. Az MR. A. Függelék A/3. számú melléklet I. Része a következő 2.3. ponttal egészül ki:

(1. A melléklet alkalmazási köre)

„2.3. 2012. november 1-jétől a gépkocsik folyékony tüzelőanyag tartályára, valamint a gépkocsik és pótkocsik hátsó aláfutásgátlóira (a továbbiakban együtt: jármű) vonatkozó követelményeket a 661/2009/EK európai parlamenti és tanácsi rendelet, és az azt módosító 407/2011/EU bizottsági rendelet határozza meg.

2.3.1. 2012. november 1-jétől az e melléklet II. Részében foglalt rendelkezések alapján típusjóváhagyás már nem adható ki.

2.3.2. Az e melléklet II. Részében foglalt rendelkezések alapján kiadott típusjóváhagyással rendelkező járműtípusba tartozó járművek forgalomba helyezése továbbra is engedélyezhető, valamint engedélyük meghosszabbítható 2014. október 31. napjáig.”

3. Az MR. A. Függelék A/3. számú melléklet II. Rész címe a következő lábjegyzettel egészül ki:

„Ez a Rész a 70/221/EGK tanácsi irányelvnek, és az azt módosító 97/19/EK bizottsági irányelvnek, a 2000/8/EK európai parlamenti és tanácsi irányelvnek és a 2006/20/EK bizottsági irányelvnek való megfelelést szolgálja, valamint a hátsó aláfutásgátlókra vonatkozóan az ENSZ-EGB 58. számú előírásának 01 változatával megegyező szabályozást tartalmaz.”

7. melléklet a 23/2012. (V. 8.) NFM rendelethez

Az MR. A. Függelék A/5. számú melléklet módosítása

1. Az MR. A. Függelék A/5. számú mellékletének címéhez tartozó lábjegyzet helyébe a következő lábjegyzet lép:

„Ez a melléklet a 661/2009/EK európai parlamenti és tanácsi rendelet és a 407/2011/EU bizottsági rendelet végrehajtását szolgálja.”

2. Az MR. A. Függelék A/5. számú melléklet I. Rész 1.1. alpontja helyébe a következő rendelkezés lép:

(1. A melléklet alkalmazási köre)

„1.1. A gépkocsik és a pótkocsik (a továbbiakban együtt: jármű) kormányberendezésére vonatkozó követelményeket a 661/2009/EK európai parlamenti és tanácsi rendelet, és az azt módosító 407/2011/EU bizottsági rendelet határozza meg.

1.1.1. 2012. november 1-jétől az e melléklet II. Részében foglalt rendelkezések alapján típusjóváhagyás már nem adható ki.

1.1.2. Az e melléklet II. Részében foglalt rendelkezések alapján kiadott típusjóváhagyással rendelkező járműtípusba tartozó járművek forgalomba helyezése továbbra is engedélyezhető, valamint engedélyük meghosszabbítható 2014. október 31. napjáig.”

3. Az MR. A. Függelék A/5. számú melléklet II. Rész címe a következő lábjegyzettel egészül ki:

„Ez a Rész a 70/311/EGK tanácsi irányelvnek, és az azt módosító 1999/7/EK tanácsi irányelvnek való megfelelést szolgálja. E Rész követelményei az ENSZ-EGB 79. számú előírásának 01. változatával megegyezőek.”

8. melléklet a 23/2012. (V. 8.) NFM rendelethez

Az MR. A. Függelék A/6. számú melléklet módosítása

1. Az MR. A. Függelék A/6. számú mellékletének címéhez tartozó lábjegyzet helyébe a következő lábjegyzet lép:
„Ez a melléklet a 661/2009/EK európai parlamenti és tanácsi rendelet, a 407/2011/EU, valamint a 130/2012/EU bizottsági rendelet végrehajtását szolgálja.”

2. Az MR. A. Függelék A/6. számú melléklet I. Rész 1. pontja helyébe a következő rendelkezés lép:
(1. A melléklet alkalmazási köre)

„1. Az M_1 és az N kategóriájú gépkocsik, valamint az O kategóriájú pótkocsik (a továbbiakban együtt: jármű) ajtajaira vonatkozó követelményeket a 661/2009/EK európai parlamenti és tanácsi rendelet, és az azt módosító 407/2011/EU bizottsági rendelet határozza meg.

1.1. Az M és N kategóriájú gépjárművekbe való bejutás és manőverezőképesség tekintetében a követelményeket a 130/2012/EU bizottsági rendelet határozza meg.

1.2. 2012. november 1-jétől az e melléklet II. Részében foglalt rendelkezések alapján típusjóváhagyás már nem adható ki.

1.3. Az e melléklet II. Részében foglalt rendelkezések alapján kiadott típusjóváhagyással rendelkező járműtípusba tartozó járművek forgalomba helyezése továbbra is engedélyezhető, valamint engedélyük meghosszabbítható 2014. október 31. napjáig.”

3. Az MR. A. Függelék A/6. számú melléklet II. Rész címe a következő lábjegyzettel egészül ki:

„Ez a Rész a 70/387/EGK tanácsi irányelvnek, és az azt módosító 2001/31/EK bizottsági irányelvnek való megfelelést szolgálja. E Rész követelményei az ENSZ-EGB 11. számú előírásának 03. módosítás 3. kiegészítésével megegyezőek.”

9. melléklet a 23/2012. (V. 8.) NFM rendelethez

Az MR. A. Függelék A/7. számú melléklet módosítása

1. Az MR. A. Függelék A/7. számú mellékletének címéhez tartozó lábjegyzet helyébe a következő lábjegyzet lép:
„Ez a melléklet a 661/2009/EK európai parlamenti és tanácsi rendelet és a 407/2011/EU bizottsági rendelet végrehajtását szolgálja.”

2. Az MR. A. Függelék A/7. számú melléklet I. Rész 1.1. alpontja helyébe a következő rendelkezés lép:

(1. A melléklet alkalmazási köre)

„1.1. A gépkocsik hangjelző berendezésére (kürtre) vonatkozó követelményeket a 661/2009/EK európai parlamenti és tanácsi rendelet, és az azt módosító 407/2011/EU bizottsági rendelet határozza meg.

1.1.1. 2012. november 1-jétől az e melléklet II. Részében foglalt rendelkezések alapján típusjóváhagyás már nem adható ki.

1.1.2. Az e melléklet II. Részében foglalt rendelkezések alapján kiadott típusjóváhagyással rendelkező járműtípusba tartozó járművek forgalomba helyezése továbbra is engedélyezhető, valamint engedélyük meghosszabbítható 2014. október 31. napjáig.”

3. Az MR. A. Függelék A/7. számú melléklet II. Rész címe a következő lábjegyzettel egészül ki:

„Ez a Rész a 70/388/EGK tanácsi irányelvnek, és az azt módosító 87/354/EGK tanácsi irányelvnek való megfelelést szolgálja. E Rész követelményei az ENSZ-EGB 28. számú előírással megegyezőek.”

10. melléklet a 23/2012. (V. 8.) NFM rendelethez

Az MR. A. Függelék A/8. számú melléklet módosítása

1. Az MR. A. Függelék A/8. számú mellékletének címéhez tartozó lábjegyzet helyébe a következő lábjegyzet lép:
„Ez a melléklet a 661/2009/EK európai parlamenti és tanácsi rendelet és a 407/2011/EU bizottsági rendelet végrehajtását szolgálja.”

2. Az MR. A. Függelék A/8. számú melléklet A. Fejezet 1.1. alpontja helyébe a következő rendelkezés lép:

(A MELLÉKLET ALKALMAZÁSI KÖRE, RÉSZEI ÉS AZ ALKALMAZÁSÁRA VONATKOZÓ ÁTMENETI RENDELKEZÉSEK)

„1.1. A közvetett látást biztosító eszközökre és az ilyen eszközökkel felszerelt járművekre vonatkozó követelményeket a 661/2009/EK európai parlamenti és tanácsi rendelet, és az azt módosító 407/2011/EU bizottsági rendelet határozza meg.

1.1.1. 2012. november 1-jétől az e mellékletben foglalt rendelkezések alapján típusjóváhagyás már nem adható ki.

1.1.2. Az e mellékletben foglalt rendelkezések alapján kiadott típusjóváhagyással rendelkező járműtípusba tartozó járművek forgalomba helyezése továbbra is engedélyezhető, valamint engedélyük meghosszabbítható 2014. október 31. napjáig.”

3. Az MR. A. Függelék A/8. számú melléklet A. fejezet címe a következő lábjegyzettel egészül ki:
„Az A. Fejezet részei a 2003/97/EK európai parlamenti és tanácsi irányelvnek, és az azt módosító 2005/27/EK bizottsági irányelvnek való megfelelést szolgálja.”

11. melléklet a 23/2012. (V. 8.) NFM rendelethez

Az MR. A. Függelék A/9. számú melléklet módosítása

1. Az MR. A. Függelék A/9. számú mellékletének címéhez tartozó lábjegyzet helyébe a következő lábjegyzet lép:
„Ez a melléklet a 661/2009/EK európai parlamenti és tanácsi rendelet és a 407/2011/EU bizottsági rendelet végrehajtását szolgálja.”

2. Az MR. A. Függelék A/9. számú melléklet I. Rész 1.1. alpontja helyébe a következő rendelkezés lép:
(1. A melléklet alkalmazási köre)
„1.1. A gépkocsik és a pótkocsik fékberendezésére vonatkozó követelményeket a 661/2009/EK európai parlamenti és tanácsi rendelet, és az azt módosító 407/2011/EU bizottsági rendelet határozza meg.
1.1.1. 2011. november 1-jétől az e melléklet II. Részében foglalt rendelkezések alapján típusjóváhagyás már nem adható ki az M_1 és N_1 kategóriájú járművekre.
1.1.2. 2012. november 1-jétől az e melléklet II. Részében foglalt rendelkezések alapján típusjóváhagyás már nem adható ki az M_1 és N_1 kategórián kívüli egyéb járművekre.
1.1.3. Az e melléklet II. Részében foglalt rendelkezések alapján kiadott típusjóváhagyással rendelkező járműtípusba tartozó járművek forgalomba helyezése továbbra is engedélyezhető, valamint engedélyük meghosszabbítható 2014. október 31. napjáig.”

3. Az MR. A. Függelék A/9. számú melléklet II. Rész címe a következő lábjegyzettel egészül ki:
„Ez a Rész a 71/320/EGK tanácsi irányelvnek, és az azt módosító 98/12/EK és 2002/78/EK bizottsági irányelvnek való megfelelést szolgálja. E Rész követelményei az ENSZ-EGB 13.09. számú és a 90.01. számú előírás változataival megegyezőek.”

12. melléklet a 23/2012. (V. 8.) NFM rendelethez

Az MR. A. Függelék A/10. számú melléklet módosítása

1. Az MR. A. Függelék A/10. számú mellékletének címéhez tartozó lábjegyzet helyébe a következő lábjegyzet lép:
„Ez a melléklet a 661/2009/EK európai parlamenti és tanácsi rendelet és a 407/2011/EU bizottsági rendelet végrehajtását szolgálja.”

2. Az MR. A. Függelék A/10. számú melléklet I. Rész 1.1. alpontja után a következő rendelkezés lép:

(A MELLÉKLET ALKALMAZÁSI KÖRE, AZ ALKALMAZÁSRA VONATKOZÓ ÁTMENETI RENDELKEZÉSEK ÉS A MELLÉKLET RÉSZEI)

1.2. A rádiófrekvenciás sugárzásra vonatkozó követelményeket a 661/2009/EK európai parlamenti és tanácsi rendelet, és az azt módosító 407/2011/EU bizottsági rendelet határozza meg.

1.2.1. 2012. november 1-jétől az e melléklet I–X. Részében foglalt rendelkezések alapján típusjóváhagyás már nem adható ki.

1.2.2. Az e melléklet I–X. Részében foglalt rendelkezések alapján kiadott típusjóváhagyással rendelkező járműtípusba tartozó járművek forgalomba helyezése továbbra is engedélyezhető, valamint engedélyük meghosszabbítható 2014. október 31. napjáig.”

3. Az MR. A. Függelék A/10. számú melléklet I. Rész címe a következő lábjegyzettel egészül ki:
„Az I–X. Rész a 2004/104/EK, 2005/49/EK és 2009/19/EK bizottsági irányelvnek való megfelelést szolgálja.”

13. melléklet a 23/2012. (V. 8.) NFM rendelethez

Az MR. A. Függelék A/12. számú melléklet módosítása

1. Az MR. A. Függelék A/12. számú mellékletének címéhez tartozó lábjegyzet helyébe a következő lábjegyzet lép:
„Ez a melléklet a 661/2009/EK európai parlamenti és tanácsi rendelet és a 407/2011/EU bizottsági rendelet végrehajtását szolgálja.”

2. Az MR. A. Függelék A/12. számú melléklet I. Rész 1.1. pontja helyébe a következő rendelkezés lép:

(I. Rész
Alapvető rendelkezések

1. A melléklet alkalmazási köre)

„1.1. Az M_1 kategóriájú gépkocsik belső kialakítására vonatkozó követelményeket a 661/2009/EK európai parlamenti és tanácsi rendelet, és az azt módosító 407/2011/EU bizottsági rendelet határozza meg.

1.1.1. 2012. november 1-jétől az e melléklet II. Részében foglalt rendelkezések alapján típusjóváhagyás már nem adható ki.

1.1.2. Az e melléklet II. Részében foglalt rendelkezések alapján kiadott típusjóváhagyással rendelkező járműtípusba tartozó járművek forgalomba helyezése továbbra is engedélyezhető, valamint engedélyük meghosszabbítható 2014. október 31. napjáig.”

3. Az MR. A. Függelék A/12. számú melléklet II. Rész címe a következő lábjegyzettel egészül ki:
„Ez a Rész a 74/60/EGK tanácsi irányelvnek, és az azt módosító 2000/4/EK európai parlamenti és tanácsi irányelvnek való megfelelést szolgálja. E Rész követelményei az ENSZ-EGB 21. számú előírásának 01. változatával egyenértékűek.”

14. melléklet a 23/2012. (V. 8.) NFM rendelethez

Az MR. A. Függelék A/13. számú melléklet módosítása

1. Az MR. A. Függelék A/13. számú mellékletének címéhez tartozó lábjegyzet helyébe a következő lábjegyzet lép:
„Ez a melléklet a 661/2009/EK európai parlamenti és tanácsi rendelet és a 407/2011/EU bizottsági rendelet végrehajtását szolgálja.”

2. Az MR. A. Függelék A/13. számú melléklet I. Rész 1.1. pontja helyébe a következő rendelkezés lép:
(1. A melléklet alkalmazási köre)
„1.1. A gépkocsik illetéktelen használata elleni védelemre vonatkozó követelményeket a 661/2009/EK európai parlamenti és tanácsi rendelet, és az azt módosító 407/2011/EU bizottsági rendelet határozza meg.
1.1.1. 2012. november 1-jétől az e melléklet II. Részében foglalt rendelkezések alapján típusjóváhagyás már nem adható ki.
1.1.2. Az e melléklet II. Részében foglalt rendelkezések alapján kiadott típusjóváhagyással rendelkező járműtípusba tartozó járművek forgalomba helyezése továbbra is engedélyezhető, valamint engedélyük meghosszabbítható 2014. október 31. napjáig.”

3. Az MR. A. Függelék A/13. számú melléklet II. Rész címe a következő lábjegyzettel egészül ki:
„Ez a Rész a 74/61/EGK tanácsi irányelvnek, és az azt módosító 95/56/EK tanácsi irányelvnek való megfelelést szolgálja. E Rész követelményei az ENSZ-EGB 18. számú előírás 02. számú változatával és az ENSZ-EGB 97. számú előírásával egyenértékűek.”

15. melléklet a 23/2012. (V. 8.) NFM rendelethez

Az MR. A. Függelék A/14. számú melléklet módosítása

1. Az MR. A. Függelék A/14. számú mellékletének címéhez tartozó lábjegyzet helyébe a következő lábjegyzet lép:
„Ez a melléklet a 661/2009/EK európai parlamenti és tanácsi rendelet és a 407/2011/EU bizottsági rendelet végrehajtását szolgálja.”

2. Az MR. A. Függelék A/14. számú melléklet I. Rész 1. pontja a következő 1.3. ponttal egészül ki:
(1. A melléklet alkalmazási köre)
„1.3. 2012. november 1-jétől a belső szerelvényekre – kormánynak ütközésre – vonatkozó követelményeket a 661/2009/EK európai parlamenti és tanácsi rendelet, és az azt módosító 407/2011/EU bizottsági rendelet határozza meg.
1.3.1. 2012. november 1-jétől az e melléklet II. Részében foglalt rendelkezések alapján típusjóváhagyás már nem adható ki.
1.3.2. Az e melléklet II. Részében foglalt rendelkezések alapján kiadott típusjóváhagyással rendelkező járműtípusba tartozó járművek forgalomba helyezése továbbra is engedélyezhető, valamint engedélyük meghosszabbítható 2014. október 31. napjáig.”

3. Az MR. A. Függelék A/14. számú melléklet II. Rész címe a következő lábjegyzettel egészül ki:
„Ez a Rész a 74/297/EGK tanácsi irányelvnek, és az azt módosító 91/662/EGK bizottsági irányelvnek való megfelelést szolgálja. E Rész követelményei az ENSZ-EGB 12. számú előírásának 03. változatával egyenértékűek.”

16. melléklet a 23/2012. (V. 8.) NFM rendelethez

Az MR. A. Függelék A/15. számú melléklet módosítása

1. Az MR. A. Függelék A/15. számú mellékletének címéhez tartozó lábjegyzet helyébe a következő lábjegyzet lép:
„Ez a melléklet a 661/2009/EK európai parlamenti és tanácsi rendelet és a 407/2011/EU bizottsági rendelet végrehajtását szolgálja.”

2. Az MR. A. Függelék A/15. számú melléklet I. Rész a következő 1.4.4. ponttal egészül ki:
(1. A melléklet alkalmazási köre és az alkalmazásra vonatkozó átmeneti rendelkezések)
„1.4.4. 2012. november 1-jétől a gépkocsik ülésszilárdságára vonatkozó követelményeket a 661/2009/EK európai parlamenti és tanácsi rendelet, és az azt módosító 407/2011/EU bizottsági rendelet határozza meg.
1.4.4.1. 2012. november 1-jétől az e melléklet II. Részében foglalt rendelkezések alapján típusjóváhagyás már nem adható ki.
1.4.4.2. Az e melléklet II. Részében foglalt rendelkezések alapján kiadott típusjóváhagyással rendelkező járműtípusba tartozó járművek forgalomba helyezése továbbra is engedélyezhető, valamint engedélyük meghosszabbítható 2014. október 31. napjáig.”

3. Az MR. A. Függelék A/15. számú melléklet II. Rész címe a következő lábjegyzettel egészül ki:
„Ez a Rész a 74/408/EGK tanácsi irányelvnek, és az azt módosító 81/577/EGK tanácsi irányelvnek, a 96/37/EK bizottsági irányelvnek és 2005/39/EK európai parlamenti és tanácsi irányelvnek való megfelelést szolgálja. E Rész követelményei az ENSZ-EGB 17. számú előírásainak 05., 06., 07. változatával egyenértékűek.”

17. melléklet a 23/2012. (V. 8.) NFM rendelethez

Az MR. A. Függelék A/16. számú melléklet módosítása

1. Az MR. A. Függelék A/16. számú mellékletének címéhez tartozó lábjegyzet helyébe a következő lábjegyzet lép:
„Ez a melléklet a 661/2009/EK európai parlamenti és tanácsi rendelet és a 407/2011/EU bizottsági rendelet végrehajtását szolgálja.”

2. Az MR. A. Függelék A/16. számú melléklet I. Rész 1.1. alpontja helyébe a következő rendelkezés lép:
(1. A melléklet alkalmazási köre)
„1.1. Az M_1 kategóriájú gépkocsik kinyúló részeire vonatkozó követelményeket a 661/2009/EK európai parlamenti és tanácsi rendelet, és az azt módosító 407/2011/EU bizottsági rendelet határozza meg.
1.1.1. 2012. november 1-jétől az e melléklet II. Részében foglalt rendelkezések alapján típusjóváhagyás már nem adható ki.
1.1.2. Az e melléklet II. Részében foglalt rendelkezések alapján kiadott típusjóváhagyással rendelkező járműtípusba tartozó járművek forgalomba helyezése továbbra is engedélyezhető, valamint engedélyük meghosszabbítható 2014. október 31. napjáig.”

3. Az MR. A. Függelék A/16. számú melléklet II. Rész címe a következő lábjegyzettel egészül ki:
„Ez a Rész a 74/483/EGK tanácsi irányelvnek, és az azt módosító 79/488/EGK és 2007/15/EK bizottsági irányelvnek való megfelelést szolgálja. E Rész követelményei az ENSZ-EGB 26. számú előírása 02. változatával egyenértékűek.”

18. melléklet a 23/2012. (V. 8.) NFM rendelethez

Az MR. A. Függelék A/17. számú melléklet módosítása

1. Az MR. A. Függelék A/17. számú mellékletének címéhez tartozó lábjegyzet helyébe a következő lábjegyzet lép:
„Ez a melléklet a 661/2009/EK európai parlamenti és tanácsi rendelet, a 407/2011/EU, valamint a 130/2012/EU bizottsági rendelet végrehajtását szolgálja.”

2. Az MR. A. Függelék A/17. számú melléklet I. Rész 1.1. alpontja helyébe a következő rendelkezés lép:
(1. A melléklet alkalmazási köre)
„1.1. A gépkocsikra (a továbbiakban: jármű) sebességmérőjére és a hátramenetet biztosító berendezésére vonatkozó követelményeket az 661/2009/EK európai parlamenti és tanácsi rendelet, és az azt módosító 407/2011/EU, valamint a 130/2012/EU bizottsági rendelet határozza meg.
1.1.1. 2012. november 1-jétől az e melléklet II. Részében foglalt rendelkezések alapján típusjóváhagyás már nem adható ki.
1.1.2. Az e melléklet II. Részében foglalt rendelkezések alapján kiadott típusjóváhagyással rendelkező járműtípusba tartozó járművek forgalomba helyezése továbbra is engedélyezhető, valamint engedélyük meghosszabbítható 2014. október 31. napjáig.”

3. Az MR. A. Függelék A/17. számú melléklet II. Rész címe a következő lábjegyzettel egészül ki:
„Ez a Rész a 75/443/EGK tanácsi irányelvnek, és az azt módosító 97/39/EK bizottsági irányelvnek való megfelelést szolgálja. E Rész követelményei a sebességmérőre vonatkozóan az ENSZ-EGB 39. számú előírásával egyenértékűek.”

19. melléklet a 23/2012. (V. 8.) NFM rendelethez

Az MR. A. Függelék A/19. számú melléklet módosítása

1. Az MR. A. Függelék A/19. számú mellékletének címéhez tartozó lábjegyzet helyébe a következő lábjegyzet lép:
„Ez a melléklet a 661/2009/EK európai parlamenti és tanácsi rendelet és a 407/2011/EU bizottsági rendelet végrehajtását szolgálja.”

2. Az MR. A. Függelék A/19. számú melléklet I. Része a következő 1.2.4. alponttal egészül ki:
(1. A melléklet alkalmazási köre és az alkalmazásra vonatkozó átmeneti rendelkezések)
„1.2.4. 2012. november 1-jétől a gépkocsik biztonsági öveinek bekötési pontjaira vonatkozó követelményeket a 661/2009/EK európai parlamenti és tanácsi rendelet, és az azt módosító 407/2011/EU bizottsági rendelet határozza meg.
1.2.4.1. 2012. november 1-jétől az e melléklet II. Részében foglalt rendelkezések alapján típusjóváhagyás már nem adható ki.
1.2.4.2. Az e melléklet II. Részében foglalt rendelkezések alapján kiadott típusjóváhagyással rendelkező járműtípusba tartozó járművek forgalomba helyezése továbbra is engedélyezhető, valamint engedélyük meghosszabbítható 2014. október 31. napjáig.”

3. Az MR. A. Függelék A/19. számú melléklet II. Rész címe a következő lábjegyzettel egészül ki:
„Ez a Rész a 76/115/EGK tanácsi irányelvnek, és az azt módosító 81/575/EGK tanácsi, 82/318/EGK, 90/629/EGK és 96/38/EK bizottsági irányelvnek és 2005/41/EK európai parlamenti és tanácsi irányelvnek való megfelelést szolgálja. E Rész követelményei az ENSZ-EGB 14. számú előírásainak 03., 04., 05. változatával egyenértékűek.”

20. melléklet a 23/2012. (V. 8.) NFM rendelethez

Az MR. A. Függelék A/20. számú melléklet módosítása

1. Az MR. A. Függelék A/20. számú mellékletének címéhez tartozó lábjegyzet helyébe a következő lábjegyzet lép:
„Ez a melléklet a 661/2009/EK európai parlamenti és tanácsi rendelet és a 407/2011/EU bizottsági rendelet végrehajtását szolgálja.”

2. Az MR. A. Függelék A/20. számú melléklet „Alapvető rendelkezések” című része a következő 3. ponttal egészül ki:

(Alapvető rendelkezések)

„3. 2012. november 1-jétől a gépkocsik és a pótkocsik világító- és fényjelző berendezéseinek beépítésére vonatkozó követelményeket a 661/2009/EK európai parlamenti és tanácsi rendelet, és az azt módosító 407/2011/EU bizottsági rendelet határozza meg.
3.1. 2012. november 1-jétől az e melléklet II. Részében foglalt rendelkezések alapján típusjóváhagyás már nem adható ki.
3.2. Az e melléklet II. Részében foglalt rendelkezések alapján kiadott típusjóváhagyással rendelkező járműtípusba tartozó járművek forgalomba helyezése továbbra is engedélyezhető, valamint engedélyük meghosszabbítható 2014. október 31. napjáig.”

3. Az MR. A. Függelék A/20. számú melléklet II. Rész címe a következő lábjegyzettel egészül ki:
„Ez a Rész a 76/756/EGK tanácsi irányelvnek, és az azt módosító 97/28/EK, 2007/35/EK és 2008/89/EK bizottsági irányelvnek való megfelelést szolgálja. E Rész követelményei az ENSZ-EGB 48. számú előírásának 04. változatával egyenértékűek.”

21. melléklet a 23/2012. (V. 8.) NFM rendelethez

Az MR. A. Függelék A/21. számú melléklet módosítása

1. Az MR. A. Függelék A/21. számú mellékletének címéhez tartozó lábjegyzet helyébe a következő lábjegyzet lép:
„Ez a melléklet a 661/2009/EK európai parlamenti és tanácsi rendelet és a 407/2011/EU bizottsági rendelet végrehajtását szolgálja."

2. Az MR. A. Függelék A/21. számú melléklet I. Rész 1.1. alpontja helyébe a következő rendelkezés lép:
(1. A melléklet alkalmazási köre)
„1.1. A gépkocsik és a pótkocsik fényvisszaverőire vonatkozó követelményeket a 661/2009/EK európai parlamenti és tanácsi rendelet, és az azt módosító 407/2011/EU bizottsági rendelet határozza meg.
1.1.1. 2012. november 1-jétől az e melléklet II. Részében foglalt rendelkezések alapján típusjóváhagyás már nem adható ki.
1.1.2. Az e melléklet II. Részében foglalt rendelkezések alapján kiadott típusjóváhagyással rendelkező járműtípusba tartozó járművek forgalomba helyezése továbbra is engedélyezhető, valamint engedélyük meghosszabbítható 2014. október 31. napjáig."

3. Az MR. A. Függelék A/21. számú melléklet II. Rész címe a következő lábjegyzettel egészül ki:
„Ez a Rész a 76/757/EGK tanácsi irányelvnek, és az azt módosító 97/29/EK bizottsági irányelvnek való megfelelést szolgálja. E Rész követelményei az ENSZ-EGB 3. számú előírásának 02. változatával egyenértékűek."

22. melléklet a 23/2012. (V. 8.) NFM rendelethez

Az MR. A. Függelék A/22. számú melléklet módosítása

1. Az MR. A. Függelék A/22. számú mellékletének címéhez tartozó lábjegyzet helyébe a következő lábjegyzet lép:
„Ez a melléklet a 661/2009/EK európai parlamenti és tanácsi rendelet és a 407/2011/EU bizottsági rendelet végrehajtását szolgálja.”

2. Az MR. A. Függelék A/22. számú melléklet I. Rész 1.1. alpontja helyébe a következő rendelkezés lép:

(I. Rész
Alapvető rendelkezések

1. A melléklet alkalmazási köre)

„1.1. A gépkocsik és a pótkocsik helyzetjelző lámpáira, féklámpáira, nappali menetjelző lámpáira és méretjelző lámpáira vonatkozó követelményeket a 661/2009/EK európai parlamenti és tanácsi rendelet, és az azt módosító 407/2011/EU bizottsági rendelet határozza meg.

1.1.1. 2012. november 1-jétől az e melléklet II. Részében foglalt rendelkezések alapján típusjóváhagyás már nem adható ki.

1.1.2. Az e melléklet II. Részében foglalt rendelkezések alapján kiadott típusjóváhagyással rendelkező járműtípusba tartozó járművek forgalomba helyezése továbbra is engedélyezhető, valamint engedélyük meghosszabbítható 2014. október 31. napjáig.”

3. Az MR. A. Függelék A/22. számú melléklet II. Rész címe a következő lábjegyzettel egészül ki:
„Ez a Rész a 76/758/EGK tanácsi irányelvnek, és az azt módosító 97/30/EK bizottsági irányelvnek való megfelelést szolgálja.”

23. melléklet a 23/2012. (V. 8.) NFM rendelethez

Az MR. A. Függelék A/23. számú melléklet módosítása

1. Az MR. A. Függelék A/23. számú mellékletének címéhez tartozó lábjegyzet helyébe a következő lábjegyzet lép:
„Ez a melléklet a 661/2009/EK európai parlamenti és tanácsi rendelet és a 407/2011/EU bizottsági rendelet végrehajtását szolgálja.”

2. Az MR. A. Függelék A/23. számú melléklet I. Rész 1.1. alpontja helyébe a következő rendelkezés lép:
(1. A melléklet alkalmazási köre)
„1.1. A gépkocsik és a pótkocsik irányjelző lámpáira vonatkozó követelményeket a 661/2009/EK európai parlamenti és tanácsi rendelet, és az azt módosító 407/2011/EU bizottsági rendelet határozza meg.
1.1.1. 2012. november 1-jétől az e melléklet II. Részében foglalt rendelkezések alapján típusjóváhagyás már nem adható ki.
1.1.2. Az e melléklet II. Részében foglalt rendelkezések alapján kiadott típusjóváhagyással rendelkező járműtípusba tartozó járművek forgalomba helyezése továbbra is engedélyezhető, valamint engedélyük meghosszabbítható 2014. október 31. napjáig.”

3. Az MR. A. Függelék A/23. számú melléklet II. Rész címe a következő lábjegyzettel egészül ki:
„Ez a Rész a 76/759/EGK tanácsi irányelvnek, és az azt módosító 99/15/EK bizottsági irányelvnek való megfelelést szolgálja.”

24. melléklet a 23/2012. (V. 8.) NFM rendelethez

Az MR. A. Függelék A/24. számú melléklet módosítása

1. Az MR. A. Függelék A/24. számú mellékletének címéhez tartozó lábjegyzet helyébe a következő lábjegyzet lép:
„Ez a melléklet a 661/2009/EK európai parlamenti és tanácsi rendelet és a 407/2011/EU bizottsági rendelet végrehajtását szolgálja.”

2. Az MR. A. Függelék A/24. számú melléklet I. Rész 1.1. alpontja helyébe a következő rendelkezés lép:
(1. A melléklet alkalmazási köre)
„1.1. A gépkocsik és a pótkocsik hátsó rendszámtábla megvilágítására vonatkozó követelményeket a 661/2009/EK európai parlamenti és tanácsi rendelet, és az azt módosító 407/2011/EU bizottsági rendelet határozza meg.
1.1.1. 2012. november 1-jétől az e melléklet II. Részében foglalt rendelkezések alapján típusjóváhagyás már nem adható ki.
1.1.2. Az e melléklet II. Részében foglalt rendelkezések alapján kiadott típusjóváhagyással rendelkező járműtípusba tartozó járművek forgalomba helyezése továbbra is engedélyezhető, valamint engedélyük meghosszabbítható 2014. október 31. napjáig.”

3. Az MR. A. Függelék A/24. számú melléklet II. Rész címe a következő lábjegyzettel egészül ki:
„Ez a Rész a 76/760/EGK tanácsi irányelvnek, és az azt módosító 97/31/EK bizottsági irányelvnek való megfelelést szolgálja. E Rész követelményei az ENSZ-EGB 4. számú előírásával egyenértékűek.”

25. melléklet a 23/2012. (V. 8.) NFM rendelethez

Az MR. A. Függelék A/25. számú melléklet módosítása

1. Az MR. A. Függelék A/25. számú mellékletének címéhez tartozó lábjegyzet helyébe a következő lábjegyzet lép:
„Ez a melléklet a 661/2009/EK európai parlamenti és tanácsi rendelet és a 407/2011/EU bizottsági rendelet végrehajtását szolgálja.”

2. Az MR. A. Függelék A/25. számú melléklet I. Része a következő 1.2. ponttal egészül ki:
(1. A melléklet alkalmazási köre)
„1.2. 2012. november 1-jétől a fényszóróra és az alkalmazott izzóra vonatkozó követelményeket a 661/2009/EK európai parlamenti és tanácsi rendelet, és az azt módosító 407/2011/EU bizottsági rendelet határozza meg.
1.2.1. 2012. november 1-jétől az e melléklet II. Részében foglalt rendelkezések alapján típusjóváhagyás már nem adható ki.
1.2.2. Az e melléklet II. Részében foglalt rendelkezések alapján kiadott típusjóváhagyással rendelkező járműtípusba tartozó járművek forgalomba helyezése továbbra is engedélyezhető, valamint engedélyük meghosszabbítható 2014. október 31. napjáig.”

3. Az MR. A. Függelék A/25. számú melléklet II. Rész címe a következő lábjegyzettel egészül ki:
„Ez a Rész a 76/761/EGK tanácsi irányelvnek, és az azt módosító 1999/17/EK bizottsági irányelvnek való megfelelést szolgálja. E Rész követelményei az ENSZ-EGB 1.01, 5.02, 8.04, 20.02, 31.02, 37.03, 98. és 99. számú előírásaival egyenértékűek.”

26. melléklet a 23/2012. (V. 8.) NFM rendelethez

Az MR. A. Függelék A/26. számú melléklet módosítása

1. Az MR. A. Függelék A/26. számú mellékletének címéhez tartozó lábjegyzet helyébe a következő lábjegyzet lép:
„Ez a melléklet a 661/2009/EK európai parlamenti és tanácsi rendelet és a 407/2011/EU bizottsági rendelet végrehajtását szolgálja.”

2. Az MR. A. Függelék A/26. számú melléklet I. Rész a következő 1.2. alponttal egészül ki:
(1. A melléklet alkalmazási köre)
„1.2. A ködfényszórókra vonatkozó követelményeket a 661/2009/EK európai parlamenti és tanácsi rendelet, és az azt módosító 407/2011/EU bizottsági rendelet határozza meg.
1.2.1. 2012. november 1-jétől az e melléklet II. Részében foglalt rendelkezések alapján típusjóváhagyás már nem adható ki.
1.2.2. Az e melléklet II. Részében foglalt rendelkezések alapján kiadott típusjóváhagyással rendelkező járműtípusba tartozó járművek forgalomba helyezése továbbra is engedélyezhető, valamint engedélyük meghosszabbítható 2014. október 31. napjáig.”

3. Az MR. A. Függelék A/26. számú melléklet II. Rész címe a következő lábjegyzettel egészül ki:
„Ez a Rész a 76/762/EGK tanácsi irányelvnek, és az azt módosító 1999/18/EK bizottsági irányelvnek való megfelelést szolgálja. E Rész követelményei az ENSZ-EGB 19.02. számú előírásával egyenértékűek.”

27. melléklet a 23/2012. (V. 8.) NFM rendelethez

Az MR. A. Függelék A/28. számú melléklet módosítása

1. Az MR. A. Függelék A/28. számú mellékletének címéhez tartozó lábjegyzet helyébe a következő lábjegyzet lép:
„Ez a melléklet a 661/2009/EK európai parlamenti és tanácsi rendelet és a 407/2011/EU bizottsági rendelet végrehajtását szolgálja.”

2. Az MR. A. Függelék A/28. számú melléklet I. Rész 1.1. alpontja helyébe a következő rendelkezés lép:
(1. A melléklet alkalmazási köre)
„1.1. A gépkocsik és a pótkocsik hátsó helyzetjelző ködlámpáira vonatkozó követelményeket a 661/2009/EK európai parlamenti és tanácsi rendelet, és az azt módosító 407/2011/EU bizottsági rendelet határozza meg.
1.1.1. 2012. november 1-jétől az e melléklet II. Részében foglalt rendelkezések alapján típusjóváhagyás már nem adható ki.
1.1.2. Az e melléklet II. Részében foglalt rendelkezések alapján kiadott típusjóváhagyással rendelkező járműtípusba tartozó járművek forgalomba helyezése továbbra is engedélyezhető, valamint engedélyük meghosszabbítható 2014. október 31. napjáig.”

3. Az MR. A. Függelék A/28. számú melléklet II. Rész címe a következő lábjegyzettel egészül ki:
„Ez a Rész a 77/538/EGK tanácsi irányelvnek, és az azt módosító 1999/14/EK bizottsági irányelvnek való megfelelést szolgálja. E Rész követelményei az ENSZ-EGB 38. számú előírásával egyenértékűek.”

28. melléklet a 23/2012. (V. 8.) NFM rendelethez

Az MR. A. Függelék A/29. számú melléklet módosítása

1. Az MR. A. Függelék A/29. számú mellékletének címéhez tartozó lábjegyzet helyébe a következő lábjegyzet lép:
„Ez a melléklet a 661/2009/EK európai parlamenti és tanácsi rendelet és a 407/2011/EU bizottsági rendelet végrehajtását szolgálja.”

2. Az MR. A. Függelék A/29. számú melléklet I. Rész 1.1. alpontja helyébe a következő rendelkezés lép:
(1. A melléklet alkalmazási köre)
„1.1. A gépkocsik és a pótkocsik (a továbbiakban: jármű) hátrameneti lámpára vonatkozó követelményeket a 661/2009/EK európai parlamenti és tanácsi rendelet, és az azt módosító 407/2011/EU bizottsági rendelet határozza meg.
1.1.1. 2012. november 1-jétől az e melléklet II. Részében foglalt rendelkezések alapján típusjóváhagyás már nem adható ki.
1.1.2. Az e melléklet II. Részében foglalt rendelkezések alapján kiadott típusjóváhagyással rendelkező járműtípusba tartozó járművek forgalomba helyezése továbbra is engedélyezhető, valamint engedélyük meghosszabbítható 2014. október 31. napjáig.”

3. Az MR. A. Függelék A/29. számú melléklet II. Rész címe a következő lábjegyzettel egészül ki:
„Ez a Rész a 77/539/EGK tanácsi irányelvnek, és az azt módosító 97/32/EK bizottsági irányelvnek való megfelelést szolgálja. E Rész követelményei az ENSZ-EGB 23. számú előírásával egyenértékűek.”

29. melléklet a 23/2012. (V. 8.) NFM rendelethez

Az MR. A. Függelék A/30. számú melléklet módosítása

1. Az MR. A. Függelék A/30. számú mellékletének címéhez tartozó lábjegyzet helyébe a következő lábjegyzet lép:
„Ez a melléklet a 661/2009/EK európai parlamenti és tanácsi rendelet és a 407/2011/EU bizottsági rendelet végrehajtását szolgálja.”

2. Az MR. A. Függelék A/30. számú melléklet I. Rész 1.1. alpontja helyébe a következő rendelkezés lép:
(1. A melléklet alkalmazási köre)
„1.1. A gépkocsik várakozást jelző lámpáira vonatkozó követelményeket a 661/2009/EK európai parlamenti és tanácsi rendelet, és az azt módosító 407/2011/EU bizottsági rendelet határozza meg.
1.1.1. 2012. november 1-jétől az e melléklet II. Részében foglalt rendelkezések alapján típusjóváhagyás már nem adható ki.
1.1.2. Az e melléklet II. Részében foglalt rendelkezések alapján kiadott típusjóváhagyással rendelkező járműtípusba tartozó járművek forgalomba helyezése továbbra is engedélyezhető, valamint engedélyük meghosszabbítható 2014. október 31. napjáig.”

3. Az MR. A. Függelék A/30. számú melléklet II. Rész címe a következő lábjegyzettel egészül ki:
„Ez a Rész a 77/540/EGK tanácsi irányelvnek, és az azt módosító 1999/16/EK bizottsági irányelvnek való megfelelést szolgálja. E Rész követelményei az ENSZ-EGB 77. számú előírással egyenértékűek.”

30. melléklet a 23/2012. (V. 8.) NFM rendelethez

Az MR. A. Függelék A/31. számú melléklet módosítása

1. Az MR. A. Függelék A/31. számú mellékletének címéhez tartozó lábjegyzet helyébe a következő lábjegyzet lép:
„Ez a melléklet a 661/2009/EK európai parlamenti és tanácsi rendelet és a 407/2011/EU bizottsági rendelet végrehajtását szolgálja.”

2. Az MR. A. Függelék A/31. számú melléklet I. Része a következő 1.6.4. alponttal egészül ki:
(1. A melléklet alkalmazási köre és az alkalmazásra vonatkozó átmeneti rendelkezések)
„1.6.4. 2012. november 1-jétől a biztonsági övekre és az utasbiztonsági rendszerekre vonatkozó követelményeket a 661/2009/EK európai parlamenti és tanácsi rendelet, és az azt módosító 407/2011/EU bizottsági rendelet határozza meg.
1.6.4.1. 2012. november 1-jétől az e melléklet II. Részében foglalt rendelkezések alapján típusjóváhagyás már nem adható ki.
1.6.4.2. Az e melléklet II. Részében foglalt rendelkezések alapján kiadott típusjóváhagyással rendelkező járműtípusba tartozó járművek forgalomba helyezése továbbra is engedélyezhető, valamint engedélyük meghosszabbítható 2014. október 31. napjáig.”

3. Az MR. A. Függelék A/31. számú melléklet II. Rész címe a következő lábjegyzettel egészül ki:
„Ez a Rész a 77/541/EGK tanácsi irányelvnek, és az azt módosító 81/576/EGK tanácsi irányelvnek, a 82/319/EGK, a 90/628/EGK és a 96/36/EK, a 2000/3/EK bizottsági irányelvnek és 2005/40/EK európai parlamenti és tanácsi irányelvnek való megfelelést szolgálja. E Rész követelményei az ENSZ-EGB 16. számú előírásának 04. változatával egyenértékűek.”

31. melléklet a 23/2012. (V. 8.) NFM rendelethez

Az MR. A. Függelék A/32. számú melléklet módosítása

1. Az MR. A. Függelék A/32. számú mellékletének címéhez tartozó lábjegyzet helyébe a következő lábjegyzet lép:
„Ez a melléklet a 661/2009/EK európai parlamenti és tanácsi rendelet és a 407/2011/EU bizottsági rendelet végrehajtását szolgálja.”

2. Az MR. A. Függelék A/32. számú melléklet I. Rész 1.1. alpontja helyébe a következő rendelkezés lép:
(1. A melléklet alkalmazási köre)
„1.1. Az M1 járműkategóriába tartozó gépkocsik (a továbbiakban: jármű) vezetőtérből való kilátásra (a látómezőre) vonatkozó követelményeket a 661/2009/EK európai parlamenti és tanácsi rendelet, és az azt módosító 407/2011/EU bizottsági rendelet határozza meg.
1.1.1. 2012. november 1-jétől az e melléklet II. Részében foglalt rendelkezések alapján típusjóváhagyás már nem adható ki.
1.1.2. Az e melléklet II. Részében foglalt rendelkezések alapján kiadott típusjóváhagyással rendelkező járműtípusba tartozó járművek forgalomba helyezése továbbra is engedélyezhető, valamint engedélyük meghosszabbítható 2014. október 31. napjáig.”

3. Az MR. A. Függelék A/32. számú melléklet II. Rész címe a következő lábjegyzettel egészül ki:
„Ez a Rész a 77/649/EGK tanácsi irányelvnek, és az azt módosító 90/630/EK bizottsági irányelvnek való megfelelést szolgálja.”

32. melléklet a 23/2012. (V. 8.) NFM rendelethez

Az MR. A. Függelék A/33. számú melléklet módosítása

1. Az MR. A. Függelék A/33. számú mellékletének címéhez tartozó lábjegyzet helyébe a következő lábjegyzet lép:
„Ez a melléklet a 661/2009/EK európai parlamenti és tanácsi rendelet és a 407/2011/EU bizottsági rendelet végrehajtását szolgálja.”

2. Az MR. A. Függelék A/33. számú melléklet I. Rész a következő 1.3. alponttal egészül ki:
(1. A melléklet alkalmazási köre)

„1.3. A belső berendezések (működtető készülékek, visszajelző /ellenőrző/ lámpák és jelzőműszerek) jelölésére vonatkozó követelményeket a 661/2009/EK európai parlamenti és tanácsi rendelet, és az azt módosító 407/2011/EU bizottsági rendelet határozza meg.

1.3.1. 2012. november 1-jétől az e melléklet II. Részében foglalt rendelkezések alapján típusjóváhagyás már nem adható ki.

1.3.2. Az e melléklet II. Részében foglalt rendelkezések alapján kiadott típusjóváhagyással rendelkező járműtípusba tartozó járművek forgalomba helyezése továbbra is engedélyezhető, valamint engedélyük meghosszabbítható 2014. október 31. napjáig.”

3. Az MR. A. Függelék A/33. számú melléklet II. Rész címe a következő lábjegyzettel egészül ki:
„Ez a Rész a 78/316/EGK tanácsi irányelvnek, és az azt módosító 93/91/EGK bizottsági irányelvnek való megfelelést szolgálja.”

33. melléklet a 23/2012. (V. 8.) NFM rendelethez

Az MR. A. Függelék A/36. számú melléklet módosítása

1. Az MR. A. Függelék A/36. számú mellékletének címéhez tartozó lábjegyzet helyébe a következő lábjegyzet lép:
„Ez a melléklet a 661/2009/EK európai parlamenti és tanácsi rendelet és a 407/2011/EU bizottsági rendelet végrehajtását szolgálja.”

2. Az MR. A. Függelék A/36. számú melléklet „1. A melléklet alkalmazására vonatkozó rendelkezések” című rész a következő 1.8. ponttal egészül ki:

(1. A MELLÉKLET ALKALMAZÁSÁRA VONATKOZÓ RENDELKEZÉSEK)

„1.8. 2012. november 1-jétől a gépkocsik és pótkocsik fűtőrendszerére vonatkozó követelményeket a 661/2009/EK európai parlamenti és tanácsi rendelet, és az azt módosító 407/2011/EU bizottsági rendelet határozza meg.

1.8.1. 2012. november 1-jétől az e melléklet III. Részében foglalt rendelkezések alapján típusjóváhagyás már nem adható ki.

1.8.2. Az e melléklet III. Részében foglalt rendelkezések alapján kiadott típusjóváhagyással rendelkező járműtípusba tartozó járművek forgalomba helyezése továbbra is engedélyezhető, valamint engedélyük meghosszabbítható 2014. október 31. napjáig.”

3. Az MR. A. Függelék A/36. számú melléklet III. Rész címe a következő lábjegyzettel egészül ki:
„Ez a Rész a 2001/56/EK európai parlamenti és tanácsi irányelvnek, és az azt módosító 2004/78/EK és 2006/119/EK bizottsági irányelvnek való megfelelést szolgálja.”

34. melléklet a 23/2012. (V. 8.) NFM rendelethez

Az MR. A. Függelék A/38. számú melléklet módosítása

1. Az MR. A. Függelék A/38. számú mellékletének címéhez tartozó lábjegyzet helyébe a következő lábjegyzet lép:
„Ez a melléklet a 661/2009/EK európai parlamenti és tanácsi rendelet és a 407/2011/EU bizottsági rendelet végrehajtását szolgálja.”

2. Az MR. A. Függelék A/38. számú melléklet I. Rész 1.1. alpontja helyébe a következő rendelkezés lép:
(1. A melléklet alkalmazási köre)
„1.1. Az M_1 kategóriájú gépkocsik (továbbiakban jármű) fejtámaszaira vonatkozó követelményeket a 661/2009/EK európai parlamenti és tanácsi rendelet, és az azt módosító 407/2011/EU bizottsági rendelet határozza meg.
1.1.1. 2012. november 1-jétől az e melléklet II. Részében foglalt rendelkezések alapján típusjóváhagyás már nem adható ki.
1.1.2. Az e melléklet II. Részében foglalt rendelkezések alapján kiadott típusjóváhagyással rendelkező járműtípusba tartozó járművek forgalomba helyezése továbbra is engedélyezhető, valamint engedélyük meghosszabbítható 2014. október 31. napjáig.”

3. Az MR. A. Függelék A/38. számú melléklet II. Rész címe a következő lábjegyzettel egészül ki:
„Ez a Rész a 78/932/EGK tanácsi irányelvnek, és az azt módosító 87/354/EGK tanácsi irányelvnek való megfelelést szolgálja. A Rész fejtámaszra vonatkozó követelményei az ENSZ-EGB 17.05. számú előírásával, az ülésszilárdságra vonatkozó követelményei az ENSZ-EGB 25.04. számú előírásával egyenértékűek.”

35. melléklet a 23/2012. (V. 8.) NFM rendelethez

Az MR. A. Függelék A/41. számú melléklet módosítása

Az MR. A. Függelék A/41. számú melléklet B. Főrész A. fejezet 3.2. pontja helyébe a következő rendelkezés lép:
„3.2. Az ENSZ-EGB 83. számú előírása 5. melléklet 2. rész 2.1. szakaszában ismertetett referencia-üzemanyagok az 566/2011/EU bizottsági rendelettel módosított 692/2008/EK bizottsági rendelet IX. mellékletében ismertetett megfelelő referencia-üzemanyag specifikációira való hivatkozásként értendők.”

36. melléklet a 23/2012. (V. 8.) NFM rendelethez

„Az A. Függelék A/41a. számú melléklete a 6/1990. (IV. 12.) KöHÉM rendelethez

1. A nehéz tehergépjárművek kibocsátásai (Euro VI) tekintetében a gépjárművek és motorok típusjóváhagyására, valamint a járművek javítására és karbantartására vonatkozó információkhoz való hozzáférésre az 595/2009/EK európai parlamenti és tanácsi rendeletben, az annak végrehajtását szolgáló 582/2011/EU, és az azt módosító 64/2012/EU bizottsági rendeletben foglalt rendelkezéseket kell alkalmazni.

2. 2012. december 31-től a mellékletben meghatározott kérelmeket az 582/2011/EU, és az azt módosító 64/2012/EU bizottsági rendeletben foglalt rendelkezések alapján kell benyújtani.
2.1. A motorrendszerre, illetve motorcsaládra mint önálló műszaki egységre vonatkozó kérelmet, a kibocsátások és a járműjavítási és – karbantartási információk tekintetében jóváhagyott motorrendszerrel felszerelt jármű EK-típusjóváhagyása iránti kérelmet, a kibocsátások és a járműjavítási és – karbantartási információk elérhetősége tekintetében a jármű EK-típusjóváhagyási kérelmet, a kibocsátás-csökkentő pótberendezés típusának önálló műszaki egységként történő EK-típusjóváhagyására vonatkozó kérelmet a gyártó nyújtja be a hatósághoz.
A motorrendszerre, illetve motorcsaládra mint önálló műszaki egységre vonatkozó kérelem benyújtása után a hatóság a kérelem részét képező hivatalos dokumentációcsomagot megőrzi. Amennyiben a részletes dokumentációcsomag a hatóság döntése alapján a gyártónál marad, a hatóság gondoskodik arról, hogy jóváhagyás után a dokumentációban ne történjen változás.
2.2. Az 582/2011/EU, és az azt módosító 64/2012/EU bizottsági rendeletben foglaltaknak megfelelően benyújtott kérelem alapján az ezen melléklet követelményeit kielégítő járműtípusok EK-típusjóváhagyást kapnak, és egy EK- típus-jóváhagyási számmal látják el őket.”

37. melléklet a 23/2012. (V. 8.) NFM rendelethez

Az MR. A. Függelék A/42. számú melléklet módosítása

1. Az MR. A. Függelék A/42. számú mellékletének címéhez tartozó lábjegyzet helyébe a következő lábjegyzet lép:
„Ez a melléklet a 661/2009/EK európai parlamenti és tanácsi rendelet és a 407/2011/EU bizottsági rendelet végrehajtását szolgálja.”

2. Az MR. A. Függelék A/42. számú melléklet I. Része a következő 1.2. alponttal egészül ki:
(1. A melléklet alkalmazási köre)

„1.2. 2012. november 1-jétől a gépkocsik és a pótkocsik oldalsó aláfutás elleni védőszerelvényeire vonatkozó követelményeket a 661/2009/EK európai parlamenti és tanácsi rendelet, és az azt módosító 407/2011/EU bizottsági rendelet határozza meg.

1.2.1. 2012. november 1-jétől az e melléklet II. Részében foglalt rendelkezések alapján típusjóváhagyás már nem adható ki.

1.2.2. Az e melléklet II. Részében foglalt rendelkezések alapján kiadott típusjóváhagyással rendelkező járműtípusba tartozó járművek forgalomba helyezése továbbra is engedélyezhető, valamint engedélyük meghosszabbítható 2014. október 31. napjáig.”

3. Az MR. A. Függelék A/42. számú melléklet II. Rész címe a következő lábjegyzettel egészül ki:
„Ez a Rész a 89/297/EGK tanácsi irányelvnek való megfelelést szolgálja. E Rész követelményei az ENSZ-EGB. 73. számú előírásával egyenértékűek.”

38. melléklet a 23/2012. (V. 8.) NFM rendelethez

Az MR. A. Függelék A/45. számú melléklet módosítása

1. Az MR. A. Függelék A/45. számú mellékletének címéhez tartozó lábjegyzet helyébe a következő lábjegyzet lép:
„Ez a melléklet a 661/2009/EK európai parlamenti és tanácsi rendelet és a 407/2011/EU bizottsági rendelet végrehajtását szolgálja.”

2. Az MR. A. Függelék A/45. számú melléklet I. Része a következő 6. ponttal egészül ki:
„6. Átmeneti rendelkezések:

6.1. 2012. november 1-jétől a biztonsági üvegezésre és az üvegek anyagaira vonatkozó követelményeket a 661/2009/EK európai parlamenti és tanácsi rendelet, és az azt módosító 407/2011/EU bizottsági rendelet határozza meg.

6.1.1. 2012. november 1-jétől az e melléklet II–III. Részében foglalt rendelkezések alapján típusjóváhagyás már nem adható ki.

6.1.2. Az e melléklet II–III. Részében foglalt rendelkezések alapján kiadott típusjóváhagyással rendelkező járműtípusba tartozó járművek forgalomba helyezése továbbra is engedélyezhető, valamint engedélyük meghosszabbítható 2014. október 31. napjáig.”

3. Az MR. A. Függelék A/45. számú melléklet II. Rész címe a következő lábjegyzettel egészül ki:
„Ez a Rész a 92/22/EK tanácsi irányelvnek, és az azt módosító 2001/92/EK bizottsági irányelvnek való megfelelést szolgálja.”

39. melléklet a 23/2012. (V. 8.) NFM rendelethez

Az MR. A. Függelék A/47. számú melléklet módosítása

1. Az MR. A. Függelék A/47. számú mellékletének címéhez tartozó lábjegyzet helyébe a következő lábjegyzet lép:
„Ez a melléklet a 661/2009/EK európai parlamenti és tanácsi rendelet és a 407/2011/EU bizottsági rendelet végrehajtását szolgálja.”

2. Az MR. A. Függelék A/47. számú melléklet I. Rész 1.1. alpontja helyébe a következő rendelkezés lép:
(1. A melléklet alkalmazási köre)
„1.1. Az M2, M3, N2 és N3 kategóriába tartozó gépkocsik (a továbbiakban: jármű) sebességkorlátozóinak a beépítésére vonatkozó követelményeket a 661/2009/EK európai parlamenti és tanácsi rendelet, és az azt módosító 407/2011/EU bizottsági rendelet határozza meg.
1.1.1. 2012. november 1-jétől az e melléklet II. Részében foglalt rendelkezések alapján típusjóváhagyás már nem adható ki.
1.1.2. Az e melléklet II. Részében foglalt rendelkezések alapján kiadott típusjóváhagyással rendelkező járműtípusba tartozó járművek forgalomba helyezése továbbra is engedélyezhető, valamint engedélyük meghosszabbítható 2014. október 31. napjáig.”

3. Az MR. A. Függelék A/47. számú melléklet II. Rész címe a következő lábjegyzettel egészül ki:
„Ez a Rész a 92/24/EK tanácsi irányelvnek, és az azt módosító 2004/11/EK európai parlamenti és tanácsi irányelvnek való megfelelést szolgálja. E Rész követelményei az ENSZ-EGB 89. számú előírásával egyenértékűek.”

40. melléklet a 23/2012. (V. 8.) NFM rendelethez

Az MR. A. Függelék A/49. számú melléklet módosítása

1. Az MR. A. Függelék A/49. számú mellékletének címéhez tartozó lábjegyzet helyébe a következő lábjegyzet lép:
„Ez a melléklet a 661/2009/EK európai parlamenti és tanácsi rendelet és a 407/2011/EU bizottsági rendelet végrehajtását szolgálja.”

2. Az MR. A. Függelék A/49. számú melléklet I. Rész 1.2. alpontja helyébe a következő rendelkezés lép:
(1. A melléklet alkalmazási köre
1.1. Ez a melléklet az N járműkategóriába tartozó gépkocsikra (a továbbiakban: jármű) terjed ki.)

„1.2. Az N kategóriájú járművek vezetőfülkéjének a hátfal síkja előtti, kiálló külső részekre vonatkozó követelményeket a 661/2009/EK európai parlamenti és tanácsi rendelet, és az azt módosító 407/2011/EU bizottsági rendelet határozza meg.

1.2.1. 2012. november 1-jétől az e melléklet II. Részében foglalt rendelkezések alapján típusjóváhagyás már nem adható ki.

1.2.2. Az e melléklet II. Részében foglalt rendelkezések alapján kiadott típusjóváhagyással rendelkező járműtípusba tartozó járművek forgalomba helyezése továbbra is engedélyezhető, valamint engedélyük meghosszabbítható 2014. október 31. napjáig.”

3. Az MR. A. Függelék A/49. számú melléklet II. Rész címe a következő lábjegyzettel egészül ki:
„Ez a Rész a 92/114/EK tanácsi irányelvnek való megfelelést szolgálja.”

41. melléklet a 23/2012. (V. 8.) NFM rendelethez

Az MR. A. Függelék A/50. számú melléklet módosítása

1. Az MR. A. Függelék A/50. számú mellékletének címéhez tartozó lábjegyzet helyébe a következő lábjegyzet lép:
„Ez a melléklet a 661/2009/EK európai parlamenti és tanácsi rendelet és a 407/2011/EU bizottsági rendelet végrehajtását szolgálja.”

2. Az MR. A. Függelék A/50. számú melléklet I. Rész 1.1. alpontja helyébe a következő rendelkezés lép:
(1. A melléklet alkalmazási köre)
„1.1. A gépkocsik és a pótkocsik kapcsoló berendezéseire és azok felszerelésére vonatkozó követelményeket a 661/2009/EK európai parlamenti és tanácsi rendelet, és az azt módosító 407/2011/EU bizottsági rendelet határozza meg.
1.1.1. 2012. november 1-jétől az e melléklet II. Részében foglalt rendelkezések alapján típusjóváhagyás már nem adható ki.
1.1.2. Az e melléklet II. Részében foglalt rendelkezések alapján kiadott típusjóváhagyással rendelkező járműtípusba tartozó járművek forgalomba helyezése továbbra is engedélyezhető, valamint engedélyük meghosszabbítható 2014. október 31. napjáig.”

3. Az MR. A. Függelék A/50. számú melléklet II. Rész címe a következő lábjegyzettel egészül ki:
„Ez a Rész a 94/20/EK európai parlamenti és tanácsi irányelvnek való megfelelést szolgálja. E Rész követelményei az ENSZ-EGB 55.01 számú előírásával egyenértékűek.”

42. melléklet a 23/2012. (V. 8.) NFM rendelethez

Az MR. A. Függelék A/51. számú melléklet módosítása

1. Az MR. A. Függelék A/51. számú mellékletének címéhez tartozó lábjegyzet helyébe a következő lábjegyzet lép:
„Ez a melléklet a 661/2009/EK európai parlamenti és tanácsi rendelet és a 407/2011/EU bizottsági rendelet végrehajtását szolgálja.”

2. Az MR. A. Függelék A/51. számú melléklet I. Része a következő 1.2. alponttal egészül ki:
(1. A melléklet alkalmazási köre)
„1.2. 2012. november 1-jétől az M_3 kategóriájú gépkocsik beltéri anyagainak égési tulajdonságaira vonatkozó követelményeket a 661/2009/EK európai parlamenti és tanácsi rendelet, és az azt módosító 407/2011/EU bizottsági rendelet határozza meg.
1.2.1. 2012. november 1-jétől az e melléklet II. Részében foglalt rendelkezések alapján típusjóváhagyás már nem adható ki.
1.2.2. Az e melléklet II. Részében foglalt rendelkezések alapján kiadott típusjóváhagyással rendelkező járműtípusba tartozó járművek forgalomba helyezése továbbra is engedélyezhető, valamint engedélyük meghosszabbítható 2014. október 31. napjáig.”

3. Az MR. A. Függelék A/51. számú melléklet II. Rész címe a következő lábjegyzettel egészül ki:
„Ez a Rész a 95/28/EGK európai parlamenti és tanácsi irányelvnek való megfelelést szolgálja.”

43. melléklet a 23/2012. (V. 8.) NFM rendelethez

Az MR. A. Függelék A/52. számú melléklet módosítása

1. Az MR. A. Függelék A/52. számú mellékletének címéhez tartozó lábjegyzet helyébe a következő lábjegyzet lép:
„Ez a melléklet a 661/2009/EK európai parlamenti és tanácsi rendelet és a 407/2011/EU bizottsági rendelet végrehajtását szolgálja.”

2. Az MR. A. Függelék A/52. számú melléklet I. Része a következő 1.4. alponttal egészül ki:
(1. Alkalmazási terület)

„1.4. 2012. november 1-jétől az autóbuszokra vonatkozó követelményeket a 661/2009/EK európai parlamenti és tanácsi rendelet és az azt módosító 407/2011/EU bizottsági rendelet határozza meg.

1.4.1. 2012. november 1-jétől az e melléklet I–IX. Részében foglalt rendelkezések alapján típusjóváhagyás már nem adható ki.

1.4.2. Az e melléklet I–IX. Részében foglalt rendelkezések alapján kiadott típusjóváhagyással rendelkező járműtípusba tartozó járművek forgalomba helyezése továbbra is engedélyezhető, valamint engedélyük meghosszabbítható 2014. október 31. napjáig.”

3. Az MR. A. Függelék A/52. számú melléklet I. Rész címe a következő lábjegyzettel egészül ki:
„Ez a Rész a 2001/85/EK európai parlamenti és tanácsi irányelvnek való megfelelést szolgálja. E melléklet IV. Részének a követelményei az ENSZ-EGB 66.00. számú előírással egyenértékűek.”

44. melléklet a 23/2012. (V. 8.) NFM rendelethez

Az MR. A. Függelék A/53. számú melléklet módosítása

1. Az MR. A. Függelék A/53. számú mellékletének címéhez tartozó lábjegyzet helyébe a következő lábjegyzet lép:
„Ez a melléklet a 661/2009/EK európai parlamenti és tanácsi rendelet és a 407/2011/EU bizottsági rendelet végrehajtását szolgálja.”

2. Az MR. A. Függelék A/53. számú melléklet I. Része a következő 1.2. alponttal egészül ki:
(1. A melléklet alkalmazási köre)

„1.2. 2012. november 1-jétől az elölről történő ütközés vizsgálatára vonatkozó követelményeket a 661/2009/EK európai parlamenti és tanácsi rendelet, és az azt módosító 407/2011/EU bizottsági rendelet határozza meg.

1.2.1. 2012. november 1-jétől az e melléklet II. Részében foglalt rendelkezések alapján típusjóváhagyás már nem adható ki.

1.2.2. Az e melléklet II. Részében foglalt rendelkezések alapján kiadott típusjóváhagyással rendelkező járműtípusba tartozó járművek forgalomba helyezése továbbra is engedélyezhető, valamint engedélyük meghosszabbítható 2014. október 31. napjáig.”

3. Az MR. A. Függelék A/53. számú melléklet II. Rész címe a következő lábjegyzettel egészül ki:
„Ez a Rész a 96/79/EK európai parlamenti és tanácsi irányelvnek, és az azt módosító 1999/98/EK bizottsági irányelvnek való megfelelést szolgálja. E Rész követelményei az ENSZ-EGB 33. és 94. számú előírásaival egyenértékűek.”

45. melléklet a 23/2012. (V. 8.) NFM rendelethez

Az MR. A. Függelék A/54. számú melléklet módosítása

1. Az MR. A. Függelék A/54. számú mellékletének címéhez tartozó lábjegyzet helyébe a következő lábjegyzet lép:
„Ez a melléklet a 661/2009/EK európai parlamenti és tanácsi rendelet és a 407/2011/EU bizottsági rendelet végrehajtását szolgálja.”

2. Az MR. A. Függelék A/54. számú melléklet I. Rész a következő 1.2. ponttal egészül ki:
(1. A melléklet alkalmazási köre)

„1.2. 2012. november 1-jétől az oldalról történő ütközés vizsgálatára vonatkozó követelményeket a 661/2009/EK európai parlamenti és tanácsi rendelet és az azt módosító 407/2011/EU bizottsági rendelet határozza meg.

1.2.1. 2012. november 1-jétől az e melléklet II. Részében foglalt rendelkezések alapján típusjóváhagyás már nem adható ki.

1.2.2. Az e melléklet II. Részében foglalt rendelkezések alapján kiadott típusjóváhagyással rendelkező járműtípusba tartozó járművek forgalomba helyezése továbbra is engedélyezhető, valamint engedélyük meghosszabbítható 2014. október 31. napjáig.”

3. Az MR. A. Függelék A/54. számú melléklet II. Rész címe a következő lábjegyzettel egészül ki:
„Ez a Rész a 96/27/EK európai parlamenti és tanácsi irányelvnek való megfelelést szolgálja.”

46. melléklet a 23/2012. (V. 8.) NFM rendelethez

Az MR. A. Függelék A/56. számú melléklet módosítása

1. Az MR. A. Függelék A/56. számú mellékletének címéhez tartozó lábjegyzet helyébe a következő lábjegyzet lép:
„Ez a melléklet a 661/2009/EK európai parlamenti és tanácsi rendelet és a 407/2011/EU bizottsági rendelet végrehajtását szolgálja.”

2. Az MR. A. Függelék A/56. számú melléklet I. Rész 1.1. alpontja helyébe a következő rendelkezés lép:
(1. A melléklet alkalmazási köre)
„1.1. A veszélyes áruk közúti szállítására szánt gépkocsikra és pótkocsijukra vonatkozó követelményeket a 661/2009/EK európai parlamenti és tanácsi rendelet, és az azt módosító 407/2011/EU bizottsági rendelet határozza meg.
1.1.1. 2012. november 1-jétől az e melléklet II. Részében foglalt rendelkezések alapján típusjóváhagyás már nem adható ki.
1.1.2. Az e melléklet II. Részében foglalt rendelkezések alapján kiadott típusjóváhagyással rendelkező járműtípusba tartozó járművek forgalomba helyezése továbbra is engedélyezhető, valamint engedélyük meghosszabbítható 2014. október 31. napjáig.”

3. Az MR. A. Függelék A/56. számú melléklet II. Rész címe a következő lábjegyzettel egészül ki:
„Ez a Rész a 98/91/EK európai parlamenti és tanácsi irányelvnek való megfelelést szolgálja.”

47. melléklet a 23/2012. (V. 8.) NFM rendelethez

Az MR. A. Függelék A/57. számú melléklet módosítása

1. Az MR. A. Függelék A/57. számú mellékletének címéhez tartozó lábjegyzet helyébe a következő lábjegyzet lép:
„Ez a melléklet a 661/2009/EK európai parlamenti és tanácsi rendelet és a 407/2011/EU bizottsági rendelet végrehajtását szolgálja.”

2. Az MR. A. Függelék A/57. számú melléklet I. Része a következő 1.1.4. alponttal egészül ki:
(1. A melléklet alkalmazási köre)
„1.1.4. 2012. november 1-jétől a gépjárművek mellső aláfutás elleni védelmére vonatkozó követelményeket a 661/2009/EK európai parlamenti és tanácsi rendelet, és az azt módosító 407/2011/EU bizottsági rendelet határozza meg.
1.1.4.1. 2012. november 1-jétől az e melléklet II. Részében foglalt rendelkezések alapján típusjóváhagyás már nem adható ki.
1.1.4.2. Az e melléklet II. Részében foglalt rendelkezések alapján kiadott típusjóváhagyással rendelkező járműtípusba tartozó járművek forgalomba helyezése továbbra is engedélyezhető, valamint engedélyük meghosszabbítható 2014. október 31. napjáig.”

3. Az MR. A. Függelék A/57. számú melléklet II. Rész címe a következő lábjegyzettel egészül ki:
„Ez a Rész a 2000/40/EK európai parlamenti és tanácsi irányelvnek való megfelelést szolgálja.”

48. melléklet a 23/2012. (V. 8.) NFM rendelethez

„Az A. Függelék A/58. számú melléklete a 6/1990. (IV. 12.) KöHÉM rendelethez

1. A gépjárműveknek a gyalogosok és más veszélyeztetett úthasználók védelme tekintetében történő típusjóváhagyásának követelményeit az Európai Parlament és a Tanács 78/2009/EK rendelete (a továbbiakban: 78/2009/EK rendelet) határozza meg.
1.1. E mellékletben foglaltakat a 78/2009/EK rendelet 2. cikk (2) bekezdésében foglaltak kivételével az ER. A. Függelék 3. cikk 11. pontjában és az ER. A. Függelék A/2. melléklet A. szakasz 1. pontjában meghatározott M1 kategóriájú gépjárművekre, valamint az ER. A. Függelék 3. cikk 11. pontjában és az ER. A. Függelék A/2. melléklet A. szakasz 2. pontjában meghatározott N1 kategóriájú gépjárművekre kell alkalmazni.

2. A jóváhagyó hatóság a gépjárműtípusnak a gyalogosok védelmével kapcsolatos EK-típusjóváhagyása során a 78/2009/EK rendelet 9. cikke alapján jár el."

49. melléklet a 23/2012. (V. 8.) NFM rendelethez

„Az A. Függelék A/60. számú melléklete a 6/1990. (IV. 12.) KöHÉM rendelethez

1. A gépjárművekre szerelt elülső védelmi rendszerekre vonatkozó követelményeket a 78/2009/EK rendelet határozza meg.
1.1. E melléklet a járművekbe eredeti felszerelésként vagy külön egységként beépített elülső védelmi rendszerekre és az ilyen eszközökkel felszerelt járművekre alkalmazandó.

2. A jóváhagyó hatóság a gépjárműtípusnak az arra felszerelendő elülső védelmi rendszerrel kapcsolatos EK típusjóváhagyása és az elülső védelmi rendszer önálló műszaki egységként történő EK-típusjóváhagyása során a 78/2009/EK rendelet 10. cikke alapján jár el."

A nemzeti fejlesztési miniszter 24/2012. (V. 8.) NFM rendelete a súlyos vasúti balesetek, a vasúti balesetek és a váratlan vasúti események szakmai vizsgálatának, valamint az üzembentartói vizsgálat részletes szabályairól

A légi-, a vasúti és a víziközlekedési balesetek és egyéb közlekedési események szakmai vizsgálatáról szóló 2005. évi CLXXXIV. törvény 22. § (1) bekezdés a) és d) pontjában kapott felhatalmazás alapján, az egyes miniszterek, valamint a Miniszterelnökséget vezető államtitkár feladat- és hatásköréről szóló 212/2010. (VII. 1.) Korm. rendelet 84. § e) pontjában megállapított feladatkörömben eljárva a következőket rendelem el:

1. A rendelet alkalmazási köre

1. § A rendelet hatálya a súlyos vasúti baleset, a vasúti baleset és a váratlan vasúti esemény (a továbbiakban együtt: esemény) szakmai vizsgálatára és az üzembentartói vizsgálatra terjed ki.

2. Értelmező rendelkezések

2. § (1) E rendelet alkalmazásában:

1. *értesítési rend:* azoknak az intézkedésre, döntésre jogosult személyeknek és szervezeteknek az értesítési címét és telefonszámát tartalmazó jegyzéke, akiket vagy amelyeket az eseményről kapott bejelentést követően az üzembentartó baleseti szolgálata útján tájékoztatni köteles;

2. *RID:* a Bernben, 1980. május 9-én kelt, Nemzetközi Vasúti Fuvarozási Egyezmény (COTIF), valamint annak módosításáról szóló, Vilniusban elfogadott, 1999. június 3-án kelt Jegyzőkönyv C Függelék Melléklete (a Veszélyes Áruk Nemzetközi Vasúti Fuvarozásáról szóló Szabályzat).

(2) A rendeletben a légi-, a vasúti és a víziközlekedési balesetek és egyéb közlekedési események szakmai vizsgálatáról szóló 2005. évi CLXXXIV. törvényben (a továbbiakban: Kbvt.), valamint a vasúti közlekedésről szóló 2005. évi CLXXXIII. törvényben és a végrehajtására kiadott rendeletekben meghatározott fogalmakat kell alkalmazni.

3. Az esemény szakmai vizsgálata

3. § A közlekedésbiztonsági szerv a súlyos vasúti balesetek vizsgálatán kívül – a Kbvt. 7. § (1) bekezdés b) pontjában meghatározott szempontok figyelembevételével – vizsgálatot folytathat azon vasúti balesetek és váratlan vasúti események esetében, amelyek

a) a pályahálózat több pontján ismétlődően következnek be a következő okok bármelyikéből:
   - aa) a „Megállj” állású vasúti jelző meghaladása,
   - ab) a helytelen irányban álló váltó,
   - ac) a téves jelzés,
   - ad) a különleges feltételekkel továbbítandó küldeményekkel összefüggő ok;

b) közúti-vasúti kereszteződésben következnek be, ha
   - ba) a technikai biztosítás nem működik,
   - bb) a vasúti járműnél az engedélyezett sebesség túllépése vélelmezhető,
   - bc) a pálya vagy tartozékai műszaki hibája vélelmezhető; vagy

c) közlekedő vonatok vontatott járműveinél műszaki okból tűzeset következik be;

d) vasúti járművekkel műszaki okból ismétlődően következnek be
   - da) a pálya irány-, fekszint-, nyomtávhibájából,
   - db) kitérőhibából,
   - dc) biztosítóberendezési hibából, vagy
   - dd) a jármű biztonsági berendezésének hibájából;

e) veszélyes áruk szállítása során következnek be és a veszélyes anyag szabadba jutott mennyisége a RID 1.8.5. pontjában előírtakat meghaladja; vagy

f) a vasúti közlekedés biztonsága szempontjából kockázatot jelentenek.

4. A közlekedésbiztonsági szerv baleseti ügyeleti szolgálata

4. § (1) A közlekedésbiztonsági szerv az eseményre vonatkozó bejelentést baleseti ügyeleti szolgálata útján fogadja.

(2) Ha a közlekedésbiztonsági szerv az 5. § (1) bekezdése szerinti adatok alapján nem vizsgálja a vasúti balesetet és a váratlan vasúti eseményt, dönt az üzembentartói vizsgálat szükségességéről, és erről az üzembentartót a döntést követően haladéktalanul tájékoztatja.

5. § (1) A bejelentésnek az esemény következő adatait kell tartalmaznia:

a) a szolgálati hely neve, az eseményben érintett váltó- vágányszám,

b) nyíltvonali balesetnél a szelvényszám és a szomszédos szolgálati helyek megnevezése,

c) a bekövetkezés időpontja,

d) az érintett vonat száma és fajtája,

e) a továbbító vontatójármű típusa és pályaszáma,

f) az eset rövid leírása,

g) a személyi sérülés jellege, a sérültek, az elhunytak száma,

h) a járművek sérülése, siklása; a sérült, siklott járművek száma és típusa,

i) a rakomány sérülése, szétszóródása, szabadba jutása; a rakomány fajtája, különös tekintettel a veszélyes árukra,
j) a vasúti pályában, a pálya tartozékaiban és egyéb berendezésekben keletkezett rongálás, a környezet szennyezése, tűz keletkezése,
k) közúti jármű elütése esetén a közúti jármű adatai,
l) az eset feltételezett oka,
m) a bejelentés idejéig tett intézkedések,
n) a bejelentő családi és utóneve, munkáltatójának megnevezése, beosztása, elérhetősége.

(2) Az (1) bekezdésben felsorolt adatok valamelyikének hiánya nem mentesít az azonnali bejelentési kötelezettség alól.

5. A helyszín biztosítása

6. § A szakmai vizsgálat során a helyszín biztosítására kötelezettnek az esemény helyszínétől távol kell tartania mindazokat, akik nem vesznek részt

a) a hatósági vizsgálatokban,
b) a sérültek mentésében, helyszíni ellátásában,
c) a következmények elhárításában és a vasúti forgalom helyreállításában,
d) a környezeti károk elhárításában és felszámolásában,
e) a tűzoltásban,
f) a mentés, illetve a kárelhárítás vezetője által meghatározott egyéb feladatok ellátásában.

6. Helyszíni vizsgálat

7. § (1) A helyszínen talált nyomok rögzítését a szakmai vizsgálat keretében a vizsgálóbizottság végzi. Amennyiben az eseménnyel összefüggésben büntetőeljárás indul, a nyomok rögzítéséről a rendőrség dönt.

(2) A helyszíni vizsgálat az esemény jellegétől függően a közvetlen helyszínen túl kiterjed az ezekkel összefüggésben lévő szomszédos, továbbá a vonatforgalmat az adott vonalon irányító szolgálati helyekre is. Kisiklásos balesetnél a helyszíni vizsgálat kiterjed a siklott jármű (járművek) haladási irányával ellentétes irányban lévő pályaszakaszra és az abban lévő kitérőkre, jelző és biztosítóberendezésekre.

(3) Súlyos vasúti baleset vagy vasúti baleset bekövetkezése esetén a holttestek azonosítása, igazságügyi orvosszakértői vizsgálata vagy kiadása érdekében a rendőrség képviselője intézkedik és az intézkedés nyomán keletkezett véleményt szakmai vizsgálat lefolytatása érdekében a közlekedésbiztonsági szervnek megküldi.

8. § (1) A vizsgálóbizottság a helyszíni vizsgálat megállapításai alapján, figyelemmel a 7. § (2) bekezdésében foglaltakra is, minden olyan további, elsősorban a forgalom szabályozásával, a műszaki berendezések karbantartásával és üzemeltetésével kapcsolatos adat, okmány, bizonylat és bizonyíték átvételére is jogosult, amelyek a vizsgálat lefolytatásához szükségesek.

(2) A mentés vezetője köteles a szükséges segítséget megadni a vizsgálóbizottságnak a bizonyítékok begyűjtéséhez, továbbá minden olyan mérés elvégzéséhez, fényképek és videofelvételek készítéséhez, amelyek a tényállás rögzítéséhez szükségesek, különös tekintettel azokra a jellemzőkre, amelyek az elhárítással és a pálya felszabadításával megváltoznak.

7. További vizsgálatok lefolytatása

9. § (1) A vizsgálóbizottság vezetője dönt az esemény okának megállapításához vagy a megállapítások bizonyításához nélkülözhetetlen, a helyszínen vagy a helyszíni vizsgálat idején el nem végezhető további vizsgálatokról, ellenőrző mérésekről, amelyeket a szakmai vizsgálat során alkalmas műhelyben, laboratóriumban megfelelő eszközökkel kell elvégezni.

(2) A vizsgálóbizottság vezetője a szakmai vizsgálat során szükség szerint dönthet az esemény helyszínén elvégzendő megismételt, és további vizsgálatok lefolytatásáról.

(3) Az üzembentartó köteles a vizsgálatok elvégzéséhez és a bizonyítási vizsgálathoz szükséges feltételeket térítésmentesen biztosítani.

(4) A szakmai vizsgálat során, amennyiben a rendelkezésre álló adatok alapján a körülmények tisztázása vagy a bizonyítás indokolja, a helyreállítást követően a szakmai vizsgálat vezetőjének döntése alapján – az esemény jellemzőit

a szükséges és lehetséges mértékig rekonstruáló – bizonyítási vizsgálatot lehet tartani. A helyszíni bizonyítási vizsgálatról jegyzőkönyvet kell készíteni.

8. A szakmai vizsgálat megállapításainak értékelése

10. § A szakmai vizsgálat során a helyszínen rögzített adatokat, a 9. § (1) bekezdése szerinti vizsgálatok eredményeit, a bizonyítási vizsgálat eredményeit, a meghallgatási jegyzőkönyveket és egyéb rendelkezésre álló adatokat mérlegelni kell. Ennek során vizsgálni kell

a) az eseménnyel szorosan összefüggő ok-okozati adatokat,
b) az esemény okának bizonyítékait,
c) más baleseti ok kizárásának bizonyítékait,
d) a műszaki mérések eredményeit,
e) valamennyi érintett meghallgatásáról készült jegyzőkönyvet,
f) a technológiai előírások és tényadatok összehasonlítását,
g) a körülmények befolyását a baleset bekövetkezésére,
h) a veszély észlelhetőségét és a baleset elháríthatóságát,
i) azokat a további tényezőket, amelyek hozzájárulhattak az esemény bekövetkezéséhez.

9. A vizsgálóbizottság nem kormánytisztviselő tagjainak képesítése

11. § A vizsgálóbizottság nem kormánytisztviselő tagjának a következő végzettséggel és képesítéssel kell rendelkeznie:

a) egyetemi végzettség, vagy mesterfokozat és vasúti közlekedési szakterületen szerzett legalább hároméves gyakorlat, vagy
b) főiskolai végzettség, vagy alapfokozat és vasúti közlekedési szakterületen szerzett legalább ötéves gyakorlat, és
c) balesetvizsgáló tanfolyam elvégzése a közlekedésbiztonsági szervnél, képzőszervezetnél vagy oktatási intézményben legalább 160 óra időtartamban, a közlekedésbiztonsági szervvel egyeztetett tanterv szerint.

10. Az érintettek kötelezettségei a szakmai vizsgálat során

12. § (1) A szakmai vizsgálat során – a közlekedésbiztonsági szerv megkeresése alapján – a közlekedési hatóság, az eseménnyel érintett vasúti pálya üzemeltetője és az eseménnyel érintett vasúti járművet üzemben tartó vasúti társaság, továbbá a vasúti pályát és a vasúti járműveket, valamint azok tartozékait és berendezéseit gyártó, üzemben tartó, karbantartó és javító szervezet köteles a vizsgálóbizottsággal együttműködni.

(2) Az együttműködés keretében az (1) bekezdésben szereplő szervezetek főként az esemény okainak felderítése érdekében szükséges adatokkal, vizsgálati eredményekkel, szakmai állásfoglalásokkal kötelesek segíteni a vizsgálóbizottság munkáját.

11. A zárójelentés

13. § (1) A zárójelentés-tervezetet és a zárójelentést az 1. mellékletben foglalt tartalmi és formai követelményeknek megfelelően – az eset súlyosságának és jellegének figyelembevételével – kell elkészíteni.

(2) A zárójelentés tervezetét és a zárójelentést a vizsgálóbizottság tagjai írják alá. Az esetleges véleményeltérésre az aláíráskor utalni, és az eltérő véleményt záradékként csatolni kell.

(3) A zárójelentéshez csak a személyazonosításra alkalmatlan azon iratok, egyéb adathordozók csatolhatók, amelyek közvetlenül kapcsolódnak az elemzéshez.

12. Az üzembentartó biztonsági szervezete

14. § (1) Az üzembentartó gondoskodik

a) az eseményre vonatkozó bejelentések folyamatos fogadásáról,
b) az eseménynek a közlekedésbiztonsági szerv részére történő haladéktalan bejelentéséről,
c) az esemény következményeinek elhárításához szükséges intézkedések haladéktalan meghozataláról, a hatóságok és más, intézkedésre, döntésre jogosultak értesítéséről és riasztásáról.

(2) Az üzembentartó az eseményre vonatkozó bejelentés fogadásának és bejelentésének rendjét és az ezekkel összefüggő nyilvántartási, értesítési, riasztási rendet biztonsági szabályzatban határozza meg.

(3) Az üzembentartók a vasúti közlekedésről szóló 2005. évi CLXXXIII. törvény 32/A. § (1) bekezdése szerinti szerződés, továbbá együttműködési szerződés kötését a közlekedési hatóságnak és a közlekedésbiztonsági szervnek öt napon belül bejelentik.

15. § (1) Az üzembentartó a biztonsági szervezet feladatainak ellátása érdekében

a) kijelöli a bejelentések fogadását és a közlekedésbiztonsági szerv értesítését ellátó szervezeti egységet vagy személyt,

b) gondoskodik arról, hogy az a) pontban kijelölt szervezeti egység vagy személy rendelkezésére álljanak:

ba) a feladat ellátásához szükséges jogszabályok,

bb) a 14. § (2) bekezdése szerinti szabályzat,

bc) a 14. § (2) bekezdése szerinti szabályzatban előírt nyilvántartási okmányok,

bd) az esemény bekövetkezésekor alkalmazandó értesítési rend,

be) nyilvános távbeszélő hálózatra csatlakoztatott telefon.

(2) Az üzembentartó biztonsági szervezete gondoskodik a bejelentések vételéről és a közlekedésbiztonsági szerv részére adott értesítések nyilvántartásáról. A nyilvántartásban az 5. § (1) bekezdésében megjelölt adatokat kell rögzíteni.

(3) Az (1) bekezdés a) pontja szerinti feladatot ellátó szervezeti egység vagy személy az eseményről szóló bejelentés vételét követően az értesítési rend szerint tájékoztatja az értesítési rendben megjelölteket a személyi és technikai mentés megkezdéséhez, az esemény következményeinek elhárításához szükséges intézkedések meghozatala érdekében.

13. Az üzembentartói vizsgálat

16. § (1) Az üzembentartói vizsgálatot a közlekedésbiztonsági szerv felhívása alapján haladéktalanul meg kell kezdeni.

(2) Több érintett esetében a közlekedésbiztonsági szerv valamennyi, az üzembentartói vizsgálat lefolytatására jogosult biztonsági szervezetet felhívja a vizsgálat lefolytatására. A vizsgálat lefolytatására jogosult biztonsági szervezetek megállapodhatnak, hogy a vizsgálatot közösen végzik vagy egyikük folytatja le.

17. § (1) Az üzembentartói vizsgálatban részt vevő személynek a 11. §-ban meghatározott végzettséggel és képesítéssel kell rendelkeznie.

(2) A biztonsági szervezet kérelmére a közlekedésbiztonsági szerv a 11. § c) pontja szerinti képesítés helyett elfogadhatja a 2006. március 1-jét követően szerzett, a 11. § c) pontjában rögzített képesítéssel egyenértékű képesítést.

(3) Az (1) bekezdésben foglaltaktól eltérően a vasútbiztonsági engedély és tanúsítvány megszerzésére nem kötelezett vasúti társaságnál a vasútüzem vezető legalább 40 órás egyszerűsített balesetvizsgálati tanfolyam elvégzését követően lefolytathatja az üzembentartói vizsgálatot.

18. § (1) Az üzembentartói vizsgálat során lefolytatott helyszíni szemléről jegyzőkönyvet kell felvenni. A jegyzőkönyv tartalmazza a szemle helyét, időpontját, az abban résztvevők nevét, a helyszín vázlatát, leírását, a helyszínről készített fénykép- és videofelvételeket, továbbá a beszerzett bizonyítékok listáját.

(2) Amennyiben az üzembentartói vizsgálat során olyan tény vagy körülmény merül fel, amely az üzembentartói vizsgálatot folytató szakmai lehetőségeit meghaladja, vagy az egyéb okból szükséges, akkor a biztonsági szervezet kezdeményezi a közlekedésbiztonsági szervnél a vizsgálat saját hatáskörbe vonását.

(3) A közlekedésbiztonsági szerv az üzembentartói vizsgálat során az üzembentartó biztonsági szervezetétől előzetes tájékoztatást kérhet a vasúti baleset vagy váratlan vasúti esemény feltételezett okáról, a kivizsgálás során megtett és tervezett vizsgálati intézkedésekről, és azok ütemezéséről.

(4) Az üzembentartói vizsgálat bármely szakaszában a közlekedésbiztonsági szerv a vizsgálatot saját hatáskörébe vonhatja.

19. § (1) A vizsgálatot – ha annak elháríthatatlan akadálya nincs – legkésőbb az üzembentartói hatáskörbe utalást követő hatvanadik napon jelentéssel kell lezárni. Amennyiben ez nem lehetséges, a biztonsági szervezet a határidő lejárta előtt köteles ennek okát a közlekedésbiztonsági szervvel közölni, és a 18. § (3) bekezdése szerinti tájékoztatást adni. A vizsgálat kezdő napja a 16. § (1) bekezdés szerinti időpont.

(2) A jelentést az esemény jellegének és súlyosságának figyelembevételével, az 1. mellékletben foglalt tartalmi és formai követelményeknek megfelelően kell elkészíteni.

(3) A jelentést az üzembentartói vizsgálatban részt vevő vizsgáló (vizsgálók) írják alá. Egyet nem értés esetén bármelyik vizsgáló az üzembentartói jelentéshez különvéleményt csatolhat.

(4) A biztonsági szervezet vezetője gondoskodik a jelentés közlekedésbiztonsági szervnek való megküldéséről. Több biztonsági szervezet által közösen készített jelentést az érintettek közösen küldik meg.

(5) A közlekedésbiztonsági szerv az üzembentartói jelentést – határidő tűzésével – kiegészítésre visszaküldi, amennyiben az nem felel meg e rendelet előírásainak vagy további szakmai kérdések tisztázása szükséges. A közlekedésbiztonsági szerv az üzembentartói vizsgálati jelentést a rendelkezésére álló adatok, vizsgálati eredmények alapján biztonsági ajánlással egészítheti ki.

(6) A közlekedésbiztonsági szerv az üzembentartói jelentést vagy annak kivonatát abban az esetben teszi közzé a honlapján, ha a vizsgálat tapasztalatai hozzájárulhatnak a vasúti közlekedés biztonságának javításához.

14. A hatóság tájékoztatása

20. § (1) Ha a szakmai, illetve az üzembentartói vizsgálat kapcsán felmerül annak gyanúja, hogy az esemény során a vasúti közlekedés biztonsága elleni jogellenes cselekmény történt, a közlekedésbiztonsági szerv, illetve az üzembentartó köteles a rendőrséget értesíteni.

(2) Ha az esemény a veszélyes áru szállítását is érintette, a közlekedésbiztonsági szerv a zárójelentést, illetve az üzembentartó a jelentést annak elkészültét követő öt napon belül az esemény helye szerint illetékes katasztrófavédelmi igazgatóság részére is megküldi.

15. Záró rendelkezések

21. § (1) Ez a rendelet a kihirdetését követő 15. napon lép hatályba.

(2) A 11. § c) pontja szerinti képesítést legkésőbb 2014. július 1-jéig kell megszerezni.

(3) E rendelet hatálybalépésekor az üzembentartói vizsgálatban részt vevő személyek, akik nem rendelkeznek a 11. § a) és b) pontjában meghatározott végzettséggel, azok 2024. december 31. napjáig folytathatják a tevékenységet.

22. § Ez a rendelet a közösségi vasutak biztonságáról, valamint a vasúttársaságok engedélyezéséről szóló 95/18/EK tanácsi irányelv és a vasúti infrastruktúrakapacitás elosztásáról, továbbá a vasúti infrastruktúra használati díjának felszámításáról és a biztonsági tanúsítványról szóló 2001/14/EK irányelv módosításáról szóló, 2004. április 29-i 2004/49/EK európai parlamenti és tanácsi irányelv 19. cikk (3) bekezdésének, 23. cikk (1) és (2) bekezdésének, 33. cikkének és V. Mellékletének való megfelelést szolgálja.

23. § Hatályát veszti a súlyos vasúti balesetek, a vasúti balesetek és a váratlan vasúti események szakmai vizsgálatának részletes szabályairól szóló 7/2006. (II. 27.) GKM rendelet.

Németh Lászlóné s. k.,
nemzeti fejlesztési miniszter

1. melléklet a 24/2012. (V. 8.) NFM rendelethez

A zárójelentés-tervezet és a zárójelentés részletes formai és tartalmi követelményei

A zárójelentés fő részei

1. Összefoglalás

Az összefoglalásnak tartalmaznia kell a súlyos vasúti baleset, a vasúti baleset vagy a váratlan vasúti esemény

a) rövid leírását,

b) idejét,

c) helyét,

d) következményeit.

Az összefoglalásban ismertetni kell a közvetlen, valamint a közvetett okokat és azokat a tényezőket, amelyekről a vizsgálat megállapította, hogy hozzájárultak a súlyos vasúti baleset, a vasúti baleset vagy a váratlan vasúti esemény bekövetkezéséhez.

Ezt követően ismertetni kell a fő ajánlásokat és az ajánlások címzettjeit.

2. A súlyos vasúti baleset, a vasúti baleset és a váratlan vasúti esemény közvetlen tényadatai

2.1. A súlyos vasúti baleset, a vasúti baleset és a váratlan vasúti esemény

a) pontos időpontja és helye,

b) leírása és helyszíne, valamint a mentő- és kárelhárító szolgálat tevékenységének leírása,

c) szakmai vizsgálatának megindításáról szóló döntés, a vizsgálóbizottság összetétele és a vizsgálat végrehajtása.

Itt kell megadni a vizsgálóbizottság vezetőjének, tagjainak, valamint a vizsgálóbizottságba delegált meghatalmazott, tanácsadó és egyéb résztvevők nevét.

2.2. Az esemény háttere

2.2.1. Az érintett vasúti személyzetre, egyéb érintettekre és tanúkra vonatkozó adatok, név nélkül:

2.2.1.1. A vonatszemélyzet érintett tagjaira vonatkozó adatok név nélkül:

a) életkor,

b) képesítés (például mozdonyvezetői típusismeret),

c) szakmai gyakorlat, szolgálati idő,

d) egészségügyi alkalmasság.

2.2.1.2. A vasúti személyzet egyéb érintett tagjainak (például a forgalmi és a karbantartó szolgálat tagjai stb.) képesítésére és gyakorlatára vonatkozó rövid ismertetés.

2.2.1.3. Az egyéb személyekre, tanúkra vonatkozó információk.

2.2.2. A vonat jellemzői és összeállítása, az érintett járművek pályaszáma

a) a vonat száma és tömege (súlya), terhelése, hossza,

b) a vontatójármű pályaszáma és alkalmazásának módja,

c) a fékezés rendszere, a vonat megfékezettsége,

d) a balesetben érintett járművek üzemi, műszaki és fenntartási adatai.

2.2.3. Az infrastruktúra és a jelzőrendszer leírása (pályajellemzők, vágánytípus, váltók, biztonsági- és jelzőberendezések, felsővezetéki rendszer és egyéb berendezések, létesítmények jellemző adatai, vonatbiztosítás,

2.2.4. kommunikációs eszközök,

2.2.5. a helyszínen vagy annak közelében végzett munkálatok,

2.2.6. a vasúti mentés és kárelhárítási eljárás elindítása és folyamata,

2.2.7. a mentőszolgálat, a rendőrség és az orvosi szolgálatok, katasztrófavédelem, tűzoltóság mentési és elhárítási eljárásának elindítása és folyamata.

2.3. Halálos áldozatok, sérülések és anyagi károk

2.3.1. A halálos áldozatok és sérültek

Az adatokat a következő táblázat kitöltésével kell rögzíteni:

Sérülések	Vonatszemélyzet	Utasok	Egyéb személyek
Halálos			
Súlyos			
Kisebb			
Nincs sérülés			

2.3.2. A vonaton szállított rakományban, a személypoggyászban és más vagyontárgyakban keletkezett kár.

2.3.3. Járművekben, az infrastruktúrában és a környezetben keletkezett kár.

A balesetet szenvedett jármű (járművek) rongálódásának rövid ismertetése (megsemmisült, jelentősen megrongálódott, kissé megrongálódott, nem sérült).

A pályában és tartozékaiban, egyéb berendezésekben és létesítményekben keletkezett kár ismertetése.

A környezetben keletkezett kár leírása, különös tekintettel arra az esetre, ha veszélyes vagy környezetszennyező anyag került a szabadba.

Ha tűz keletkezett, akkor az eset természetére, valamint az oltáshoz használt tűzoltó eszközökre és hatékonyságukra vonatkozó információkat is közölni kell.

2.4. Külső körülmények

2.4.1. Időjárási körülmények

Az időjárási körülmények rövid ismertetése, beleértve az előre jelzett és a tényleges körülményeket is, továbbá azt, hogy a személyzet számára ezek a meteorológiai információk rendelkezésre álltak-e.

A természetes fényviszonyok a baleset vagy egyéb esemény időpontjában (napfény, holdfény, szürkület stb.).

2.4.2. Földrajzi adatok

Terepviszonyok (ív, bevágás, töltés stb.) bemutatása.

3. A vizsgálati jegyzőkönyv

3.1. A nyilatkozatok összefoglalása

A nyilatkozatok összefoglalását tartalmazó dokumentum-rész megfogalmazása során a személyiségi jogok védelme érdekében gondoskodni kell a névtelenség követelményének teljesítéséről.

Ez a rész tartalmazza

a) a vasúti személyzet,
b) egyéb érintettek, és
c) a tanúk

nyilatkozatainak összefoglalását.

3.2. A biztonságirányítási rendszer

A súlyos vasúti balesetben, a vasúti balesetben vagy a váratlan vasúti eseményben érintett üzembentartó (üzembentartók) biztonságirányítási rendszerének vizsgálata alapján elsősorban a következőkre vonatkozó megállapításokat kell rögzíteni:

a) az utasítások kiadásának és végrehajtásának módja, szervezeti keretek,
b) a személyzettel szembeni követelmények és azok érvényesítésének módja,
c) a belső ellenőrzések és vizsgálatok gyakorlata és azok eredményei,
d) az infrastruktúrával kapcsolatos különböző szereplők közötti kapcsolódási pontok.

3.3. Szabályok és szabályzatok

A szakmai vizsgálat megállapításai alapján össze kell foglalni

a) a vonatkozó közösségi és nemzeti szabályok és rendelkezések,
b) egyéb szabályok, mint például az üzemeltetési szabályok, helyi előírások, a személyzetre vonatkozó követelmények, karbantartási előírások és az alkalmazandó szabványok

meglétével, alkalmazásával, ismeretével kapcsolatos megállapításokat. Szükség szerint ki kell térni a szabályozás hiányosságaira, a szükséges teendőkre.

3.4. A jármű és a műszaki berendezések működése

A szakmai vizsgálat alapján rögzíteni kell

a) a jelző- és biztosító berendezések működésére, az ezekhez kapcsolódó automatikus adatrögzítésre,
b) az infrastruktúra (pálya, kitérők stb.) állapotára,
c) a pálya mentén telepített biztonsági berendezésekre (például hőnfutásjelző),
d) a távközlő berendezésekre,
e) a súlyos vasúti balesetben, a vasúti balesetben vagy a váratlan vasúti eseményben érintett járműre (járművekre),
f) a vontatójárművek adatrögzítő, menetíró berendezéseire

vonatkozó megállapításokat.

Röviden ismertetni kell a szakmai vizsgálat során végrehajtott próbák és kísérletek eredményeit.

Szintbeli közúti-vasúti keresztezésekben történt balesetnél külön ki kell térni a biztosítás (sorompó, fény- és félsorompó stb.) működésére.

3.5. Az üzemeltetéssel kapcsolatos dokumentáció

Ismertetni kell

a) a személyzetnek a forgalomirányítással és a jelzésekkel kapcsolatos intézkedéseit,
b) a súlyos vasúti balesettel, a vasúti balesettel vagy a váratlan vasúti eseménnyel kapcsolatos szóbeli üzenetek, beleértve a rögzített adatok dokumentálását,
c) a súlyos vasúti baleset, a vasúti baleset vagy a váratlan vasúti esemény helyszínének védelmére és őrzésére vonatkozó intézkedéseket.

3.6. Az ember, a gép (berendezések) és a szervezet közötti kapcsolat

A szakmai vizsgálat alapján rögzíteni kell

a) az érintett személyzet munkaidejét, a súlyos vasúti baleset vagy a vasúti eseményt megelőző szolgálati órák számát, vonalismeretét,

b) a súlyos vasúti baleset, a vasúti baleset vagy a váratlan vasúti esemény bekövetkezését befolyásoló orvosi és személyi körülményeket, beleértve a fizikai vagy pszichológiai stresszes állapotot is,

c) az ember és a gép közötti kapcsolatot meghatározó berendezések kialakítását,

d) a szervezeti háttér fő jellemzőit.

Ez utóbbiban az üzembentartóra (üzembentartókra) vonatkozó megállapítások mellett a vasúti közlekedés működését befolyásoló további szervezetekkel, elsősorban a hatóságokkal összefüggő információkat kell megadni. Ezek nem korlátozódhatnak a szervezeti felépítésre és funkciókra, hanem ki kell, hogy terjedjenek mindazokra az adott szervezetre vonatkozó egyéb információkra is, amelyek a súlyos vasúti balesettel vagy a vasúti eseménnyel összefüggésben állnak.

3.7. Korábbi hasonló súlyos vasúti balesetek, vasúti balesetek vagy váratlan vasúti események

Ismertetni kell a szóban forgóhoz hasonló súlyos vasúti balesetek vagy vasúti események

a) fő jellemzőit,

b) a hasonlóságokat és az eltéréseket,

c) a korábban tett intézkedéseket.

4. Elemzés és következtetések

4.1. Zárójelentés az események láncolatáról

A súlyos vasúti balesettel, a vasúti balesettel vagy a váratlan vasúti eseménnyel kapcsolatos következtetések levonása a 3. pontban megállapított tények alapján.

4.2. Kiértékelés

A 3. pontban megállapított tények elemzése a súlyos vasúti baleset, a vasúti baleset vagy a váratlan vasúti esemény okára vonatkozó következtetések megalapozásához, továbbá a mentő- és elhárító szolgálat munkájával kapcsolatban.

4.3. Következtetések

Részletesen ismertetni kell

a) a súlyos vasúti baleset, a vasúti baleset vagy a váratlan vasúti esemény közvetlen okait, beleértve az érintett személyek intézkedéseivel, illetve a jármű vagy a műszaki berendezés állapotával kapcsolatos tényezőknek a balesethez vagy a vasúti eseményhez való hozzájárulását is;

b) a súlyos vasúti baleset, a vasúti baleset vagy a váratlan vasúti esemény közvetett okait, amelyek a szakismeretek hiányával, helytelen eljárásokkal, intézkedésekkel, hiányos karbantartási tevékenységgel hozhatók összefüggésbe;

c) a szabályozási rendszerre vagy egyes szabályozásokra, azok helytelen alkalmazására, továbbá a biztonsági rendszer hiányosságaira visszavezethető alapvető okokat.

4.4. Kiegészítő megjegyzések

a) a szakmai vizsgálat során megállapított olyan hiányosságok és kritikus pontok, amelyeknek az adott súlyos vasúti baleset, a vasúti baleset vagy a váratlan vasúti esemény szempontjából nincs jelentősége, de amelyeket a vasúti közlekedés általános biztonsága érdekében figyelembe kell venni;

b) az előző pontokban nem szereplő, de a témához tartozónak ítélt információk.

5. A megtett intézkedések

Ez a rész a korábban már megtett, illetve a súlyos vasúti balesetet, a vasúti balesetet vagy a váratlan vasúti eseményt követően meghozott intézkedéseket ismerteti.

6. Biztonsági ajánlások és az ajánlások címzettjei

Amennyiben indokolt, a szakmai vizsgálat eredményeként meghatározott biztonsági ajánlásokat és ezek címzettjeit tartalmazza ez a fejezet.

7. Függelékek

Szükség esetén itt kell közölni minden egyéb, a jelentés megértése szempontjából szükségesnek tekinthető további információt.

A vidékfejlesztési miniszter 45/2012. (V. 8.) VM rendelete a nem emberi fogyasztásra szánt állati eredetű melléktermékekre vonatkozó állategészségügyi szabályok megállapításáról

Az élelmiszerláncról és hatósági felügyeletéről szóló 2008. évi XLVI. törvény 76. § (2) bekezdés 13., 14. és 23. pontjában, a külföldi bizonyítványok és oklevelek elismeréséről szóló 2001. évi C. törvény 67. § (3) bekezdés b) pontjában, a vad védelméről, a vadgazdálkodásról, valamint a vadászatról szóló 1996. évi LV. törvény 100. § (1) bekezdés c) pont 4. alpontjában, valamint a növényfajták állami elismeréséről, valamint a szaporítóanyagok előállításáról és forgalomba hozataláról szóló 2003. évi LII. törvény 30. § (2) bekezdés c)–g) pontjában kapott felhatalmazás alapján, az egyes miniszterek, valamint a Miniszterelnökséget vezető államtitkár feladat- és hatásköréről szóló 212/2010. (VII. 1.) Korm. rendelet 94. § c) pontjában meghatározott feladatkörömben eljárva a következőket rendelem el:

1. Általános rendelkezések

1. § A rendeletet az 1069/2009/EK európai parlamenti és tanácsi rendelet 2. cikk (1) bekezdésében foglalt termékekre kell alkalmazni, az 1069/2009/EK európai parlamenti és tanácsi rendelet 2. cikk (2) bekezdésében felsorolt állati melléktermékek kivételével.

2. Fogalom-meghatározások

2. § (1) E rendelet alkalmazásában

1. *állati melléktermék gyűjtő-átrakó telep:* az 1069/2009/EK európai parlamenti és tanácsi rendelet 24. cikk (1) bekezdés h) pontjában meghatározott tevékenységet végző engedélyköteles létesítmény;
2. *állati eredetű melléktermék tulajdonosa:* az a természetes személy, jogi személy vagy jogi személyiséggel nem rendelkező gazdasági társaság, akinél vagy amely telephelyén az állati eredetű melléktermék keletkezik;
3. *telephelyi állati melléktermék gyűjtőhely:* az általános járványügyi szabályoknak megfelelően kialakított, kizárólag az adott létesítményben keletkezett állati eredetű melléktermékek összegyűjtésére, ideiglenes tárolására, esetleges hűtésére szolgáló épület, épületrész, amely olyan állattartó telepen, vágóhídon, élelmiszer-előállító helyen, kereskedelmi egységben, vendéglátó-ipari létesítményben, illetve egyéb olyan létesítményben található, ahol állati eredetű melléktermék keletkezik;
4. *települési állati melléktermék gyűjtőhely:* a település közigazgatási határán belül – beleértve a település külterületét is – található, kizárólag az e rendeletben meghatározott állati eredetű melléktermékek gyűjtésére szolgáló olyan létesítmény, ahol az ideiglenes tároláson és az esetleges hűtésen kívül egyéb műveletet nem végeznek, és ahonnan az állati eredetű mellékterméket további kezelésre, illetve feldolgozásra az 1069/2009/EK európai parlamenti és tanácsi rendelet szerint engedélyezett létesítménybe szállítják el.

(2) E rendelet vonatkozásában az 1069/2009/EK európai parlamenti és tanácsi rendelet 3. cikkének és a 142/2011/EU bizottsági rendelet I. mellékletének fogalom-meghatározásait is alkalmazni kell.

3. Általános állategészségügyi előírások

3. § (1) Az 1069/2009/EK európai parlamenti és tanácsi rendelet 6. cikke alapján, valamint a 142/2011/EU bizottsági rendelet 4. cikkével összhangban, állategészségügyi okból hatósági zárlat alatt álló állattartó telepről vagy egyéb létesítményről származó állati eredetű melléktermékek csak az adott állatbetegségre vonatkozó jogszabályban, illetve a zárlatot elrendelő határozatban meghatározott esetekben és módon szállíthatók el.

(2) Az egyes állatbetegségek bejelentésének rendjéről szóló miniszteri rendelet szerinti bejelentési kötelezettség alá tartozó fertőző állatbetegségek megelőzése és leküzdése során az adott betegség elleni védekezésről szóló miniszteri rendelet szerint eljáró állategészségügyi hatóság határozatot hoz:

a) a keletkezett állati eredetű melléktermék, a fertőzött takarmány elföldeléséről vagy ártalmatlanítás céljából kijelölt feldolgozó üzembe szállításáról, elhelyezéséről, ártalmatlanításáról,

b) a trágya, hígtrágya fertőtlenítési útmutatóban előírt fertőtlenítéséről és kezeléséről.

(3) A megyei kormányhivatal élelmiszerlánc-biztonsági és állategészségügyi igazgatósága (a továbbiakban: élelmiszerlánc-biztonsági és állategészségügyi igazgatóság) a bejelentési kötelezettség alá tartozó állatbetegségek

megelőzése és leküzdése során keletkezett állati eredetű melléktermékek kezelésével és ártalmatlanításával az e célra engedéllyel rendelkező vállalkozót kötelezhet aktív közreműködésre.

4. Az állati eredetű melléktermékek és az azokból származó termékek kategorizálása

4. § (1) Az állati eredetű melléktermékeket és az azokból származtatott termékeket az 1069/2009/EK európai parlamenti és tanácsi rendelet 7. cikke alapján a 8–10. cikkben meghatározott kategóriákba kell sorolni annak figyelembe vételével, hogy az adott állati eredetű melléktermék milyen mértékű közegészségügyi, illetve állategészségügyi kockázatot jelenthet.

(2) A laposmellű futómadaraktól eltérő baromfi fajok béltraktusa 3. kategóriájú melléktermékének minősül tartalmától függetlenül, ha az egészséges egyedek vágásából származik, összhangban az 1069/2009/EK európai parlamenti és tanácsi rendelet 9. cikkével.

5. Az állati eredetű melléktermékek ártalmatlanítása és felhasználása, valamint az állati eredetű melléktermékek felhasználására vonatkozó tilalmak

5. § (1) Az 1., 2., valamint 3. kategóriába sorolt anyagok ártalmatlanítása, illetve felhasználása során figyelembe kell venni az 1069/2009/EK európai parlamenti és tanácsi rendelet 12–14. cikkének előírásait. Az egyes ártalmatlanítási módok tekintetében a 142/2011/EU bizottsági rendelet 7–10. cikke az irányadó.

(2) Az 1069/2009/EK európai parlamenti és tanácsi rendelet 12. cikk a) és b) pontjában, illetve 13. cikk a) és b) pontjában foglaltak alapján az engedélyezett feldolgozó üzemekben az 1. és a 2. kategóriába sorolt állati eredetű melléktermékek feldolgozása során a nyomással történő sterilizálást (1. feldolgozási módszer) kell alkalmazni akkor is, ha a keletkezett csont- és húslisztet égetésre vagy együttégetésre szánják.

(3) Ha a 2. kategóriába sorolt állati eredetű melléktermékét biogázként vagy komposztként hasznosítják, és az 1069/2009/EK európai parlamenti és tanácsi rendelet 13. cikk e) pont i) alpontjában előírt túlnyomásos hőkezelése és tartós jelölése az engedélyezett feldolgozó üzemben már megtörtént, az adott terméket a biogáz üzemben vagy a komposztáló telepen nem kell újabb hőkezelésnek alávetni. A hőkezelt anyag tartós jelölését a 142/2011/EU bizottsági rendelet VIII. melléklet V. fejezet 1. és 2. pontja alapján kell elvégezni. Ez a követelmény nem vonatkozik a 142/2011/EU bizottsági rendelet VIII. melléklet V. fejezet 3. pontja szerinti termékekre.

(4) Az 1069/2009/EK európai parlamenti és tanácsi rendelet 13. cikk e) pont ii) alpontjában felsorolt állati eredetű melléktermékek fertőző betegségek szempontjából akkor tekinthetőek kockázatmentesnek, ha olyan helyről származnak, amely nem áll járványügyi korlátozó intézkedés hatálya alatt, továbbá a béltartalmat a béltraktustól elkülönítették, és a béltraktust az 1069/2009/EK európai parlamenti és tanácsi rendelet 14. cikkében felsorolt eljárások valamelyikével ártalmatlanítják.

(5) Az 1069/2009/EK európai parlamenti és tanácsi rendelet 13. cikk f) pontjában leírt állati eredetű melléktermékek akkor tekinthetőek fertőző betegségek szempontjából kockázatmentesnek, ha járványügyi intézkedés hatálya alatt nem álló helyről származnak.

(6) Ha a (4) és (5) bekezdésben említett esetekben kétség merül fel az állati eredetű melléktermék kockázatmentessége szempontjából, akkor a kockázatmentességről a melléktermék keletkezési helye szerint illetékes kerületi állategészségügyi és élelmiszer-ellenőrző hivatal (a továbbiakban: kerületi hivatal) dönt.

6. § (1) A 142/2011/EU bizottsági rendelet IV. melléklet I. fejezet 2. szakaszában előírt szennyvíz előkezelést követően, illetve az olyan létesítmények esetében, ahol a 142/2011/EU bizottsági rendelet szennyvíz előkezelést nem ír elő, a szennyvíz és a szennyvízkezelési maradékok kezelése során a vonatkozó környezetvédelmi jogszabályok előírásait kell alkalmazni.

(2) Az 1069/2009/EK európai parlamenti és tanácsi rendelet 13. cikk g) pontja szerinti vízi állatokból származó anyagok silózására vonatkozó tevékenységet az élelmiszerlánc-biztonsági és állategészségügyi igazgatóság engedélyezi az üzemeltető kérelme alapján. Az engedély tartalmazza a silózás végzésének részletes szabályait. A silózás során figyelembe kell venni az Európai Élelmiszer-biztonsági Hatóság (a továbbiakban: EFSA) BIOHAZ Paneljének a hal eredetű 2. kategóriás állati eredetű melléktermékek új feldolgozási módszerének értékelésére vonatkozó tudományos véleményében [EFSA Journal 2011;9(9]2389] foglaltakat.

(3) Az állati eredetű melléktermékek és a származtatott termékek felhasználását az 1069/2009/EK európai parlamenti és tanácsi rendelet 11. cikke, valamint a 142/2011/EU bizottsági rendelet 5. cikke alapján kell korlátozni.

(4) Az állati eredetű melléktermékek eltérő összegyűjtésére, szállítására és ártalmatlanítására vonatkozó szabályokat az 1069/2009/EK európai parlamenti és tanácsi rendelet 19. cikkével összhangban kell alkalmazni.

7. § Az 1069/2009/EK európai parlamenti és tanácsi rendelet 12. cikk c) és d) pontjával, 13. cikk c) pontjával, valamint 14. cikk c) pontjával összhangban a hulladéklerakás útján ártalmatlanítható anyagok esetében a hulladéklerakással, valamint a hulladéklerakóval kapcsolatos egyes szabályokról és feltételekről szóló miniszteri rendelet szerint kell eljárni.

6. A kutatási és más specifikus célokra, és a takarmányozási célokra történő eltérő felhasználás engedélyezése

8. § (1) Az 1069/2009/EK európai parlamenti és tanácsi rendelet 17. cikke szerinti kutatási és más specifikus célokra, valamint az 1069/2009/EK európai parlamenti és tanácsi rendelet 18. cikke szerinti speciális takarmányozási célokra vonatkozó enyhítések alkalmazását az üzemeltető írásbeli kérelmére az állati eredetű melléktermék eltérő felhasználásának helye szerint illetékes élelmiszerlánc-biztonsági és állategészségügyi igazgatóság engedélyezi. Az eltérő felhasználásra vonatkozó engedélyben foglaltak betartását a kerületi hivatal ellenőrzi.

(2) Az élelmiszerlánc-biztonsági és állategészségügyi igazgatóság az (1) bekezdés szerint kiadott engedélyekről tájékoztatja a Nemzeti Élelmiszerlánc-biztonsági Hivatalt (a továbbiakban: NÉBIH). A NÉBIH az engedélyezett felhasználókról nyilvántartást vezet, és az 1069/2009/EK európai parlamenti és tanácsi rendelet 47. cikkében meghatározott adatokat honlapján közzéteszi.

(3) Az eltérő takarmányozási felhasználásra vonatkozó engedély csak olyan állattartó telepek – ideértve a kedvtelésből tartott állatot tartókat is – esetében adható ki, ahol élelmiszertermelő gazdasági haszonállatot nem tartanak.

(4) A 3. kategóriába tartozó állati eredetű melléktermékek az 1069/2009/EK európai parlamenti és tanácsi rendelet 18. cikk (1) bekezdésében felsorolt állatfajok takarmányozására használhatóak fel. Az 1069/2009/EK európai parlamenti és tanácsi rendelet 10. cikk p) pontjában meghatározott, a nemzetközi viszonylatban működő közlekedési eszközökről származó élelmiszer-hulladéktól eltérő élelmiszer-hulladékot felhasználása előtt hőkezelésnek kell alávetni. A folyékony anyagokat legalább 10 percig kell forrásban tartani. A szilárd anyagokat legalább 10 percig minimum 100 °C-on kell tartani.

(5) Az 1. kategóriába sorolt állati eredetű melléktermékek közül kizárólag az ugyanabban a létesítményben elhullott állatkerti állatok ragadozó vagy dögevő állatkerti állatokkal való feletetése engedélyezhető a 142/2011/EU bizottsági rendelet 14. cikk 2. pontja szerinti feltételek teljesülése mellett.

(6) A 2. kategóriába sorolt anyagok közül takarmányozásra kizárólag az alábbiak használhatóak fel:

a) azok az 1069/2009/EK európai parlamenti és tanácsi rendelet 10. cikk f) pontjában felsorolt állati eredetű melléktermékek, amelyek a fogyaszthatósági idejük lejárta miatt nem sorolhatók a 3. kategóriájú anyagok közé, de az adott állatfajra nézve még nem jelentenek állategészségügyi kockázatot,

b) az 1069/2009/EK európai parlamenti és tanácsi rendelet 9. cikk f) pontjában felsorolt állati eredetű melléktermékek a járványügyi intézkedés miatt leölt állatok kivételével, ha az állatok elhullásuk előtt nem mutatták emberre vagy állatra veszélyes betegség tüneteit, illetve boncolásuk vagy húsvizsgálatuk során nem találtak ilyen betegségre utaló jelet.

(7) A (6) bekezdés a) pontjában meghatározott állati eredetű melléktermékek az 1069/2009/EK európai parlamenti és tanácsi rendelet 18. cikk (1) bekezdésében felsorolt állatfajok mindegyikével feletethetők. A (6) bekezdés b) pontjában meghatározott állati eredetű melléktermékek kizárólag az 1069/2009/EK európai parlamenti és tanácsi rendelet 18. cikk (1) bekezdésének a)–c) és h) alpontjában említett állatok takarmányozására használhatók fel.

7. Az elhullott kedvtelésből tartott állatok és a lófélék ártalmatlanítására vonatkozó eltérések

9. § (1) Az elhullott kedvtelésből tartott állatok és a lófélék hullája

a) az állattartó ingatlanán, az elhullott lófélék hullájának kivételével, legfeljebb évi 100 kg össztömegig elföldelhető a 10. § (2) bekezdése szerinti feltételek betartásával,

b) a kedvtelésből tartott állatok kegyeleti temetőjében (a továbbiakban: kegyeleti temető) elföldelhető, vagy

c) engedélyezett kiskapacitású (mobil) égetőben, illetve lófélék esetében égetőműben elégethető.

(2) Az (1) bekezdés c) pontja szerinti elégetést követően a hamvak az állattartó ingatlanán elföldelhetők.

(3) Kegyeleti temető létesítését az építésügyi hatóság engedélyezi az 1. mellékletben foglalt feltételek figyelembevételével.

(4) A kegyeleti temető működését a közegészségügyi és környezetvédelmi szakhatósági hozzájárulás figyelembevételével az élelmiszerlánc-biztonsági és állategészségügyi igazgatóság engedélyezi. A működési engedélyben ki kell térni arra, hogy a kegyeleti temető kedvtelésből tartott állatok hulláján túl alkalmas-e elhullott lófélék elföldeléssel való ártalmatlanítására.

(5) A kegyeleti temető csak az élelmiszerlánc-biztonsági és állategészségügyi igazgatóság engedélyével bontható meg. A kegyeleti temetőt csak a bezárást követő 30 év elteltével, az élelmiszerlánc-biztonsági és állategészségügyi igazgatóság engedélyével lehet más célra hasznosítani.

8. Elhullott állatok elföldelésére vonatkozó eltérések

10. § (1) Az Állat-egészségügyi Szabályzat kiadásáról szóló miniszteri rendeletben meghatározott kislétszámú állattartó telepeken (a továbbiakban: kislétszámú állattartó telep) elhullott baromfit, nyulat, továbbá 3 hetesnél fiatalabb malac hulláját az állattartó saját telkén – évente legfeljebb 100 kg össztömegig – elföldelheti.

(2) Elhullott állatok elföldelése ott végezhető, ahol a talajvíz legmagasabb szintje a talajszint alatt 1,5 méternél nem emelkedik magasabbra. Az elföldelést úgy kell végrehajtani, hogy a felszín alatti víz mindenkori maximális nyugalmi vízszintje és az elföldelés mélységi szintje között legalább 1 méter távolság legyen. Az elföldelés helye és a szomszédos ingatlan határvonala között legalább 1,5 méter távolságnak kell lennie.

(3) Az évente ilyen módon elföldelt elhullott állatok fajáról, koráról és becsült tömegéről – a 9. § (1) bekezdés a) pontjában foglaltak kivételével – az állattartó köteles nyilvántartást vezetni, azt legalább két évig megőrizni, és az eljáró hatóságnak ellenőrzéskor bemutatni.

(4) A fentieknél nagyobb mennyiségű, illetve a nagyobb egyedi testtömegű állatok hulláját közvetlenül vagy a 12. §-ban foglaltakkal összhangban települési állati melléktermék gyűjtőhelyen (a továbbiakban: települési gyűjtőhely) keresztül az 1069/2009/EK európai parlamenti és tanácsi rendelet előírásai szerint engedélyezett létesítménybe kell szállítani.

(5) Azon állati eredetű melléktermékek, amelyek szállítása állategészségügyi vagy közegészségügyi kockázattal jár, a helyszínen vagy az élelmiszerlánc-biztonsági és állategészségügyi igazgatóság készenléti tervében – helyrajzi szám szerint – megjelölt helyen a kerületi hivatal engedélyével és a környezetvédelmi szempontok figyelembevételével elföldelhetők.

9. Távoli területeken való elföldelésre vonatkozó eltérések

11. § (1) Az országnak az 1069/2009/EK európai parlamenti és tanácsi rendelet 3. cikk 23. pontja szerinti távoli területein (a továbbiakban: távoli területek), a 9. és 10. §-ban meghatározott ártalmatlanítási módszereken túl, az állattartó ingatlanán elföldeléssel ártalmatlaníthatja a három hetesnél fiatalabb szarvasmarhák, bivalyok, juhok, kecskék vagy lovak hulláját.

(2) A távoli területeken az állattartó ingatlanán évente legfeljebb 200 kg össztömegű, az (1) bekezdés, a 9. § (1) bekezdés a) pontja és a 10. § (1) bekezdése szerinti elhullott állatot földelhet el, a 10. § (2) és (3) bekezdésében foglaltak betartása mellett.

(3) A távoli területeken az (1) bekezdés szerinti elhullott állatok a 20. § szerint engedélyezett nem mobil kiskapacitású égetőműben is ártalmatlaníthatók.

(4) A NÉBIH határozza meg, hogy az ország mely része minősül távoli területnek és a távoli területek listáját honlapján, valamint az élelmiszerlánc-felügyeletért felelős miniszter hivatalos lapjában közzéteszi.

10. Az állati melléktermékek összegyűjtésével kapcsolatos eltérések szabályai

12. § (1) A települési gyűjtőhelyen is összegyűjthetők

a) a kislétszámú állattartó telepeken elhullott állatok hullái,

b) a saját fogyasztás céljából levágott állatokból és a kistermelői élelmiszer-termelés, -előállítás és -értékesítés feltételeiről szóló miniszteri rendelet szerinti kistermelői élelmiszer-előállításból (a továbbiakban: kistermelői élelmiszer-előállítás) származó állati eredetű melléktermékek, továbbá

c) az elhullott kedvtelésből tartott állatok hullái,

ha az állattartó, illetve kistermelő ezen állati eredetű melléktermékek tárolásához nem rendelkezik megfelelő telephelyi állati melléktermék gyűjtőhellyel (a továbbiakban: telephelyi gyűjtőhely).

(2) Az (1) bekezdés szerinti eseteken kívül kizárólag az élelmiszerláncról és hatósági felügyeletéről szóló 2008. évi XLVI. törvény 19. § (2) bekezdés a) és b) pontjában foglalt kötelezettség alapján az önkormányzat által összegyűjtött állati eredetű melléktermékek vihetők be a települési gyűjtőhelyre.

(3) Települési gyűjtőhelyet a települési önkormányzat vagy az általa megbízott vállalkozó működtethet. Az ilyen létesítményeket az üzemeltető nyilvántartásba vétel céljából a kerületi hivatalnak bejelenti.

(4) A települési gyűjtőhelyen összegyűjtött állati eredetű melléktermékeket 1. kategóriájúnak kell tekinteni, és azokat 1. kategóriájú melléktermékek kezelésére engedélyezett létesítménybe kell továbbszállítani.

(5) A települési gyűjtőhely az összegyűjtött melléktermékekről köteles nyilvántartást vezetni, továbbá az állattartóktól, illetve kistermelőktől átvett állati eredetű melléktermékekről a 2. melléklet szerinti igazolást kiállítani.

(6) Ha a települési gyűjtőhelyre az önkormányzat vagy az általa megbízott vállalkozó szállítja be az (1) bekezdésben meghatározott állati eredetű melléktermékeket, akkor a szállító jármű, illetve a szállítási tevékenység vonatkozásában a 19. § (4) és (5) bekezdésében foglaltak szerint kell eljárni.

(7) A szállítási tevékenységre vonatkozó nyilvántartásba vételt követően a települési gyűjtőhelyre más településekről is beszállíthatók az (1) és (2) bekezdésben meghatározott állati eredetű melléktermékek. A más településekről történő beszállítás megkezdését megelőzően írásban tájékoztatni kell az élelmiszerlánc-biztonsági és állategészségügyi igazgatóságot, valamint a kerületi hivatalt.

13. § (1) A települési gyűjtőhelyek kialakítása és működése során legalább a (2)–(8) bekezdésben meghatározott követelményeket kell betartani.

(2) A települési gyűjtőhelyet az önkormányzatnak vagy az általa megbízott vállalkozónak olyan helyen kell létesítenie, hogy az a környezetére köz- és állategészségügyi, valamint környezetvédelmi szempontból veszélyt ne jelentsen, bűz- illetve szagterhelést ne okozzon.

(3) A települési gyűjtőhelynek az Állat-egészségügyi Szabályzat kiadásáról szóló miniszteri rendelet szerinti nagylétszámú állattartó teleptől (a továbbiakban: nagylétszámú állattartó telep), vágóhídtól, élelmiszer-előállító üzemtől, élelmiszert árusító kereskedelmi egységtől, vendéglátó-ipari egységtől vagy egyéb élelmiszeripari létesítménytől való minimális távolságát az alkalmazott technológia (hűtéssel vagy hűtés nélkül, a konténer tárolására szolgáló épület típusa, a szennyvízkezelés módja) alapján a kerületi hivatal határozza meg. A gyűjtőhelynek közútról az időjárási viszonyoktól függetlenül jól megközelíthetőnek kell lennie. A gyűjtőhelyet legalább 150 cm magas kerítéssel és zárható kapuval kell ellátni.

(4) A települési gyűjtőhelyen olyan – akár könnyűszerkezetes – építményt kell létesíteni, amely alkalmas az állati eredetű melléktermékek gyűjtésére szolgáló konténer, a takarításhoz, fertőtlenítéshez szükséges eszközök, vegyszerek tárolására, illetve – ha egyébként nem megoldott – kielégíti a személyzet alapvető személyi higiéniai szükségleteit.

(5) A konténertároló építmény határoló felületeinek, valamint az építmény előtti térnek moshatónak és fertőtleníthetőnek kell lennie. A takarításhoz, fertőtlenítéshez és a személyzet tisztálkodásához megfelelő vízellátásról, valamint a szennyvízkezelésről gondoskodni kell.

(6) A települési gyűjtőhelyen olyan személyt kell alkalmazni, aki alkalmas a szakmai és az alapvető nyilvántartási, adatszolgáltatási, valamint a bizonylat-kiállítási feladatok ellátására.

(7) A települési gyűjtőhely üzemeltetője köteles működési szabályzatot készíteni, és azt a kerületi hivatalnak megküldeni. A települési gyűjtőhely üzemeltetője köteles gondoskodni a 17. § (3) bekezdésében előírt jelentési kötelezettség teljesítéséről.

(8) A települési gyűjtőhelynek rendelkeznie kell olyan mérleggel, amely legalább a kis és közepes testű állatok testtömegének lemérésére alkalmas.

11. Alternatív eljárások alkalmazására irányuló kérelem benyújtása

14. § (1) Az állati eredetű melléktermékek és származtatott termékek ártalmatlanítására használható alternatív eljárások használatának engedélyezése az alternatív módszer tervezett felhasználásának helye szerint illetékes élelmiszerlánc-biztonsági és állategészségügyi igazgatóság részére megküldött kérelemmel kezdeményezhető.

(2) Az élelmiszerlánc-biztonsági és állategészségügyi igazgatóság az 1069/2009/EK európai parlamenti és tanácsi rendelet 20. cikkének megfelelően a kérelmet a 142/2011/EU bizottsági rendelet VII. melléklete szerinti formai

követelmények tekintetében értékeli, majd megfelelőség esetén felülvizsgálatra megküldi a NÉBIH-nek. A NÉBIH a jóváhagyást követően a kérelmet megküldi az EFSA-nak, és erről az Európai Bizottságot az élelmiszerlánc-felügyeletért felelős miniszter útján tájékoztatja.

12. Összegyűjtés, szállítás és nyomonkövetés

15. § (1) Az üzemeltetőknek az állati eredetű melléktermékek összegyűjtése, kategóriába sorolás szempontjából történő azonosítása és szállítása során be kell tartaniuk az 1069/2009/EK európai parlamenti és tanácsi rendelet 21. cikkében, valamint a 142/2011/EU bizottsági rendelet 17. cikkében foglaltakat.

(2) A háztartásokból származó, biodízel előállítás céljára szánt használt sütőolaj gyűjtésére irányuló tevékenység mentesül a 142/2011/EU bizottsági rendelet szerinti élelmiszer-hulladék – beleértve a használt sütőolajat – gyűjtésére vonatkozó, e rendelet szerinti engedélyezési eljárás alól.

(3) Az állati eredetű melléktermékет belföldi szállítása során – a 16. § (2) bekezdésében foglalt esetet kivéve – a 3. mellékletben meghatározott vagy attól formailag eltérő, de minden tartalmi elemét magában foglaló kereskedelmi okmánynak kell kísérnie, amelyet három példányban kell kiállítani.

(4) A (3) bekezdés szerinti kereskedelmi okmányt az állati eredetű melléktermék tulajdonosa, illetve átadója tölti ki, de elhullott állatok esetén a tulajdonos közreműködésével az állati eredetű melléktermék szállítója is kiállíthatja. A kereskedelmi okmányt az átadás helyszínén az átadó és a szállító is aláírja. Elhullott állatok esetén az átadó aláírásától el lehet tekinteni. Származtatott termékek esetén a kereskedelmi okmányt a gyártó tölti ki és átadóként aláírja.

(5) Az átvevő az 1. és 2. kategóriába tartozó anyagok és származtatott termékeik, valamint a feldolgozott állati eredetű fehérjék esetében a kereskedelmi dokumentum egy aláírt példányának másolatát harminc napon belül visszaküldi az átadónak. A kereskedelmi okmányokat legalább két évig meg kell őrizni.

16. § (1) Az állati melléktermék tulajdonosa a saját létesítményéből származó melléktermékет kereskedelmi okmány kíséretében maga is elszállíthatja az 1069/2009/EK európai parlamenti és tanácsi rendelet szerint engedélyezett létesítménybe, ha rendelkezik a kerületi hivatal által erre a célra engedélyezett gépjárművel és e tevékenységre nézve az élelmiszerlánc-biztonsági és állategészségügyi igazgatóság nyilvántartásba vette.

(2) Kislétszámú állattartó telepen elhullott gazdasági haszonállatot vagy elhullott kedvtelésből tartott állatot az állattartó, illetve a saját fogyasztás céljából levágott állatból és a kistermelői élelmiszer-előállításból származó állati eredetű melléktermékeket azok birtokosa szivárgásmentes módon a települési gyűjtőhelyre szállíthatja.

(3) Ha az élelmiszerhulladékok közé sorolt használt sütőolaj és zsiradék az 1069/2009/EK európai parlamenti és tanácsi rendelet 2. cikk (2) bekezdés g) pontja alapján nem tartozik e rendelet hatálya alá, a szállítás feltételeit a szállító telephelye szerint illetékes környezetvédelmi hatóság határozza meg. Az egyéb élelmiszerhulladékok szállításának nyilvántartása a 15. §-ban meghatározott szabályok szerint történik.

(4) A 19. § (4) és (5) bekezdését nem kell alkalmazni a trágyának ugyanazon gazdaság két pontja közötti vagy az országon belüli, közvetlen felhasználásra történő szállítása esetén.

(5) Amennyiben a trágyaszállítás a technológiai folyamat részeként történik, a szállítás során a trágya elszóródását a rakomány ponyvázásával (fóliaborítással) kell megakadályozni.

(6) Amennyiben a trágyaszállítás bejelentési kötelezettség alá tartozó állatbetegség felszámolásával kapcsolatos, a trágyát a szállítást megelőzően az adott betegség elleni védekezés szabályairól szóló miniszteri rendeletben foglaltaknak megfelelően kell kezelni. A szállítás során a rakományt ponyvával (fóliával) kell fedni. A gépkocsit a kirakodást követően a kerületi hivatal által meghatározott helyen fertőtleníteni kell.

(7) A tevékenységük során keletkezett állati eredetű melléktermékek – a trágyát ide nem értve – elszállítása, illetve ártalmatlanítása érdekében

a) a nagylétszámú állattartó telepeknek,

b) a vágóhidaknak,

c) az élelmiszer-előállítóknak,

d) a kereskedelmi, vendéglátóipari egységeknek

az állati eredetű melléktermék szállítására és kezelésére feljogosított szállítóval, illetve engedélyezett létesítménnyel kötött szerződéssel kell rendelkezniük.

(8) Az olyan nagylétszámú állattartó telepek, amelyek a 20. § (3) bekezdése szerint engedélyezett feldolgozó üzemmel vagy a 20. § (6) bekezdésében foglaltaknak megfelelő kiskapacitású égetővel rendelkeznek és kérődző állatokat nem tartanak, mentesülnek a (7) bekezdés szerinti kötelezettség alól.

13. Az üzemeltető nyomonkövetést szolgáló nyilvántartási és jelentési kötelezettsége

17. § (1) Az állati eredetű melléktermékek nyomonkövethetősége érdekében be kell tartani az 1069/2009/EK európai parlamenti és tanácsi rendelet 22. cikkének, valamint a 142/2011/EU bizottsági rendelet 17. cikkének előírásait. Az állati eredetű melléktermék tulajdonosa, valamint az állati eredetű melléktermékek szállítását, kezelését, tárolását, feldolgozását, forgalomba hozatalát, értékesítését, felhasználását vagy ártalmatlanítását végző minden üzemeltető köteles a keletkezett állati eredetű melléktermékekről nyilvántartást vezetni, és azt legalább két évig megőrizni.

(2) Az állati eredetű melléktermék tulajdonosa a kezelésre, ártalmatlanításra átadott állati eredetű melléktermék mennyiségét telephelyenként köteles évente egy alkalommal a tárgyévet követő év március 1-jéig bejelenteni a telephelye szerint illetékes kerületi hivatalnak a 4. melléklet szerint. Ezt a bejelentési kötelezettséget a tevékenység befejezése, felfüggesztése esetén az attól számított tizenöt napon belül teljesíteni kell.

(3) Az állati eredetű melléktermék szállítását, kezelését, tárolását, feldolgozását, felhasználását vagy ártalmatlanítását végző minden üzemeltető köteles az átvett – esetlegesen továbbadott – állati eredetű melléktermék mennyiségét telephelyenként a tárgyévet követő év március 1-jéig az 5. mellékletnek megfelelően bejelenteni a telephely szerint illetékes kerületi hivatalnak. Ezt a bejelentési kötelezettséget a tevékenység befejezése, felfüggesztése esetén legkésőbb tizenöt napon belül teljesíteni kell.

(4) Az üzemeltető köteles állattartó telepekre, üzemekre, településekre lebontott, a (3) bekezdés szerinti nyilvántartást vezetni, és azt legalább két évig megőrizni, amelyről az élelmiszerlánc-biztonsági és állategészségügyi igazgatóság, illetve a kerületi hivatal az elvégzendő ellenőrzések miatt szükség esetén jelentést kérhet.

(5) Az állati eredetű melléktermék tulajdonosának (állattartónak) a kislétszámú állattartó telepeken keletkezett állati eredetű melléktermékekről a (2) bekezdéstől eltérően nem kell jelentést tennie, ha

a) azt települési gyűjtőhelynek, nyilvántartott szállítónak vagy létesítménynek adta át, és az erről szóló bizonylatot legalább két évig megőrzi, vagy

b) az e rendeletben engedélyezett eltérések valamelyikét alkalmazta az ott előírt nyilvántartás vezetése mellett.

14. Hatósági nyilvántartásba vétel és engedélyezés

18. § (1) Az az üzemeltető, aki az 1069/2009/EK európai parlamenti és tanácsi rendelet 23. cikk (1) bekezdés a) pontjában meghatározott valamely tevékenységet kívánja folytatni – beleértve a települési gyűjtőhely üzemeltetőjét is –, ezt a szándékát a tevékenység megkezdése előtt köteles írásban bejelenteni a telephelye szerint illetékes kerületi hivatalnak, kivéve a (2) és (3) bekezdés, valamint a 19. § (4) bekezdése szerinti tevékenységeket.

(2) Az (1) bekezdés szerinti nyilvántartásba vételi kötelezettség alól mentesülnek az 1069/2009/EK európai parlamenti és tanácsi rendelet 23. cikk (4) bekezdésében említett üzemeltetők, illetve tevékenységek.

(3) Az 1069/2009/EK európai parlamenti és tanácsi rendelet 24. cikk (1) bekezdésében felsorolt engedélyköteles tevékenységek esetében az üzemeltető köteles az élelmiszerlánc-biztonsági és állategészségügyi igazgatóságnál kérelmezni a tevékenység végzésére jogosító engedély kiadását.

(4) Ha az üzemeltető a tevékenységét felfüggeszti vagy azt végleg befejezi, a tevékenység felfüggesztésétől vagy befejezésétől számított tizenöt napon belül ezt írásban be kell jelentenie

a) az (1) bekezdésben foglalt esetekben a telephely szerint illetékes kerületi hivatalnak,

b) a (3) bekezdésben foglalt tevékenységek esetében a telephely szerint illetékes élelmiszerlánc-biztonsági és állategészségügyi igazgatóságnak.

(5) A (4) bekezdés szerinti bejelentéshez csatolni kell a 17. § szerinti jelentést is.

(6) Az üzemeltetőknek a létesítmények működtetése során biztosítaniuk kell az 1069/2009/EK európai parlamenti és tanácsi rendelet 25. cikkében foglalt általános higiéniai követelményeknek való megfelelést.

(7) Az állati eredetű élelmiszerek különleges higiéniai szabályainak megállapításáról szóló, 2004. április 29-i 853/2004/EK európai parlamenti és tanácsi rendelet 4. cikke, valamint az élelmiszer-higiéniáról szóló, 2004. április 29-i 852/2004/EK európai parlamenti és tanácsi rendelet 6. cikke alapján nyilvántartásba vett üzemeknek meg kell felelniük az 1069/2009/EK európai parlamenti és tanácsi rendelet 26. cikkében foglalt követelményeknek is.

19. § (1) A 18. § szerinti hatósági nyilvántartást – a 8. § (1) bekezdésében és a 18. § (3) bekezdésében foglaltak kivételével – a kerületi hivatal vezeti.

(2) Az üzemeltető írásbeli bejelentése alapján a kerületi hivatal nyilvántartásba veszi a 18. § (1) bekezdése szerinti üzemeltető bejelentett telephelyét, és erről az üzemeltetőt, az élelmiszerlánc-biztonsági és állategészségügyi igazgatóságot, valamint a NÉBIH-et értesíti.

(3) Az élelmiszerlánc-biztonsági és állategészségügyi igazgatóság nyilvántartást vezet a 8. § (1) bekezdése és a 18. § (3) bekezdése szerinti tevékenységekről és a kiadott engedélyekről, valamint a nyilvántartásba vett szállítókról értesíti a NÉBIH-et.

(4) Állati eredetű melléktermékет – a 16. § (2) és (4) bekezdése kivételével – csak az szállíthat, akit a telephelye, több telephellyel rendelkező szállító esetében a székhelye szerint illetékes élelmiszerlánc-biztonsági és állategészségügyi igazgatóság az állati eredetű melléktermékek szállítására nyilvántartásba vett. A szállítási tevékenység megkezdését megelőzően az üzemeltetőnek ezt a szándékát az élelmiszerlánc-biztonsági és állategészségügyi igazgatóságnak kell bejelentenie. A nyilvántartásba vétel előfeltétele, hogy a szállításra használt járművet a kerületi hivatal előzetesen a 142/2011/EU bizottsági rendelet VIII. melléklet I. fejezetében foglaltak alapján engedélyezze. A kerületi hivatal engedélye legfeljebb három évig hatályos. A kerületi hivatal engedélyének megléte nem mentesít az egyéb jogszabályok által előírt engedélyek megszerzése alól. A gépjármű szállítási engedélyének megújítása az üzemeltető írásbeli kérelme alapján történik.

(5) A (4) bekezdés alapján nyilvántartásba vett szállító az általa szállított állati eredetű melléktermékeket – a származtatott termékeket ide nem értve – olyan létesítménybe köteles leadni, amelyet az 1069/2009/EK európai parlamenti és tanácsi rendelet 24. cikk (1) bekezdése szerint engedélyeztek, vagy olyan üzemeltetőnek, aki az adott állati eredetű melléktermék eltérő felhasználására vonatkozó engedéllyel rendelkezik.

20. § (1) Az 1069/2009/EK európai parlamenti és tanácsi rendelet 24. cikk (1) bekezdése szerinti engedélyköteles tevékenységek, illetve a 8. § (1) bekezdésében meghatározott eltérés esetén a létesítményt az élelmiszerlánc-biztonsági és állategészségügyi igazgatóság az 1069/2009/EK európai parlamenti és tanácsi rendelet 44. cikkében foglaltaknak megfelelő engedélyezési eljárás során nyilvántartásba veszi, és a 21. § (2) bekezdése szerinti nyilvántartási számmal látja el.

(2) Az 1069/2009/EK európai parlamenti és tanácsi rendelet 24. cikk (1) bekezdésében meghatározott engedélyköteles létesítmények, illetve üzemek létesítését – az állategészségügyi, környezetvédelmi és közegészségügyi szakhatósági hozzájárulás figyelembevételével – az építésügyi hatóság engedélyezi.

(3) Az 1069/2009/EK európai parlamenti és tanácsi rendelet 24. cikk (1) bekezdés a) és e)–j) pontjában meghatározott üzemek működését – a közegészségügyi és környezetvédelmi szakhatósági hozzájárulás figyelembevételével – az élelmiszerlánc-biztonsági és állategészségügyi igazgatóság engedélyezi. A működési engedély a kiadásától számított öt évig hatályos. A szakhatósági hozzájárulás ennél rövidebb jogosultsági időt is megállapíthat.

(4) A (2) bekezdés szerinti eljárás során nem kell kérni a környezetvédelmi szakhatóság hozzájárulását, ha a kérelmező már rendelkezik egységes környezethasználati engedéllyel.

(5) Az 1069/2009/EK európai parlamenti és tanácsi rendelet 24. cikk (1) bekezdés b)–d) pontjában meghatározott üzemek esetén a működést a hulladékok égetésének műszaki követelményeiről, működési feltételeiről és a hulladékégetés technológiai kibocsátási határértékeiről szóló miniszteri rendelet szerint az üzem telephelye szerint illetékes környezetvédelmi hatóság – állategészségügyi szakhatósági hozzájárulással – engedélyezi. Amennyiben az üzemben kizárólag állati eredetű melléktermékет kívánnak égetni, az ilyen égető vagy együttégető üzemet az élelmiszerlánc-biztonsági és állategészségügyi igazgatóság engedélyezi – a (2) bekezdésben foglaltak szerint – a környezetvédelmi szakhatóság bevonásával.

(6) A kiskapacitású égetők működésének engedélyezéséhez – ha azt az állattartó kizárólag a saját telepén elhullott, nem kérődző élelmiszertermelő állatok égetésére használja – nem szükséges a környezetvédelmi hatóság szakhatósági hozzájárulása.

(7) A mobil kiskapacitású égetők működési engedélyét az (5) bekezdésben foglaltak szerint kell kiadni, de ilyen égetőben kizárólag kedvtelésből tartott állatok teteme ártalmatlanítható.

15. Engedélyezett és nyilvántartásba vett létesítmények listája, valamint a létesítmények nyilvántartási száma

21. § (1) A nyilvántartásba vett létesítmények és engedélyezett üzemek országos listáját az 1069/2009/EK európai parlamenti és tanácsi rendelet 47. cikkének megfelelően a NÉBIH vezeti és honlapján közzéteszi az élelmiszerlánc-biztonsági és állategészségügyi igazgatóságtól kapott adatok alapján.

(2) Az 1069/2009/EK európai parlamenti és tanácsi rendelet 24. cikk (1) bekezdésében meghatározott üzemek országosan egységes elvek szerint képzett hatósági nyilvántartási számát a NÉBIH adja meg. A nyilvántartási számot az üzem működési engedélyének tartalmaznia kell. Az 1069/2009/EK európai parlamenti és tanácsi rendelet 24. cikk (1) bekezdése szerint engedélyezett tevékenységek esetében az üzemeltető köteles a nyilvántartási számot valamennyi címkén és bizonylaton szerepeltetni.

(3) A kizárólag nyilvántartási kötelezettség alá tartozó létesítmények nyilvántartási száma megegyezik azzal az iktatási számmal, amellyel a létesítmény nyilvántartásba vételére vonatkozó írásbeli kérelmet a kerületi hivatal, illetve szállítási tevékenység esetén az élelmiszerlánc-biztonsági és állategészségügyi igazgatóság érkeztette. E szabályt csak akkor nem kell alkalmazni, ha a létesítmény már más – különösen élelmiszerhigiéniai vagy takarmányhigiéniai – uniós jogszabály alapján rendelkezik azonosító számmal. Ebben az esetben az 1069/2009/EK parlamenti és tanácsi rendelet szerinti nyilvántartási szám ezzel az azonosító számmal megegyezik.

16. Önellenőrzés és a HACCP rendszer

22. § (1) Az üzemeltetők az 1069/2009/EK európai parlamenti és tanácsi rendelet 28. cikke alapján önellenőrzési rendszert kötelesek bevezetni és működtetni.

(2) Az 1069/2009/EK európai parlamenti és tanácsi rendelet 29. cikk (1) bekezdésében meghatározott tevékenységek esetében – a 29. cikk (2) és (3) bekezdésében foglaltak szerint – az üzemeltető köteles a veszélyelemzés és kritikus ellenőrzési pontok (HACCP) elvein alapuló írásos eljárást bevezetni és alkalmazni.

(3) Az 1069/2009/EK európai parlamenti és tanácsi rendelet 30. cikkében foglaltak alapján a NÉBIH ösztönözheti a HACCP rendszer helyes alkalmazására vonatkozó nemzeti útmutatók kiadását, amelyeket az üzemeltetők önkéntesen alkalmazhatnak. Az útmutatókat a NÉBIH értékeli az 1069/2009/EK európai parlamenti és tanácsi rendelet 30. cikk (2) bekezdése szerint.

17. Az állati melléktermékek forgalomba hozatala

23. § A 142/2011/EU bizottsági rendelet 21. cikk 2. pontjában meghatározott, 3. kategóriába tartozó tej és tejtermékek takarmányozási célú felhasználására vonatkozó eltérést az élelmiszerlánc-biztonsági és állategészségügyi igazgatóság engedélyezheti a 142/2011/EU bizottsági rendelet X. melléklet II. fejezet 4. szakasz I. részében foglalt követelmények teljesülése esetén.

18. Behozatal, tranzitforgalom és kivitel

24. § (1) Az állati eredetű melléktermékek behozatala és tranzitforgalma esetében az 1069/2009/EK európai parlamenti és tanácsi rendelet 41., illetve 42. cikke alapján kell eljárni.

(2) Az 1. kategóriába sorolt állati eredetű melléktermékeket és a 2. kategóriába sorolt elhullott állatokat harmadik országból – az oktatási, kutatási vagy diagnosztikai célt, illetve a vadásztrófeákat és egyéb állati eredetű preparátumokat kivéve – beszállítani tilos. Oktatási, kutatási vagy diagnosztikai cél, valamint az európai uniós jogszabályok által harmonizált bizonyítvány hiányában vadásztrófeák és egyéb állati eredetű preparátumok esetében a behozatalt a NÉBIH engedélyezi, ha járványügyi kockázat nem merül fel.

(3) Az állati eredetű melléktermékek kivitelére vonatkozóan az 1069/2009/EK európai parlamenti és tanácsi rendelet 43. cikkében foglaltak szerint kell eljárni.

(4) Az állati eredetű melléktermékek behozatala, tranzitforgalma és kivitele során biztosítani kell a 142/2011/EU bizottsági rendelet 25–31. cikkében foglaltak betartását is.

19. Állati eredetű melléktermékek tagállamok közötti szállítása

25. § (1) Az Európai Unión belüli szállítás esetén az állati eredetű melléktermékeket és a származtatott termékeket az 1069/2009/EK európai parlamenti és tanácsi rendelet és a 142/2011/EU bizottsági rendelet által meghatározott esetekben, az ott szereplő kereskedelmi okmánynak vagy állategészségügyi bizonyítványnak kell kísérnie. Az Európai Unión belüli szállítás esetén az integrált számítógépes állat-egészségügyi rendszer kifejlesztéséről szóló, 2002. december 30-i 2003/24/EK bizottsági határozat szerinti integrált számítógépes állat-egészségügyi rendszer

(Trade Control and Expert System, TRACES) használata is kötelező az 1069/2009/EK európai parlamenti és tanácsi rendelet 48. cikke, illetve az 142/2011/EU bizottsági rendelet által meghatározott esetekben.

(2) Állati eredetű melléktermékek más tagállamba történő szállítása során az 1069/2009/EK európai parlamenti és tanácsi rendelet 48. cikke alapján kell eljárni.

(3) Az 1. és 2. kategóriába tartozó melléktermékeknek és az ezekből származó csont- és húslisztnek, valamint zsírnak más tagállamból történő beszállítását a beszállító írásbeli kérelmére a NÉBIH engedélyezi, ha a beszállítással kapcsolatban járványügyi kockázat nem merül fel.

(4) A feldolgozott állati eredetű fehérjék behozatalához szükséges engedélyt az adott üzem telephelye szerint illetékes élelmiszerlánc-biztonsági és állategészségügyi igazgatóság legalább egy évre, de legfeljebb a működési engedély jogosultsági idejének tartamára adja meg.

(5) Az 1. és 2. kategóriába sorolt állati eredetű melléktermékek és az ezekből származó csont- és húsliszt, zsír, illetve feldolgozott állati eredetű fehérjék más tagállamba szállítását, illetve más tagállamból történő fogadását az azt feladó, illetve fogadó magyarországi üzemnek a feladás, illetve fogadás helye szerint illetékes élelmiszerlánc-biztonsági és állategészségügyi igazgatóságnak a szállítmány indítását megelőző 48 órán, illetve érkezését követő 24 órán belül be kell jelenteni. A bejelentéssel egyidejűleg meg kell küldeni az 1069/2009/EK európai parlamenti és tanácsi rendelet által meghatározott kereskedelmi okmány vagy állategészségügyi bizonyítvány egy kitöltött példányát.

(6) Az élelmiszerlánc-biztonsági és állategészségügyi igazgatóság a TRACES-rendszeren keresztül 24 órán belül tájékoztatja a fogadó ország illetékes hatóságát a szállítmány indításáról, illetve a küldő ország illetékes hatóságát a szállítmány megérkezéséről.

20. Hatósági ellenőrzés és a tevékenység korlátozására vonatkozó intézkedések

26. § (1) A hatósági ellenőrzéseket az 1069/2009/EK európai parlamenti és tanácsi rendelet 45. cikkének, valamint a 142/2011/EU bizottsági rendelet 32–33. cikkének figyelembevételével kell végezni.

(2) Az 1069/2009/EK európai parlamenti és tanácsi rendelet szerint nyilvántartásba vett létesítmények, illetve engedélyezett üzemek hatósági ellenőrzése a kerületi hivatal feladata, de az élelmiszerlánc-biztonsági és állategészségügyi igazgatóság, illetve a NÉBIH (a továbbiakban együtt: állategészségügyi hatóság) is jogosult ellenőrzést végezni.

(3) Az ellenőrzés legalább az alábbiakra terjed ki:

a) a létesítmény járványvédelmi biztonságának, a létesítmény, az eszközök, a személyzet általános higiéniai rendjének ellenőrzésére,

b) a szállító járművek zártságának, tisztításának, fertőtlenítésének felügyeletére,

c) a beérkező és kiszállított anyagok nyilvántartásának felügyeletére,

d) a feldolgozás kritikus ellenőrzési pontjainak és a létesítmény belső ellenőrzésének felügyeletére,

e) az üzem által végzett tételminősítő mikrobiológiai vizsgálatokra,

f) a kifogásolt tételek bejelentésére és újrafeldolgozására,

g) a termék újrafertőzésének megakadályozását szolgáló intézkedések betartatására,

h) bármely szükségesnek vélt ellenőrzés végrehajtására,

i) laboratóriumi célra történő szúrópróbaszerű mintavételre.

(4) Az üzemek ellenőrzésének gyakoriságát az 1069/2009/EK európai parlamenti és tanácsi rendelet előírásainak megfelelően – kockázatelemzés alapján – az élelmiszerlánc-biztonsági és állategészségügyi igazgatóság határozza meg az integrált többéves nemzeti ellenőrzési terv (ITNET) alapján.

27. § (1) A hatósági ellenőrzés során esetlegesen feltárt hiányosságok esetén az 1069/2009/EK európai parlamenti és tanácsi rendelet 46. cikkében foglaltak alapján kell eljárni, figyelemmel a 142/2011/EU bizottsági rendelet 34. cikkére is.

(2) Az engedélyezett üzemek tevékenységének felfüggesztésére, illetve működési engedélyének visszavonására az engedélyt kiadó hatóság jogosult. Ha az ellenőrzést végző, az adott üzem esetében szakhatóságként közreműködő állategészségügyi hatóság olyan hiányosságot állapít meg, amely esetében a tevékenységet fel kell függeszteni vagy a működési engedélyt vissza kell vonni, akkor az észlelt hiányosságokról írásban tájékoztatja az engedélyező hatóságot, valamint annak intézkedéséig az üzem működését ideiglenesen megtiltja. Az ellenőrzést végző állategészségügyi hatóság a tevékenység felfüggesztését vagy a működési engedély visszavonását nem igénylő esetekben utasítja az üzemet a tapasztalt hiányosságok megszüntetésére, és az üzem működését a szükséges mértékben korlátozza.

(3) Az engedélyt kiadó hatóság az 1069/2009/EK európai parlamenti és tanácsi rendelet 46. cikk (1) bekezdés a) pontjában meghatározott esetekben az üzem tevékenységét felfüggeszti, a b) pontjában meghatározott esetekben az üzem működési engedélyét visszavonja.

(4) Ha az ellenőrzést végző állategészségügyi hatóság olyan létesítmények esetében tapasztal hiányosságokat, amelyekre kizárólag nyilvántartási kötelezettség vonatkozik, a működést a szükséges mértékben korlátozhatja vagy megtilthatja a hiányosságok megszüntetéséig.

21. Átmeneti és záró rendelkezések

28. § Ez a rendelet a kihirdetését követő harmadik napon lép hatályba.

29. § (1) Az 1069/2009/EK európai parlamenti és tanácsi rendelet 19. cikk (1) bekezdés d) pontjában foglaltak alapján a 142/2011/EU bizottsági rendelet 36. cikk 3. pontjában meghatározott határidőig a kereskedelmi vagy vendéglátó-ipari egységekből származó, az 1069/2009/EK európai parlamenti és tanácsi rendelet 10. cikk f) pontjában meghatározott állati eredetű melléktermékek a környezetvédelmi jogszabályoknak megfelelően létesített hulladéklerakóban is ártalmatlaníthatók a 142/2011/EU bizottsági rendelet VI. melléklet IV. fejezetében meghatározott követelmények betartásával.

(2) Az (1) bekezdés szerinti eltérést kizárólag azok a létesítmények alkalmazhatják, amelyekben az 1069/2009/EK parlamenti és tanácsi rendelet 10. cikk f) pontjában meghatározott állati eredetű melléktermékektől eltérő állati eredetű melléktermék nem keletkezik, továbbá ahol ezen állati eredetű melléktermékek tömege nem haladja meg hetente a 20 kg-ot.

(3) Az eltérés alkalmazásának szándékát az üzemeltetőnek nyilvántartásba vétel céljából írásban be kell jelentenie a létesítmény helye szerint illetékes kerületi hivatalnak. Az eltérés alkalmazását csak a nyilvántartásba vételt követően lehet megkezdeni.

30. § (1) A nem emberi fogyasztásra szánt állati melléktermékekre vonatkozó egészségügyi előírások megállapításáról szóló, 2002. október 3-i 1774/2002/EK európai parlamenti és tanácsi rendelet, valamint az állati hulladékok kezelésének és a hasznosításukkal készült termékek forgalomba hozatalának állategészségügyi szabályairól szóló 71/2003. (VI. 27.) FVM rendelet [a továbbiakban: 71/2003. (VI. 27.) FVM rendelet] alapján kiadott engedélyeket az 1069/2009/EK európai parlamenti és tanácsi rendelet, a 142/2011/EU bizottsági rendelet, illetve e rendelet előírásainak megfelelően kiadott engedélynek kell tekinteni, és csak az engedélyben foglalt határidőt követően kell e rendelet előírásai szerint azokat megújítani.

(2) Az állati hulladékok kezelésére és a hasznosításukra készült termékek forgalomba hozatalának állategészségügyi szabályaira, valamint a fertőző szivacsos agyvelőbántalmak megelőzésére, az ellenük való védekezésre, illetve leküzdésükre vonatkozó jogszabályok szerinti távoli területek meghatározásáról szóló, 31103/2004. számú FVM Közleményben szereplő távoli területeket az 1069/2009/EK európai parlamenti és tanácsi rendeletnek megfelelő távoli területnek kell tekinteni mindaddig, amíg a távoli területre vonatkozóan új közlemény nem jelenik meg a Vidékfejlesztési Értesítőben.

(3) A telephelyi gyűjtőhelyek kivételével a jelenlegi állati eredetű melléktermékek gyűjtésére használt és működési engedéllyel nem rendelkező létesítményeket a kerületi hivatal e rendelet hatálybalépését követő egy éven belül felülvizsgálja és határoz arról, hogy

a) a létesítmény nyilvántartásba vett települési gyűjtőhelyként, a 13. §-ban meghatározott feltételek teljesítése mellett tovább üzemelhet, amennyiben a feltételeket a felülvizsgálat időpontjában teljesíti vagy azokat a felülvizsgálatot követő tizenkét hónapon belül teljesíteni fogja;

b) a létesítmény működését megtiltja.

(4) Az olyan üzemeltetőknek, amelyek nem rendelkeznek az 1069/2009/EK európai parlamenti és tanácsi rendelet szerinti és az e rendelet alapján az élelmiszerlánc-biztonsági és állategészségügyi igazgatóság által kiadott nyilvántartási számmal, illetve engedéllyel, a rendelet hatálybalépését követő hatvan napon belül kérelmezniük kell a nyilvántartásba vételt, illetve az engedély kiadását a 18–20. §-ban foglaltaknak megfelelően.

(5) A 71/2003. (VI. 27.) FVM rendelet szerinti állati hulladéktemetőket csak az élelmiszerlánc-biztonsági és állategészségügyi igazgatóság engedélyével lehet megbontani. A megszűnt állati hulladéktemető területén a megszűnéstől számított 30 évig mezőgazdasági művelést nem szabad folytatni, a földrészletet az ingatlan-nyilvántartásban művelés alól kivett területként kell nyilvántartani.

31. § Ez a rendelet a következő uniós jogi aktusok végrehajtásához szükséges rendelkezéseket állapítja meg:

a) a nem emberi fogyasztásra szánt állati eredetű melléktermékekre és származtatott termékekre vonatkozó egészségügyi szabályok megállapításáról, valamint az 1774/2002/EK rendelet hatályon kívül helyezéséről szóló, 2009. október 21-i 1069/2009/EK európai parlamenti és tanácsi rendelet,

b) a nem emberi fogyasztásra szánt állati melléktermékekre és a belőlük származó termékekre vonatkozó egészségügyi szabályok megállapításáról szóló 1069/2009/EK európai parlamenti és tanácsi rendelet végrehajtásáról, valamint a 97/78/EK tanácsi irányelvnek az egyes minták és tételek határon történő állat-egészségügyi ellenőrzése alóli, az irányelv szerinti mentesítése tekintetében történő végrehajtásáról szóló, 2011. február 25-i 142/2011/EU bizottsági rendelet,

c) a szakmai képesítések kölcsönös elismeréséről szóló III. melléklet kicseréléséről szóló, 2011. szeptember 30-i egyrészről az Európai Közösség és tagállamai, másrészről a Svájci Államszövetség közötti, a személyek szabad mozgásáról szóló megállapodás 14. cikke által létrehozott 2/2011 EU-Svájc vegyes bizottsági határozat Melléklet A. szakasz l) pontja,

d) a Kínából származó rizstermékekben előforduló, nem engedélyezett, géntechnológiával módosított rizsre vonatkozó szükségintézkedésekről és a 2008/289/EK határozat hatályon kívül helyezéséről szóló, 2011. december 22-i 2011/884/EU bizottsági határozat.

32. § (1) Az európai közösségi jog hatálya alá tartozó állatorvosi oklevelek elismeréséről szóló 37/2008. (III. 27.) FVM rendelet [a továbbiakban: 37/2008. (III. 27.) FVM rendelet] 8. § a) pontja helyébe a következő rendelkezés lép:

[Ez a rendelet a következő uniós jogi aktusoknak való megfelelést szolgálja:]

„a) az Európa Parlament és a Tanács 2005/36/EK irányelve (2005. szeptember 7.) a szakmai képesítések elismeréséről, 10., 21., 23., 38. és 39. cikkek, illetve V. melléklet 4. pontja, valamint az irányelvet módosító, a szakmai képesítések kölcsönös elismeréséről szóló III. melléklet kicseréléséről szóló, 2011. szeptember 30-i egyrészről az európai közösség és tagállamai, másrészről a svájci államszövetség közötti, a személyek szabad mozgásáról szóló megállapodás 14. cikke által létrehozott 2/2011 EU-Svájc vegyes bizottsági határozat Melléklet A. szakasz l) pontja;”

(2) A 37/2008. (III. 27.) FVM rendelet 1. számú melléklete a 6. melléklet szerint módosul.

33. § (1) A bizonyos nem állati eredetű élelmiszerek és takarmányok behozataláról és fokozott hatósági ellenőrzéséről szóló 141/2011. (XII. 23.) VM rendelet [a továbbiakban: 141/2011. (XII. 23.) VM rendelet] 1. §-a a következő g) ponttal egészül ki:

[E rendelet hatálya]

„g) a 2011/884/EU bizottsági határozatban”

[meghatározott nem állati eredetű, harmadik országból behozott élelmiszerek és takarmányok (a továbbiakban együtt: termékek) behozatalára és hatósági ellenőrzésére terjed ki.]

(2) A 141/2011. (XII. 23.) VM rendelet 6. §-a a következő g) ponttal egészül ki:

[Ez a rendelet a következő uniós jogi aktusok végrehajtásához szükséges rendelkezéseket állapítja meg:]

„g) a Kínából származó rizstermékekben előforduló, nem engedélyezett, géntechnológiával módosított rizsre vonatkozó szükségintézkedésekről és a 2008/289/EK határozat hatályon kívül helyezéséről szóló, 2011. december 22-i 2011/884/EU bizottsági határozat.”

34. § (1) A vad védelméről, a vadgazdálkodásról, valamint a vadászatról szóló 1996. évi LV. törvény végrehajtásának szabályairól szóló 79/2004. (V. 4.) FVM rendelet [a továbbiakban: 79/2004. (V. 4.) FVM rendelet] 43. § (3) bekezdése helyébe a következő rendelkezés lép:

„(3) Az azonosító jelet a nagyvad hátsó lábán a csánk fölött – a horgasinat (Achilles-ín) befoglalóan – a nagyvad birtokbavételét követően azonnal be kell helyezni. A behelyezéskor az elejtés, illetve a birtokbavétel hónapját és napját az azonosító jelről el kell távolítani. A vad elszállítását csak azonosító jellel történt megjelölését követően szabad megkezdeni.”

(2) A 79/2004. (V. 4.) FVM rendelet 43. § (1) bekezdés utolsó mondata hatályát veszti.

35. § A szántóföldi növényfajok vetőmagvainak előállításáról és forgalomba hozataláról szóló 48/2004. (IV. 21.) FVM rendeletnek a szántóföldi növényfajok vetőmagvainak előállításáról és forgalomba hozataláról szóló 48/2004. (IV. 21.) FVM rendelet módosításáról szóló 69/2011. (VII. 14.) VM rendelet 2. §-ával megállapított 50/B. §-a, valamint 3. §-ával megállapított V/A. fejezete és 52/A–52/C. §-a hatályát veszti.

36. § (1) Hatályát veszti a 71/2003. (VI. 27.) FVM rendelet.

(2) E rendelet hatálybalépését követő napon hatályát veszti a 31. § c) és d) pontja, a 32–35. §, valamint a 6. melléklet.

Dr. Fazekas Sándor s. k.,
vidékfejlesztési miniszter

1. melléklet a 45/2012. (V. 8.) VM rendelethez

A kedvtelésből tartott állatok kegyeleti temetője létesítésére vonatkozó követelmények

1. A kegyeleti temető telekhatára, valamint a meglévő, vagy a település általános rendezés tervében kijelölt összefüggő lakóterület, illetve lakott épület közötti védőtávolságot a környezetvédelmi hatóság állapítja meg. A távolság nem lehet kevesebb, mint 300 méter.
2. A kegyeleti temető legkisebb területe 500 m^2.
3. Kegyeleti temető ott létesíthető, ahol a talajvíz legmagasabb szintje a talajszint alatt 2,5 méternél nem emelkedik magasabbra.
4. A kegyeleti temetőhöz gépjárművel járható utat kell biztosítani.
5. A kegyeleti temetőt legalább 150 cm magas kerítéssel be kell keríteni, a kerítésen zárható kaput kell létesíteni.
6. A temetési parcellák között járható utat kell biztosítani.
7. Elföldelés esetén a tetem felett egy méter vastagságú földborítást kell biztosítani.
8. A kegyeleti temető létesítményei:
   a) hűtőkamra, amelyben biztosított az azonosítható tetemek elkülönített elhelyezése,
   b) szociális helyiség: kézmosó, WC,
   c) hulladéktároló,
   d) eszköztároló,
   e) hamvasztás esetén: krematórium és urnafal.
9. A kegyeleti temető területét fásítani kell.
10. A kegyeleti temető rendjét működési szabályzatban kell rögzíteni.
11. Hamvasztás esetén a krematóriumot kiskapacitású égetőműként kell engedélyeztetni és nyilvántartásba venni.

2. melléklet a 45/2012. (V. 8.) VM rendelethez

I. Igazolás a települési gyűjtőhelyen átvett elhullott állatokról

Igazolom, hogy a ...../név/
...../lakcím/
állattartótól ..... db számú ..... tömegű
..... fajú ..... ENAR számú*
elhullott állatot átvettem.

Kelt: ……., …… (év) …… (hónap) …… (nap)

.....
települési gyűjtőhely kezelője

* 15 naposnál idősebb szarvasmarha, illetve 6 hónaposnál idősebb juh vagy kecske hullája esetén kell kitölteni.

II. Igazolás a gyűjtőhelyen átvett, elhullott állatoktól különböző állati eredetű melléktermékekről

Igazolom, hogy a ...../név/
...../cím/
állati eredetű melléktermék birtokostól ..... állatfajtól származó, az átvételt követően 1. kategóriájúnak minősülő ..... megnevezésű, ... tömegű állati eredetű melléktermékét átvettem.

Kelt: ……., …… (év) …… (hónap) …… (nap)

.....
gyűjtőhely kezelő

3. melléklet a 45/2012. (V. 8.) VM rendelethez

Kereskedelmi okmány állati melléktermékek és származtatott termékek Magyarországon belül történő szállításához

Iktatási szám: .....

1. Az elszállítás időpontja: .....
2. A melléktermék megnevezése*: .....
3. A melléktermék besorolása : ..... kategória, az 1069/2009/EK európai parlamenti és tanácsi rendelet ..... cikke ..... pontja szerint**.
4. Állatfaj***: .....
   4.1. Elhullott állatok esetén azok száma: .....
   4.2. Szarvasmarha, juh vagy kecske hulla esetén ENAR szám(ok),: .....
5. A melléktermék mennyisége térfogatban, tömegben vagy csomagok számában: .....
6. A melléktermék származási helye, átadó (állattartó) neve, címe: .....
   6.1. Átadó nyilvántartási száma vagy ENAR tenyészetkódja: .....
7. A szállító neve, címe : .....
   7.1. Szállító nyilvántartási száma: .....
   7.2. A szállító jármű rendszáma: .....
8. Az átvevő (címzett) neve, címe: .....
   8.1. Az átvevő nyilvántartási száma : .....
9. Származtatott termék esetén
   A feldolgozás jellege és módszerei*: .....
   Árukód (KN-kód): .....
   Tételszám: .....
   Konténer azonosítója: .....
   Csomagolás típusa: .....
   Csomagok száma: .....
10. Az áru rendeltetési helyen történő átvételének időpontja: .....

Kelt: ……., …… (év) ……(hónap) …… (nap)

..... átadó (termelő)	..... szállító	..... átvevő (címzett)

Ez az okmány 3 példányban (egy eredeti és két másolat) készült, melyeket két évig meg kell őrizni.
Az eredeti példány a rendeltetési helyig kíséri a szállítmányt, a 2. példányt az átadó őrzi meg, a 3. példány a szállítónál marad.

1. és 2. kategóriába tartozó anyagok és ezek származtatott termékei, valamint ún. feldolgozott állati fehérje esetén az átvevő (címzett) az átadónak (termelőnek) az átvételtől számított 8 napon belül visszajuttatja az eredeti kereskedelmi okmány egy másolatát, aláírásával igazolva és feltüntetve rajta az átvétel időpontját.

* A 142/2011/EU bizottsági rendelet VIII. melléklet III. fejezetében szereplő kereskedelmi okmány minta megjegyzések rovatában szereplő megnevezések használatával.

** Az 1069/2009/EK európai parlamenti és tanácsi rendelet vonatkozó cikkére és pontjára utalni csak 3. kategóriájú anyagok esetén kötelező.

*** Csak 3. kategóriájú és takarmányozásra szánt anyagok, valamint elhullott állatok esetén.

4. melléklet a 45/2012. (V. 8.) VM rendelethez

Jelentés a ..... évben átadott állati eredetű melléktermékekről, az átvevők szerinti bontásban

A melléktermék birtokos neve és székhelye : .....
Telephely címe: ....., telephely áeü. azonosító száma: .....
A jelentésért felelős neve: ....., telefonszáma: ....., e-mail címe: .....

Az átvevő neve	Székhelye	Telephelye	Azonosító száma	Átadott melléktermék kategóriája és tömege (kg)		
				1. kategória	2. kategória	3. kategória
Összesen						

Kelt: ……, …… (év) …… (hónap) ……. (nap)

.....
cégszerű aláírás

5. melléklet a 45/2012. (V. 8.) VM rendelethez

I. Jelentés a ..... évben átvett állati eredetű melléktermékekről, az átadók szerinti bontásban

Az átvevő neve és székhelye: .....
Telephelye címe: .....
Telephely áeü. azonosító száma: .....
A jelentésért felelős neve: .....
Telefonszáma: ..... E-mail címe: .....

Átadó	Átvett melléktermék kategóriája és tömege (kg)		
	1. kategória	2. kategória	3. kategória
1. Állattartó telep			
2. Vágóhíd vagy más élelmiszeripari létesítmény			
3. Települési gyűjtőhely		Nem lehetséges	Nem lehetséges
4. Vadfeldolgozó, vadbegyűjtő			
4. Kereskedelmi egységek			
5. Vendéglátó ipari egységek			

6. Állati eredetű melléktermék szállító vagy állati melléktermék gyűjtő-átrakó telep			
8. Komposztáló telep, biogáz üzem	Nem lehetséges		
9. Műszaki üzem			
10. Állateledel előállító üzem	Nem lehetséges		
11. Egyéb:			
12. Egyéb:			
13. Egyéb:			
Mindösszesen			

Kelt: ……., …… (év) …… (hónap) ….. (nap)

.....

cégszerű aláírás

II. Jelentés a ..... évben átvett és kezelt állati eredetű melléktermékekről

Az átvevő neve és székhelye: .....

Telephelye címe: .....

Telephely áeü. azonosító száma: .....

A jelentésért felelős neve: .....

Telefonszáma: ..... E-mail címe: .....

Kezelés módja	Átvett melléktermék kategóriája és tömege (kg)		
	1. kategória	2. kategória	3. kategória
1. Égetés, együttégetés			
2. Feldolgozás 1. módszer szerint			
3. Feldolgozás 2–7. módszer szerint	Nem lehetséges	Nem lehetséges	
4. Feldolgozás utáni égetés, együttégetés			
5. Feldolgozás utáni komposztálás, biogáz előállítás	Nem lehetséges		
6. Feldolgozás utáni elföldelés hulladéklerakóban			
7. Feldolgozás utáni szántóföldi kihelyezés			
8. Komposztálás, biogáz előállítás (előzetes feldolgozás nélkül)	xxxxxxxxxxx Nem lehetséges		
9. Műszaki termék előállítás			
10. Állateledel előállítás	xxxxxxxxxxx Nem lehetséges	Nem lehetséges	
11. Egyéb:			
12. Egyéb:			
13. Egyéb:			
Mindösszesen			

Kelt: ……., …… (év) …… (hónap) …… (nap)

.....

cégszerű aláírás

III. Jelentés a ..... évben átvett és továbbadott állati eredetű melléktermékekről

Az átvevő neve és székhelye: .....
Telephelye címe: .....
Telephely áeü. azonosító száma: .....
A jelentésért felelős neve: .....
Telefonszáma: ..... E-mail címe: .....

Átvevő	Átadott melléktermék kategóriája és tömege (kg)		
	1. kategória	2. kategória	3. kategória
1. Égető, együttégető üzem			
2. Feldolgozó üzem			
3. Komposztáló telep, biogáz üzem	Nem lehetséges		
4. Műszaki üzem			
5. Állateledel előállító üzem	Nem lehetséges	Nem lehetséges	
6. Hulladéklerakó			
7. Állati eredetű melléktermék szállító vagy állati melléktermék gyűjtő-átrakó telep			
8. Egyéb:			
9. Egyéb:			
10. Egyéb:			
Mindösszesen			

Kelt: ……., …… (év) …… (hónap) …… (nap)

.....
cégszerű aláírás

6. melléklet a 45/2012. (V. 8.) VM rendelethez

Az európai közösségi jog hatálya alá tartozó állatorvosi oklevelek elismeréséről szóló 37/2008. (III. 27.) FVM rendelet 1. számú melléklete a következő sorral egészül ki:

[Ország	*Előírt képesítés megszerzését tanúsító okirat*	*Kibocsátó szerv*	*A képesítés megszerzését tanúsító okiratot kísérő igazolás*	*Hivatkozás dátuma]*
„Svájc	Eidgenössisches Tierarztdiplom Diplome fédéral de vétérinaire Diploma federale di veterinario	Eidgenössisches Departement des Innern Département fédéral de l'intérieur Dipartimento federale dell'interno		2002. június 1.”

A vidékfejlesztési miniszter 46/2012. (V. 8.) VM rendelete a növényvédelmi tevékenységről szóló 43/2010. (IV. 23.) FVM rendelet módosításáról

Az élelmiszerláncról és hatósági felügyeletéről szóló 2008. évi XLVI. törvény 76. § (2) bekezdés 8., 9. és 11. pontjában foglalt felhatalmazás alapján, az egyes miniszterek, valamint a Miniszterelnökséget vezető államtitkár feladat- és hatásköréről szóló 212/2010. (VII. 1.) Korm. rendelet 94. § c) pontjában meghatározott feladatkörömben eljárva, a következőket rendelem el:

1. § A növényvédelmi tevékenységről szóló 43/2010. (IV. 23.) FVM rendelet (a továbbiakban: R.) 1. §-a és az azt megelőző alcíme helyébe a következő rendelkezés lép, egyidejűleg az R. a következő alcímmel és 1/A. §-sal egészül ki:

„Értelmező rendelkezések

1. § E rendelet alkalmazásában:

1. *felszín alatti víz:* a felszín alatti vizek védelméről szóló kormányrendelet szerinti fogalom,

2. *felszíni víz:* a felszíni vizek minősége védelmének szabályairól szóló kormányrendelet szerinti fogalom,

3. *nem kémiai módszerek:* a károsítók elleni védekezésre szolgáló kémiai növényvédelmen kívüli módszerek és megoldások, amelyek e rendelet 8. mellékletében összefoglalt mezőgazdasági technikákon vagy fizikai, mechanikai, illetve biológiai növényvédelmi módszereken alapulnak,

4. *növényvédelmi gép:* növényvédő szer kijuttatására szolgáló berendezés, ideértve az ilyen berendezések hatékony működéséhez elengedhetetlen tartozékokat is.

Károsítók elleni védekezési kötelezettség

1/A. § (1) A földhasználó és a termelő

a) az adott terület rendeltetésével, hasznosítási céljával ellentétesen előforduló, tömeges jelenlétével gazdasági kárt okozó, ember vagy állat egészségét veszélyeztető vagy egyéb veszélyhelyzetet okozó növény (a továbbiakban: gyomnövény),

b) a növényre, különösen kultúrnövényre, növényi termék bármely részére kifejezhető mennyiségi vagy minőségi veszteséggel járó, károsítást okozó állati szervezet (a továbbiakban: kártevő), valamint

c) a növény, különösen kultúrnövény megbetegítésére képes, növényre, növényi termék bármely részére kifejezhető mennyiségi vagy minőségi veszteséggel járó, károsítást okozó fertőzőképes szervezet (a továbbiakban: kórokozó)

elleni védekezésre vonatkozó döntését a károsítók gazdasági veszélyességére, emberre, állatra, környezetre gyakorolt hatására, a károsítók várható megjelenésének, terjedésének, járvány vagy gradáció kialakulásának valószínűsítésére szolgáló növényvédelmi előrejelzésre alapozva hozza meg.

(2) A földhasználó és a termelő a növényvédelmi tevékenységet köteles

a) a biológiai, biotechnikai, agrotechnikai, mechanikai, fizikai és kémiai védekezési eljárások, illetve ezek technológiai rendszerei alkalmazásával,

b) a gyomnövények, kártevők és kórokozók természetes ellenségei és a hasznos, valamint a növénytermelés szempontjából veszélyt nem jelentő, élő szervezetek fokozott védelme mellett,

c) az ember egészségére, a környezet és a természet védelmére vonatkozó alapelvek és szabályok betartásával folytatni.

(3) A földhasználónak és a termelőnek törekednie kell a 8. mellékletben szabályozott integrált növényvédelem általános elveinek betartására."

2. § Az R. 35. § (1) és (2) bekezdése helyébe a következő rendelkezések lépnek:

„(1) A szolgáltatás és árutermelés során használt növényvédelmi gépeket – a kézi, illetve háti permetezőgépek kivételével – háromévente a 3. melléklet szerinti időszaki felülvizsgálatnak (a továbbiakban: felülvizsgálat) kell alávetni.

(2) A növényvédelmi gépek felülvizsgálatát a tulajdonosnak az Intézet erre feljogosító tanúsítványával rendelkező ellenőrző állomáson (a továbbiakban: állomás) kell elvégeztetnie."

3. § Az R. 49. §-a helyébe a következő rendelkezés lép:

„49. § (1) Ez a rendelet

a) a toxikus termékekkel kapcsolatos tevékenységekre, kereskedelemre és forgalmazásra vonatkozó átmeneti intézkedésekre, és az ilyen termékek hivatásszerű használatával, beleértve a közvetítők tevékenységeit is, kapcsolatos tevékenységekre vonatkozó részletes rendelkezések megállapításáról szóló, 1974. június 4-i 74/556/EGK tanácsi irányelvnek,

b) a toxikus termékek kereskedelmével és forgalmazásával foglalkozó önálló vállalkozók és közvetítők tevékenységével kapcsolatos letelepedési és szolgáltatásnyújtási szabadság megvalósításáról szóló, 1974. június 4-i 74/557/EGK tanácsi irányelvnek,

c) a vízpolitika terén a közösségi fellépés kereteinek meghatározásáról szóló, 2000. október 23-i 2000/60/EK európai parlamenti és tanácsi irányelvnek,

d) a 2006/42/EK irányelvnek a peszticidek kijuttatására szolgáló gépek tekintetében történő módosításáról szóló, 2009. október 21-i 2009/127/EK európai parlamenti és tanácsi irányelvnek,

e) a peszticidek fenntartható használatának elérését célzó közösségi fellépés kereteinek meghatározásáról szóló, 2009. október 21-i 2009/128/EK európai parlamenti és tanácsi irányelvnek

való megfelelést szolgálja.

(2) Ez a rendelet a növényvédő szerek forgalomba hozataláról, valamint a 79/117/EGK és a 91/414/EGK tanácsi irányelvek hatályon kívül helyezéséről szóló, 2009. október 21-i 1107/2009/EK európai parlamenti és tanácsi rendelet végrehajtásához szükséges rendelkezéseket állapít meg."

4. § Az R.

a) 9. § (1) bekezdésében „A növényvédelmi gép, illetve növényvédő szer kijuttatására szolgáló berendezés (a továbbiakban: növényvédelmi gép) rendeltetésszerű" szövegrész helyébe „A növényvédelmi gép rendeltetésszerű",

b) 3. mellékletének címében „a permetezőgépek felülvizsgálata" szövegrész helyébe a „felülvizsgálata",

c) 3. melléklet „Permetezőgépek felülvizsgálata" alcímében, 3. melléklet 8. és 9. függelékének címében, valamint 3. melléklet 10. függelékének címében a „Permetezőgépek" szövegrész helyébe a „Növényvédelmi gépek",

d) 3. melléklet „Permetezőgépek felülvizsgálata" alcím 1. pontjában a „permetezőgépekkel" szövegrész helyébe a „növényvédelmi gépekkel",

e) 3. melléklet „Permetezőgépek felülvizsgálata" alcím 3. pontjában, 3. melléklet 7. függelékének címében és szövegében a „permetezőgépek" szövegrész helyébe a „növényvédelmi gépek",

f) 3. melléklet „Permetezőgépek felülvizsgálata" alcím 4. és 5. pontjában a „permetezőgép" szövegrész helyébe a „növényvédelmi gép",

g) 3. melléklet 8. függelékében a „PERMETEZŐGÉPEK" szövegrész helyébe a „NÖVÉNYVÉDELMI GÉPEK",

h) 3. melléklet 8. függelékében a „szántóföldi és/vagy ültetvény (kertészeti) permetezőgépek" szövegrész helyébe a „növényvédelmi gépek",

i) 3. melléklet 10. függelékében a „PERMETEZŐGÉP" szövegrész helyébe a „NÖVÉNYVÉDELMI GÉP"

szöveg lép.

5. § Az R. e rendelet melléklete szerinti 8. melléklettel egészül ki.

6. § Hatályát veszti az R. 3. melléklet 1. pontja.

7. § Ez a rendelet a kihirdetését követő napon lép hatályba, és a hatálybalépését követő napon hatályát veszti.

8. § Ez a rendelet a peszticidek fenntartható használatának elérését célzó közösségi fellépés kereteinek meghatározásáról szóló, 2009. október 21-i 2009/128/EK európai parlamenti és tanácsi irányelvnek való megfelelést szolgálja.

Dr. Fazekas Sándor s. k.,
vidékfejlesztési miniszter

Melléklet a 46/2012. (V. 8.) VM rendelethez
„8. melléklet a 43/2010. (IV. 23.) FVM rendelethez

Az integrált növényvédelem általános elvei

1. A károsítók megjelenésének megelőzésére vagy azok mennyiségének gazdasági kárt okozó szint alá szorítására a biológiai, biotechnikai, agrotechnikai, mechanikai, fizikai és kémiai védekezési eljárások, illetve ezek technológiai rendszereinek felhasználása során elsősorban az alábbi eszközök alkalmazandók:
   1.1. megfelelő, a kultúrnövény optimális fejlődését biztosító, a károsítók elleni kompetícióját elősegítő agrotechnikai elemek,
   1.2. rezisztens vagy toleráns növényfajták, fémzárolt vetőmagok és ellenőrzött szaporítóanyagok használata,
   1.3. talajvizsgálatra alapozott tápanyag-utánpótlás, szükség szerint talajjavítás és a talaj optimális nedvességtartalmát biztosító eljárások alkalmazása,
   1.4. a károsítók elterjedésének megakadályozása a gépek, berendezések, öntözőcsatornák rendszeres tisztításával,
   1.5. a gyomnövények, kártevők és kórokozók természetes ellenségeinek és a hasznos, valamint a növénytermelés szempontjából veszélyt nem jelentő élő szervezetek fokozott védelme és erősítése megfelelő növényvédelmi intézkedésekkel vagy a termelőhelyeken belül és kívül ökológiai infrastruktúrákkal a természetes ökoszisztémák védelmének figyelembevételével.
2. A károsítókat megfelelő módszerekkel és rendelkezésre álló eszközökkel folyamatosan figyelni kell. A megfelelő eszközök közé tartoznak a helyszínen végzett megfigyelések, tudományosan megalapozott előrejelzési és korai diagnosztikai rendszerek, továbbá szakirányító javaslatainak felhasználása.
3. A termelő, szükség szerint folyamatos táblaszintű és károsító előrejelzés (monitoring) eredményei alapján, illetve szakirányító igénybevételével eldönti, kell-e érdemi intézkedést alkalmazni, és ha igen, mikortól, továbbá milyen növényvédelmi kezelésre van szükség. A károsítók esetében a kezelési döntés meghozatalakor figyelembe kell venni a konkrét területekre, a terményekre, és a sajátos éghajlati és időjárási viszonyokra meghatározott, tudományosan megalapozott károsítási küszöbértékeket.
4. A kémiai védekezési módokkal szemben előnyben kell részesíteni a megfelelő hatékonyságot nyújtó környezetbarát biológiai, fizikai és más nem kémiai módszereket, továbbá figyelembe kell venni a károsítók természetes ellenségeinek korlátozó szerepét.
5. A felhasznált növényvédő szereknek a védekezéssel elérni kívánt célnak leginkább megfelelőnek kell lenniük és a lehető legkevesebb mellékhatással kell járniuk az emberi egészségre, a nem célszervezetekre és a környezetre.
6. A növényvédő szert felhasználónak a növényvédő szerek használatát és az egyéb beavatkozási formákat a szükséges szinten kell tartania. Törekedni kell az engedélyezett dózishatárok figyelembevételével a még hatékony, lehető legalacsonyabb dózis használatára. A kezelések számát minimalizálni kell, a károsítók foltszerű előfordulása esetén lehetőség szerint meg kell oldani a foltkezelés alkalmazását, figyelembe véve, hogy a növényzetben a kockázati szintnek elfogadhatónak kell lennie, és nem szabad növelni annak a kockázatát, hogy a károsítók populációi rezisztenssé váljanak.
7. A növényvédelmi technológia kialakítása során figyelemmel kell lenni a rezisztencia kialakulásának megelőzésére.
8. Az adott évi növényvédelmi technológia, illetve a szükséges növényvédelmi intézkedések megtervezése során figyelembe kell venni az előző évi növényvédelmi intézkedések hatékonyságával kapcsolatos tapasztalatokat.”

A Magyar Közlönyt a Szerkesztőbizottság közreműködésével a Közigazgatási és Igazságügyi Minisztérium szerkeszti.
A Szerkesztőbizottság elnöke: dr. Biró Marcell,
a szerkesztésért felelős: dr. Borókainé dr. Vajdovits Éva.
A szerkesztőség címe: Budapest V., Kossuth tér 1–3.
A Határozatok Tára hivatalos lap tartalma a Magyar Közlöny IX. részében jelenik meg.
A Magyar Közlöny hiteles tartalma elektronikus dokumentumként a http://kozlony.magyarorszag.hu honlapon érhető el.
A Magyar Közlöny oldalhű másolatát papíron kiadja a Magyar Közlöny Lap- és Könyvkiadó.
Felelős kiadó: Majláth Zsolt László ügyvezető igazgató.