A MAGYAR NÉPKÖZTÁRSASÁG

ÉS A

CSEHSZLOVÁK SZOCIALISTA KÖZTÁRSASÁG

KÖZÖTTI

HATÁRVONAL RÉSZLETES LEIRÁSÁNAK KIEGÉSZÍTŐJE.

A III., V., X., XIX. SZAKASZOKRÓL

1981

A Magyar Népköztársaság és a Csehszlovák Szocialista Köztársaság közötti határvonal részletes leírásának ezen kiegészítője a határfolyók szabályozása következtében 1969–1979. évben végrehajtott határfelmérés és megjelölés során készült és az eredeti határvonal részletes leírásának mellékletét képezi.

Kiadja:

Az Államhatár Felmérésének és Megjelölésének

Magyar-Csehszlovák Közös Bizottsága

Felelős kiadó: Földmérési Intézet Budapest.

III. SZAKASZ

Száma a határkőnek (1)	Neme (2)	A sokszögpont (és háromszögelési pont) száma (3)	A határ részletes leírása kőtől - kőig (az előző kőtől) (4)	Helyzetmeghatározás a sokszögoldalra vonatkoztatott összrendezőkkel – Irány: nyugat-kelet: X (aláhúzott számok a sokszögoldalak hosszai) (5)	Y (+ jobbra, - balra) (6)	Távolság a közvetlenül előtte lévő kőtől (7)	Törési szög CS (Csehszlovákia) fele (8) °	′	″	A budapesti sztereografikus vetületi rendszerre vonatkoztatott összrendezők Y = X = (9)	Magasság az Adriai tenger szine felett (10)	A határvonal helyszinrajza (11)	A térképlap száma 1:25 000 (12)	1:2880	Megjegyzések (13)
III 6 4	I	138	Az Ipoly folyó régi meder középvonala	0			203	13	13	+21 307.19 -43 485.61			20	III 7	
III 6 5a	C			141,45	-28,60										
III 6 5b	C			232,80	-52,20	94,35									
		145x		411,08			240	49	59	+21 204.74 -43 883.71					
		143	Az Ipoly folyó régi meder középvonala	0			317	07	45	+21 324.51 -43 969.02			20	III 7	
III 6 5c	C			23,38	-43,40										
III 6 5d	C			54,88	-36,00	32,36									
		145x		147,08			129	48	40	+21 204.74 -43 883.71					
III 6 5e	C			10,00	-43,00	65,54									
		147x		220,60			151	33	02	+20 991.36 -43 939.83					

V. SZAKASZ

Száma a határkőnek (O = szakaszkő, P = főkő, I = mellékkő, C = közbeiktatott kő)	Neme a határkőnek	A sokszögpont (és háromszögelési pont) száma	A határ részletes leírása kőtől - kőig (az előző kőtől)	Helyzetmeghatározás a sokszögoldalra vonatkoztatott összrendezőkkel — Irány: nyugat-kelet: X (aláhúzott számok a sokszögoldalak hosszai)	Y (+ jobbra, - balra)	Távolság a közvetlenül előtte lévő kőtől	Törési szög CS (Csehszlovákia) felé °	′	″	A budapesti sztereográfikus vetületi rendszerre vonatkoztatott összrendezők Y = X =	Magasság az Adriai tenger szine felett	A határvonal helyszínrajza	A térképlap száma 1:25 000	1:2880	Megjegyzések
1	2	3	4	5	6	7	8			9	10	11	12		13
		0259a		0			93	30	38	- 2 464.55 -64 932.54					
V 6 1a	C			16.30	0.00										
V 6 1b	C			115.10	-43.60	107.99									
		0259b		130.34			197	25	44	- 2 542.12 -65 037.25					
V 6 2a	C		Az Ipoly folyó régi meder középvonala	10.40	-44.20	38.66									
		0259c		153.55			192	48	10	- 2 666.28 -65 127.58			25	V 6	
V 7 a	C			10.00	-73.40	171.01									
V 7 b	C			37.90	-38.90	44.36									
V 7 c	C			39.80	0.00	38.95									
		0259d		112.96			193	05	38	- 2 770.07 -65 172.15					
		0264		0			193	35	48	- 2 691.04 -65 085.02		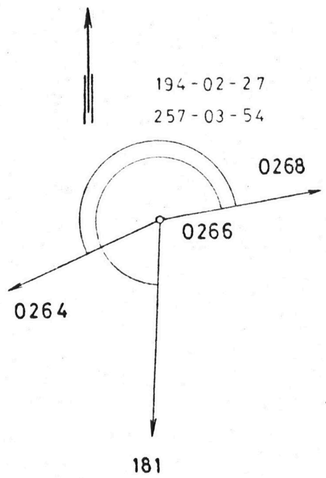			
V 7 d	C			32.40	0.00										
		0266	Az Ipoly folyó régi meder középvonala	105.37			194 257	02 03	27 54	- 2 787.11 -65 128.30					
V 7 e	C			66.00	+36.30	43.70							25	V 6	
V 7 f	C			69.10	-20.20	56.58									
		181		151.51						- 2 779.95 -64 976.96					
		0266	Az Ipoly folyó régi meder középvonala	0			194 257	02 03	27 54	- 2 787.11 -65 128.30			25	V 6	

Száma a határkőnek (O = szakaszkő, P = főkő, I = mellékkő, C = közbeiktatott kő)	Neme	A sokszögpont (és háromszögelési pont) száma	A határ részletes leírása kőtől - kőig (az előző kőtől)	Helyzetmeghatározás a sokszögoldalra vonatkoztatott összrendezőkkel – Irány: nyugat-kelet: X (aláhúzott számok a sokszögoldalak hosszai)	Y (+ jobbra, - balra)	Távolság a közvetlenül előtte lévő kőtől	Törési szög CS (Csehszlovákia) fele °	′	″	A budapesti sztereografikus vetületi rendszerre vonatkoztatott összrendezők Y = X =	Magasság az Adriai tenger szine felett	A határvonal helyszínrajza	A térképlap száma 1:25 000	1:2880	Megjegyzések
1	2	3	4	5	6	7	8			9	10	11	12		13
V 7 g	C		Az Ipoly folyó régi meder középvonala	55.20	+46.70	56.85									
		0268		92.05			192	46	06	- 2 877.70 -65 144.64					
V 7 h	C			2.30	+ 4.00	57.00							25	V 6	
		0270		95.79			198	03	21	- 2 973.40 -65 140.40					
			Az Ipoly folyó régi meder középvonala												
		0259e		0			190	25	11	- 2 874.79 -65 190.88					
V 7 i	C			50.50	0.00										
V 7 j	C			96.50	-43.80	63.52									
		0259f		97.98			192	32	34	- 2 972.77 -65 190.42					
V 7 k	C			73.30	-84.40	94.14									
		0259g		118.22			191	22	54	- 3 088.06 -65 164.19					
V 7 l	C			8.60	-44.80	75.16							25	V 6	
V 7 m	C			27.20	0.00	48.51									
V 7 n	C			115.20	0.00	88.00									
		0259h		139.60			180	00	00	- 3 215.41 -65 106.95					
V 7 o	C			163.70	-24.50	54.34									
V 7 p	C			190.40	0.00	36.24									
			Az Ipoly folyó régi meder középvonala												
		0276		0			179	51	22	- 3 302.60 -64 975.69			25	V 6	
V 7 r	C			58.39	0.00										

Száma a határkőnek (1)	Neme a határkőnek (2)	A sokszögpont (és háromszögelési pont) száma (3)	A határ részletes leírása kőtől - kőig (az előző kőtől) (4)	Helyzetmeghatározás a sokszögoldalra vonatkoztatott összrendezőkkel – Irány: nyugat-kelet: X (aláhúzott számok a sokszögoldalak hosszai) (5)	Y (+ jobbra, - balra) (6)	Távolság a közvetlenül előtte lévő kőtől (7)	Törési szög CS (Csehszlovákia) felé (8) °	′	″	A budapesti stereografikus vetületi rendszerre vonatkoztatott összrendezők (9)	Magasság az Adriai tenger szine felett (10)	A határvonal helyszínrajza (11)	A térképlap száma 1:25 000 (12)	1:2880	Megjegyzések (13)
O = szakaszkő P = fokő I = mellékkő C = közbeiktatott kő										Y = X =					
V 7 sA	C		Az Ipoly folyó régi meder középvonala	88.39	-32.90	44.52							25	V 6	
V 7 sB	C			99.59	-68.00	36.84									
		0274		119.19			180	03	17	- 3 199.24 -65 035.08					
			Az Ipoly folyó régi meder középvonala										25	V 6	
		0276		0			179	51	22	- 3 302.60 -64 975.69					
V 7 sC	C			21.90	+44.20										
V 7 sD	C			60.50	0.00	58.68									
		0278		119.32			186	21	47	- 3 406.23 -64 916.51					
V 7 t	C			103.89	0.00										
V 7 u	C			132.29	+19.70	34.56									
		0280		133.69			186	43	42	- 3 514.30 -64 837.74					
			Az Ipoly folyó régi meder középvonala										25	V 6,7	
		0282		0			187	54	54	- 3 601.99 -64 756.49					
V 7 v	C			25.70	0.00										
		0284		100.00			180	02	12	- 3 665.35 -64 679.06					
			Az Ipoly folyó régi meder középvonala										25	V 6,7	
		0281		0			183	03	09	- 3 632.98 -64 789.51					
V 7 x	C			33.10	0.00										
		0283		103.44			182	15	49	- 3 703.44 -64 713.76					

Száma a határkőnek (1)	Neme a határkőnek (2)	A sokszögpont (és háromszögelési pont) száma (3)	A határ részletes leírása kőtől - kőig (az előző kőtől) (4)	Helyzetmeghatározás a sokszögoldalra vonatkoztatott összrendezőkkel – Irány: nyugat-kelet: X (aláhúzott számok a sokszögoldalak hosszai) (5)	Y (+ jobbra, − balra) (6)	Távolság a közvetlenül előtte lévő kőtől (7)	Törési szög CS (Csehszlovákia) fele (8) °	′	″	A budapesti sztereográfikus vetületi rendszerre vonatkoztatott összrendezők Y = X = (9)	Magasság az Adriai tenger szine felett (10)	A határvonal helyszínrajza (11)	A térképlap száma 1:25 000 (12)	1:2880	Megjegyzések (13)
V 7 1x	I		Az Ipoly folyó régi meder középvonala	7.80	-39.80								25	V 6,7	
V 8 a	C			27.20	-35.90										
V 8 b	C			55.90	0.00	45.96									
		0285		100.87			174	05	10	- 3 769.17 -64 637.24					
			Az Ipoly folyó régi meder középvonala										25	V 7	
		0290		0			158	36	18	- 3 959.94 -64 479.17					
V 8 c	C			96.92	-3.00										
		0292		124.52			201	25	54	- 4 084.35 -64 484.71					
			Az Ipoly folyó régi meder középvonala										25	V 7	
		0294		0			200	12	18	- 4 191.41 -64 448.10					
V 8 d	C			37.20	+3.20										
		0296		99.11			165	15	09	- 4 268.34 -64 385.61					
			Az Ipoly folyó régi meder középvonala										25	V 7	
V 8 e	C	0295		0			166	36	14	- 4 294.57 -64 425.20					
V 8 f	C			55.00	-18.90	58.16									
V 8 g	C			79.90	-18.10	24.91									
		0297		105.47			163	09	49	- 4 390.68 -64 381.76					
V 8 h	C			13.80	0.00	41.26									
		0299		112.99			154	53	44	- 4 502.71 -64 367.04					

Száma a határkőnek (O = szakaszkő, P = főkő, I = mellékkő, C = közbeiktatott kő)	Neme a határkőnek	A sokszögpont (és háromszögelési pont) száma	A határ részletes leírása kőtől - kőig (az előző kőtől)	Helyzetmeghatározás a sokszögoldalra vonatkoztatott összrendezőkkel – Irány: nyugat-kelet: X (aláhúzott számok a sokszögoldalak hosszai)	Y (+ jobbra, - balra)	Távolság a közvetlenül előtte lévő kőtől	Törési szög CS (Csehszlovákia) felé °	′	″	A budapesti stereografikus vetületi rendszerre vonatkoztatott összrendezők Y = X =	Magasság az Adriai tenger szine felett	A határvonal helyszínrajza	A térképlap száma 1:25 000	1:2880	Megjegyzések
1	2	3	4	5	6	7	8			9	10	11	12		13
		0300		0			154	58	24	- 4 508.53 -64 322.08					
V 8 i	C			21.20	+19.40										
V 8 j	C		Az Ipoly folyó régi meder középvonala	69.20	+16.90	48.07							25	V 7	
V 8 k	C			112.40	+ 3.10	45.35									
		0302		121.72			172	06	21	- 4 622.85 -64 363.89					
												△69			
		0301		0			168	37	50	- 4 601.72 -64 398.48		127 - 17 - 30 187 - 48 - 34 0305 0303 0301			
V 8 l	C			61.80	0.00										
		0303	Az Ipoly folyó régi meder középvonala	107.10			127 187	17 48	30 34	- 4 695.40 -64 450.38			25	V 7	
V 9 1a	C			43.40	0.00	88.49									
V 9 1	I			44.60	-23.20							202 - 36 - 45 166 - 24 - 32 △69 0307 0305 0303			
		0305		129.41			202 166	36 24	45 32	- 4 816.07 -64 497.13					
		0304		0			192	02	30	- 4 713.81 -64 412.21					
V 9 1b	C			66.03	- 7.70										
		0306	Az Ipoly folyó régi meder középvonala	112.53			192	41	06	- 4 822.04 -64 443.11			25	V 7	
V 9 1c	C			24.64	0.00	53.64									
		215x		60.94						- 4 830.17 -64 382.71					

Száma a határkőnek	Neme a határkőnek	A sokszögpont (és háromszögelési pont) száma	A határ részletes leírása kőtől - kőig (az előző kőtől)	Helyzetmeghatározás a sokszögoldalra vonatkoztatott összrendezőkkel — Irány: nyugat-kelet: X (aláhúzott számok a sokszögoldalak hosszai)	Y (+ jobbra, − balra)	Távolság a közvetlenül előtte lévő kőtől	Törési szög CS (Csehszlovákia) fele °	′	″	A budapesti sztereografikus vetületi rendszerre vonatkoztatott összrendezők Y = X =	Magasság az Adriai tenger szine felett	A határvonal helyszínrajza	A térképlap száma 1:25 000	1:2880	Megjegyzések
O = szakaszkő, P = főkő, I = mellékkő, C = közbeiktatott kő															
1	2	3	4	5	6	7	8			9	10	11	12		13
		0306		0			192	41	06	- 4 822.04 -64 443.11					
V 9 1d	C		Az Ipoly folyó régi meder középvonala	26.30	-6.00	39.10							25	V 7	
		0308		111.63			196	17	03	- 4 933.50 -64 449.44					
												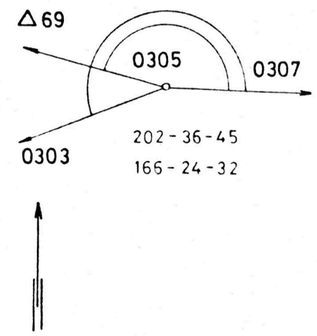			
		0305		0			202 166	36 24	45 32	- 4 816.07 -64 497.13					
V 9 1e	C		Az Ipoly folyó régi meder középvonala	37.80	0.00								25	V 7	
V 9 1f	C	0307		124.18		86.38	190	20	07	- 4 940.21 -64 494.02					
		0310		0			183	11	12	- 5 049.56 -64 422.56					
V 9 1g	C		Az Ipoly folyó régi meder középvonala	27.10	+ 4.30								25	V 7	
		0312		141.87			160	54	45	- 5 185.79 -64 382.93					
		0310		0			183 224	11 57	12 47	- 5 049.56 -64 422.56		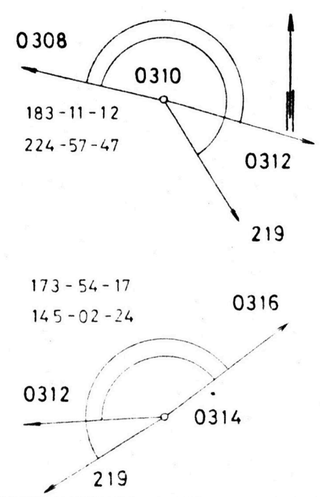			
V 9 1h	C		Az Ipoly folyó régi meder középvonala	89.42	+ 6.00	69.53									
		219		163.22			90	16	31	- 5 136.05 -64 284.13			25	V 7	
V 9 1i	C			29.60	-12.20	71.32									
V 9 1j	C			103.90	0.00	75.29									
		0314		199.28			173 145	54 02	17 24	- 5 305.56 -64 388.91					

Száma a határkőnek	Neme a határkőnek (O = szakaszkő, P = fokő, I = mellékkő, C = közbeiktatott kő)	A sokszögpont (és háromszögelési pont) száma	A határ részletes leírása kőtől - kőig (az előző kőtől)	Helyzetmeghatározás a sokszögoldalra vonatkoztatott összrendezőkkel – Irány: nyugat-kelet: X (aláhúzott számok a sokszögoldalak hosszai)	Y (+ jobbra, - balra)	Távolság a közvetlenül előtte lévő kőtől	Törési szög CS (Csehszlovákia) felé °	′	″	A budapesti sztereografikus vetületi rendszerre vonatkoztatott összrendezők Y = X =	Magasság az Adriai tenger szine felett	A határvonal helyszinrajza	A térképlap száma 1:25 000	1:2880	Megjegyzések
1	2	3	4	5	6	7	8			9	10	11	12		13
		0312	Az Ipoly folyó régi meder középvonala	0			160	54	45	- 5 185.79 -64 382.93					
V 9 1k	C			39.90	0.00	46.18									
		0314		119.91			145	02	24	- 5 305.56 -64 388.91			25	V 7	
		0311		0			154	34	53	- 5 183.03 -64 436.05					
V 9 11	C			21.40	0.00										
		0313		113.29			158	23	06	- 5 294.54 -64 456.14					
V 9 1m	C			3.28	0.00	94.98									
V 9 1n	C			75.08	0.00	71.80									
		0315	Az Ipoly folyó régi meder középvonala	91.48			160	59	34	- 5 372.27 -64 504.38			25	V 7	
V 9 1o	C			40.06	-24.90	58.92									
		0317		116.26			157	24	39	- 5 445.70 -64 594.53					
V 9 1p	C			7.70	0.00	86.14									
		0319		104.88			180	29	40	- 5 475.63 -64 695.07					
		0318		0			157	03	15	- 5 480.89 -64 554.80					
V 9 1r	C		Az Ipoly folyó régi meder középvonala	35.00	0.00										
V 9 1s	C			68.70	+31.10	45.86							25	V 7	
V 9 1t	C			85.60	0.00	35.40									

Száma a határkőnek	Neme a határkőnek (O = szakaszkő, P = főkő, I = mellékkő, C = közbeiktatott kő)	A sokszögpont (és háromszögelési pont) száma	A határ részletes leírása kőtől - kőig (az előző kőtől)	Helyzetmeghatározás a sokszögoldalra vonatkoztatott összrendezőkkel – Irány: nyugat-kelet: X (aláhúzott számok a sokszögoldalak hosszai)	Y (+ jobbra, − balra)	Távolság a közvetlenül előtte lévő kőtől	Törési szög CS (Csehszlovákia) felé °	′	″	A budapesti sztereografikus vetületi rendszerre vonatkoztatott összrendezők Y = X =	Magasság az Adriai tenger szine felett	A határvonal helyszínrajza	A térképlap száma 1:25 000	1:2880	Megjegyzések
1	2	3	4	5	6	7	8			9	10	11	12		13
		0320	Az Ipoly folyó régi meder középvonala	104.76			176	52	06	- 5 513.66 -64 654.31			25	V 7	
V 9 lu	C			27.20	0.00	46.32									
		0322		118.99			194	39	03	- 5 544.66 -64 769.19					
			Az Ipoly folyó régi meder középvonala										25	V 8	
		0340		0			202	15	33	- 6 506.31 -65 260.50					
V 9 lv	C			93.76	0.00										
		0342		99.76			218	18	30	- 6 605.74 -65 268.62					
V 9 lx	C			26.70	+17.90	34.45									
V 9 ly	C			48.80	+42.50	33.07				- 6 707.62 -65 200.85					
		0344		122.36			180	47	15						
			Az Ipoly folyó régi meder középvonala										25	V 8	
		244a		0			310	34	47	- 6 593.30 -65 138.55					
V 9 lz	C			18.60	-13.10	60.88									
V 9 la'	C			31.60	+ 4.00	21.48									
		244b		118.78			184	17	45	-66 707.24 -65 104.99					
			Az Ipoly folyó régi meder középvonala										25	V 8	
		244		0			242	33	36	- 6 [illegible]99 -65 0[illegible]22					
V 9 lb'	C			45.30	0.00	90.88									
		244b		109.01			259	01	43	- 6 707.24 -65 104.99					

Száma	Neme	A sokszögpont (és háromszögelési pont) száma	A határ részletes leírása kőtől - kőig (az előző kőtől)	Helyzetmeghatározás a sokszögoldalra vonatkoztatott összrendezőkkel — Irány: nyugat-kelet: X (aláhúzott számok a sokszögoldalak hosszai)	Y (+ jobbra, − balra)	Távolság a közvetlenül előtte lévő kőtől	Törési szög CS (Csehszlovákia) fele °	′	″	A budapesti sztereográfikus vetületi rendszerre vonatkoztatott összrendezők Y = X =	Magasság az Adriai tenger szine felett	A határvonal helyszínrajza	A térképlap száma 1:25 000	1:2880	Megjegyzések
a határkőnek O = szakaszkő, P = fokő, I = mellékkő, C = közbeiktatott kő															
1	2	3	4	5	6	7	8			9	10	11	12		13
V 9 1c'	C		Az Ipoly folyó régi meder középvonala	81.22	+ 5.00	109.66							25	V 8	
V 9 1d'	C			96.22	-14.40	24.52									
		244c		114.82			321	42	40	- 6 814.64 -65 064.39					
			Az Ipoly folyó régi meder középvonala										25	V 8	
		0346		0			155	28	03	- 6 799.32 -65 138.01					
V 9 1e'	C			32.80	+ 4.00	52.49									
		0348		103.62			164	55	33	- 6 901.41 -65 120.22					
			Az Ipoly folyó régi meder középvonala										25	V 8	
		0347		0			147	28	52	- 6 827.79 -65 174.44					
V 9 1f'	C			6.00	0.00										
		0349		93.18			167	25	46	- 6 920.77 -65 168.54					
V 9 1g'	C			19.00	0.00	105.79									
		0351		120.66			227	32	34	- 7 039.95 -65 187.30					
			Az Ipoly folyó régi meder középvonala										25	V 8	
		0359		0			148	12	06	- 7 234.46 -64 808.73					
V 9 1h'	C			36.40	0.00										
		0361		100.69			132	23	02	- 7 298.91 -64 731.35					

Száma a határkőnek (O = szakaszkő, P = főkő, I = mellékkő, C = közbeiktatott kő)	Neme	A sokszögpont (és háromszögelési pont) száma	A határ részletes leírása kőtől - kőig (az előző kőtől)	Helyzetmeghatározás a sokszögoldalra vonatkoztatott összrendezőkkel – Irány: nyugat-kelet: X (aláhúzott számok a sokszögoldalak hosszai)	Y (+ jobbra, - balra)	Távolság a közvetlenül előtte lévő kőtől	Törési szög CS (Csehszlovákia) felé °	′	″	A budapesti sztereográfikus vetületi rendszerre vonatkoztatott összrendezők Y = X =	Magasság az Adriai tenger szine felett	A határvonal helyszínrajza	A térképlap száma 1:25 000	1:2880	Megjegyzések
1	2	3	4	5	6	7	8			9	10	11	12		13
		0359		0			60	42	16	- 7 234.46 -64 808.73					
V 9 li'	C			37.20	+ 28.60	36.45									
V 9 lj'	C			119.80	- 3.60	88.65									
V 9 lk'	C			169.40	+ 19.60	54.76									
		△71		243.15			337	09	01	- 7 427.90 -64 956.05					
V 9 ll'	C		Az Ipoly folyó régi meder középvonala	109.19	- 13.20	41.18							25	V 8	
		0361		259.09			132	23	02	- 7 298.91 -64 731.35					
V 9 lm'	C			7.40	0.00	146.66									
		0363		124.88			206	53	01	- 7 423.65 -64 725.71					
V 9 ln'	C			79.66	- 3.50										
		0363a		119.86			199	05	45	- 7 528.00 -64 666.74					
		0365		0			111	47	57	- 7 556.11 -64 736.39					
V 9 lo'	C			25.40	+ 32.00	117.02									
V 9 lp'	C			103.90	+ 31.70	78.50									
		262	Az Ipoly folyó régi meder középvonala	185.94			282	18	49	- 7 611.06 -64 914.02			25	V 9	
V 9 lr'	C			96.50	+ 17.20										
V 9 ls'	C			214.40	+ 10.40	118.10									
V 10x	P			245.30											
V 9 lt'	C			23.60	0.00										

Száma a határkőnek (O = szakaszkő, P = főkő, I = mellékkő, C = közbeiktatott kő)	Neme a határkőnek	A sokszögpont (és háromszögelési pont) száma	A határ részletes leírása kőtől - kőig (az előző kőtől)	Helyzetmeghatározás a sokszögoldalra vonatkoztatott összrendezőkkel – Irány: nyugat-kelet: X (aláhúzott számok a sokszögoldalak hosszai)	Y (+ jobbra, - balra)	Távolság a közvetlenül előtte lévő kőtől	Törési szög CS (Csehszlovákia) fele °	′	″	A budapesti stereografikus vetületi rendszerre vonatkoztatott összrendezők Y = X =	Magasság az Adriai tenger szine felett	A határvonal helyszínrajza	A térképlap száma 1:25 000	1:2880	Megjegyzések
1	2	3	4	5	6	7	8			9	10	11	12		13
V 9 lu'	C		Az Ipoly folyó régi meder középvonala	51.60	- 12.80	30.79									
V 10x a	C			216.60	+ 44.00	174.50									
		0363b		305.00			75	22	47	- 7 603.21 -64 581.52			25	V 9	
			Az Ipoly folyó régi meder középvonala												
		0363a		0			199	05	45	- 7 528.00 -64 666.74					
V 10x b	C			90.75	0.00								25	V 9	
		0363b		113.65			163	20	50	- 7 603.21 -64 581.52					
			Az Ipoly folyó régi meder középvonala												
		0372		0			199	38	21	- 7 929.97 -64 426.31					
V 10x c	C			43.00	0.00										
V 10x d	C			83.20	+ 1.70	40.24									
V 11 1a	C			109.20	+24.50	34.58									
		0374		130.41			169	35	09	- 8 035.45 -64 349.62			25	V 9	
V 11 1b	C			0	+23.80	25.53									
V 11 1c	C			12.10	- 2.60	29.04									
		0376		130.70			168	00	54	- 8 153.31 -64 293.14					
			Az Ipoly folyó régi meder középvonala												
		0363f		0			170	05	57	- 8 041.74 -64 415.65			25	V 9	
V 11 1d	C			30.60	0.00										

Száma a határkőnek	Neme a határkőnek (O = szakaszkő, P = főkő, I = mellékkő, C = közbeiktatott kő)	A sokszögpont (és háromszögelési pont) száma	A határ részletes leírása kőtől - kőig (az előző kőtől)	Helyzetmeghatározás a sokszögoldalra vonatkoztatott összrendezőkkel – Irány: nyugat-kelet: X (aláhúzott számok a sokszögoldalak hosszai)	Y (+ jobbra, - balra)	Távolság a közvetlenül előtte lévő kőtől	Törési szög CS (Csehszlovákia) fele °	′	″	A budapesti sterrográfikus vetületi rendszerre vonatkoztatott összrendezők Y = X =	Magasság az Adriai tenger szine felett	A határvonal helyszinrajza	A térképlap száma 1:25 000	1:2880	Megjegyzések
1	2	3	4	5	6	7	8			9	10	11	12		13
		0363g	Az Ipoly folyó régi meder középvonala	106.46			169	28	54	- 8 133.49 -64 361.68			25	V 9	
		0375	Az Ipoly folyó régi meder középvonala	0			174	52	22	- 8 048.68 -64 500.69			25	V 9	
V 11 1e	C			88.80	+35.20	72.88									
V 11 1f	C			100.90	+ 1.50	35.81									
		0377		121.51			176	19	07	- 8 166.36 -64 470.47					
V 11 1g	C			13.40	-28.50	44.52									
V 11 1h	C			40.20	- 1.80	37.83									
		0379		117.69			174	43	27	- 8 282.00 -64 448.58					
		0377	Az Ipoly folyó régi meder középvonala	0			176 272	19 24	07 34	- 8 166.36 -64 470.47		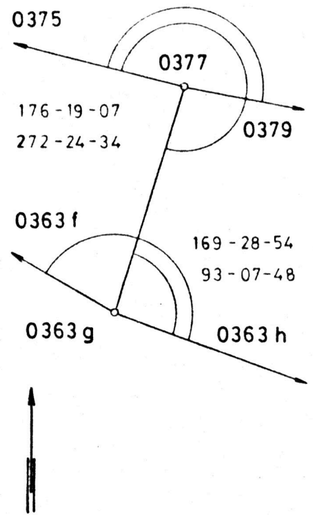	25	V 9	
V 11 1i	C			28.90	-49.50	36.28									
V 11 1j	C			64.80	-23.70	44.21									
		0363g		113.65			169 93	28 07	54 48	- 8 133.49 -64 361.68					
V 11 1k	C			110.40	0.00	102.47									
		0363h		131.84			157	05	53	- 8 257.41 -64 316.72					
		0376	Az Ipoly folyó régi meder középvonala	0			168	00	54	- 8 153.31 -64 293.14			25	V 9	
V 11 1l	C			80.26	0.00										

Száma a határkőnek (O = szakaszkő, P = főkő, I = mellékkő, C = közbeiktatott kő)	Neme	A sokszögpont (és háromszögelési pont) száma	A határ részletes leírása kőtől - kőig (az előző kőtől)	Helyzetmeghatározás a sokszögoldalra vonatkoztatott összrendezőkkel – Irány: nyugat-kelet: X (aláhúzott számok a sokszögoldalak hosszai)	Y (+ jobbra, - balra)	Távolság a közvetlenül előtte lévő kőtől	Törési szög CS (Csehszlovákia) felé °	′	″	A budapesti sztereografikus vetületi rendszerre vonatkoztatott összrendezők Y = X =	Magasság az Adriai tenger szine felett	A határvonal helyszinrajza	A térképlap száma 1:25 000	1:2880	Megjegyzések
1	2	3	4	5	6	7	8			9	10	11	12		13
V 11 1m	C		Az Ipoly folyó régi meder középvonala	83.06	+20.30	20.49									
		0378		130.26			171	06	18	- 8 279.91 -64 262.46					
V 11 1n	C			30.40	- 8.50	82.94							25	V 9	
		0380		135.78			158	39	28	- 8 415.28 -64 251.28					
			Az Ipoly folyó régi meder középvonala												
		0363h		0			157	05	53	- 8 257.41 -64 316.72					
V 11 1o	C			52.30	0.00								25	V 9	
		0363i		141.60			168	28	10	- 8 398.79 -64 324.04					
			Az Ipoly folyó régi meder középvonala												
		0379		0			174	43	27	- 8 282.00 -64 448.58					
V 11 1p	C			98.10	+23.80	117.64									
V 11 1r	C			102.00	- 1.60	25.70									
V 11 1s	C			126.40	-13.70	27.24							25	V 9	
		0381		129.39			180	00	00	- 8 410.80 -64 436.32					
V 11 1t	C			145.40	- 1.60	22.53									
V 11 1u	C			148.60	+14.20	16.12									
			Az Ipoly folyó régi meder középvonala												
		0363i		0			168	28	10	- 8 398.79 -64 324.04					
V 11 1v	C			53.90	0.00	85.80							25	V 9	

Száma a határkőnek (O = szakaszkő, P = főkő, I = mellékkő, C = közbeiktatott kő)	Neme	A sokszögpont (és háromszögelési pont) száma	A határ részletes leírása kőtől - kőig (az előző kőtől)	Helyzetmeghatározás a sokszögoldalra vonatkoztatott összrendezőkkel – Irány: nyugat-kelet: X (aláhúzott számok a sokszögoldalak hosszai)	Y (+ jobbra, - balra)	Távolság a közvetlenül előtte lévő kőtől	Törési szög CS (Csehszlovákia) fele °	′	″	A budapesti sztereografikus vetületi rendszerre vonatkoztatott összrendezők Y = X =	Magasság az Adriai tenger szine felett	A határvonal helyszinrajza	A térképlap száma 1:25 000	1:2880	Megjegyzések
1	2	3	4	5	6	7	8			99	10	11	12		13
		0363j	Az Ipoly folyó régi meder középvonala	120.84			120	54	50	- 8 515.76 -64 354.27			25	V 9	
			Az Ipoly folyó régi meder középvonala										25	V 9	
		289x		0			139	59	52	- 8 622.00 -64 213.57					
		291x		125.25			302	17	48	- 8 578.15 -64 330.92					
V 11 1x	C			128.25	-42.00										
			Az Ipoly folyó régi meder középvonala										25	V 9	
		294		0			141	52	18	- 8 869.74 -64 355.16					
V 12 a	C			42.40	+17.50										
V 12 b	C			94.80	+ 4.00	54.11									
V 12 c	C			172.81	0.00	78.11									
		296		217.38			300	40	23	- 9 053.87 -64 470.70					
V 12 d	C			30.00	+18.20	21.40									
V 12 e	C			53.00	+ 8.10	25.12									
V 12 f	C			106.10	+27.20	56.43									
V 12 g	C			140.20	+68.20	53.33									
		300		173.68			131	56	00	- 9 058.22 -64 297.07					
			Az Ipoly folyó régi meder középvonala										25	V 9	
		293		0			101	03	45	- 8 828.91 -64 278.38					
V h 12	C			31.20	-133.00										

Száma a határkőnek (1)	Neme (2)	A sokszögpont (és háromszögelési pont) száma (3)	A határ részletes leírása kőtől - kőig (az előző kőtől) (4)	Helyzetmeghatározás a sokszögoldalra vonatkoztatott összrendezőkkel – Irány: nyugat-kelet: X (aláhúzott számok a sokszögoldalak hosszai) (5)	Y (+ jobbra, − balra) (6)	Távolság a közvetlenül előtte lévő kőtől (7)	Törési szög CS (Csehszlovákia) fele ° (8)	′	″	A budapesti sztereográfikus vetületi rendszerre vonatkoztatott összrendezők Y = X = (9)	Magasság az Adriai tenger szine felett (10)	A határvonal helyszínrajza (11)	A térképlap száma 1:25 000 (12)	1:2880	Megjegyzések (13)
		299	Az Ipoly folyó régi meder középvonala	254.88			91	38	13	- 8 937.44 -64 047.70			25	V 9	
		293	Az Ipoly folyó régi meder középvonala	0			238	02	10	- 8 828.91 -64 278.38			25,26	V 9	
V 12 i	C			217.60	-57.70										
		303		350.95			163	25	49	- 9 151.96 -64 141.24					
		307	Az Ipoly folyó régi meder középvonala	0			274	50	44	- 9 469.76 -64 114.73					
V 12 j	C			4.90	-40.30										
V 12 k	C			101.10	- 9.10	101.13									
V 12 l	C			145.00	-22.50	45.90									
		309	Az Ipoly folyó régi meder középvonala	181.90			95	50	33	- 9 446.23 -63 934.35			26	V 9,10	
V 12 m	C			72.40	-10.90	60.68									
V 12 n	C			142.10	-34.50	73.59									
V 12 n'	C			144.30	-78.60	44.15									
		311		180.99			78 48	24 15	25 35	- 9 622.39 -63 892.79					
		307	Az Ipoly folyó régi meder középvonala	0			274	50	44	- 9 469.76 -64 114.73					
V 12 o	C			23.30	-122.00	99.58							26	V 9,10	
		309		181.90			95	50	33	- 9 446.23 -63 934.35					

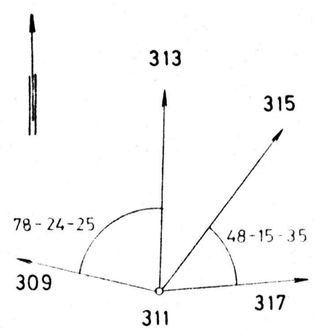

Száma a határkőnek	Neme a határkőnek (O = szakaszkő, P = főkő, I = mellékkő, C = közbeiktatott kő)	A sokszögpont (és háromszögelési pont) száma	A határ részletes leírása kőtől - kőig (az előző kőtől)	Helyzetmeghatározás a sokszögoldalra vonatkoztatott összrendezőkkel – Irány: nyugat-kelet: X (aláhúzott számok a sokszögoldalak hosszai)	Y (+ jobbra, - balra)	Távolság a közvetlenül előtte lévő kőtől	Törési szög CS (Csehszlovákia) fele °	′	″	A budapesti sztereografikus vetületi rendszerre vonatkoztatott összrendezők Y = X =	Magasság az Adriai tenger szine felett	A határvonal helyszinrajza	A térképlap száma 1:25 000	1:2880	Megjegyzések
1	2	3	4	5	6	7	8			9	10	11	12		13
												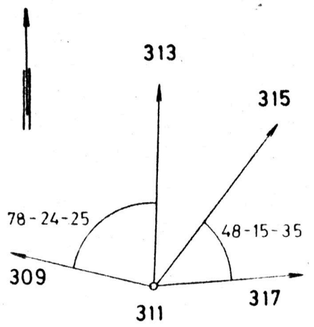			
		311		0			78 48	24 15	25 35	- 9 622.39 -63 892.79					
V 12 p	C			100.90	-86.70										
V 12 r	C		Az Ipoly folyó régi meder középvonala	100.90	-42.40	44.30							26	V 9,10	
V 12 s	C			162.70	-25.30	64.12									
		317		172.70			218	17	45	- 9 794.62 -63 905.43					
												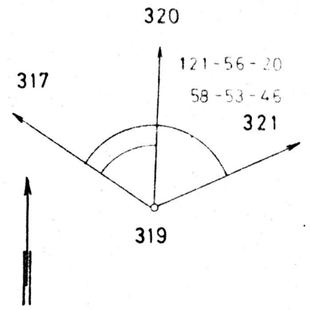			
		319		0			121 58	56 53	20 46	- 9 934.08 -63 811.02					
V 12 t	C			58.20	-42.20										
V 12 u	C			23.60	-22.30	39.91									
V 12 v	C			22.00	+ 3.80	26.15									
V 12 x	C			46.90	+38.50	42.71									
		320		47.50						- 9 936.56 -63 858.45					
V 12 y	C		Az Ipoly folyó régi meder középvonala	77.95	+33.10								26	V 10	
		322		121.95			175	29	03	-10 026.24 -63 941.13					
V 12 z	C			5.00	+66.20	63.22									
V 12 aa	C			51.00	+58.75	46.60									
V 12 ab	C			105.19	+21.55	65.73									
V 12 ac	C			132.19	+ 6.50	30.91									
V 12 ad	C			173.90	+37.90	52.21									
		△74		205.69			190	55	10	-10 166.05 -64 092.06					

Száma a határkőnek	Neme a határkőnek (O = szakaszkő, P = főkő, I = mellékkő, C = közbeiktatott kő)	A sokszögpont (és háromszögelési pont) száma	A határ részletes leírása kőtől - kőig (az előző kőtől)	Helyzetmeghatározás a sokszögoldalra vonatkoztatott összrendezőkkel — Irány: nyugat-kelet: X (aláhúzott számok a sokszögoldalak hosszai)	Y (+ jobbra, - balra)	Távolság a közvetlenül előtte lévő kőtől	Törési szög CS (Csehszlovákia) felé °	′	″	A budapesti sztereográfikus vetületi rendszerre vonatkoztatott összrendezők Y = X =	Magasság az Adriai tenger szine felett	A határvonal helyszínrajza	A térképlap száma 1:25 000	1:2880	Megjegyzések
1	2	3	4	5	6	7	8			9	10	11	12		13
V 13 a	C			21.00	+41.50	45.09									
V 13 b	C			81.20	+ 5.50	70.14									
V 13 c	C			109.00	+23.00	32.85									
		325		161.52			314	18	50	-10 296.34 -64 187.63					
V 13 d	C			76.50	+13.00	24.90									
V 13 e	C			123.50	+45.10	56.92									
V 13 f	C			151.30	+27.40	32.96									
		327		151.30			86	54	50	-10 275.23 -64 037.73					
V 13 g	C			46.55	+29.50	80.15									
V 13 h	C		Az Ipoly folyó régi meder középvonala	107.30	+15.10	62.43							26	V 10	
V 13 i	C			140.00	+10.05	33.08									
		329		167.86			279	03	35	-10 442.52 -64 023.10					
V 13 j	C			36.50	+15.20	24.70									
V 13 k	C			67.10	+24.50	31.98									
V 13 l	C			138.20	+18.00	71.40									
		329a		140.33			154	22	10	-10 408.57 -63 886.87					
V 13 m	C			26.50	+18.00	36.34									
		331		179.56			108	57	05	-10 444.75 -63 710.86					
		330	Az Ipoly folyó régi meder középvonala	0			153	40	13	-10 383.77 -63 813.98			26	V 10	
V 13 n	C			28.90	-14.00										

Száma a határkőnek	Neme a határkőnek	A sokszögpont (és háromszögelési pont) száma	A határ részletes leírása kőtől - kőig (az előző kőtől)	Helyzetmeghatározás a sokszögoldalra vonatkoztatott összrendezőkkel — Irány: nyugat-kelet: X (aláhúzott számok a sokszögoldalak hosszai)	Y (+ jobbra, - balra)	Távolság a közvetlenül előtte lévő kőtől	Törési szög CS (Csehszlovákia) fele °	′	″	A budapesti sztereográfikus vetületi rendszerre vonatkoztatott összrendezők Y = X =	Magasság az Adriai tenger szine felett	A határvonal helyszinrajza	A térképlap száma 1:25 000	1:2880	Megjegyzések
O = szakaszkő P = főkő I = mellékkő C = közbeiktatott kő															
1	2	3	4	5	6	7	8			9	10	11	12		13
V 13 o	C			69.70	+ 7.30	46.03									
		331	Az Ipoly folyó régi meder középvonala	119.80			127	58	20	-10 444.75 -63 710.86			26	V 10	
V 13 p	C			-15.30	+ 8.80	48.70									
		331		0			127	58	20	-10 444.75 -63 710.86					
V 13 r	C			21.50	+30.50	42.72									
V 14 1	I	333	Az Ipoly folyó régi meder középvonala	114.56			257 132	33 50	36 05	-10 558.41 -63 696.15		257 - 33 - 36 132 - 50 - 05 335 331 V.14 1 333 V.14 334	26	V 10	
V 13 s	C			18.00	0.00	97.84									
V 14	P	334		37.03						-10 561.68 -63 659.26					
V 14 1	I	333		0			132	50	05	-10 558.41 -63 696.15					
V 14 1a	C			38.10	+43.10	56.06									
V 14 1b	C		Az Ipoly folyó régi meder középvonala	79.80	+39.70	41.84							26	V 10	
		335		102.20			206	30	24	-10 636.91 -63 761.63					
V 14 1c	C			14.20	+12.40	37.04									
		346x		113.89			158	02	20	-10 747.73 -63 787.88					
		335	Az Ipoly folyó régi meder középvonala	0			114	36	10	-10 636.91 -63 761.63			26	V 10	
V 14 1d	C			34.60	+13.50										

Száma a határkőnek	Neme a határkőnek (O = szakaszkő, P = tőkő, I = mellékkő, C = közbeiktatott kő)	A sokszögpont (és háromszögelési pont) száma	A határ részletes leírása kőtől - kőig (az előző kőtől)	Helyzetmeghatározás a sokszögoldalra vonatkoztatott összrendezőkkel – Irány: nyugat-kelet: X (aláhúzott számok a sokszögoldalak hosszai)	Y (+ jobbra, - balra)	Távolság a közvetlenül előtte lévő kőtől	Törési szög CS (Csehszlovákia) fele °	′	″	A budapesti sztereográfikus vetületi rendszerre vonatkoztatott összrendezők Y = X =	Magasság az Adriai tenger szine felett	A határvonal helyszínrajza	A térképlap száma 1:25 000	1:2880	Megjegyzések
1	2	3	4	5	6	7	8			9	10	11	12		13
V 14 1e	C			84.60	+ 9.50	50.16									
		337		125.16			217	53	05	-10 604.07 -63 882.47					
V 14 1f	C			12.00	+14.20	42.34									
V 14 1g	C			83.20	+10.30	71.31									
		339		106.92			178	58	30	-10 645.28 -63 981.18					
V 14 1h	C			50.00	+38.20	79.18									
		341		101.14			252	28	14	-10 682.58 -64 075.24					
V 14 1i	C			70.50	+20.55	63.44									
V 14 1j	C		Az Ipoly folyó régi meder középvonala	105.20	+18.10	34.79							26	V 10	
		343		143.65			279	27	25	-10 825.76 -64 064.93					
V 14 1k	C			50.00	+14.20	33.10									
V 14 1l	C			100.00	+18.00	50.14									
		345		110.21			162	30	55	-10 799.89 -63 957.79					
V 14 1m	C			30.00	+30.10	47.90									
V 14 1n	C			80.00	+35.20	50.26									
		347		141.31			141	54	20	-10 809.53 -63 816.80					
		346x		0			158	02	20	-10 747.73 -63 787.88					
V 14 1o	C		Az Ipoly folyó régi meder középvonala	49.80	0.00								26	V 10	
		351x		153.74			205	37	32	-10 873.22 -63 876.69					

Száma a határkőnek	Neme a határkőnek (O = szakaszkő, P = főkő, I = mellékkő, C = közbeiktatott kő)	A sokszögpont (és háromszögelési pont) száma	A határ részletes leírása kőtől - kőig (az előző kőtől)	Helyzetmeghatározás a sokszögoldalra vonatkoztatott összrendezőkkel – Irány: nyugat-kelet: X (aláhúzott számok a sokszögoldalak hosszai)	Y (+ jobbra, - balra)	Távolság a közvetlenül előtte lévő kőtől	Törési szög CS (Csehszlovákia) fele °	′	″	A budapesti sztereografikus vetületi rendszerre vonatkoztatott összrendezők Y = X =	Magasság az Adriai tenger szine felett	A határvonal helyszinrajza	A térképlap száma 1:25 000	1:2880	Megjegyzések
1	2	3	4	5	6	7	8			9	10	11	12		13
		△75		0			71	51	16	-10 977.38 -63 683.55					
V 14 1p	C			43.08	-91.00	144.48									
V 14 1r	C		Az Ipoly folyó régi meder középvonala	33.68	-63.50	29.06							26	V 10	
V 14 1s	C			50.68	-42.60	26.94									
V 14 1t	C			208.38	-39.10	157.74									
		352		208.38			282	18	09	-10 928.20 -63 886.05					
		359		0			151	34	54	-11 244.41 -64 013.43					
V 14 1u	C			82.00	+29.00									V 10	
		361		118.02			189	17	57	-11 306.32 -64 113.93					
V 14 1v	C			94.20	+24.20	125.50									
		363		158.92			173	23	07	-11 410.50 -64 234.01					
V 14 1z	C		Az Ipoly folyó régi meder középvonala	30.00	+27.50	97.74							26		
		365		80.86			255	50	15	-11 456.11 -64 300.81					
V 14 1y	C			50.00	+12.50	56.37									
		367		96.98			197	20	43	-11 547.20 -64 267.35				V 11	
V 14 aa	C			28.00	+11.50	70.62									
V 14 ab	C			111.10	+25.50	84.27									
		369		116.17			168	03	32	-11 639.40 -64 196.56					

Száma a határkőnek (O = szakaszkő, P = tőkő, I = mellékkő, C = közbeiktatott kő)	Neme a határkőnek	A sokszögpont (és háromszögelési pont) száma	A határ részletes leírása kőtől - kőig (az előző kőtől)	Helyzetmeghatározás a sokszögoldalra vonatkoztatott összrendezőkkel – Irány: nyugat-kelet: X (aláhúzott számok a sokszögoldalak hosszai)	Y (+ jobbra, - balra)	Távolság a közvetlenül előtte lévő kőtől	Törési szög CS (Csehszlovákia) fele °	′	″	A budapesti sztereografikus vetületi rendszerre vonatkoztatott összrendezők Y = X =	Magasság az Adriai tenger szine felett	A határvonal helyszínrajza	A térképlap száma 1:25 000	1:2880	Megjegyzések
1	2	3	4	5	6	7	8			9	10	11	12		13
V_{a}^{16}	C			- 6.50	-22.40										
		388		0			136	41	57	-12 120.39 -64 144.14					
V_{b}^{16}	C			97.80	-20.00	104.33									
		390		99.67			210	07	25	-12 192.52 -64 075.35					
V_{c}^{16}	C			59.30	-10.00	71.24									
		392		92.53			118	03	06	-12 218.40 -63 986.51					
V_{d}^{16}	C			18.70	-14.00	32.42									
V_{e}^{16}	C		Az Ipoly folyó régi meder középvonala	76.20	-33.50	60.72									
V_{f}^{16}	C			139.70	-38.50	63.70							26	V 11	
V_{g}^{16}	C			199.10	- 9.00	66.32									
		396		226.50			129	48	43	-12 439.49 -63 940.28					
V_{gl}^{16}	C			63.20	-16.20	74.54									
		398		153.32			135	55	10	-12 559.66 -64 035.45					
V_{h}^{16}	C			9.30	-17.00	84.98									
V_{i}^{16}	C			43.20	-20.00	34.03									
V_{l}^{16}	I	400		100.02			276	02	20	-12 572.76 -64 134.59					
		405a	Az Ipoly folyó régi meder középvonala	0			115	56	28	-12 840.43 -64 069.25			26	V 11	
V_{a}^{17}	C			3.00	+30.60										
V_{b}^{17}	C			59.00	+20.30	56.94									

Száma a határkőnek (1)	Neme a határkőnek (2)	A sokszögpont (és háromszögelési pont) száma (3)	A határ részletes leírása kőtől - kőig (az előző kőtől) (4)	Helyzetmeghatározás a sokszögoldalra vonatkoztatott összrendezőkkel – Irány: nyugat-kelet: X (aláhúzott számok a sokszögoldalak hosszai) (5)	Y (+ jobbra, - balra) (6)	Távolság a közvetlenül előtte lévő kőtől (7)	Törési szög CS (Csehszlovákia) felé (8) °	′	″	A budapesti sztereográfikus vetületi rendszerre vonatkoztatott összrendezők Y = X = (9)	Magasság az Adriai tenger színe felett (10)	A határvonal helyszínrajza (11)	A térképlap száma 1:25 000 (12)	1:2880	Megjegyzések (13)
V_c^{17}	C			87.20	+14.00	28.90									
		407		89.13			187	15	10	-12 866.46 -64 154.48					
V_d^{17}	C			45.10	+ 7.50	45.72									
V_e^{17}	C			56.30	+11.50	11.89									
		409		103.12			316	35	40	-12 908.79 -64 248.49					
V_f^{17}	C			50.00	+10.30	15.76									
V_g^{17}	C			91.30	+21.00	42.66									
V_h^{17}	C		Az Ipoly folyó régi meder középvonala	120.00	+20.00	28.72							26	V 11	
		409a		124.69			141	55	17	-12 949.75 -64 130.69					
V_i^{17}	C			35.00	+25.10	52.50									
		411		72.74			155	36	02	-13 010.94 -64 091.32					
V_j^{17}	C			50.00	+28.50	97.12									
V_k^{17}	C			103.85	+25.00	53.96									
		411a		103.85			145	30	15	-13 113.73 -64 076.20					
		421		0			245	33	10	-13 398.67 -63 763.33					
V_a^{18}	C			47.70	+10.50										
V_b^{18}	C		Az Ipoly folyó régi meder középvonala	115.13	+16.50	67.70							26	V 12	
		423		115.13			104	27	20	-13 291.70 -63 805.87					
V_c^{18}	C			15.20	+39.00	46.79									
V_d^{18}	C			60.00	+46.20	45.37									

Száma a határkőnek	Neme a határkőnek (O = szakaszkő, P = fokő, I = mellékkő, C = közbeiktatott kő)	A sokszögpont (és háromszögelési pont) száma	A határ részletes leírása kőtől - kőig (az előző kőtől)	Helyzetmeghatározás a sokszögoldalra vonatkoztatott összrendezőkkel – Irány: nyugat-kelet: X (aláhúzott számok a sokszögoldalak hosszai)	Y (+ jobbra, - balra)	Távolság a közvetlenül előtte lévő kőtől	Törési szög CS (Csehszlovákia) felé °	′	″	A budapesti sztereografikus vetületi rendszerre vonatkoztatott összrendezők Y = X =	Magasság az Adriai tenger szine felett	A határvonal helyszínrajza	A térképlap száma 1:25 000	1:2880	Megjegyzések
1	2	3	4	5	6	7	8			9	10	11	12		13
		425	Az Ipoly folyó régi meder középvonala	100.95			115	22	05	-13 232.15 -63 724.33			26	V 12	
		428a		0			194	34	38	-13 306.88 -63 505.80					
V_e^{18}	C			35.00	-14.00										
		430		106.52			148	07	02	-13 328.87 -63 401.60					
V_f^{18}	C			42.60	-16.80	101.42									
		432		65.64			160	17	25	-13 374.23 -63 354.18					
V_g^{18}	C			71.50	-15.50	87.85									
		434	Az Ipoly folyó régi meder középvonala	98.08			189	23	35	-13 461.92 -63 310.39			26	V 12	
V_h^{18}	C			55.30	-36.60	87.84									
		436		92.80			162	28	20	-13 537.10 -63 255.97					
V_i^{18}	C			35.50	-16.00	67.38									
V_j^{18}	C			133.60	-15.40	98.10									
		438		143.99			166	36	15	-13 673.74 -63 210.60					
V_k^{18}	C			114.32	-19.50	120.87									
		440		114.32			145	31	30	-13 787.62 -63 200.68					
V_l^{18}	C		Az Ipoly folyó régi meder középvonala	-19.40	-51.00								26	V 12	
		446x		0			126	32	28	-13 946.74 -63 132.85					
V_m^{18}	C			40.00	-13.50	70.25									

Száma a határkőnek	Neme a határkőnek (O = szakaszkő, P = fokő, I = mellékkő, C = közbeiktatott kő)	A sokszögpont (és háromszögelési pont) száma	A határ részletes leírása kőtől - kőig (az előző kőtől)	Helyzetmeghatározás a sokszögoldalra vonatkoztatott összrendezőkkel – Irány: nyugat-kelet: X (aláhúzott számok a sokszögoldalak hosszai)	Y (+ jobbra, - balra)	Távolság a közvetlenül előtte lévő kőtől	Törési szög CS (Csehszlovákia) fele °	′	″	A budapesti sztereográfikus vetületi rendszerre vonatkoztatott összrendezők Y = X =	Magasság az Adriai tenger szine felett	A határvonal helyszínrajza	A térképlap száma 1:25 000	1:2880	Megjegyzések
1	2	3	4	5	6	7	8			9	10	11	12		13
V 18 m 1	C			108.40	-14.00	68.40									
V 18 n	C			199.05	-23.50	91.15									
		448x		199.05			191	43	38	-14 129.88 -63 054.88					
V 18 o	C			103.70	-11.70	107.10									
		450		118.60			169	01	47	-14 232.77 -62 995.90					
V 18 o1	C			44.16	- 8.00	56.90									
V 18 p	C			111.66	-17.70	68.19									
		452		127.66			137	29	43	-14 353.52 -62 954.67					
V 18 p1	C			26.20	-18.50	26.54									
V 18 r	C			55.00	-24.60	29.44									
		454	Az Ipoly folyó régi meder középvonala	188.56			231	56	48	-14 526.10 -63.030.34			26	V 12	
V 18 s	C			15.00	-25.00										
V 18 t	C			42.00	-24.80	27.00									
V 19x	P			88.25	- 4.25										
		456		105.28			122	00	37	-14.618.76 -62.980.45					
V 19 1a	C			22.20	-13.80	63.32									
		△80		75.40			119	40	00	-14 684.19 -63 017.81					
V 19 1b	C			3.00	-19.80	37.46									
V 19 1c	C			53.90	-10.60	51.72									
V 19 1d	C			89.59	-17.00	36.26									
		458		89.59			156	09	52	-14 684.08 -63 107.36					

Száma a határkőnek	Neme a határkőnek (O = szakaszkő, P = főkő, I = mellékkő, C = közbeiktatott kő)	A sokszögpont (és háromszögelési pont) száma	A határ részletes leírása kőtől - kőig (az előző kőtől)	Helyzetmeghatározás a sokszögoldalra vonatkoztatott összrendezőkkel – Irány: nyugat-kelet: X (aláhúzott számok a sokszögoldalak hosszai)	Y (+ jobbra, – balra)	Távolság a közvetlenül előtte lévő kőtől	Törési szög CS (Csehszlovákia) felé °	′	″	A budapesti sztereográfikus vetületi rendszerre vonatkoztatott összrendezők Y = X =	Magasság az Adriai tenger szine felett	A határvonal helyszínrajza	A térképlap száma 1:25 000	1:2880	Megjegyzések
1	2	3	4	5	6	7	8			9	10	11	12		13
		474		0			146	03	30	-15 024.01 -63 550.99					
V 19 le	C			0.00	-20.00										
V 19 lf	C		Az Ipoly folyó régi meder középvonala	42.50	- 6.80	44.50							26	V 12	
		476		58.70			154	24	10	-15 046.93 -63 605.02					
V 19 lg	C			63.50	-14.00	22.20									
		504x		0						-15 382.48 -64 787.48					
V 21 a	C			106.70	-65.60										
		506	Az Ipoly folyó régi meder középvonala	143.58			165	24	57	-15 506.72 -64 859.70			26	V 13	
		508		78.47			180	00	00	-15 562.43 -64 914.92					
V 21 b	C			88.83	-45.00										
V 21 c	C			114.20	-88.50	50.36									
		513		0			266	51	08	-15 692.11 -65 147.44					
V 21 d	C		Az Ipoly folyó régi meder középvonala	40.20	+10.80								26	V 13	
V 21 e	C			49.30	+11.00	9.10									
		513a		76.79			199	33	25	-15 761.16 -65 113.76					

Száma a határkőnek	Neme a határkőnek (O = szakaszkő, P = fokő, I = mellékkő, C = közbeiktatott kő)	A sokszögpont (és háromszögelési pont) száma	A határ részletes leírása kőtől - kőig (az előző kőtől)	Helyzetmeghatározás a sokszögoldalra vonatkoztatott összrendezőkkel – Irány: nyugat-kelet: X (aláhúzott számok a sokszögoldalak hosszai)	Y (+ jobbra, - balra)	Távolság a közvetlenül előtte lévő kőtől	Törési szög CS (Csehszlovákia) felc °	′	″	A budapesti sztereografikus vetületi rendszerre vonatkoztatott összrendezők Y = X =	Magasság az Adriai tenger szine felett	A határvonal helyszínrajza	A térképlap száma 1:25 000	1:2880	Megjegyzések
1	2	3	4	5	6	7	8			9	10	11	12		13
V 22 1	I	517		0			92	52	23	-15 937.24 -65 095.01					
V 22 1a	C		Az Ipoly folyó régi meder középvonala	80.90	+23.50								26	V 14	
V 22 1b	C			99.50	+19.30	19.07									
		519		136.63			177	46	13	-15 907.20 -65 228.32					
		525		0			218	19	32	-15 923.08 -65 575.83					
V 23 a	C		Az Ipoly folyó régi meder középvonala	50.70	+21.50								26	V 14	
		525a		126.35			182	00	20	-16 023.80 -65 652.20					
		536		0			49	14	22	-16 302.13 -65 396.24					
V 23 b	C			35.50	-28.00										
		△82		94.80			234	53	36	-16 363.44 -65 468.18					
V 23 c	C			62.40	+49.80	120.54									
		538	Az Ipoly folyó régi meder középvonala	109.08			217	21	00	-16 472.08 -65 458.04			26	V 14	
V 23 d	C			8.80	+20.90	49.58									
V 23 e	C			23.70	+16.20	15.62									
V 23 f	C			78.40	+27.30	55.81									
		540		104.35			251	35	57	-16 548.81 -65 387.31					
V 23 g	C			105.70	+57.20	40.49									

Száma a határkőnek (O = szakaszkő, P = fokő, I = mellékkő, C = közbeiktatott kő)	Neme a határkőnek	A sokszögpont (és háromszögelési pont) száma	A határ részletes leírása kőtől - kőig (az előző kőtől)	Helyzetmeghatározás a sokszögoldalra vonatkoztatott összrendezőkkel – Irány: nyugat-kelet: X (aláhúzott számok a sokszögoldalak hosszai)	Y (+ jobbra, - balra)	Távolság a közvetlenül előtte lévő kőtől	Törési szög CS (Csehszlovákia) felc °	′	″	A budapesti sztereografikus vetületi rendszerre vonatkoztatott összrendezők Y = X =	Magasság az Adriai tenger szine felett	A határvonal helyszinrajza	A térképlap száma 1:25 000	1:2880	Megjegyzések
1	2	3	4	5	6	7	8			9	10	11	12		13
		551		0						-16 717.44 -65 115.16					
V 23 h	C			159.60	+15.60										
		552	Az Ipoly folyó régi meder középvonala	182.29			198	51	48	-16 897.30 -65 144.80			26	V 14	
V 23 j	C			6.60	+25.20	23.24									
V 23 k	C			35.50	+29.30	29.19									
		554		155.53			158	41	10	-17 050.73 -65 119.11					
V 23 2Aa	C			-13.70	+17.60										
		597		0			180	00	00	-18 550.78 -66 608.49					
V 23 2Ab	C			9.20	+20.80	23.12									
V 23 2Ac	C			71.50	+14.80	62.59									
V 23 2Ca	C			120.60	39.20	54.83									
		599x	Az Ipoly folyó régi meder középvonala	134.10			237	05	51	-18 499.06 -66 732.16			27	V 15	
V 23 2Cb	C			109.10	+36.80	83.62									
		601x		134.56			198	56	44	-18 575.10 -66 843.18					
V 25x a	C			60.10	+24.30	74.63									
V 25x b	C			72.30	+23.40	12.23									
		603x		132.74			205	58	00	-18 681.60 -66 922.40					
V 25x c	C			172.54	+40.80	101.74									

Száma a határkőnek (O = szakaszkő, P = fokő, I = mellékkő, C = közbeiktatott kő)	Neme a határkőnek	A sokszögpont (és háromszögelési pont) száma	A határ részletes leírása kőtől - kőig (az előző kőtől)	Helyzetmeghatározás a sokszögoldalra vonatkoztatott összrendezőkkel – Irány: nyugat-kelet: X (aláhúzott számok a sokszögoldalak hosszai)	Y (+ jobbra, - balra)	Távolság a közvetlenül előtte lévő kőtől	Törési szög CS (Csehszlovákia) felé °	′	″	A budapesti sztereográfikus vetületi rendszerre vonatkoztatott összrendezők Y = X =	Magasság az Adriai tenger szine felett	A határvonal helyszínrajza	A térképlap száma 1:25 000	1:2880	Megjegyzések
1	2	3	4	5	6	7	8			9	10	11	12		13
V 25x d	C			- 8.40	+27.20	102.40									
		604x		0			180	00	00	-18 845.96 -66 953.38					
V 25x e	C		Az Ipoly folyó régi meder középvonala	70.80	+24.00	79.26							27	V 15	
V 25x f	C			123.60	+22.00	52.84									
		606x		138.15			176	43	21	-18 983.73 -66 963.36					
		01192a		0			117	51	04	-33 647.44 -73 160.68					
V 44 1a	C			83.80	+32.90										
		01198	Az Ipoly folyó régi meder középvonala	111.79			242	20	07	-33 623.88 -73 270.03			29	V 26	
V 44 1b	C			35.70	+15.50	31.43									
V 44 1c	C			53.50	+16.00	17.81									
		01198a		111.35			171	48	45	-33 709.42 -73 341.39					
		01197		0			217	47	48	-33 732.03 -73 240.52					
V 44 1d	C			21.80	-46.20										
V 44 1e	C		Az Ipoly folyó régi meder középvonala	41.50	-12.60	38.95							29	V 26	
V 44 1f	C			64.00	+ 6.00	29.19									
V 44 1g	C			63.80	+22.70	16.70									
		01199		129.55			204	35	06	-33 824.16 -73 331.62					

Száma a határkőnek (O = szakaszkő, P = főkő, I = mellékkő, C = közbeiktatott kő)	Neme a határkőnek	A sokszögpont (és háromszögelési pont) száma	A határ részletes leírása kőtől - kőig (az előző kőtől)	Helyzetmeghatározás a sokszögoldalra vonatkoztatott összrendezőkkel – Irány: nyugat-kelet: X (aláhúzott számok a sokszögoldalak hosszai)	Y (+ jobbra, - balra)	Távolság a közvetlenül előtte lévő kőtől	Törési szög CS (Csehszlovákia) fele °	′	″	A budapesti sztereográfikus vetületi rendszerre vonatkoztatott összrendezők Y = X =	Magasság az Adriai tenger szine felett	A határvonal helyszínrajza	A térképlap száma 1:25 000	1:2880	Megjegyzések
1	2	3	4	5	6	7	8			9	10	11	12		13
V 44 1h	C		Az Ipoly folyó régi meder középvonala	105.30	+14.50								29	V 26	
V 44 1i	C			101.20	- 1.40	16.42									
V 44 1j	C			95.00	-19.30	18.94									
V 44 1k	C			85.60	-33.80	17.28									
		01201		117.44			174	28	06	-33 934.45 -73 371.97					
			Az Ipoly folyó régi meder középvonala									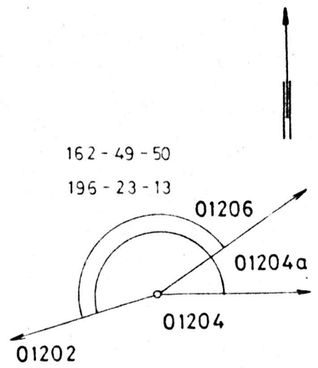	29	V 26	
V 44 1l	C			-35.85	+30.90										
V 44 1m	C			- 7.95	+ 0.40	41.34									
		01202		0			180	00	00	-33 898.48 -73 463.27					
		01204		120.39			162 196	49 23	50 13	-34 013.59 -73 498.56					
			Az Ipoly folyó régi meder középvonala										29	V 26,27	
		01202		0			84	45	21	-33 898.48 -73 463.27					
V 44 1n	C			16.40	+ 3.20	18.92									
V 44 1o	C			51.50	- 8.30	36.94									
V 44 1p	C			97.20	+ 3.80	47.27									
		01202a		125.40			274	39	01	-33 840.49 -73 574.46					
V 44 1r	C			29.00	+ 6.70	31.16									
V 44 1s	C			80.80	+20.10	53.51									
V 44 1t	C			139.00	+15.00	58.42									
		△111		179.20			289	44	27	-34 005.57 -73 644.17					

Száma a határkőnek	Neme a határkőnek (O = szakaszkő, P = fokő, I = mellékkő, C = közbeiktatott kő)	A sokszögpont (és háromszögelési pont) száma	A határ részletes leírása kőtől - kőig (az előző kőtől)	Helyzetmeghatározás a sokszögoldalra vonatkoztatott összrendezőkkel – Irány: nyugat-kelet: X (aláhúzott számok a sokszögoldalak hosszai)	Y (+ jobbra, - balra)	Távolság a közvetlenül előtte lévő kőtől	Törési szög CS (Csehszlovákia) fele °	′	″
1	2	3	4	5	6	7	8		
V 44 1u	C		Az Ipoly folyó régi meder középvonala	29.80	+ 5.10	27.75			
V 44 1v	C			46.80	- 4.70	19.62			
		01204		145.80			58 92	56 29	31 49
			Az Ipoly folyó régi meder középvonala						
		1202		0			185	15	30
V 44 1x	C			118.89	0.00	99.57			
V 44 1y	C			87.59	+24.00	39.44			
		1204		120.39			162 196	49 23	50 13
			Az Ipoly folyó régi meder középvonala						
		01201		0			174	28	06
V 44 1z	C			75.90	-15.60				
V 44 1a'	C			126.50	-12.00	50.73			
		01203		128.91			191	10	06
			Az Ipoly folyó régi meder középvonala						
		01204b		0			180	00	00
V 44 1b'	C			13.25	+37.40				
V 44 1c'	C			28.15	+ 6.30	34.49			
V 44 1d'	C			- 2,65	-30.80	48.22			
V 44 1e'	C			4.55	-62.00	32.02			

A budapesti sztereográfikus vetületi rendszerre vonatkoztatott összrendezők Y = X =	Magasság az Adriai tenger szine felett	A határvonal helyszínrajza	A térképlap száma 1:25 000	1:2880	Megjegyzések
9	10	11	12		13
-34 013.59 -73 498.56		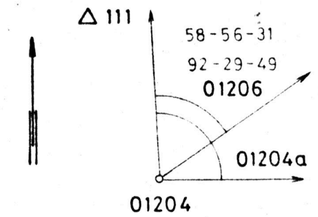	29	V 26,27	
-33 898.48 -73 463.27		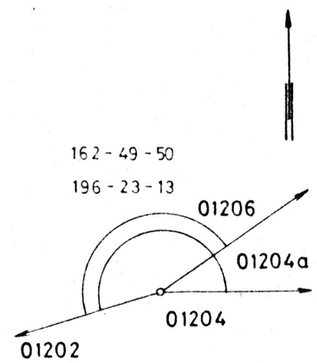	29	V 26	
-33 934.455 -73 371.977			29	V 26	
-34 050.683 -73 427.744					
-34 227.244 -73 574.633			29	V 26,27	

Száma a határkőnek	Neme a határkőnek (O = szakaszkő, P = főkő, I = mellékkő, C = közbeiktatott kő)	A sokszögpont (és háromszögelési pont) száma	A határ részletes leírása kőtől - kőig (az előző kőtől)	Helyzetmeghatározás a sokszögoldalra vonatkoztatott összrendezőkkel – Irány: nyugat-kelet: X (aláhúzott számok a sokszögoldalak hosszai)	Y (+ jobbra, - balra)	Távolság a közvetlenül előtte lévő kőtől	Törési szög CS (Csehszlovákia) felé: °	′	″	A budapesti sztereografikus vetületi rendszerre vonatkoztatott összrendezők: Y = X =	Magasság az Adriai tenger szine felett	A határvonal helyszínrajza	A térképlap száma 1:25 000	1:2880	Megjegyzések
1	2	3	4	5	6	7	8			9	10	11	12		13
V 44 1f'	C		Az Ipoly folyó régi meder középvonala	44.35	-57.60	40.04									
V 44 1g'	C			96.25	-31.20	58.23									
		01204c		99.15			151	47	38	-34 298.95 -73 643.09			29	V 26,27	
V 44 1h'	C			9.20	+23.60	52.55									
		01204d		125.70			167	54	04	-34 338.04 -73 762.55					
			Az Ipoly folyó régi meder középvonala												
		01209		0			153	20	30	-34 363.99 -73 605.76					
V 44 1i'	C			54.30	- 7.70										
V 44 1j'	C			70.80	+ 5.10	20.88							29	V 27	
		01211		118.74			170	39	12	-34 398.57 -73 719.36					
V 44 1k'	C			7.90	-16.30	57.65									
		01213		120.08			170	46	42	-34 414.41 -73 838.40					
			Az Ipoly folyó régi meder középvonala												
		01215		0			203	22	21	-34 410.99 -73 957.62					
V 44 1 l'	C			80.40	-12.90								29	V 27	
		01217		106.33			210 246	38 20	09 00	-34 450.36 -74 056.41					
			Az Ipoly folyó régi meder középvonala												
V_2 44	I	1245		0			177	10	36	-34 589.22 -74 061.13			29	V 27	
V_a 45	C			47.78	+22.10										

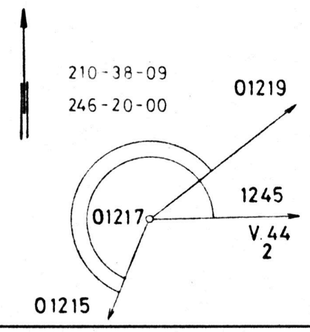

Száma a határkőnek	Neme a határkőnek	A sokszögpont (és háromszögelési pont) száma	A határ részletes leírása kőtől - kőig (az előző kőtől)	Helyzetmeghatározás a sokszögoldalra vonatkoztatott összrendezőkkel – Irány: nyugat-kelet: X (aláhúzott számok a sokszögoldalak hosszai)	Y (+ jobbra, − balra)	Távolság a közvetlenül előtte lévő kőtől	Törési szög CS (Csehszlovákia) fele °	′	″	A budapesti sztereografikus vetületi rendszerre vonatkoztatott összrendezők Y = X =	Magasság az Adriai tenger szine felett	A határvonal helyszínrajza	A térképlap száma 1:25 000	1:2880	Megjegyzések
O = szakaszkő P = főkő I = mellékkő C = közbeiktatott kő															
1	2	3	4	5	6	7	8			9	10	11	12		13
		01219	Az Ipoly folyó régi meder középvonala	81.78			168 250	07 23	41 06	-34 548.46 -74 132.05		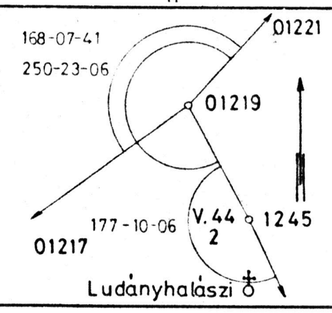	29	V 27	
V 45 b	C			12.60	+ 0.10	39.49									
		01221		135.45			162	23	03	-34 636.42 -74 235.08					
		01217	Az Ipoly folyó régi meder középvonala	0			210	38	09	-34 450.36 -74 056.41			29	V 27	
V 45 c	C			117.68	-26.60	30.42									
		01219		123.88			168	07	41	-34 548.46 -74 132.05					
												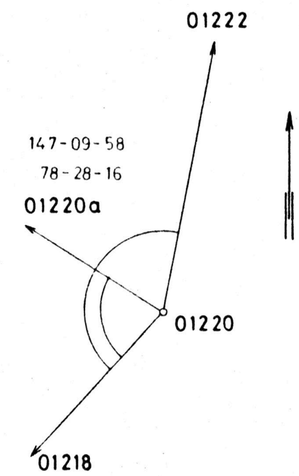				
		01218		0			178 269	55 44	42 39	-34 471.37 -74 204.06					
V 45 d	C			122.24	+30.80										
V 45 e	C			124.24	+ 1.00	29.87									
		01220		132.74			147 78	09 28	58 16	-34 561.55 -74 301.48					
V 45 f	C			76.00	-24.60	76.98									
V 45 g	C		Az Ipoly folyó régi meder középvonala	104.00	-36.60	30.46							29	V 27	
V 45 h	C			174.00	- 4.60	76.97									
V 45 i	C			191.40	- 1.50	17.67									
		01220a		226.00			332	02	38	-34 368.36 -74 418.76					
V 45 j	C			21.50	- 9.80	28.59									
V 45 k	C			37.80	-29.00	25.19									
V 45 l	C			58.60	-27.20	20.88									

Száma a határkőnek (O = szakaszkő, P = főkő, I = mellékkő, C = közbeiktatott kő)	Neme	A sokszögpont (és háromszögelési pont) száma	A határ részletes leírása kőtől - kőig (az előző kőtől)	Helyzetmeghatározás a sokszögoldalra vonatkoztatott összrendezőkkel – Irány: nyugat-kelet: X (aláhúzott számok a sokszögoldalak hosszai)	Y (+ jobbra, - balra)	Távolság a közvetlenül előtte lévő kőtől	Törési szög CS (Csehszlovákia) felé: °	′	″	A budapesti sztereografikus vetületi rendszerre vonatkoztatott összrendezők: Y = X =	Magasság az Adriai tenger szine felett	A határvonal helyszínrajza	A térképlap száma 1:25 000	1:2880	Megjegyzések
1	2	3	4	5	6	7	8			9	10	11	12		13
V 45 m	C		Az Ipoly folyó régi meder középvonala	104.20	- 9.40	48.95						01224 01222a 73-28-35 99-33-01 01220a 01222 01220	29	V 27	
V 45 n	C			170.60	+31.70	78.09									
		01222		212.00			73 99	28 33	35 01	-34 580.01 -74 406.54					
V 45 o	C			215.10	+21.20	45.72									
			Az Ipoly folyó régi meder középvonala									01224 01222a 156-48-50 182-53-00 01222 01220	29	V 27	
		01222		0			156 182	48 53	50 00	-34 580.01 -74 406.54					
V 45 p	C			3.00	+44.00	52.92									
		01224		95.57			173	51	49	-34 558.15 -74 499.60					
			Az Ipoly folyó régi meder középvonala										29	V 27	
		01222b		0			170	41	47	-34 568.98 -74 616.42					
V r 45	C			33.84	+ 6.20										
V s 45	C			60.84	-20.50	37.97									
V t 45	C			95.54	-25.00	34.99									
V u 45	C			133.14	+11.00	52.06									
		01222c		139.34			165	26	51	-34 504.08 -74 739.71					
			Az Ipoly folyó régi meder középvonala										29	V 27,28	
		01231		0			214	53	15	-34 517.82 -74.879.08					
V v 45	C			39.00	-35.20										
V x 45	C			48.80	-23.00	15.65									

Száma a határkőnek	Neme a határkőnek	A sokszögpont (és háromszögelési pont) száma	A határ részletes leírása kőtől - kőig (az előző kőtől)	Helyzetmeghatározás a sokszögoldalra vonatkoztatott összrendezőkkel – Irány: nyugat-kelet: X (aláhúzott számok a sokszögoldalak hosszai)	Y (+ jobbra, – balra)	Távolság a közvetlenül előtte lévő kőtől	Törési szög CS (Csehszlovákia) felé °	′	″	A budapesti stereográfikus vetületi rendszerre vonatkoztatott összrendezők Y = X =	Magasság az Adriai tenger szine felett	A határvonal helyszínrajza	A térképlap száma 1:25 000	1:2880	Megjegyzések
O = szakaszkő P = fokő I = mellékkő C = közbeiktatott kő															
1	2	3	4	5	6	7	8			9	10	11	12		13
		01233	Az Ipoly folyó régi meder középvonala	134.64			194	11	45	-34 537.01 -75 012.37			29	V 27,28	
V 45 y	C			72.90	- 5.80										
		01235		142.96			157	48	30	-34 591.47 -75 144.57					

X. SZAKASZ

Száma a határkőnek (O = szakaszkő, P = főkő, I = mellékkő, C = közbeiktatott kő)	Neme	A sokszögpont (és háromszögelési pont) száma	A határ részletes leírása kőtől - kőig (az előző kőtől)	Helyzetmeghatározás a sokszögoldalra vonatkoztatott összrendezőkkel — Irány: nyugat-kelet: X (aláhúzott számok a sokszögoldalak hosszai)	Y (+ jobbra, - balra)	Távolság a közvetlenül előtte lévő kőtől	Törési szög CS (Csehszlovákia) felé °	′	″	A budapesti sztereografikus vetületi rendszerre vonatkoztatott összrendezők Y = X =	Magasság az Adriai tenger szine felett	A határvonal helyszínrajza	A térképlap száma 1:25 000	1:2880	Megjegyzések
1	2	3	4	5	6	7	8			9	10	11	12		13
		026		0			194	50	48	-95 158.44 -89 952.82					
X_a 4x	C			43,70	+ 6,00										
X_b 4x	C			53,10	-19,80	27,46									
		028	A Sajó folyó régi meder középvonala	124,52			209	39	09	-95 282.38 -89 940.84			38	X 2	
X_c 4x	C			81,90	- 8,50										
X_d 4x	C			97,60	+ 9,30	23,73									
		030		120,40			163	15	14	-95 380.80 -89 871.48					

XIX. SZAKASZ

Száma a határkőnek (O = szakaszkő, P = főkő, I = mellékkő, C = közbeiktatott kő)	Neme a határkőnek	A sokszögpont (és háromszögelési pont) száma	A határ részletes leírása kőtől - kőig (az előző kőtől)	Helyzetmeghatározás a sokszögoldalra vonatkoztatott összrendezőkkel – Irány: nyugat-kelet: X (aláhúzott számok a sokszögoldalak hosszai)	Y (+ jobbra, - balra)	Távolság a közvetlenül előtte lévő kőtől	Törési szög CS (Csehszlovákia) felc °	′	″	A budapesti sztereografikus vetületi rendszerre vonatkoztatott összrendezők Y = X =	Magasság az Adriai tenger szine felett	A határvonal helyszínrajza	A térképlap száma 1:25 000	1:2880	Megjegyzések
1	2	3	4	5	6	7	8			9	10	11	12		13
		038		0			121	51	42	-193 772.54 -105 007.05					
XIX 3 a	C			93.00	0.00										
XIX 3 b	C			112.10	+10.60	21.85									
		040	A Ronyva patak régi meder középvonala	118.90			158	35	30	-193 859.10 -104 925.56			53	XIX 3	
XIX 3 c	C			11.70	+20.60	25.56									
XIX 3 d	C			24.10	+19.40	12.46									
XIX 3 e	C			55.60	- 3.50	38.94									
		042		68.80			226	35	00	-193 922.93 -104 899.92					
XIX 5x	P	045		0			172	29	07	-193 970.70 -104 847.34					
XIX 5x a	C			52.40	+ 0.90										
XIX 5x b	C		A Ronyva patak régi meder középvonala	81.10	-13.40	32.06							53	XIX 3	
XIX 5x c	C			100.60	-13.10	19.50									
XIX 5x d	C			142.70	+ 2.40	44.86									
		047		149.25			196	54	48	-194 016.12 -104 705.14					
		061		0			197	44	11	-193 930.38 -103 895.84					
XIX 7x a	C		A Ronyva patak régi meder középvonala	57.70	- 3.80								53	XIX 4	
		063		100.05			215	43	52	-194 002.69 -103 826.72					

Száma a határkőnek (1)	Neme a határkőnek (2)	A sokszögpont (és háromszögelési pont) száma (3)	A határ részletes leírása kőtől - kőig (az előző kőtől) (4)	Helyzetmeghatározás a sokszögoldalra vonatkoztatott összrendezőkkel. Irány: nyugat-kelet: X (aláhúzott számok a sokszögoldalak hosszai) (5)	Y (+ jobbra, - balra) (6)	Távolság a közvetlenül előtte lévő kőtől (7)	Törésszög CS (Csehszlovákia) fok (8) °	′	″	A budapesti sztereografikus vetületi rendszerre vonatkoztatott összrendezők Y = X = (9)	Magasság az Adriai tenger szine felett (10)	A határvonal helyszínrajza (11)	A térképlap száma 1:25 000 (12)	1:2880	Megjegyzések (13)
XIX 7x b	C		A Ronyva patak régi meder középvonala	3.70	-21.30	58.89							53	XIX 4	
XIX 7x c	C			31.40	-22.70	27.74									
XIX 7x d	C			84.40	+11.30	62.97									
XIX 8 1A	I			102.11			134	04	47	-194 021.40 -103 726.32					
XIX 14 1	I	56		0			175	31	30	-195 982.48 -103 116.90					
XIX 14 1a	C			34.40	- 0.50	34.40				-196 011,50 -103 098,43					
		057		49.52			180	00	00	-196 023.87 -103 089.71					
XIX 14 1b	C			11.68	- 0.80	26.80				-196 032,63 -103 083,30					
XIX 14 1c	C			76.48	- 4.50	64.91									
XIX 14 1d	C			88.48	- 3.60	12.03									
		058		89.13			180	00	00	-196 098.35 -103 040.77					
XIX 14 1e	C		A Ronyva patak régi meder középvonala	4.55	- 2.60	5.30							53	XIX 5	
		57		24.19			136	40	33	-196 118.67 -103 027.62					
XIX 14 2x	C			0.70	- 4.40	17.20									
XIX 14 2xa	C			55.50	+ 3.80	55.41									
XIX 14 3	I	58		56.05		3.84	212	25	57	-196 173.86 -103 037.43					
XIX 14 3a	C			3.90	- 3.60	5.31									
XIX 14 3b	C			18.30	- 2.00	14.49									
XIX 14 3c	C			59.00	-11.60	41.82									
XIX 14 4A	I	59a		91.12			124	27	06	-196 258.133 -103 002.777					

Száma a határkőnek	Neme a határkőnek (O = szakaszkő, P = főkő, I = mellékkő, C = közbeiktatott kő)	A sokszögpont (és háromszögelési pont) száma	A határ részletes leírása kőtől - kőig (az előző kőtől)	Helyzetmeghatározás a sokszögoldalra vonatkoztatott összrendezőkkel – Irány: nyugat-kelet: X (aláhúzott számok a sokszögoldalak hosszai)	Y (+ jobbra, – balra)	Távolság a közvetlenül előtte lévő kőtől	Törési szög CS (Csehszlovákia) felé °	′	″	A budapesti stereografikus vetületi rendszerre vonatkoztatott összrendezők Y = X =	Magasság az Adriai tenger szine felett	A határvonal helyszínrajza	A térképlap száma 1:25 000	1:2880	Megjegyzések
1	2	3	4	5	6	7	8			9	10	11	12		13
XIX 14 4Aa	C		A Ronyva patak régi meder középvonala	8.80	- 3.20								53	XIX 5	
XIX 14 4Ab	C			33.80	+ 2.10	25.56									
XIX 14 4Ac	C			75.30	+ 1.90	41.50									
XIX 15x	P	59x		101.76			274	43	15	-196 343.27 -103 058.43					

A Magyar Népköztársaság és a Csehszlovák Szocialista Köztársaság közötti határvonal részletes leirásának kiegészítőjét hitelesítjük.

Prága, 1981 május hó 29. nap.

MAGYAR–CSEHSZLOVÁK KÖZÖS BIZOTTSÁG AZ ÁLLAMHATÁR FELMÉRÉSÉNEK ÉS MEGJELÖLÉSÉNEK BUDAPEST MAGYAR TAGOZAT

MNK részéről

Dr Donáy Antal alez

Společná československo-maďarská komise pro vyměřování a vyznačování státních hranic Praha československá složka

CSSZK részéről
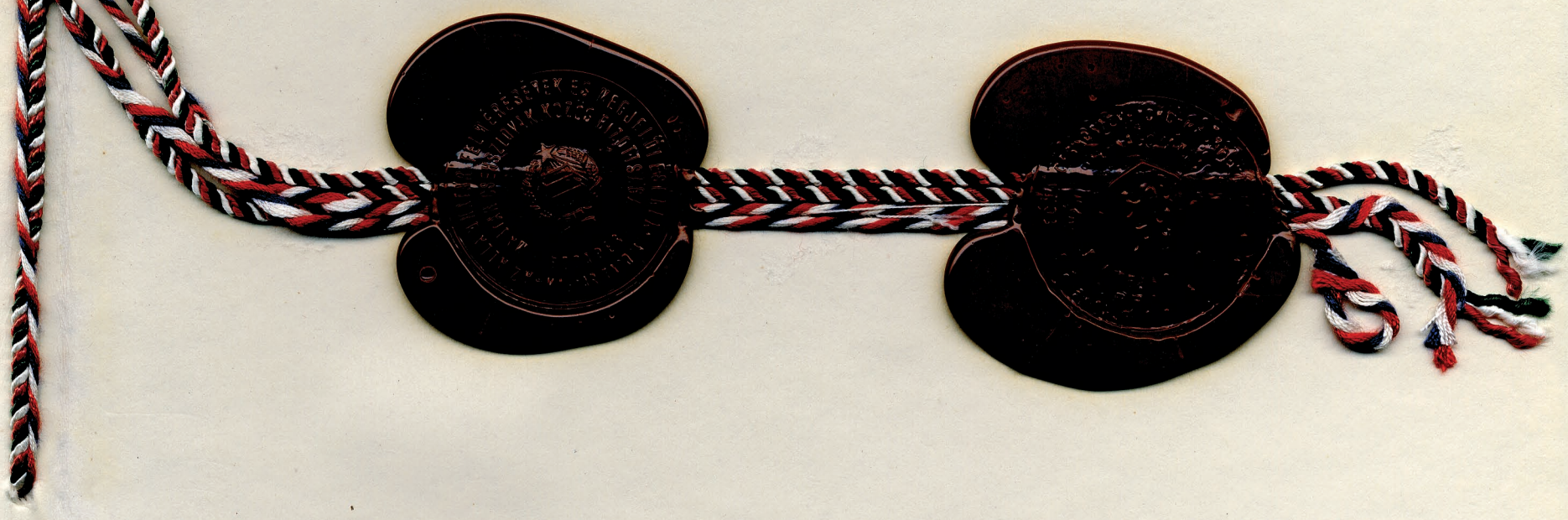
hp. [illegible]