MAGYAR KÖZLÖNY 200. szám

MAGYARORSZÁG HIVATALOS LAPJA
2013. december 2., hétfő

Tartalomjegyzék

2013. évi CCII. törvény	A szociális igazgatásról és szociális ellátásokról szóló 1993. évi III. törvény, valamint a szabálysértési eljárásokkal összefüggő egyes törvények módosításáról	83440
458/2013. (XII. 2.) Korm. rendelet	A víziközmű-szolgáltatásról szóló 2011. évi CCIX. törvény egyes rendelkezéseinek végrehajtásáról szóló 58/2013. (II. 27.) Korm. rendelet módosításáról	83443
73/2013. (XII. 2.) EMMI rendelet	Az egyes egészségügyi tárgyú miniszteri rendeleteknek az egészségügyi szolgáltatás nyújtásához szükséges szakmai minimumfeltételekkel összefüggő módosításáról	83445
74/2013. (XII. 2.) EMMI rendelet	A Nemzeti Együttműködési Alappal kapcsolatos egyes miniszteri rendeletek módosításáról	83815
31/2013. (XII. 2.) KIM rendelet	Az általános szabálysértési hatóság speciális illetékességi szabályairól	83828
71/2013. (XII. 2.) NFM rendelet	A közúti járművek műszaki megvizsgálásáról szóló 5/1990. (IV. 12.) KöHÉM rendelet módosításáról	83829
72/2013. (XII. 2.) NFM rendelet	A közúti járművek forgalomba helyezésének és forgalomban tartásának műszaki feltételeiről szóló 6/1990. (IV. 12.) KöHÉM rendelet módosításáról	83911
44/2013. (XII. 2.) NVB határozat	A Nemzeti Választási Bizottság határozata	83973
45/2013. (XII. 2.) NVB határozat	A Nemzeti Választási Bizottság határozata	83974
46/2013. (XII. 2.) NVB határozat	A Nemzeti Választási Bizottság határozata	83975
47/2013. (XII. 2.) NVB határozat	A Nemzeti Választási Bizottság határozata	83977
48/2013. (XII. 2.) NVB határozat	A Nemzeti Választási Bizottság határozata	83979
49/2013. (XII. 2.) NVB határozat	A Nemzeti Választási Bizottság határozata	83980
50/2013. (XII. 2.) NVB határozat	A Nemzeti Választási Bizottság határozata	83982
51/2013. (XII. 2.) NVB határozat	A Nemzeti Választási Bizottság határozata	83983
52/2013. (XII. 2.) NVB határozat	A Nemzeti Választási Bizottság határozata	83985
53/2013. (XII. 2.) NVB határozat	A Nemzeti Választási Bizottság határozata	83986

A DOKUMENTUM ELEKTRONIKUSAN HITELESÍTETT
A HITELESSÉG ELLENŐRZÉSÉHEZ KATTINTSON IDE
hitelesítő rendszer: NETLOCK PDFSIGNO | www.netlock.hu

II. Törvények

2013. évi CCII. törvény
a szociális igazgatásról és szociális ellátásokról szóló 1993. évi III. törvény, valamint a szabálysértési eljárásokkal összefüggő egyes törvények módosításáról*

1. A szociális igazgatásról és szociális ellátásokról szóló 1993. évi III. törvény módosítása

1. § (1) A szociális igazgatásról és szociális ellátásokról szóló 1993. évi III. törvény (a továbbiakban: Sztv.) 3. §-a a következő (4a) bekezdéssel egészül ki:

„(4a) A 84. §-ban meghatározott ellátások tekintetében a törvény hatálya kiterjed arra a személyre, akinek

a) idegenrendészeti, kitoloncolási, menekültügyi őrizete megszűnt,

b) az idegenrendészeti hatóság vagy a menekültügyi hatóság által fenntartott intézményben, az idegenrendészeti eljárásban elrendelt kijelölt helyen, vagy a menekültügyi eljárásban elrendelt kötelező tartózkodási helyen, vagy szálláshelyen való tartózkodása megszűnt, vagy

c) idegenrendészeti vagy menekültügyi eljárásban az idegenrendészeti vagy menekültügyi hatóság által fenntartott intézmény kijelölt helyen való tartózkodási helyként vagy szálláshelyként nem jelölhető ki

és a 4. § (3) bekezdése alapján hajléktalannak minősül."

(2) Az Sztv. 3. §-a a következő (4b) bekezdéssel egészül ki:

„(4b) A 84. §-ban meghatározott ellátásokat a (4a) bekezdésben felsorolt külföldiek az idegenrendészeti vagy a menekültügyi hatóság által kiállított ideiglenes tartózkodásra jogosító igazolás, vagy humanitárius tartózkodási engedély és a (4a) bekezdésben foglalt feltételek fennállását tanúsító hatósági igazolás birtokában vehetik igénybe."

(3) Az Sztv. 3. §-a a következő (4c) bekezdéssel egészül ki:

„(4c) A 32/B. § (1) bekezdésében meghatározott időskorúak járadéka tekintetében a törvény hatálya kiterjed az összevont engedéllyel rendelkező, Magyarország területén jogszerűen tartózkodó harmadik országbeli állampolgárra."

2. § Az Sztv. 20. § (7) bekezdése helyébe a következő rendelkezés lép:

„(7) Nappali melegedő, éjjeli menedékhely, családsegítés és a 3. § (4a) bekezdésének hatálya alá tartozó személyek átmeneti szállása esetén, amennyiben az ellátásban részesülő személy Társadalombiztosítási Azonosító Jellel nem rendelkezik, ennek tényét kell a nyilvántartásban rögzíteni."

3. § Az Sztv. 84. §-a a következő (3) bekezdéssel egészül ki:

„(3) A 3. § (4a) bekezdésében meghatározott hajléktalan személyek esetében az ellátás keretében kizárólag szállás és tisztálkodási lehetőség biztosítható."

4. § Az Sztv. 115/A. § (1) bekezdése a következő h) ponttal egészül ki:

(Térítésmentesen kell biztosítani)

„h) a 84. § (3) bekezdésében meghatározott ellátást."

2. Az elektronikus hírközlésről szóló 2003. évi C. törvény módosítása

5. § Az elektronikus hírközlésről szóló 2003. évi C. törvény 157. §-a a következő (11) bekezdéssel egészül ki:

„(11) Az elektronikus hírközlési szolgáltató – ha az a rendelkezésére áll – a szabálysértési hatóság kérelmére a segélyhívó számok rendeltetéstől eltérő igénybevétele szabálysértés elkövetőjének azonosítása céljából köteles átadni a segélyhívószámra kezdeményezett hívó telefonszám vonatkozásában

a) az előfizető családi nevére és utónevére, születési helyére és idejére, anyja születési családi és utónevére, lakcímére és értesítési címére, vagy

* A törvényt az Országgyűlés a 2013. november 25-i ülésnapján fogadta el.

b) a nem természetes személy előfizető esetén annak cégnevére, székhelyére, telephelyére, képviselőjének családi nevére és utónevére
vonatkozó adatokat."

3. A szabálysértésekről, a szabálysértési eljárásról és a szabálysértési nyilvántartási rendszerről szóló 2012. évi II. törvény módosítása

6. § A szabálysértésekről, a szabálysértési eljárásról és a szabálysértési nyilvántartási rendszerről szóló 2012. évi II. törvény (a továbbiakban: Szabs. tv.) a következő 40/A. §-sal egészül ki:
„40/A. § A közigazgatás-szervezésért felelős miniszter a szabálysértési szabályozásért felelős miniszterrel egyetértésben kiadott rendeletében a kormányhivatal illetékességi területén a járási hivatal hatáskörébe tartozó valamennyi vagy egyes szabálysértési ügyekben való eljárásra, valamint a járási hivatal rendes munkaidején túl történő eljárásra az általános illetékességű járási hivataltól eltérő más járási hivatal illetékességét is megállapíthatja."

7. § (1) A Szabs. tv. 92. § (1) bekezdés d) pontja helyébe a következő rendelkezés lép:
(Szabálysértési költség)
„d) a meg nem fizetett pénzbírság vagy helyszíni bírság közérdekű munkával történő megváltása esetén a közérdekű munka végzéséhez beszerzett foglalkoztathatósági szakvélemény költsége."
(2) A Szabs. tv. 92. §-a a következő új (1a) bekezdéssel egészül ki:
„(1a) A büntetésként kiszabott közérdekű munka végzéséhez beszerzett foglalkoztathatósági szakvélemény költségét az állam viseli. A szakvélemény költségét
a) a bíróság által kiszabott közérdekű munka esetén az elkövető lakóhelye vagy tartózkodási helye, ennek hiányában az elkövetés helye szerint illetékes általános szabálysértési hatóság,
b) egyéb esetben a büntetést kiszabó szabálysértési hatóság
téríti meg."

8. § A Szabs. tv. 142. § (4) bekezdés a) pontja helyébe a következő rendelkezés lép:
[Az állami foglalkoztatási szerv haladéktalanul, de legkésőbb két napon belül értesíti a 141. § (2) és (3) bekezdésben meghatározott hatóságot]
„a) arról, ha az elkövető a munkakötelezettségének nem vagy részben, vagy az állami foglalkoztatási szerv előtti megjelenési kötelezettségének nem tesz eleget, a teljesített munkaórák megjelölésével, valamint"

9. § A Szabs. tv. 144. §-a a következő új (11) bekezdéssel egészül ki:
„(11) Közérdekű munkavégzésre alkalmas munkahely hiányában a munkahely kijelölés ismételt megkísérlése érdekében harminc napon belül ismételt megjelenésre kell felszólítani az elkövetőt."

10. § A Szabs. tv. 250. §-a a következő (3a) bekezdéssel egészül ki:
„(3a) Felhatalmazást kap a közigazgatás-szervezésért felelős miniszter, hogy a szabálysértési szabályozásért felelős miniszterrel egyetértésben a járási hivatal 40/A. § szerinti általánostól eltérő illetékességét rendeletben meghatározza."

11. § A Szabs. tv.
a) 142. § (2) bekezdésében a „144. § (4) és (8) bekezdésében" szövegrész helyébe a „144. § (4), (8) és (11) bekezdésében",
b) 144. § (3) bekezdésében a „munkakötelezettségének nem tesz eleget," szövegrész helyébe a „munkakötelezettségének, vagy az állami foglalkoztatási szerv előtti megjelenési kötelezettségének nem tesz eleget,"
szöveg lép.

4. Az egyes rendészeti tárgyú törvények módosításáról szóló 2013. évi XCIII. törvény módosítása

12. § Nem lép hatályba az egyes rendészeti tárgyú törvények módosításáról szóló 2013. évi XCIII. törvény 10. § (2) bekezdése.

5. Záró rendelkezések

13. § (1) Ez a törvény – a (2) bekezdésben meghatározott kivétellel – a kihirdetését követő napon lép hatályba.

(2) Az 1. § (3) bekezdése 2014. január 1-jén lép hatályba.

Áder János s. k.,
köztársasági elnök

Kövér László s. k.,
az Országgyűlés elnöke

III. Kormányrendeletek

A Kormány 458/2013. (XII. 2.) Korm. rendelete a víziközmű-szolgáltatásról szóló 2011. évi CCIX. törvény egyes rendelkezéseinek végrehajtásáról szóló 58/2013. (II. 27.) Korm. rendelet módosításáról

A Kormány a víziközmű-szolgáltatásról szóló 2011. évi CCIX. törvény 74. § (1) bekezdés 10. pontjában foglalt felhatalmazás alapján, az Alaptörvény 15. cikk (1) bekezdésében meghatározott feladatkörében eljárva a következőket rendeli el.

1. § A víziközmű-szolgáltatásról szóló 2011. évi CCIX. törvény egyes rendelkezéseinek végrehajtásáról szóló 58/2013. (II. 27.) Korm. rendelet (a továbbiakban: Vhr.) a következő 85/A. §-sal egészül ki:

„85/A. § (1) A háztartási szennyvizet a törzshálózatba juttató szivattyúnak, vákuumszelepnek és ezek műtárgyainak, szerelvényeinek (a továbbiakban együtt: szennyvíz beemelő)

a) a szennyvízelvezető törzshálózattal egyidejű kiépítése – a víziközmű-szolgáltatóval történő eltérő megállapodás hiányában – az ellátásért felelős,

b) a működtetése működőképességének és üzembiztonságának, üzemképes állapotának folyamatos fenntartása a víziközmű-szolgáltató

feladata.

(2) A szennyvíz beemelő működtetéséhez a felhasználó biztosítja:

a) a szennyvíz beemelő megközelítésének és hozzáférhetőségének korlátozásmentes lehetőségét, valamint

b) eltérő műszaki kialakítás vagy megállapodás hiányában a szennyvíz beemelő folyamatos energiaellátását.

(3) A műszakilag elérhető szennyvízelvezető törzshálózathoz korábban csatlakozott és e rendelet hatálybalépése után a felhasználó által kiépített szennyvíz beemelők esetében az üzemeltetési feladat átvételekor a víziközmű-szolgáltató és a felhasználó átadás-átvételi jegyzőkönyvet vesz fel, amelyben rögzítik:

a) a szennyvíz beemelő műtárgy ingatlanon belüli elhelyezkedését, közterület felőli megközelíthetőségét, a hozzáférhetőség módját, a jellemző méreteit és anyagát,

b) a szivattyú vagy a vákuumszelep műtárgyon belüli elhelyezését, típusát, – ha ismert – a gyártási évét, műszaki állapotát és az utolsó felújítás időpontját,

c) a szennyvíz bekötővezetékhez, esetleg a házi vízhálózathoz csatlakozó szerelvények méretét, fajtáját,

d) az energiaellátó vezeték csatlakozási pontjait, a beépített elektromos védelmi berendezések jellemző paramétereit,

e) a helyszínen készült vázrajzokat műszaki szükség szerinti részletességgel vagy azt a tényt, hogy a felhasználó által rendelkezésre bocsátott műszaki tervek megfelelőek,

f) egyéb, az átadó vagy az átvevő által lényegesnek tartott megállapításokat.

(4) A (2) bekezdésben meghatározott feladat elmulasztására visszavezethető kárért a víziközmű-szolgáltató nem felel. A mulasztás bizonyítása a víziközmű-szolgáltató feladata.

(5) Ha arra korábban nem került sor, a korábban csatlakozott és a műszakilag elérhető szennyvízelvezető törzshálózathoz e rendelet hatálybalépése után a felhasználó által kiépített szennyvíz beemelő akkor kerül az ellátásért felelős vagy rendszerfüggetlen víziközmű-elem estében a víziközmű-szolgáltató tulajdonába, amikor a fő szerkezeti egység cseréje (új szivattyú, vákuumszelep vagy műtárgy beépítése) válik szükségessé, vagy megvalósul annak felhasználási helytől független energiaellátása.

(6) Az ellátásért felelős a Vksztv. 11. §-ban előírt beruházási terv alapján gondoskodik a (2) bekezdés b) pontjában rögzített feladat felhasználási helytől független energiahálózattal történő kiváltásáról."

2. § A Vhr. a következő 99/A. §-sal egészül ki:

„99/A. § (1) E rendelet hatálybalépésekor folyamatban lévő szennyvízberuházások esetében a 85/A. § rendelkezéseit a (2)–(4) bekezdésben foglalt eltérésekkel kell alkalmazni.

(2) A jogerős és hatályos elvi vízjogi engedéllyel vagy jogerős és hatályos vízjogi létesítési engedéllyel rendelkező, folyamatban lévő szennyvízberuházás esetén a beruházó – legfeljebb a (7) bekezdésben meghatározott időpontig –

mentesül a szennyvíz beemelő és a felhasználási helytől független energiaellátás kiépítésének kötelezettsége alól, ha

a) a szennyvíz beemelőnek a szennyvízelvezető törzshálózattal egyidejű kiépítése a műszaki tartalom utólagos kiegészítését, illetve a vízjogi létesítési engedély módosítását tenné szükségessé, és

b) az a) pontban foglaltak miatt a beruházás szerződéses határidőben történő megvalósítása veszélybe kerülne vagy ellehetetlenülne.

(3) A (2) bekezdésben meghatározott mentesítés kiterjed arra az engedélyesre is, akinek kérelmére, a vízjogi létesítési engedélyezési eljárás e rendelet hatálybalépésekor

a) már folyamatban van, vagy

b) a vízjogi létesítési engedélye még nem jogerős,

feltéve, hogy a vízügyi hatóság által kibocsátott engedély jogerőre emelkedik.

(4) A (2) bekezdésben meghatározott körülmény fennállása, továbbá a műszakilag elérhető szennyvízelvezető törzshálózathoz újonnan csatlakozni kívánó felhasználó (új bekötés) esetében – a víziközmű-szolgáltatóval történő eltérő megállapodás hiányában – az érintett felhasználó gondoskodik a víziközmű-szolgáltató üzletszabályzatában meghatározott alapvető műszaki követelményeket kielégítő szennyvíz beemelő kiépítéséről.

(5) A vízjogi üzemeltetési engedélyezési eljárás során a vízügyi hatóság figyelembe veszi, hogy a vízjogi engedélyes a szennyvíz beemelő szennyvízelvezető törzshálózattal egyidejű kiépítése alól a (2) és a (3) bekezdés szerint mentesítésben részesült.

(6) A műszakilag elérhető szennyvízelvezető törzshálózathoz korábban csatlakoztatott szennyvízátemelő esetében a 85/A. § (3) bekezdésben előírt átadás-átvételi eljárást – ha arra korábban nem került sor – legkésőbb 2014. február 28-ig kell lefolytatni. A víziközmű-szolgáltató a honlapján és írásban, igazolható módon, legkésőbb 2013. december 31-ig hívja fel az érintett felhasználók figyelmét a szennyvíz beemelőkre vonatkozó átadási igény bejelentésére. Az igénybejelentés kézhezvételét követő 15 napon belül a víziközmű-szolgáltató az átadás-átvételi eljárás időpontjáról tértivevényes levélben vagy egyéb igazolható módon értesíti az igénybejelentő felhasználót. Az értesítésben a víziközmű-szolgáltató felhívja a felhasználó figyelmét az időpont-egyeztetés lehetőségére – azzal, hogy az átadás-átvételi eljárásra legalább munkanapon 20 óráig lehetőséget biztosít –, valamint a víziközmű-szolgáltató időpont-egyeztetésre alkalmas elérhetőségére.

(7) A 85/A. § (6) bekezdésében előírt feladat végrehajtásáról legkésőbb 2018. december 31-ig gondoskodik az ellátásért felelős.

(8) Ha a felhasználási helytől független energiahálózat kialakítása csak aránytalanul nagy költségráfordítással volna megvalósítható, az ellátásért felelős a víziközmű-szolgáltató bevonásával, a (7) bekezdésben meghatározott határidőn belül megállapodik a felhasználóval az energiaellátás további biztosítása és annak költségviselése kérdésében. A megállapodás létrejöttével az ellátásért felelős mentesül a 85/A. § (6) bekezdésében előírt feladat végrehajtása alól.

(9) A (8) bekezdés szerinti megállapodás hatálya az abban részes felek jogutódaira is kiterjed."

3. § Ez a rendelet a kihirdetését követő napon lép hatályba.

Orbán Viktor s. k.,
miniszterelnök

V. A Kormány tagjainak rendeletei

Az emberi erőforrások minisztere 73/2013. (XII. 2.) EMMI rendelete az egyes egészségügyi tárgyú miniszteri rendeleteknek az egészségügyi szolgáltatás nyújtásához szükséges szakmai minimumfeltételekkel összefüggő módosításáról

Az egészségügyről szóló 1997. évi CLIV. törvény 247. § (2) bekezdés f) pontjában kapott felhatalmazás alapján,
a 2. alcím és az 1–4. melléklet tekintetében az egészségügyről szóló 1997. évi CLIV. törvény 247. § (2) bekezdés g) pont ga) alpontjában kapott felhatalmazás alapján,
a 3. alcím tekintetében az egészségügyi tevékenység végzésének egyes kérdéseiről szóló 2003. évi LXXXIV. törvény 28. § (2) bekezdésében kapott felhatalmazás alapján,
a 4. alcím és az 5. melléklet tekintetében az egészségügyről szóló 1997. évi CLIV. törvény 247. § (2) bekezdés g) pont gc) alpontjában kapott felhatalmazás alapján,
az egyes miniszterek, valamint a Miniszterelnökséget vezető államtitkár feladat- és hatásköréről szóló 212/2010. (VII. 1.) Korm. rendelet 41. § d) pontjában meghatározott feladatkörömben eljárva a következőket rendelem el:

1. Az otthoni szakápolási tevékenységről szóló 20/1996. (VII. 26.) NM rendelet módosítása

1. § Az otthoni szakápolási tevékenységről szóló 20/1996. (VII. 26.) NM rendelet 2. § (3) bekezdés b) és d) pontjában a „hároméves" szövegrész helyébe a „kétéves" szöveg lép.

2. Az egészségügyi szolgáltatások nyújtásához szükséges szakmai minimumfeltételekről szóló 60/2003. (X. 20.) ESZCSM rendelet módosítása

2. § Az egészségügyi szolgáltatások nyújtásához szükséges szakmai minimumfeltételekről szóló 60/2003. (X. 20.) ESZCSM rendelet (a továbbiakban: Szmr.) 5. § (1) bekezdése a következő e) ponttal egészül ki:
(Az egészségügyi szolgáltató)
„e) amennyiben a ritka betegségben szenvedő betegek diagnosztikai és terápiás ellátását végző más, ritka betegségeket ellátó járó- és fekvőbeteg-szakellátást nyújtó egészségügyi szolgáltatókkal együttműködik, a betegutak megszervezését biztosítja, speciális, multidiszciplináris szolgáltatást nyújt, a betegellátási tevékenységen túl kutatási és oktatási tevékenységet végez, valamint a ritka betegségben szenvedő betegek és az elérhető szolgáltatások regisztrációját végzi, az egészségügyért felelős miniszter kijelölése alapján a Ritka Betegségek Szakértői Központ elnevezés használatára jogosult."

3. § (1) Az Szmr. 1. melléklete az 1. melléklet szerint módosul.
(2) Az Szmr. 2. melléklete helyébe a 2. melléklet lép.
(3) Az Szmr. 3. melléklete a 3. melléklet szerint módosul.
(4) Az Szmr. 4. melléklete a 4. melléklet szerint módosul.

3. Az egészségügyi ellátás folyamatos működtetésének egyes szervezési kérdéseiről szóló 47/2004. (V. 11.) ESZCSM rendelet módosítása

4. § Az egészségügyi ellátás folyamatos működtetésének egyes szervezési kérdéseiről szóló 47/2004. (V. 11.) ESZCSM rendelet 19. § (9) bekezdés d) pontja helyébe a következő rendelkezés lép:
(Speciális sürgősségi centrumot egy-egy régió ellátására az egyetemek, egyes országos intézetek, illetve speciális kórházi osztállyal rendelkező egészségügyi szolgáltatók az alábbi szakterületeken működtetnek:)
„d) idegsebészet a progresszivitás második és harmadik, neurológia és stroke a progresszivitás első, második és harmadik szintjén,"

4. Az egészségügyi szolgáltatók és működési engedélyük nyilvántartásáról, valamint az egészségügyi szakmai jegyzékről szóló 2/2004. (XI. 17.) EüM rendelet módosítása

5. § Az egészségügyi szolgáltatók és működési engedélyük nyilvántartásáról, valamint az egészségügyi szakmai jegyzékről szóló 2/2004. (XI. 17.) EüM rendelet (a továbbiakban: Szakmakód r.) 2. § (3) bekezdése helyébe a következő rendelkezés lép:

„(3) Az engedélyező hatóság az egészségügyi szolgáltatóra vonatkozó, az egészségügyi hatósági és igazgatási tevékenységről szóló törvényben és a 4. §-ban meghatározott adatokat, valamint az azokban bekövetkezett változásokat rögzíti az egészségügyi szolgáltatók országos nyilvántartásában."

6. § A Szakmakód r. 4. §-a helyébe a következő rendelkezés lép:

„4. § (1) A nyilvántartás a 3. § szerinti célok megvalósítása érdekében, az egészségügyi hatósági és igazgatási tevékenységről szóló törvényben meghatározott adatokon túl a következő adatokat tartalmazza:

a) az egészségügyi szolgáltató:

aa) fenntartójának megnevezését,

ab) képviselője nevét,

ac) KSH törzsszámát,

ad) felelősségbiztosítási szerződése kötvényszámát;

b) a szolgáltató székhelyére és az egészségügyi szolgáltatás végzésének helyszínéül szolgáló telephelyére vonatkozó következő adatokat:

ba) megye,

bb) telefonszám, e-mail cím,

bc) ingatlan használatának jogcíme;

c) az egészségügyi szolgáltató valamennyi szervezeti egységére vonatkozóan külön-külön:

ca) a szakmákhoz tartozó szolgáltatási típusok megnevezését a hozzájuk tartozó kóddal,

cb) a területi ellátási kötelezettségre vonatkozó adatokat, amennyiben a szolgáltató területi ellátási kötelezettséggel működik,

cc) az engedélyező hatóság azonosítóját,

cd) az osztály ágyszámát, az osztályon belül engedélyezett szakmánkénti bontásban,

ce) a közreműködés nyújtásának tényét,

cf) a szervezeti egység közreműködőjének szolgáltatói egyedi azonosítóját,

cg) a közreműködést igénybe vevő szolgáltató nevét, egyedi azonosítóját és a szervezeti egység egyedi azonosítóját,

ch) a ce) és cg) alpontban meghatározott esetekben a közreműködés tartalmára vonatkozó adatokat,

ci) a szervezeti egységhez tartozóan, ellátási formától függően a sürgősségi betegellátó rendszerben való részvétel tényét, és a sürgősségi ellátásban való részvétel tényét,

cj) az egészségügyi szolgáltatás nyújtásában részt vevő személyi feltételeket szervezeti egységenként, ennek keretében személynevet, és az orvosi bélyegző számát, vagy szakdolgozó esetén a működési nyilvántartási számot.

(2) Az (1) bekezdésben meghatározott adatok a szolgáltató azonosítójához rendelten szerepelnek a nyilvántartásban.

(3) A nyilvántartásban szereplő adatok azonosítására az OTH további kódokat állapíthat meg."

7. § A Szakmakód r. 2. számú melléklete az 5. melléklet szerint módosul.

8. § Hatályát veszti a Szakmakód r. 1. számú melléklete.

5. Záró rendelkezések

9. § Ez a rendelet a kihirdetését követő napon lép hatályba.

Balog Zoltán s. k.,
emberi erőforrások minisztere

*1–5. melléklet a 73/2013. (XII. 2.) EMMI rendelethez**

* E rendelet 1–5. melléklete jelen közlöny mellékleteként, az MK_13_200_73EMMIrend_mellekl.pdf fájlnév alatt található. A rendelet ezen részei jelen közlöny 83448-tól 83814-ig oldalait képezik.

Az emberi erőforrások minisztere 74/2013. (XII. 2.) EMMI rendelete a Nemzeti Együttműködési Alappal kapcsolatos egyes miniszteri rendeletek módosításáról

Az egyesülési jogról, a közhasznú jogállásról, valamint a civil szervezetek működéséről és támogatásáról szóló 2011. évi CLXXV. törvény 73. § (2) bekezdés a), c), d) és e) pontjában, valamint az államháztartásról szóló 2011. évi CXCV. törvény 109. § (5) bekezdésében kapott felhatalmazás alapján, az államháztartásról szóló törvény végrehajtásáról szóló 368/2011 (XII. 31.) Korm. rendelet 1. melléklet 15. pontjában meghatározott feladatkörömben eljárva, – az egyes miniszterek, valamint a Miniszterelnökséget vezető államtitkár feladat- és hatásköréről szóló 212/2010. (VII. 1.) Korm. rendelet 73. § b) pontjában meghatározott feladatkörében eljáró nemzetgazdasági miniszterrel egyetértésben,
a 2. alcím tekintetében az egyesülési jogról, a közhasznú jogállásról, valamint a civil szervezetek működéséről és támogatásáról szóló 2011. évi CLXXV. törvény 73. § (2) bekezdés b) pontjában kapott felhatalmazás alapján, az 1. és a 2. alcím tekintetében az egyes miniszterek, valamint a Miniszterelnökséget vezető államtitkár feladat- és hatásköréről szóló 212/2010. (VII. 1.) Korm. rendelet 41. § p) pontjában meghatározott feladatkörömben eljárva a következőket rendelem el:

1. A Nemzeti Együttműködési Alappal kapcsolatos egyes kérdésekről szóló 5/2012. (II. 16.) KIM rendelet módosítása

1. § A Nemzeti Együttműködési Alappal kapcsolatos egyes kérdésekről szóló 5/2012. (II. 16.) KIM rendelet (a továbbiakban: R1.) 2. §-a helyébe a következő rendelkezés lép:

„2. § E rendelet alkalmazásában

1. adatfelelős: azon szerv vagy személy, amely az adat hivatalos honlapon történő közzétételét kezdeményezi;
2. Alapkezelő: A Nemzeti Együttműködési Alapot (a továbbiakban: Alap) kezelő – a Civil tv. 64. §-a alapján e miniszteri rendeletben kijelölt – szerv;
3. civil delegált: a Civil tv. 2. § 5. pontja szerinti személy;
4. döntéshozó: a Civil tv. 56. § (2) bekezdés a) és b) pontja szerinti támogatások vonatkozásában a kollégium, a Civil tv. 56. § (2) bekezdés c) pontja szerinti támogatások tekintetében a miniszter;
5. együttesen benyújtott támogatási igény: egy Magyarországon nyilvántartásba vett (főpályázó) és egy határon túli (társpályázó) civil szervezet által, a Civil tv. 56. § (4) bekezdése alapján benyújtott támogatási igény;
6. elektori nyilvántartó rendszer: az elektori választást lebonyolító szerv által működtetett, a Civil tv. 71–72. §-a szerinti eljárás lebonyolítását támogató számítógépes rendszer;
7. elektori választást lebonyolító szerv: az Alap testületei civil delegáltjait megválasztó elektori gyűlések szervezése céljából a választásokat előkészítő és lebonyolító szervezet;
8. elvi állásfoglalás: a Tanács költségvetési és pénzügyi kérdést nem érintő, a kollégiumokra nézve kötelező szakmai döntése;
9. hivatalos honlap: a Civil tv. 69. § (5) bekezdése szerinti honlap;
10. kollégium: a Civil tv. 61. § (1) bekezdése szerinti testület;
11. kollégiumi pályázati döntés: a pályázati felhívás szakmai tartalmát meghatározó – költségvetési és pénzügytechnikai kérdést nem érintő –, a támogatási igény, a támogatás felhasználásáról szóló elszámolások bírálatáról, kizárásról szóló adott kollégiumhoz kapcsolódó döntés;
12. kötelezettségvállaló: az Alap vonatkozásában kötelezettségvállalásra jogosult személy;
13. kötelező legkisebb munkabér: a teljes munkaidőben foglalkoztatott munkavállaló részére megállapított személyi alapbér kötelező legkisebb összege (minimálbér) a teljes munkaidő teljesítése esetén;
14. közzétételre kötelezett: azon személy, vagy testület, amelyre nézve a jogszabály hivatalos honlapon közzétételi kötelezettséget ír elő;
15. miniszter: a Civil tv. alapján az Alap felügyeletét ellátó társadalmi és civil kapcsolatok fejlesztéséért felelős miniszter;
16. működési támogatás: a Civil tv. 56. § (1) bekezdés a) és b) pontja szerinti támogatás;
17. Nemzeti Együttműködési Alap felhasználásáról szóló beszámoló: a Civil tv. 70. § (1) bekezdése (a továbbiakban: a Tanácsnak szóló beszámoló) és (2) bekezdése (a továbbiakban: az Országgyűlés bizottságának szóló beszámoló) szerinti, e rendelet szempontjai alapján elkészített és a testület döntésével megerősített éves tevékenységről, tapasztalatokról szóló beszámoló;
18. pályázat elbírálása: a kollégium azon eljárása, melynek során a pályázati felhívásra benyújtott támogatási igényhez annak szakmai tartalma alapján a kollégium pontszámot és javasolt támogatási összeget rendel, korlátozza az egyes költségvetési sorokon történő felhasználást vagy elutasítja a támogatási igényt;

19. pályázat végleges elbírálása: a Tanács azon eljárása, melynek során a Tanács elnöke által a Civil tv. 61. § (7) bekezdés alapján a Tanács elé terjesztett pályázatok vonatkozásában a kollégium által a pályázat elbírálása során hozott döntést részben vagy egészben módosítja vagy helybenhagyja;
20. pályázati felhívás: az államháztartásról szóló jogszabályoknak megfelelő pályázati kiírás adatainak a hivatalos honlapon közzétett kivonata;
21. szakmai támogatás: a Civil tv. 56. § (1) bekezdés c)–j) pontja szerinti támogatás;
22. támogatási döntés: a támogatási igény formai vizsgálata, továbbá az egyedi támogatási kérelem estén a támogatási kérelem befogadása vagy elutasítása, pályázati felhívásra benyújtott támogatási igény esetén a pályázat elbírálása és a pályázat végleges elbírálása során hozott döntések összessége;
23. támogatási eljárás: a támogatási igény benyújtásától a támogatási igény benyújtása következményeként végrehajtott cselekmények összessége;
24. támogatási igény: az államháztartásról szóló 2011. évi CXCV. törvény (a továbbiakban: Áht.), továbbá az államháztartásról szóló törvény végrehajtásáról szóló 368/2011. (XII. 31.) Korm. rendelet (a továbbiakban: Ávr.) szerinti támogatási kérelem, valamint pályázat, amely a Civil tv. 56. § (2) bekezdése szerinti kötelezettségvállalásra irányul;
25. támogatási kérelem befogadása: a Civil tv. 56. § (2) bekezdés c) pontja szerinti jóváhagyás, melynek keretében a miniszter meghatározza, hogy az egyedi kérelmet benyújtó szervezetnek mekkora összegben, mely célra és milyen finanszírozási móddal részesülhet támogatásban a jogszabályi feltételek teljesítése esetén;
26. tanács: a Civil tv. 60. § (1) bekezdése szerinti testület;
27. várólista: pályázati felhívásra benyújtott pályázatok esetén a támogatási döntés meghozatala után – a források korlátossága miatt – költségvetési támogatásban nem részesülő, szakmailag megfelelő pályázatokat tartalmazó, pontszám, illetve egyező pontszám esetén beérkezési sorrend alapú rangsor, amely alapján – az Ávr. 74. § (1) szerint – a támogató lehetővé teszi a támogatás igénybevételét."

2. § Az R1. II. Fejezete helyébe a következő II. Fejezet lép:

„II. FEJEZET

AZ ALAP FELHASZNÁLÁSÁRA VONATKOZÓ ÁLTALÁNOS SZABÁLYOK

3. A támogatási igény

3. § (1) Az Alapkezelőhöz benyújtott támogatási igénynek – az Ávr. költségvetési támogatásokra vonatkozó szabályozására is figyelemmel – tartalmaznia kell az Ávr. 67. § (1) bekezdés szerinti adatokon kívül:
a) a támogatást igénylő szervezet bírósági nyilvántartási számát, bírósági nyilvántartásba vételének időpontját és alapcél szerinti tevékenységét;
b) az igényelt támogatás célját a Civil tv. 56. § (1) bekezdés szerinti egy cél megjelölésével, a támogatás felhasználásának tervezett módját és az igényelt támogatási összeget;
c) a támogatás felhasználására vonatkozó bevételi és a 7. melléklet szerinti költségvetési tervet (együttesen benyújtott támogatási igény esetén főpályázó és társpályázó szerinti bontásban, valamint összesítve), megjelölve a támogatási cél megvalósításához rendelkezésre álló önrész (saját és egyéb forrás) összegét;
d) a kívánt finanszírozás módját (előfinanszírozás, utófinanszírozás, visszatérítendő vagy nem visszatérítendő költségvetési támogatás);
e) szükség szerint a támogatást igénylő szervezet kérelmét az előfinanszírozásra vonatkozóan, figyelemmel az Ávr. 78. § (2) bekezdésére és 79. § (1) bekezdésére;
f) a támogatási cél megvalósításának kezdő és befejező időpontját (támogatási időszak);
g) a támogatást igénylő szervezet képviselőjének nyilatkozatát
ga) arról, hogy a támogatási igényben foglalt adatok megfelelnek a valóságnak,
gb) arról, hogy a benyújtott elektronikus másolatok az eredeti dokumentummal képileg megegyeznek,
gc) az általános szerződési feltételek megismerésére és elfogadására vonatkozóan,
gd) valamennyi pénzforgalmi számlaszámának a megnevezésével, megjelölve azt a pénzforgalmi számlaszámot, amelyre a támogatás átutalását kéri,
ge) szükség szerint az európai uniós versenyjogi értelemben vett állami támogatásokkal kapcsolatos eljárásról és a regionális támogatási térképről szóló 37/2011. (III. 22.) Korm. rendelet alapján a támogatási szerződés megkötéséhez, támogatói okirat kibocsátásához szükséges adatokról;
h) az önrész rendelkezésre állását igazoló dokumentumokat;
i) a támogatási cél megvalósításához szükséges jogerős hatósági engedélyek és hatósági nyilvántartásba bejegyző jogerős határozatok másolatát.

(2) Az (1) bekezdés a) pontja szerinti adatokat az Alapkezelő a támogatási igény beérkezését követő tizenöt napon belül, az Országos Bírósági Hivatal által vezetett országos névjegyzék alapján ellenőrzi és az ellenőrzés eredményét utólag igazolható módon rögzíti. Az Alapkezelő a támogatási igény (1) bekezdésben meghatározottak szerinti megküldését követő harminc napon belül, közvetlenül a támogatást igénylő civil szervezet nyilvántartására illetékes törvényszéktől szerzi be a nyilvántartott adatokat tartalmazó kivonatot, a civil szervezetek bírósági nyilvántartásáról és az ezzel összefüggő eljárási szabályokról szóló 2011. évi CLXXXI. törvény (a továbbiakban: Nyilvántartási tv.) 88. § (6) bekezdése alapján.

(3) Ha a támogatási igényhez kapcsolódóan a magyartól eltérő nyelvű dokumentumot csatoltak, annak magyar nyelvre fordított változatát is csatolni kell. A fordítás hitelességéről a támogatást igénylő szervezet képviselőjének kell nyilatkoznia.

4. A támogatási döntés

4. § (1) A pályázati kiírás a pályázat hibáinak, hiányosságainak kijavítására nem biztosíthat lehetőséget.

(2) A támogatási igényt, annak beérkezésétől számított húsz napon belül az Alapkezelő a beérkezés sorrendjében formai szempontból megvizsgálja (formai vizsgálat) és elutasítja, ha

a) az hiányosan vagy nem az internetes támogatáskezelő rendszer útján vagy határidőn túl került benyújtásra,

b) a támogatási igény és a mellékletként benyújtott dokumentumok adatai közötti ellentmondás van,

c) a támogatást igénylő szervezetet a támogatási igény benyújtásának évében vette nyilvántartásba a bíróság,

d) a támogatási igényt benyújtó személy nem jogosult a támogatást igénylő szervezet képviseletére,

e) a támogatást igénylő szervezet a Civil tv. alapján nem jogosult az Alap támogatására,

f) együttesen benyújtott támogatási igénynél, ha a társpályázó határon túli civil szervezet az adott költségvetési évben korábban benyújtott támogatási igényben is társpályázóként szerepel,

g) az újabb támogatási igény, ha a támogatási igény benyújtója adott költségvetési év forrása vonatkozásában már rendelkezik érvényes pályázattal és az újabb támogatási igényt a korábbitól eltérő kollégiumhoz nyújtotta be,

h) a támogatást igénylő szervezet a támogatási igény forrását jelentő költségvetési évet megelőző három költségvetési év mindegyikének terhére részesült támogatásban az Alapból.

(3) A pályázati kiírás szerinti benyújtási határidő lejártát követő húsz napon belül az Alapkezelő a formai vizsgálat eredményéről az internetes támogatáskezelő rendszeren keresztül értesíti a támogatást igénylő szervezetet. Az internetes támogatáskezelő rendszeren keresztül történő értesítés esetében a kézhezvétel alatt az elektronikus üzenet megnyitását kell érteni.

(4) Az Alapkezelő a pályázat benyújtási határidejének lejártát követő munkanapon a kollégium részére megküldi a pályázatok döntéshez szükséges adatait – szervezet neve, adószáma, pályázati azonosító, támogatási cél, igényelt összeg, jogosultként igényelt normatív kiegészítés összege, szervezet típusa (egyesület, alapítvány, szövetség), igényelt támogatás formája (visszatérítendő vagy vissza nem térítendő; előfinanszírozás, utófinanszírozás), együttesen benyújtott pályázat esetén a társpályázó adatai (név, ország, székhely címe, adószám, képviselő neve), önrész összege – tartalmazó listát.

(5) A kollégium a (3) bekezdés szerinti adatok kézhezvételétől számított harminc napon belül a pályázat elbírálása keretében dönt:

a) a támogatási igény elfogadásáról: a támogatási igény szakmai tartalma alapján a támogatási igényhez pontszámot és javasolt támogatási összeget rendel, továbbá szükség szerint korlátozza az egyes költségvetési sorokon történő felhasználást;

b) a szakmailag nem megfelelő támogatási igény elutasításáról, amelyet részletes indokolással és a támogatási igény szakmai tartalma alapján a támogatási igényhez rendelt pontszámmal lát el.

(6) Az (5) bekezdés szerinti döntéstől számított öt napon belül

a) az Alapkezelő a döntéseket tartalmazó hiteles dokumentumokat elkészíti és gondoskodik azok ügyrend szerinti aláírásokkal történő ellátásáról;

b) az a) pont szerinti dokumentumban foglalt egyes döntésekkel kapcsolatban az érintett, érvényes támogatási igényt benyújtott szervezetet az Alapkezelő az internetes támogatáskezelő rendszeren keresztül értesíti a vonatkozó döntés megtörténtéről a döntéshozatal további lépéseivel kapcsolatos tájékoztató megküldésével.

(7) A pályázat elbírálását követő tíz napon belül az (5) bekezdés szerinti döntéseket tartalmazó dokumentumot az Alapkezelő átadja a Tanács elnökének és egyidejűleg a Civil tv. 61. § (7) bekezdése szerinti nyilatkozattételre hívja fel.

(8) A Tanács elnöke a Civil tv. 61. § (7) bekezdés szerinti eljárásban a (7) bekezdés szerinti felhívástól számított öt napon belül jogosult nyilatkozattételre. A nyilatkozattétel keretében a Tanács elnöke a Tanács elé terjeszti a végleges elbírálásra vonatkozó javaslatát a (5) bekezdés a) és b) pontja szerinti tartalommal.

(9) Ha a Tanács elnöke a kollégium valamely döntésével nem ért egyet – vagy a nyilatkozattételre nyitva álló határidőt elmulasztja, illetve határidőben egyetértő nyilatkozatot tesz – az Alapkezelő erről

a) az érintett kollégium elnökét, és

b) a Tanács tagjait

haladéktalanul tájékoztatja.

(10) A Tanács a Civil tv. 61. § (7) bekezdése szerint, a pályázat végleges elbírálása keretében a Tanács elnöke nyilatkozatának kézhezvételétől számított tizenöt napon belül dönt a (8) bekezdés szerinti előterjesztésről.

(11) A döntéstől számított öt napon belül az Alapkezelő gondoskodik Tanács (10) bekezdés szerinti döntéseit tartalmazó hiteles dokumentum elkészítéséről és az ügyrend szerinti aláírásokkal történő ellátásáról.

(12) Alapkezelő a (8)–(11) bekezdés szerinti eljárás lezárását követő öt napon belül – az érvénytelenné nyilvánított pályázatok figyelmen kívül hagyásával – az Ávr. 68. § (4) bekezdése alapján pontszám – pontegyenlőség esetén érkezési sorrend – alapú döntési listát készít.

(13) Alapkezelő a (12) bekezdés szerinti döntési lista elkészítésével egy időben megállapítja a várólistát és elkészíti az elutasított támogatási igények listáját tartalmazó dokumentumot.

(14) Alapkezelő az internetes támogatáskezelő rendszeren keresztül a jogszabályokban meghatározott dokumentumok rendelkezésre állását követően haladéktalanul tájékoztatja a támogatási igény benyújtóját a támogatási döntésről, továbbá

a) a döntési lista rendelkezésre állását követő öt napon belül kiadja a támogatói okiratot vagy a támogatási szerződés megkötése érdekében a támogatási szerződés tervezetének megküldésével egy időben – szükség szerint – felhívja a támogatást igénylő civil szervezetet a szerződéskötéshez szükséges dokumentumok megküldésére;

b) a várólista megállapítását követő öt napon belül a várólistán betöltött helyezésről és a támogatás igénybevételének lehetőségéről;

c) az elutasított támogatási igények listáját tartalmazó dokumentum elkészítését követő öt napon belül az elutasítás indokáról.

(15) Az Alapkezelő folyamatosan nyomon követi és haladéktalanul értesíti azokat a várólistán szereplő támogatást igénylő szervezeteket, akiknek az Ávr. 74. § (1) bekezdése alapján lehetőségük nyílik a támogatás igénybevételére.

(16) Ha a döntéshozó a támogatási igénynél alacsonyabb összegű támogatásról dönt, akkor a költségvetési soronként meghatározott költségcsökkentést az Alapkezelő saját hatáskörben végrehajtja. Ha a döntéshozó által meghatározott költségcsökkentések levonásával módosított költségvetésben szereplő teljes támogatási összegnél alacsonyabb támogatási összeget határoz meg a döntéshozó, akkor az Alapkezelő minden költségvetési soron (önrész és támogatás tekintetében egyaránt) arányos csökkentést hajt végre.

(17) A kedvezményezett – a (16) bekezdésben meghatározott döntés esetén – a támogatási cél sérelme nélkül módosíthatja a benyújtott támogatási igény költségvetését. Ennek során a 7. melléklet szerinti költségvetési terv főösszegének meg kell egyeznie a támogatási döntésben meghatározott összeggel.

(18) A finanszírozás módja a támogatást igénylő szervezet 3. § (1) bekezdés e) pontja szerinti kérelme hiányában utófinanszírozás. Utófinanszírozás esetén a támogatási időszak legkésőbbi záró dátuma a támogatási igény finanszírozását szolgáló költségvetési évet követő év március 31. napja.

5. A támogatási szerződés, támogatói okirat és a támogatás folyósítása

5. § (1) Az Alapkezelő a költségvetési év első pályázatának megjelenését megelőzően, de legkésőbb a költségvetési év február 15. napjáig elkészíti és a hivatalos honlapon nyilvánosságra hozza az Alap tárgyévi előirányzatát terhelő támogatásokra vonatkozóan az Ávr. 72. § (2) bekezdés szerinti nyilatkozataira és az Ávr. 73. § (1) bekezdés f)–k) pontjaira és a támogatási szerződés, támogatói okirat további, jogszabályban előírt és általánosan meghatározható kötelező elemére vonatkozóan elkészített általános szerződési feltételeket.

(2) Támogatási szerződés alkalmazása esetén a szerződés megkötéséig a kedvezményezett – ha azt korábban nem csatolta – az Alapkezelő részére benyújtja képviselőjének közjegyző által hitelesített aláírási címpéldányát vagy ügyvéd által ellenjegyzett aláírási mintáját vagy a pénzforgalmi szolgáltató által vezetett aláírási kartonja másolatának a pénzforgalmi szolgáltató által hitelesített eredeti példányát.

(3) A támogatási eljárás során, valamint a támogatási szerződés megkötése, illetve a támogatói okirat kibocsátása érdekében a civil szervezettől – az azonosításához szükséges adatok kivételével – nem kérhető olyan adat, melléklet megküldése, amelyet az Alapkezelő hivatalos nyilvántartásból saját hatáskörében be tud szerezni és amelynek bizonyító ereje megfelel a szükséges igazolási módnak.

(4) Előfinanszírozással rendelkezésre bocsátott támogatás esetén a támogatási szerződés megkötését megelőzően vagy a támogatói okirat kibocsátását követően a kedvezményezett az Alapkezelő részére valamennyi pénzforgalmi számlájára vonatkozóan a pénzforgalmi szolgáltató által ellenjegyzett, a támogató javára szóló beszedési megbízás

benyújtására vonatkozó felhatalmazó nyilatkozatot nyújt be a jogosulatlanul igénybe vett támogatás visszafizetésének biztosítására.

(5) Nem kell felhatalmazó nyilatkozatot benyújtani, ha azt a kedvezményezett korábban, az Alap terhére nyújtott más támogatáshoz kapcsolódóan benyújtotta, és az alkalmas arra, hogy a támogató az újabb támogatási szerződéshez, támogatói okirathoz felhasználja. Ebben az esetben a (5) bekezdés szerinti felhatalmazást több támogatási jogviszonyhoz kapcsolódóan is fel kell használni biztosítékként.

(6) Az Ávr. 78. § (5a) és (9a) bekezdése szerinti támogatás kivételével az Alap terhére nyújtott támogatás rendelkezésre bocsátására egy összegben kerül sor.

(7) Az Ávr. 78. § (5a) és (9a) bekezdése szerinti részletekben történő rendelkezésre bocsátás esetén a finanszírozási időszakokhoz kapcsolódó támogatások a kedvezményezett kifizetési igénylése alapján kerül folyósításra. A folyósítás feltétele az előzőleg kifizetett támogatási részlet – a támogatott tevékenységgel összefüggő – felhasználásának kifizetési bizonylattal történő igazolása.

(8) A jogszabályban foglalt folyósítási feltételek teljesülését követő öt napon belül az Alapkezelő folyósítja a támogatási szerződés, támogatói okirat vagy a kifizetési kérelem szerinti összeget.

(9) A kedvezményezettnek az Alap terhére kifizetés

a) a Civil tv. 56. § (1) bekezdés c)–h) pontjában meghatározott tevékenységéhez nyújtott támogatás, ha e tevékenysége európai uniós versenyjogi értelemben gazdasági tevékenységnek minősül a Szerződés 87. és 88. cikkének a de minimis támogatásokra való alkalmazásáról szóló, 2006. december 15-i 1998/2006/EK bizottsági rendelet (HL L 379., 2006.12.28., 5. o.) rendelkezéseivel

b) a Civil tv. 56. § (1) bekezdés c)–d) és g)–h) pontjában meghatározott tevékenységéhez nyújtott támogatás az Európai Bizottság SA.34770 (2012/N-2) számú határozatával meghosszabbított N 357/2007. számú bizottsági határozat szabályaival összhangban biztosítható.

6. Az elszámolás rendje

6. § (1) A támogatott civil szervezet a támogatás, valamint az önrész felhasználásáról, illetve a támogatási szerződésben, támogatói okiratban foglaltak teljesítéséről szakmai beszámolót és pénzügyi elszámolást (a továbbiakban együtt: elszámolás) köteles a pályázati kiírásban megjelölt határidőben és módon benyújtani. Az elszámolási határidőt úgy kell megállapítani, hogy az elszámolásra a támogatási időszak lezárását követő harminc napon belül, de legkésőbb az 1. melléklet szerinti napot követő harmincadik napig sor kerüljön.

(2) A pénzügyi elszámoláshoz a támogatás felhasználását igazoló számviteli bizonylatok, kifizetést igazoló bizonylatok, valamint a költségvetési támogatás jogszerű és a céljának megfelelő felhasználását igazoló egyéb dokumentumok másolatát nem kell mellékelni, ha az azon feltüntetett bruttó érték nem haladja meg az Ávr. 80. § (5) bekezdésében meghatározott értékhatárt. A költségek felmerülését igazoló, eredeti számviteli bizonylatokat – abban az esetben is, ha az elszámoláshoz nem kell mellékelni – a kedvezményezett köteles záradékkal ellátni, amelyben jeleznie kell, hogy a számviteli bizonylaton szereplő összegből mekkora összeget számolt el a szerződésszámmal hivatkozott támogatási szerződés vagy támogatói okirat alapján. A számlaösszesítőn feltüntetett adatok valódiságát, az eredeti bizonylatokkal való egyezőségét és az eredeti bizonylatok előírt záradékolásának megtörténtét könyvvizsgálónak nem kell igazolnia.

(3) Támogatói okirat alkalmazása esetén a kedvezményezettnek a postai úton megküldött dokumentumokkal meg kell küldenie a civil szervezet képviselőjének közjegyző által hitelesített aláírási címpéldányát vagy ügyvéd által ellenjegyzett aláírási mintáját vagy a számlavezető pénzintézet által vezetett aláírási kartonja másolatának a számlavezető pénzforgalmi intézmény által hitelesített eredeti példányát, amennyiben megfelelő formában korábban nem került benyújtásra az Alapkezelőhöz.

(4) A pénzügyi elszámolásnak összhangban kell lennie az 5. § (9) bekezdése szerint a támogatási részlet felhasználása igazolása során tett nyilatkozatokkal.

(5) Ha az elszámoláshoz kapcsolódóan a magyartól eltérő nyelvű dokumentumot csatoltak, annak magyar nyelvre fordított változatát is csatolni kell. A fordítás hitelességéről a kedvezményezettnek kell nyilatkoznia.

(6) Az Alapkezelő az elszámolást a kézhezvételt követő negyvenöt napon belül megvizsgálja, továbbá haladéktalanul

a) értesíti az elszámolás benyújtóját, szabályszerű elszámolás esetén az elszámolás elfogadásáról;

b) a hiba vagy hiányosság megállapításáról értesíti a kollégiumot, továbbá a megállapított hibáról vagy hiányosságról tizenöt napon belül értesíti és egy alkalommal tizenöt napos határidővel hiánypótlásra felszólítja a támogatott civil szervezetet.

(7) Az Alapkezelő a hiánypótlást annak kézhezvételétől számított tizenöt napon belül megvizsgálja, és a hiba vagy hiányosság megfelelő pótlása esetén az elszámolás elfogadásról tizenöt napon belül értesíti a kedvezményezettet.

(8) Ha az e § szerint megállapított hiba vagy hiányosság a hiánypótlás kézhezvételét vagy a hiánypótlásra nyitva álló határidő eredménytelen elteltét követően továbbra is fennáll, az Alapkezelő a hiánypótlás kézhezvételét vagy a határidő eredménytelen elteltét követő hónap ötödik napjáig a döntéshozó elé terjeszti az elszámolást. A döntéshozó az előterjesztés kézhezvételétől számított tizenöt napon belül dönt a szakmai beszámoló

a) elfogadásáról,

b) hiba vagy hiányosság megállapításáról,

c) részletes indokolással ellátott, egészben vagy részben történő elutasításáról,

és erről haladéktalanul értesíti az Alapkezelőt.

(9) Az Alapkezelő a (8) bekezdés szerinti döntés kézhezvételét követő tizenöt napon belül értesíti a támogatott civil szervezetet az elszámolással kapcsolatos döntésről továbbá megállapított hiba vagy hiányosság esetén egy alkalommal tizenöt napos határidővel hiánypótlásra felszólítja a támogatott civil szervezetet.

(10) Az Alapkezelő által egészben vagy részben el nem fogadott pénzügyi elszámolást a szakmai beszámolóról szóló (8) bekezdés szerinti döntéshozatal során figyelembe kell venni.

7. Az ellenőrzés rendje

7. § (1) Az Alapkezelő gondoskodik a 6. § (1) bekezdése szerinti elszámolás formai és tartalmi ellenőrzéséről (a továbbiakban: dokumentumalapú ellenőrzés).

(2) A dokumentumalapú ellenőrzés keretében ellenőrizni kell:

a) a támogatási szerződésben, támogatói okirat alkalmazása esetén a pályázati kiírásban foglaltak teljesítését;

b) azt, hogy a támogatási összeg felhasználásának alátámasztásául benyújtott számviteli bizonylatok a jóváhagyott cél érdekében merültek fel, és összhangban vannak a pályázati kiírásban, illetve a támogatási szerződésben vállalt kötelezettségekkel, a szakmai célkitűzésekkel, valamint a bizonylatok formailag megfelelőek;

c) a támogatásból finanszírozott költséghez kapcsolódó eredeti bizonylatra rávezetett záradék meglétét, amely tartalmazza az Ávr. 80. §-a alapján az elszámolt összeget és a támogatási szerződés, támogatói okirat számát;

d) a 6. § (4) bekezdésben foglaltak teljesülését.

8. § (1) Az Alapkezelő gondoskodik a kockázatelemzés alapján kiválasztott kedvezményezettek helyszíni ellenőrzéséről.

(2) A kockázatelemzés szempontjait úgy kell meghatározni, hogy:

a) az adott költségvetési évben a helyszínen ellenőrzött szervezetek száma ne haladja meg az összes kedvezményezett öt százalékát;

b) a kiválasztásnak biztosítania kell, hogy az Alap terhére adott költségvetési évben

ba) tízmillió forint összeg feletti támogatást igénybe vevő, továbbá

bb) a legalább három támogatási jogviszonyban kedvezményezettként szereplő szervezetek mindegyike helyszíni ellenőrzési körbe essen; és

c) a helyszíni ellenőrzések legalább húsz százaléka az ellenőrzött kedvezményezettnél támogatási időszakba essen.

(3) A helyszíni ellenőrzés során ellenőrizni kell, hogy

a) az elszámolást alátámasztó bizonylatok eredeti példánya a kedvezményezettnél rendelkezésre áll, valamint valós gazdasági eseményen alapul,

b) az elszámolás az azokat megalapozó nyilatkozatokkal és bizonylatokkal összhangban áll,

c) a támogatás kerete terhére beszerzett eszközök rendelkezésre állnak, és felhasználásuk, használatuk a pályázati kiírásnak megfelelően történik.

8. Az Alap támogatásaiból történő kizárás és a támogatási eljárás felülvizsgálata

9. § (1) A kedvezményezett az Alap támogatásaiból kizárásra kerül, ha

a) a támogatási szerződés felmondására vagy az attól való elállásra, a támogatói okirat esetén a támogatás visszavonására az Ávr. 82. § b) vagy e) pontja alapján került sor,

b) a közpénzekből nyújtott támogatások átláthatóságáról szóló 2007. évi CLXXXI. törvény (a továbbiakban: Knytv.) megsértése miatt pályázatát jogerősen kizárták, vagy

c) jogszabály alapján a támogatás igénybevétele az a) és b) pontban foglaltakon kívül jogosulatlannak minősül.

(2) Az Alapból történő kizárás

a) az (1) bekezdés a) és b) pontjában meghatározott esetben a jogosulatlanul igénybe vett támogatás és kamatai visszafizetésétől számított második év utolsó napjáig,

b) az (1) bekezdés c) pontjában meghatározott esetben a kizárási feltétel fennállását megállapító döntés napjával kezdődően, a jogosulatlanul igénybe vett támogatás és kamatai visszafizetéséig

áll fenn.

(3) Ha a döntéshozó az Alapból történő kizárás feltételeinek fennállását megállapítja, részletes indokolással ellátott javaslata alapján a kizárásról az Alapkezelő hoz döntést. E döntés ellen az Ávr. 90. §-a szerinti kifogás nyújtható be.

A kifogás benyújtása annak elbírálása eredményéig a 18. § (4) bekezdés c) pontja szerinti nyilvános adatok hivatalos honlapon történő közzététele tekintetében halasztó hatályú.

(4) Alapkezelő a kizárt szervezet kérelmére a követelés tizenkét hónapra, havi egyenlő részletekben történő visszafizetést engedélyezheti.

10. § (1) Az Ávr. 90. § alapján – az informatikai rendszeren keresztül az e célra rendszeresített formában – benyújtott kifogást a miniszter tíz napon belül megvizsgálja és érdemben elbírálja, amely döntésről értesítést kap a kifogást benyújtó civil szervezet.

(2) Ha az Alapkezelő hivatalosan (panasz, közérdekű bejelentés útján) tudomást szerez olyan tényről, amely a döntéshozó döntését érdemben befolyásolhatja és az a támogatást igénylő szervezet érdekeit kétséget kizáróan sérti, az Alapkezelő gondoskodik e ténynek megfelelő adat rögzítéséről, amennyiben az nem ütközik jogszabályba és nem teszi szükségessé a döntéshozó korábbi döntésének módosítását. Az adat rögzítéséről a támogatást igénylő szervezetet haladéktalanul értesíteni kell."

3. § Az R1. III. Fejezete helyébe a következő III. Fejezet lép:

„III. FEJEZET

AZ ALAP FELHASZNÁLÁSÁRA VONATKOZÓ KÜLÖNÖS SZABÁLYOK

9. A kollégium által kiírt pályázat

11. § (1) A kollégium a pályázati kiírásról való döntésével egy időben dönt a pályázatok elbírálásának módjáról.

(2) A támogatási igény kizárólag az e célra rendszeresített számítógépes rendszeren keresztül, elektronikusan nyújtható be.

(3) Az önrész arányának legkisebb mértéke a támogatási összeg tíz százaléka. A kollégium a pályázati kiírásban ennél magasabb mértéket is meghatározhat. A Civil tv. 56. § (1) bekezdés a) pontjában meghatározott célra támogatás önrész nélkül biztosítható. A szükséges önrész biztosítása történhet természetben – különösen a közérdekű önkéntes munka – vagy készpénzben. E rendelet alkalmazásában önrésznek minősül minden, az Alapból folyósított támogatáson kívüli forrás, az önrész tartalmazza az egyéb forrás mellett az Ávr. 76. § (2) bekezdésében foglalt korlátozás figyelembe vételével megállapított saját forrást is.

(4) A Civil tv. 56. § (1) bekezdés c)–j) pontja szerinti támogatás nem lehet kisebb a civil szervezet által igényelt támogatási összeg ötven százalékánál. Ha a kollégium a pályázatot csak kisebb arányban tudná támogatni, a pályázatot részletes indokolás mellett el kell utasítani.

(5) A támogatási igény bírálata során figyelembe kell venni a 13. § (3) bekezdés szerinti támogatást.

(6) A kollégium az általa hozott támogatási döntések adatait az internetes támogatáskezelő rendszerben rögzíti.

10. A működési célú pályázatokra vonatkozó különös szabályok

12. § (1) A működési támogatásra vonatkozó pályázati kiírásokat az Alapkezelő készíti elő és a kollégiumok hagyják jóvá.

(2) Az Alap terhére az (1) bekezdés szerinti pályázati kiírást minden kollégiumra összevontan, egységes tartalommal és feltételekkel kell megjelentetni.

(3) Ha a Civil tv. 56. § (1) bekezdés a) pontja szerinti támogatáshoz a pályázat benyújtását megelőző évre vonatkozó számviteli beszámoló alapján a civil szervezet adományban részesült, a civil szervezet a pályázatok beérkezési sorrendjében, az erre vonatkozó keret kimerüléséig jogosult az adományhoz kapcsolódóan, a Civil tv. szerinti mértékben működési támogatásra. Ennek keretében legfeljebb ötszázezer forint támogatás nyújtható.

(4) Civil szervezet működéséhez támogatás akkor biztosítható, ha

a) a Civil tv. 56. § (1) bekezdés a) pontja alapján nyújtható támogatás eléri a tízezer forintot;

b) a Civil tv. 56. § (1) bekezdés b) pontjában meghatározott célra kiírt pályázat keretében nyújtott támogatás meghaladja a kettőszázötvenezer forintot.

11. Az egyedi támogatási kérelemre vonatkozó különös szabályok

13. § (1) A Civil tv. 56. § (2) bekezdés c) pontja szerinti egyedi támogatási kérelmet a miniszter részére postai úton kell benyújtani.

(2) Az egyedi támogatási kérelemnek tartalmaznia kell az Ávr. 67. § (1) bekezdés szerinti adatokat.

(3) A miniszter az (2) bekezdés szerinti adatok alapján a tárgyévben rendelkezésre álló támogatási forrás figyelembevételével minden negyedévet követő hónap utolsó napjáig az adott negyedévben a (2) bekezdés szerinti előírásnak megfelelően benyújtott támogatási kérelmek vonatkozásában

a) dönt a támogatási kérelem befogadásáról és a döntésről, valamint a benyújtott kérelemről tájékoztatja az Alapkezelőt, vagy

b) a támogatási igény elutasításáról dönt, amelyet indoklással lát el és értesíti a támogatási kérelem benyújtóját.

(4) Az Alapkezelő a (3) bekezdés a) pontja szerinti értesítés kézhezvételét követő tizenöt napon belül intézkedik a támogatási szerződés megkötéséhez e rendelet szerint szükséges további adatok és dokumentumok beszerzéséről, amelyeket az Alapkezelő formai szempontból megvizsgál. Alapkezelő a támogatási szerződést haladéktalanul – az Alapkezelő részéről a kötelezettségvállaláshoz szükséges aláírásokkal ellátva – előterjeszti a miniszter vagy az általa kijelölt állami vezető részére ellenjegyzés céljából.

(5) A (3) bekezdés szerinti döntés keretében a támogatási összeg megállapítása során figyelembe kell venni a 11. § szerinti támogatást.

(6) Az egyedi támogatási kérelmekkel kapcsolatos támogatási döntés meghozatala során a 4. §-ban meghatározott eljárást nem kell alkalmazni.

12. Visszatérítendő támogatásra vonatkozó különös szabályok

14. § (1) A Civil tv. 57. § (1) bekezdése alapján azon közhasznú jogállású civil szervezetnek, amelynek a támogatási igény benyújtását megelőző utolsó lezárt üzleti évben számviteli beszámolóval igazolható éves bevétele eléri vagy meghaladja az ötvenmillió forintot, csak működési támogatás nyújtható, visszafizetési kötelezettség mellett.

(2) A visszafizetés végső határideje nem lehet későbbi azon költségvetési évet követő második év utolsó napjánál, amelyben a működési támogatás kifizetésre került.

(3) Az e § rendelkezései szerint tárgyévben visszatérített összeg további felhasználásáról az a döntéshozó jogosult dönteni, amely a visszatérített összeghez kapcsolódó támogatási szerződés alapjául szolgáló döntést meghozta.

(4) Visszatérítendő támogatás esetén a támogatási szerződés alapján visszatérítendő összeg megegyezik a nyújtott támogatással.

(5) Visszatérítendő támogatás visszafizetése esetén az elszámolással érintett bizonylatok záradékainak feloldását az Alapkezelő az elszámolás elfogadásával egyidejűleg, a bizonylat sorszámát feltüntetve, egyoldalú jognyilatkozattal végzi."

4. § (1) Az R1. 24. § (1) bekezdés d) pontja helyébe a következő rendelkezés lép:

(Az 1. melléklet tartalmazza:)

„d) az átvett központi költségvetési előirányzatok kivételével az Alap támogatási forrásainak kollégiumok és támogatási cél, valamint forma szerinti megosztását."

(2) Az R1. 24. §-a a következő (3) és (4) bekezdéssel egészül ki:

„(3) Az átvett központi költségvetési előirányzatokkal kapcsolatos kollégiumi pályázati döntések meghozatalára az átadó fejezet irányító szerve döntését kell alkalmazni:

a) a kollégium elnevezésére, szükség szerint új kollégium létrehozására irányuló javaslatra,

b) ha új kollégium létrehozására tesz javaslatot

ba) a támogatható és választásra jogosult civil szervezetek tevékenységi körére (NSZOR alapján),

bb) a Civil tv. 61. § (2) bekezdés b) pontja szerint tagokat delegáló miniszterre,

c) a kollégium által nyújtható támogatás Civil tv. 56. § (1) bekezdés szerinti céljára,

d) az átadásra kerülő előirányzat jogszabályban meghatározott felhasználási céljára vonatkozóan.

(4) Az átadott előirányzatnak biztosítania kell az arányos kezelési költséget."

5. § Az R1. 34. §-a a következő (5) és (6) bekezdéssel egészül ki:

„(5) E rendeletnek a Nemzeti Együttműködési Alappal kapcsolatos egyes miniszteri rendeletek módosításáról szóló 74/2013. (XII. 2.) EMMI rendelettel (a továbbiakban: Módr.) megállapított 2. §-át és 4–6. §-át a Módr. hatálybalépésekor folyamatban lévő eljárásokban is alkalmazni kell.

(6) E rendeletnek a Módr. hatálybalépését megelőző napon hatályos 1. melléklete szerint delegált kollégiumi tagok megbízását a Módr. hatálybalépése nem érinti."

6. § (1) Az R1. 25. alcím címe helyébe a következő rendelkezés lép:

„25. Az Európai Unió állami támogatásokra vonatkozó szabályaival való összhang"

(2) Az R1. a következő 36. §-sal egészül ki:

„36. § Ez a rendelet a Szerződés 87. és 88. cikkének a de minimis támogatásokra való alkalmazásáról szóló, 2006. december 15-i 1998/2006/EK bizottsági rendelet (HL L 379.,2006.12.28., 5. o.) hatálya alá tartozó támogatást tartalmaz."

7. § Az R1.

a) 17. § (2) bekezdésében a „pályázatok" szövegrész helyébe a „támogatási igények",

b) 18. § (3) bekezdés a) pontjában a „közreműködő személy" szövegrész helyébe a „közreműködő személy (adatfelelős)",

c) 18. § (3) bekezdés b) pontjában az „adatfelelős" szövegrész helyébe a „közzétételért felelős",

d) 26. § (3) bekezdésében a „negyedét" szövegrész helyébe a „harmadát",

e) 28. § (1) bekezdés d) pontjában az „a kedvezményezettekkel;" szövegrész helyébe az „a kedvezményezettekkel, támogatói okirat kibocsátása;",

f) 30. § (7) bekezdésében az „elektronikus levélcímre is meg kell küldeni" szövegrész helyébe az „elektronikus levélcímre is meg kell küldeni, valamint mobiltelefonos elérhetőség rendelkezésre állása esetén a megküldésre vonatkozó lényeges adatot tartalmazó SMS üzenetet is továbbítani kell"

szöveg lép.

8. § Az R1.

a) 1. melléklet B:4 mezőjében az „A Kárpát-medencei együttműködés, mint a határon túli magyarsággal kapcsolatos nemzetközi tevékenység és az európai integráció elősegítése, továbbá a Magyarországon élő nemzetiségek, valamint az emberi és állampolgári jogok védelme területén működő civil szervezetek" szöveg helyébe az „A Kárpát-medencei együttműködés, mint a határon túli magyarsággal kapcsolatos nemzetközi tevékenység, az európai integráció és a vallási tevékenység elősegítése, továbbá a Magyarországon élő nemzetiségek, valamint az emberi és állampolgári jogok védelme területén működő civil szervezetek",

b) 1. melléklet C:4 mezőjében a „külügyminiszter" szövegrész helyébe a „közigazgatási és igazságügyi miniszter",

c) 1. melléklet C:5 mezőjében a „nemzetgazdasági miniszter" szövegrész helyébe a „külügyminiszter"

szöveg lép.

9. § (1) Az R1. 5. melléklete helyébe az 1. melléklet lép.

(2) Az R1. 7. melléklete helyébe a 2. melléklet lép.

10. § Hatályát veszti az R1. 6. melléklete.

2. A civil szervezetek információs rendszeréről szóló 24/2012. (IV. 25.) KIM rendelet módosítása

11. § (1) A civil szervezetek információs rendszeréről szóló 24/2012. (IV. 25.) KIM rendelet (a továbbiakban: R2.) 2. § 8. pontja helyébe a következő rendelkezés lép:

(E rendelet alkalmazásában:)

„8. közzétételre kötelezett: az a civil- vagy közhasznú szervezet, továbbá testület, költségvetési szerv, amelyre nézve jogszabály a Civil Információs Portálon történő közzétételi kötelezettséget ír elő;"

(2) Az R2. 4. § (1) bekezdése helyébe a következő rendelkezés lép:

„(1) A közzétételre kötelezett a közzéteendő adatot a Civil Információs Portál e célra kialakított felületén keresztül elektronikusan továbbítja a közzétételért felelőshöz. Az Alappal kapcsolatosan a jogszabályban meghatározott közzéteendő adatokat a közzétételért felelős jóváhagyása után a közzétételre kötelezett teszi közzé."

(3) Az R2. 4. §-a a következő (4) bekezdéssel egészül ki:

„(4) A közzétételért felelős a Civil Információs Portálhoz a közzétételre kötelezett részére hozzáférést biztosít."

3. Záró rendelkezések

12. § (1) Ez a rendelet – a (2) bekezdésben meghatározott kivétellel – kihirdetését követő napon lép hatályba.

(2) A 3. §, a 4. §, a 7. § és a 9–11. §, az 1. és 2. melléklet 2014. január 1-jén lép hatályba.

13. § Az 1. alcím a Szerződés 87. és 88. cikkének a de minimis támogatásokra való alkalmazásáról szóló, 2006. december 15-i 1998/2006/EK bizottsági rendelet (HL L 379.,2006.12.28., 5. o.) hatálya alá tartozó támogatást tartalmaz.

Balog Zoltán s. k.,
emberi erőforrások minisztere

1. melléklet a 74/2013. (XII. 2.) EMMI rendelethez

„5. melléklet az 5/2012. (II. 16.) KIM rendelethez

Nyilatkozat a költségtérítés, költségátalány érvényesítéséről, annak módjáról

A nyilatkozatot adó testületi tag
neve:.....
adóazonosító jele:.....
testületének megnevezése:.....
..... évben

a) költségtérítést kívánok igénybe venni*
b) költségátalányt kívánok igénybe venni*
c) a testületi tagsághoz kapcsolódó juttatást nem kívánok igénybe venni*

Kelt: .....

.....
a testületi tag aláírása

* A megfelelő rész aláhúzandó

1. Tanú:	2. Tanú:
Név:	Név:
Lakcím:	Lakcím:
Aláírás:	Aláírás:

”

2. melléklet a 74/2013. (XII. 2.) EMMI rendelethez

„7. melléklet az 5/2012. (II. 16.) KIM rendelethez

Költségvetési terv

I. Bevételek

	A	B
1.	ADATOK	ÖSSZEG (Ft)
2.	Támogatási összeg:	Ft
3.	Önrész:	Ft
4.	– Saját forrás:	Ft
5.	– Egyéb forrás:	Ft
6.	ÖSSZESEN	Ft

II. Kiadások

	A	B	C	D	E	F
1.	A költség/kiadásnem megnevezése	Eredeti támogatási igény szerinti tétel részletezése	Támogatásból fedezett kiadások (Ft-ban)	Más forrásból fedezett kiadások (Ft-ban)	Összesen (Ft-ban)	Elszámolható költségek
2.	DOLOGI KIADÁSOK (2=3+4+5+6+7+8+9)					
3.	Ingatlan, jármű, egyéb eszközök üzemeltetésének költségei					Bérleti díj, közüzemi díjak, fűtőanyag, javítás, karbantartás költségei, üzemeltetés költsége, biztosítás, üzemanyag, parkolási, úthasználati díj, számítástechnikai fogyóeszközök, egyéb.
4.	Adminisztráció költségei					Nyomtatvány, irodaszer, adminisztrációs szolgáltatások, jogszabályi megfelelést segítő szolgáltatások, pénzügyi szolgáltatások díja, hatósági díjak, illetékek, kamat, egyéb.
5.	PR, marketing, kommunikációs költségek					PR, marketing költségek, hirdetés, reklámköltségek, PR, marketing kiadványok, arculati elemek, PR, marketingszolgáltatások, Postaköltség, telefon költség, internet költsége, honlap fenntartás, üzemeltetés költsége, belső kommunikációs kiadványok, egyéb.

6.	Szervezet- és humánerőforrás fejlesztés költségei					Oktatás, továbbképzés költsége, konferenciák, szemináriumok, szakmai találkozók részvételi díja, szervezet munkatársainak /önkénteseinek szervezett saját képzés költségei, szakkönyvek, előfizetési díjak,komplex szervezetfejlesztés, stratégiai tervezés, vezetés, irányítás fejlesztése, belső-, külső kommunikáció fejlesztése, minőségirányítási rendszer, egyéb.
7.	Szállítás, utazás-, kiküldetés költségei					Szállásdíj, utazási költség, személygépkocsi költségtérítés, személyszállítás, fuvarozás, raktározás, logisztikai szolgáltatások, egyéb
8.	Munka- és védőruha, védőfelszerelés költségei					Védőruházat, védőfelszerelés, munkaruha, jelmez, formaruha, javítás, karbantartás, készítés költségei, egyéb.
9.	Egyéb beszerzések, szolgáltatások					Egyéb anyagok, tagdíjak, nevezési díjak, közhasznú tevékenységben foglalkoztatott állatok költségei, egyéb anyagjellegű szolgáltatások, biztosítási díjak, reprezentáció, vállalkozási szerződés alkalmi feladatok ellátására, egyéb nem magánszeméllyel kötött megbízási és vállalkozási szerződés díja, egyéb.
10.	SZEMÉLYI JELLEGŰ KIADÁSOK (10=11+12+13+14+15)					
11.	Bérköltség					Munkavállaló bére, betegszabadság, járulékok, táppénz-hozzájárulás, munkavállaló munkába járásának költsége, béren kívüli juttatások, egyéb.
12.	Ösztöndíj					Ösztöndíj (2004. évi CXXIII. törvény III/A. fejezet szerint), járulékok, egyéb.
13.	Egyszerűsített foglalkoztatás költsége					Egyszerűsített foglalkoztatás díja, egyszerűsített foglalkoztatás járulékai, egyéb.
14.	Munkavégzésre irányuló egyéb jogviszony					Magánszeméllyel kötött megbízási szerződés szakmai feladat ellátására, magánszeméllyel kötött vállalkozási szerződés szakmai feladatok ellátására, járulékok, egyéb.

15.	Önkéntes foglalkoztatott költségei (A közérdekű önkéntes tevékenységről szóló 2005. évi LXXXVIII. tv. alapján, önkéntes tevékenysége ellátása közben/érdekében felmerült költségek)					Önkéntes foglalkoztatott költségei, étkezés,egészségügyi szolgáltatás, használt saját eszközök költségének megtérítése, élet-, egészség- és balesetbiztosítás díja, napidíj, egyéb.
16.	FELHALMOZÁSI KIADÁSOK (16=17+18+19)					
17.	Tárgyi eszköz beszerzés					Igazgatási eszköz, berendezés, célszerinti tevékenység eszközei, berendezései, egyéb.
18.	Immateriális javak beszerzése					Immateriális javak beszerzése, szellemi termék, vagyoni értékű jogok, egyéb.
19.	Saját tulajdonú ingatlan felújítása					Vállalkozási és megbízási szerződés díja, engedélyek beszerzésének díja, fuvarozási, szállítmányozási díj, raktározás, egyéb.
20.	TÉRÍTÉSMENTES HOZZÁJÁRULÁS					Közérdekű önkéntes tevékenységről szóló törvény szerinti munka, dologi feltételek, szolgáltatások ellentételezés nélküli biztosításának értéke.
21.	ÖSSZESEN (21=2+10+16+20)					

”

A közigazgatási és igazságügyi miniszter 31/2013. (XII. 2.) KIM rendelete az általános szabálysértési hatóság speciális illetékességi szabályairól

A szabálysértésekről, a szabálysértési eljárásról és a szabálysértési nyilvántartási rendszerről szóló 2012. évi II. törvény 250. § (3a) bekezdésében kapott felhatalmazás alapján, az egyes miniszterek, valamint a Miniszterelnökséget vezető államtitkár feladat- és hatásköréről szóló 212/2010. (VII. 1.) Korm. rendelet 12. § c) pontjában meghatározott feladatkörömben eljárva – az egyes miniszterek, valamint a Miniszterelnökséget vezető államtitkár feladat- és hatásköréről szóló 212/2010. (VII. 1.) Korm. rendelet 37. § o) pontjában meghatározott feladatkörében eljáró belügyminiszterrel egyetértésben – a következőket rendelem el:

1. § (1) A szabálysértésekről, a szabálysértési eljárásról és a szabálysértési nyilvántartási rendszerről szóló 2012. évi II. törvény 179/A. §-ában meghatározott életvitelszerű közterületi tartózkodás szabályainak megsértése (a továbbiakban: életvitelszerű közterületi tartózkodás szabályainak megsértése) miatt indult szabálysértési eljárásban a mellékletben meghatározott fővárosi és megyei kormányhivatal járási (fővárosi kerületi) hivatala (a továbbiakban: járási hivatal) az ott meghatározott illetékességgel jár el. A járási hivatal az eljárást az erre kijelölt hajléktalanszállón folytatja le.

(2) Ha az eljárás alá vont személyt az életvitelszerű közterületi tartózkodás szabályainak megsértése szabálysértés miatt a járási hivatalhoz azonnali szabálysértési eljárás lefolytatása érdekében előállították, az előállítottal szemben a járási hivatal valamennyi hatáskörébe tartozó szabálysértés miatt a mellékletben meghatározott illetékességgel jár el, feltéve, ha a feljelentést a járási hivatalnál az előállítással egyidejűleg teszik meg.

2. § Ez a rendelet kihirdetését követő napon lép hatályba.

Dr. Navracsics Tibor s. k.,
közigazgatási és igazságügyi miniszter

Melléklet a 31/2013. (XII. 2.) KIM rendelethez

Járási Hivatal	Illetékesség
Budapest Főváros Kormányhivatala XI. Kerületi Hivatal	Budapest Főváros területe
Érdi Járási Hivatal	Pest megye területe
Megyei kormányhivatal székhelye szerinti járási hivatal	Megyei kormányhivatal székhelye szerinti megye területe

A nemzeti fejlesztési miniszter 71/2013. (XII. 2.) NFM rendelete a közúti járművek műszaki megvizsgálásáról szóló 5/1990. (IV. 12.) KöHÉM rendelet módosításáról

A közúti közlekedésről szóló 1988. évi I. törvény 48. § (3) bekezdés b) pont 12. alpontjában kapott felhatalmazás alapján, az egyes miniszterek, valamint a Miniszterelnökséget vezető államtitkár feladat- és hatásköréről szóló 212/2010. (VII. 1.) Korm. rendelet 84. § e) pontjában meghatározott feladatkörömben eljárva a következőket rendelem el:

1. § (1) A közúti járművek műszaki megvizsgálásáról szóló 5/1990. (IV. 12.) KöHÉM rendelet (a továbbiakban: ER.) 2. §-a a következő (7a) bekezdéssel egészül ki:

„(7a) E rendelet alkalmazásában „típuscsalád": olyan járműtípusok összessége, amelyek gyártmánya megegyezik, és a közlekedési hatóság eljárása során vizsgálandó műszaki jellemzőik tekintetében nem térnek el egymástól."

(2) Az ER. 2. § (8) bekezdés j) pontja helyébe a következő rendelkezés lép:

[A rendeletben a járművekkel kapcsolatos fogalmakra – az a)–j) pontban foglalt eltéréssel, illetőleg kiegészítésekkel – a közúti közlekedés szabályairól szóló 1/1975. (II. 5.) KPM–BM együttes rendeletben foglaltakat kell alkalmazni. Annak megítélése szempontjából, hogy a jármű sík úton önerejéből milyen sebességgel képes haladni, a jármű tervezési sebessége az irányadó. A rendelet alkalmazásában:]

„j) csuklós lassújármű: csuklós szerkezettel állandóan összekapcsolt két vagy több merev részből álló lassújármű, ahol a merev részek szétválasztása csak műhelyben, erre használt eszközökkel lehetséges; a több merev tagból álló személyszállító lassújármű abban az esetben is csuklós járműnek tekinthető, ha az utasterek nem átjárhatók és a járműegységek pótkocsi kapcsoló berendezéssel vannak összekapcsolva."

2. § Az ER. 4/A. § (1) és (2) bekezdése helyébe a következő rendelkezés lép:

„(1) Az M_1, valamint az N_1 kategóriába tartozó gépkocsitípushoz kiadott típusbizonyítványban, és az új gépkocsi forgalomba helyezési engedélyében meg kell határozni a CO_2-kibocsátás értékét.

(2) Az (1) bekezdésben felsorolt, forgalomba helyezendő gépkocsikra vonatkozóan a 443/2009/EK európai parlamenti és tanácsi rendeletben, valamint az azt módosító 397/2013/EK bizottsági rendeletben, az 510/2011/EU európai parlamenti és tanácsi rendeletben, az 1014/2010/EU bizottsági rendeletben és az azt módosító 396/2013/EK bizottsági végrehajtási rendeletben meghatározott módon történő CO_2 kibocsátási adatgyűjtésről, valamint a 293/2012/EU és a 429/2012/EU bizottsági végrehajtási rendeletben meghatározott adatgyűjtésről, az adatok karbantartásáról, ellenőrzéséről, hitelesítéséről, valamint az adatoknak e rendeletekben meghatározott határidőig történő továbbításáról:

a) az általános forgalomba helyezési engedély alapján történő forgalomba helyezés esetében a forgalmazó (közreműködő kereskedő) által kiadott Megfelelőségi nyilatkozatok adatai alapján,

b) a sorozat- és egyedi forgalomba helyezési engedéllyel történő forgalomba helyezés esetében az engedély adatai alapján

a közlekedési hatóság gondoskodik."

3. § (1) Az ER. 12/A. § (1) bekezdése helyébe a következő rendelkezés lép:

„(1) Vizsgabiztosi tevékenységet a közlekedési hatóság kormánytisztviselője vagy a tanúsító vizsgáló állomással foglalkoztatási jogviszonyban álló személy (a tanúsító vizsgálóállomás vizsgabiztosa) végezhet, aki megfelel a (2) bekezdésben meghatározott követelményeknek, és rendelkezik a 7. számú mellékletben meghatározott adattartalmú engedéllyel. Az engedély határozatlan időre szól."

(2) Az ER. 12/A. §-a a következő (2a) bekezdéssel egészül ki:

„(2a) A vizsgabiztosi tevékenység folytatása 5 évig nem engedélyezhető olyan személy részére, akivel szemben a hatóság a (7) bekezdés f) és g) pontjában szereplő okból a Nyilvántartásból való törlést alkalmazta. Az engedély csak az ismételten elvégzett vizsgabiztosi alaptanfolyam és az azt követő eredményes vizsgát követően adható ki."

(3) Az ER. 12/A. § (7) bekezdés f) pontja helyébe a következő rendelkezés lép, és az ER. 12/A. § (7) bekezdése a következő g) ponttal egészül ki:

(A közlekedési hatóság visszavonja az engedélyt és törli a vizsgabiztost a Nyilvántartásból, ha)

„f) az e rendeletben meghatározott kötelezettségeit – az első megszegéstől számított – 2 éven belül legalább további 4 esetben megszegte, vagy súlyosan megszegte,

g) a vizsgálat során a mérőműszereket illetéktelenül befolyásolta, vagy szándékosan valótlan adatot rögzített."

(4) Az ER. 12/A. § (8) bekezdés c) pontja helyébe a következő rendelkezés lép:
(A közlekedési hatóság felfüggeszti a vizsgabiztos tevékenységét, ha:)
„c) a (6) bekezdésben előírt bejelentési kötelezettség teljesítését elmulasztotta."

(5) Az ER. 12/A. §-a a következő (9a)–(9d) bekezdéssel egészül ki:
„(9a) A műszaki vizsgabiztos részére a Nyilvántartásba vételt követően a közlekedési hatóság igazolványt állít ki.
(9b) Az igazolvány tartalmazza:
a) az igazolvány és az igazolvány kiállítójának megnevezését,
b) az igazolvány érvényességét,
c) az igazolvány számát,
d) a vizsgabiztos nevét, valamint
e) a vizsgabiztos azonosító számát.
(9c) A közlekedési hatóság
a) az igazolvány megrongálódása, megsemmisülése vagy elvesztése esetén,
b) amennyiben a műszaki vizsgabiztos teljesítette a továbbképzési vizsgakötelezettségét,
kérelemre igazolványt állít ki.
(9d) A műszaki vizsgabiztos vizsgáztatás közben köteles jól láthatóan magánál tartani a műszaki vizsgabiztosi igazolványát."

4. § Az ER. a következő 28. §-sal egészül ki:
„28. § (1) Az a közlekedési hatóságnál kormánytisztviselői jogviszonyban álló műszaki vizsgabiztos, aki 2013. január 1-jén az őt alkalmazó szervnél kormánytisztviselői jogviszonyban állt, a műszaki vizsgabiztosi tevékenységet az e rendelet szerinti továbbképzési kötelezettség teljesítése nélkül 2014. június 30-ig folytathatja.
(2) A közlekedési hatóság a 2013. január 1-je és a közúti járművek műszaki megvizsgálásáról szóló 5/1990. (IV. 12.) KöHÉM rendelet módosításáról szóló 71/2013. (XII. 2.) NFM rendelet (a továbbiakban: Módr.) hatálybalépése között a Nyilvántartásból törölt, a közlekedési hatóságnál kormánytisztviselői jogviszonyban álló műszaki vizsgabiztost – amennyiben az e rendeletben foglalt egyéb feltételeknek megfelel – a vizsgabiztos nyilatkozatának beszerzését követően hivatalból nyilvántartásba veszi."

5. § Az ER. 30. §-a a következő (10) bekezdéssel egészül ki:
„(10) A Módr. hatálybalépését megelőzően, a nem szaktanfolyami képzés keretében megszerzett képesítéseket a szaktanfolyami képzés keretében szerzett képesítésnek kell tekinteni."

6. § (1) Az ER. 31. § (1) bekezdés 1–4. pontja helyébe a következő rendelkezés lép:
(Ez a rendelet)
„1. a gépjárművek és pótkocsijaik, valamint az ilyen járművek rendszereinek, alkatrészeinek és önálló műszaki egységeinek jóváhagyásáról szóló, 2007. szeptember 5-i 2007/46/EK európai parlamenti és tanácsi irányelvnek, valamint az azt módosító 2010/19/EU bizottsági irányelvnek, 2013/15/EU tanácsi irányelvnek, az 1060/2008/EK, 385/2009/EK, 371/2010/EU, 183/2011/EU, 582/2011/EU, 678/2011/EU, 65/2012/EU, 1229/2012/EU, 1230/2012/EU, 143/2013/EU és a 195/2013/EU bizottsági rendeletnek, továbbá a 78/2009/EK, 79/2009/EK és 595/2009/EK európai parlamenti és tanácsi rendeletnek, valamint az azt módosító 582/2011/EU bizottsági és a 64/2012/EU bizottsági rendeletnek,
2. a motorkerékpárok és segédmotoros kerékpárok típusjóváhagyásáról és a 92/61/EGK irányelv hatályon kívül helyezéséről szóló, 2002. március 18-i 2002/24/EK európai parlamenti és tanácsi irányelvnek, valamint az azt módosító 2003/77/EK, 2005/30/EK bizottsági, valamint 2006/96/EK és 2013/15/EU tanácsi irányelveknek,
3. a mezőgazdasági vagy erdészeti traktorok, azok pótkocsijainak és cserélhető vontatott munkagépeinek, beleértve ezek rendszereit is, továbbá alkatrészeinek és önálló műszaki egységeinek típusjóváhagyásáról, valamint a 74/150/EGK irányelv hatályon kívül helyezéséről szóló, 2003. május 26-i 2003/37/EK európai parlamenti és tanácsi irányelvnek, valamint az azt módosító 2005/13/EK, 2005/67/EK, 2010/22/EU, 2010/62/EU és 2010/52/EU bizottsági, valamint 2006/96/EK és 2013/15/EU tanácsi irányelveknek,
4. a gépjárművek és pótkocsijuk időszakos vizsgálatáról szóló, 2009. május 6-i 2009/40/EK európai parlamenti és tanácsi irányelvnek, valamint az azt módosító 2010/48/EU bizottsági irányelvnek"
(való megfelelést szolgálja.)

(2) Az ER. 31. § (2) bekezdése a következő 18–22. ponttal egészül ki:
(Ez a rendelet)
„18. a 661/2009/EK európai parlamenti és tanácsi rendeletnek a gépjárművek és azok pótkocsijainak tömegével és méreteivel kapcsolatos típus-jóváhagyási előírások tekintetében történő végrehajtásáról és a 2007/46/EK rendelet európai parlamenti és tanácsi rendelet módosításáról szóló, 2012. december 12-i 1230/2012/EU bizottsági rendelet,
19. a 2007/46/EK európai parlamenti és tanácsi irányelvnek és a 692/2008/EK bizottsági rendeletnek a többlépcsős típus-jóváhagyási eljárásra benyújtott járművek széndioxid-kibocsátásának meghatározása tekintetében történő módosításáról szóló, 2013. február 19-i 143/2013/EU bizottsági rendelet,
20. a 2007/46/EK európai parlamenti és tanácsi irányelvnek és a 692/2008/EK bizottsági rendeletnek a könnyű személygépjárművek és haszongépjárművek szén-dioxid-kibocsátásának csökkentésére szolgáló innovatív technológiák tekintetében történő módosításáról szóló, 2013. március 7-i 195/2013/EU bizottsági rendelet,
21. az 1014/2010/EU rendeletnek az új személygépkocsik által kibocsátott szén-dioxid-mennyiség nyomon követésére vonatkozó bizonyos követelmények tekintetében történő módosításáról szóló, 2013. április 30-i 396/2013/EU bizottsági rendelet,
22. a 443/2009/EK európai parlamenti és tanácsi rendeletnek az új személygépkocsik által kibocsátott szén-dioxid-mennyiség nyomon követése tekintetében történő módosításáról szóló, 2013. április 30-i 397/2013/EU bizottsági rendelet”
(végrehajtásához szükséges rendelkezéseket állapít meg.)

7. § (1) Az ER. 5. számú melléklete az 1. melléklet szerint módosul.
(2) Az ER. a 2. melléklet szerinti 5/A. számú melléklettel egészül ki.
(3) Az ER. 12. számú melléklete helyébe a 3. melléklet lép.
(4) Az ER. A. Függelék A/1. melléklete a 4. melléklet szerint módosul.
(5) Az ER. A. Függelék A/3. melléklete az 5. melléklet szerint módosul.
(6) Az ER. A. Függelék A/4. melléklete a 6. melléklet szerint módosul.
(7) Az ER. A. Függelék A/7. melléklete a 7. melléklet szerint módosul.
(8) Az ER. A. Függelék A/8. melléklete helyébe a 8. melléklet lép.
(9) Az ER. A. Függelék A/9. melléklete a 9. melléklet szerint módosul.
(10) Az ER. A. Függelék A/12. melléklete helyébe a 10. melléklet lép.
(11) Az ER. A. Függelék A/16. melléklete a 11. melléklet szerint módosul.
(12) Az ER. B. Függelék B/4. melléklete a 12. melléklet szerint módosul.
(13) Az ER. B. Függelék B/5. melléklete a 13. melléklet szerint módosul.
(14) Az ER. C. Függelék C/2. számú melléklete a 14. melléklet szerint módosul.
(15) Az ER. C. Függelék C/3. számú melléklete a 15. melléklet szerint módosul.
(16) Az ER. A. Függelék A/1. melléklete a 16. melléklet szerint módosul.
(17) Az ER. A. Függelék A/9. melléklete a 17. melléklet szerint módosul.

8. § (1) Az ER.
a) 12. § (11) bekezdésében az „a vizsgáló állomás engedélyezésének részletes szabályait és a vizsgáló állomással kötendő hatósági szerződés tartalmát meghatározó külön kormányrendeletben meghatározott” szövegrész helyébe az „a közlekedési hatóság által kiadott engedéllyel vagy hatósági szerződéssel rendelkező” szöveg,
b) 12. számú melléklet 1.2. pontjában az „az általa megbízott” szövegrész helyébe az „a közlekedési hatóság engedélye alapján” szöveg
lép.
(2) Hatályát veszti az ER.
a) 10. § (9) bekezdésében a „tanúsító” szövegrész, és
b) A. Függelék A/3. melléklet I. Rész B. alcím 2.16.5. pontja.

9. § (1) Ez a rendelet – a (2) és a (3) bekezdésben meghatározott kivétellel – a kihirdetését követő nyolcadik napon lép hatályba.
(2) A 7. § (2) bekezdése és a 2. melléklet 2013. december 31-én lép hatályba.
(3) A 7. § (16) és (17) bekezdése, valamint a 16. és a 17. melléklet 2014. január 1-jén lép hatályba.

10. § (1) Ez a rendelet

a) a gépjárművek és pótkocsijaik, valamint az ilyen járművek rendszereinek, alkatrészeinek és önálló műszaki egységeinek jóváhagyásáról szóló, 2007. szeptember 5-i 2007/46/EK európai parlamenti és tanácsi irányelv („keretirányelv") VII. mellékletét módosító 2013. május 13-i 2013/15/EU tanácsi irányelv melléklet 34. pontjának,

b) a motorkerékpárok és segédmotoros kerékpárok típusjóváhagyásáról és a 92/61/EGK irányelv hatályon kívül helyezéséről szóló, 2002. március 18-i 2002/24/EK európai parlamenti és tanácsi irányelv IV. és V. mellékletét módosító 2013. május 13-i 2013/15/EU tanácsi irányelv melléklet 31. pontjának,

c) a mezőgazdasági vagy erdészeti traktorok, azok pótkocsijainak és cserélhető vontatott munkagépeinek, beleértve ezek rendszereit is, továbbá alkatrészeinek és önálló műszaki egységeinek típusjóváhagyásáról, valamint a 74/150/EGK irányelv hatályon kívül helyezéséről szóló, 2003. május 26-i 2003/37/EK európai parlamenti és tanácsi irányelv II. és III. mellékletét módosító 2013. május 13-i 2013/15/EU tanácsi irányelv melléklet 32. pontjának,

d) a gépjárművek és pótkocsijuk időszakos műszaki vizsgálatáról szóló 2009/40/EK európai parlamenti és tanácsi irányelvnek a műszaki fejlődéshez történő hozzáigazításáról szóló, 2010. július 5-i 2010/48/EU bizottsági irányelv melléklet szerinti 3. pontjának

való megfelelést szolgálja.

(2) Ez a rendelet

a) a gépjárművek és pótkocsijaik, valamint az ilyen járművek rendszereinek, alkatrészeinek és önálló műszaki egységeinek jóváhagyásáról szóló 2007/46/EK európai parlamenti és tanácsi irányelv („keretirányelv") IV. és XII. mellékletének módosításáról szóló, 2012. december 10-i 1229/2012/EU bizottsági rendelet,

b) a 661/2009/EK európai parlamenti és tanácsi rendeletnek a gépjárművek és azok pótkocsijainak tömegével és méreteivel kapcsolatos típus-jóváhagyási előírások tekintetében történő végrehajtásáról és a 2007/46/EK európai parlamenti és tanácsi irányelv módosításáról szóló, 2012. december 12-i 1230/2012/EU bizottsági rendelet,

c) a 2007/46/EK európai parlamenti és tanácsi irányelvnek és a 692/2008/EK bizottsági rendeletnek a többlépcsős típus-jóváhagyási eljárásra benyújtott járművek szén-dioxid-kibocsátásának meghatározása tekintetében történő módosításáról szóló, 2013. február 19-i 143/2013/EU bizottsági rendelet,

d) a 2007/46/EK európai parlamenti és tanácsi irányelvnek és a 692/2008/EK bizottsági rendeletnek a könnyű személygépjárművek és haszongépjárművek szén-dioxid-kibocsátásának csökkentésére szolgáló innovatív technológiák tekintetében történő módosításáról szóló, 2013. március 7-i 195/2013/EU bizottsági rendelet,

e) az 1014/2010/EU rendeletnek az új személygépkocsik által kibocsátott szén-dioxid-mennyiség nyomon követésére vonatkozó bizonyos követelmények tekintetében történő módosításáról szóló, 2013. április 30-i 396/2013/EU bizottsági rendelet,

f) a 443/2009/EK európai parlamenti és tanácsi rendeletnek az új személygépkocsik által kibocsátott szén-dioxid-mennyiség nyomon követése tekintetében történő módosításáról szóló, 2013. április 30-i 397/2013/EU bizottsági rendelet

végrehajtásához szükséges rendelkezéseket állapít meg.

Németh Lászlóné s. k.,
nemzeti fejlesztési miniszter

1. melléklet a 71/2013. (XII. 2.) NFM rendelethez

Az ER. 5. számú mellékletének módosítása

1. Az ER. 5. számú melléklet 2.1.2. pontja helyébe a következő rendelkezés lép:

„2.1.2. A közlekedési hatóság, valamint a vizsgáló állomás köteles a körülmények által indokolt mértékben és módon megvizsgálni és dokumentálni a képviselő képviseleti jogosultságát. Időszakos vizsgálatra irányuló kérelem esetében az üzemben tartó képviseletét – külön okirat kiállítása nélkül – elláthatja:
a) a vizsgáló állomással munkavégzésre irányuló jogviszonyban álló személy, valamint
b) az a személy, aki rendelkezik a járművel és annak hatósági engedélyével, valamint az üzemben tartó helyett képes biztosítani a jármű vizsgálatának elvégzéséhez a feltételeket. Külön okirat kiállítása nélkül az üzemben tartót képviselő személy képviseleti jogosultsága az időszakos vizsgálat során a jármű üzemben tartóját terhelő kötelezettségek teljesítésére és a közlekedési hatóság határozatának átvételére terjed ki.”

2. Az ER. 5. számú melléklet 2.2.4. pontja helyébe a következő rendelkezés lép:

„2.2.4. A vizsgálóállomás vagy a közlekedési hatóság vizsgabiztosa a jármű adatainak ellenőrzése és az előírt technológia alkalmazása során a 4.1. pont szerint megállapított adatokat és a 4.2. pont szerint minősített hibákat az informatikai rendszerben elektronikusan rögzíti.”

3. Az ER. 5. számú melléklet 2.2. pontja a következő 2.2.5. ponttal egészül ki:

„2.2.5. A vizsgálóállomás vagy a közlekedési hatóság, és az adatokat rögzítő vizsgabiztos egyetemlegesen felelős az általuk az informatikai rendszerben rögzített adatok adattartalmáért.”

4. Az ER. 5. számú melléklet 2.3.1. és 2.3.2. pontja helyébe a következő rendelkezés lép:

„2.3.1. A forgalomba helyezés előtti vizsgálat eredményéről hatósági bizonyítványt kell kiadni. A bizonyítványnak legalább az 5/A. számú melléklet szerinti adattartalommal rendelkező Műszaki vizsgálati bizonyítványnak kell lennie. A bizonyítványnak az ügyfél vagy az ügyfél képviselője részére történő kiadását a vizsgálóállomás végzi.

2.3.2. A forgalomba helyezés előtti vizsgálat alapján kiadott Műszaki vizsgálati bizonyítványon a vizsgálóállomás ügyintézője rögzíti a kiadásra kerülő forgalmi engedély időbeli hatályát. A forgalmi engedély időbeli hatályának megállapítása a következő időszakos vizsgálat határidejének bejegyzésével és a sorszámcsík beragasztásával történik.”

2. melléklet a 71/2013. (XII. 2.) NFM rendelethez

„5/A. számú melléklet az 5/1990. (IV. 12.) KöHÉM rendelethez

A MŰSZAKI VIZSGÁLATI BIZONYÍTVÁNY TARTALMA

A műszaki vizsgálati bizonyítvány az időszakos/forgalomba helyezés előtti vizsgálat után kerül kiállításra és legalább a következő adatokat tartalmazza a megfelelő harmonizált uniós kódokhoz rendelve:

MŰSZAKI VIZSGÁLATI BIZONYÍTVÁNY

(0.) A műszaki vizsgálati bizonyítvány azonosító száma.

(1.) Járműazonosító szám (VIN vagy alvázszám).

(2.) Forgalmi rendszám és a nyilvántartó állam országjelzése.

(3.) A vizsgálat helye és időpontja.

(4.) A kilométer-számláló állása a vizsgálat idején, amennyiben rendelkezésre áll.

(5.) A jármű osztálya, amennyiben rendelkezésre áll.

(6.) Azonosított hibák és minősítésük.

(7.) A műszaki vizsgálat eredménye / a jármű átfogó értékelése.

(8.) A következő időszakos vizsgálat időpontja.

(9.) A vizsgálatot végző szervezet neve és a vizsgálatért felelős vizsgabiztos aláírása és azonosítója.

(10.) Egyéb információk

- a jármű jellegkódja.
- kiadott érvényesítő címke sorszáma.”

3. melléklet a 71/2013. (XII. 2.) NFM rendelethez

„12. számú melléklet az 5/1990. (IV. 12.) KöHÉM rendelethez

A vizsgabiztosok szakmai képzése

1.1. A műszaki vizsgabiztosok alapszintű és kiegészítő szintű alapképzése és továbbképzése szaktanfolyam keretében történik.

2.1. A járművek forgalomba helyezés előtti, és időszakos vizsgálatát, valamint a külön jogszabályok által előírt minősítő vizsgálatát csak olyan műszaki vizsgabiztos végezheti, aki alapszintű műszaki vizsgabiztosi képesítéssel rendelkezik.

2.2. A 3,5 t megengedett legnagyobb össztömeget meghaladó járművek forgalomba helyezés előtti, és időszakos vizsgálatát, valamint a külön jogszabályok által előírt minősítő vizsgálatát csak olyan műszaki vizsgabiztos végezheti, aki kiegészítő szintű műszaki vizsgabiztosi képesítéssel rendelkezik.

2.3. A műszaki vizsgabiztos tevékenysége folytatásához kétévente köteles továbbképző szaktanfolyamon részt venni és azt követően sikeres vizsgát tenni.

3.1. Felsőfokú szakirányú végzettség esetén a 12/A. § (2) bekezdés *b)* pontjában meghatározott szakirányú szakmai gyakorlati idő teljesítése alól a közlekedési hatóság – indokolt esetben – felmentést adhat.

3.2. Középfokú szakirányú végzettségként elfogadható az autószerelő szakirányú végzettség, vagy a gépjárműfenntartó szervezetek személyi és dologi feltételeiről szóló miniszteri rendeletben e végzettséggel egyenértékűnek minősített végzettség és az általános középiskolai érettségi egyidejű megléte.

3.3. A 2010. január 1-jét megelőzően a műszaki vizsgabiztosi névjegyzékbe felvett személynek a 12/A. § (2) bekezdés *c)* pontjában meghatározott követelményt 2015. január 1. napjáig kell teljesítenie, amennyiben az általa vizsgált jármű vizsgáló állomáson történő mozgatása biztosított a vizsgált jármű vezetésére jogosító vezetői engedéllyel rendelkező segítő személyzet útján.

4.1. Kiegészítő szintű képzésre az jelentkezhet, aki a műszaki vizsgabiztosi alapszintű tanfolyamot elvégezte, és legalább „C” járműkategóriára érvényes vezetői engedéllyel rendelkezik.

4.2. A 4.1. pontban meghatározott feltétel teljesítése alól 2014. január 1-jéig a közlekedési hatóság – a műszaki vizsgabiztos szakmai tevékenységének értékelése alapján – felmentést adhat.

5. A műszaki vizsgabiztosok képzésére, továbbképzésre és vizsgáztatására vonatkozó követelmények részletszabályozását a közlekedési hatóság által kiadott „tanterv és vizsgakövetelmények” tartalmazza:

5.1. Az alapszintű műszaki vizsgabiztosi képzés tantárgyai, vizsgatárgyai.

5.1.1. Elméleti tantárgyak.

a) Jármű-technológia.
b) Járművizsgálat.
c) Jogszabályi és adminisztratív rendelkezések.

5.1.2. Gyakorlati tantárgyak.

a) Járművizsgálat.

5.1.3. Elméleti vizsgatárgyak.

a) Jármű-technológia – számítógépes elméleti feleletválasztós teszt.
b) Járművizsgálat – számítógépes elméleti feleletválasztós teszt.

c) Jogszabályi és adminisztratív rendelkezések – számítógépes elméleti feleletválasztós teszt.
d) Járművizsgálat – szóbeli.

5.1.4. Gyakorlati vizsgatárgyak.
a) Járművizsgálat – gyakorlat.

5.2. A kiegészítő szintű műszaki vizsgabiztosi képzés tantárgyai, vizsgatárgyai.

5.2.1. Elméleti tantárgyak.
a) 3,5 t feletti össztömegű járművekkel kapcsolatos speciális ismeretek.

5.2.2. Gyakorlati tantárgyak.
a) 3,5 t feletti össztömegű járművekkel kapcsolatos speciális ismeretek.

5.2.3. Elméleti vizsgatárgyak.
a) 3,5 t feletti össztömegű járművekkel kapcsolatos speciális ismeretek – számítógépes elméleti feleletválasztós teszt.
b) 3,5 t feletti össztömegű járművekkel kapcsolatos speciális ismeretek – szóbeli.

5.2.4. Gyakorlati vizsgatárgyak.
a) 3,5 t feletti össztömegű járművekkel kapcsolatos speciális ismeretek – gyakorlat.

5.3. Az alapszintű műszaki vizsgabiztosi továbbképzés tantárgyai, vizsgatárgyai.

5.3.1. Elméleti tantárgyak.
a) Jármű-technológia.
b) Járművizsgálat.
c) Jogszabályi és adminisztratív rendelkezések.

5.3.2. Gyakorlati tantárgyak.
a) Járművizsgálat.

5.3.3. Elméleti vizsgatárgyak.
a) Jármű-technológia – számítógépes elméleti feleletválasztós teszt.
b) Járművizsgálat – számítógépes elméleti feleletválasztós teszt.
c) Jogszabályi és adminisztratív rendelkezések – számítógépes elméleti feleletválasztós teszt.

5.4. A kiegészítő szintű műszaki vizsgabiztosi továbbképzés tantárgyai, vizsgatárgyai.

5.4.1. Elméleti tantárgyak.
a) Jármű-technológia.
b) Járművizsgálat.
c) Jogszabályi és adminisztratív rendelkezések.
d) 3,5 t feletti össztömegű járművekkel kapcsolatos speciális ismeretek.

5.4.2. Gyakorlati tantárgyak.
a) Járművizsgálat.

5.4.3. Elméleti vizsgatárgyak.
a) Jármű-technológia – számítógépes elméleti feleletválasztós teszt.
b) Járművizsgálat – számítógépes elméleti feleletválasztós teszt.
c) Jogszabályi és adminisztratív rendelkezések – számítógépes elméleti feleletválasztós teszt.
d) 3,5 t feletti össztömegű járművekkel kapcsolatos speciális ismeretek – számítógépes elméleti feleletválasztós teszt.

5.5. Az alapképzés során a tantárgyaknak az alábbiakban szereplő valamennyi témakört le kell fedniük. Továbbképzés esetén a megadott témaköröknél elsősorban a technikai fejlődésre és a jogszabályi változásokra kiterjedve kell az oktatást megtartani.

5.5.1. Jármű-technológia.
a) Fékrendszerek.
b) Kormányrendszerek.
c) Látómező.

d) Világítóberendezések és elektronikai alkatrészek.
e) Tengelyek, kerekek és gumiabroncsok.
f) Alváz és karosszéria.
g) Környezetterhelés és kibocsátások.
h) Különleges járművekre vonatkozó további követelmények.

5.5.2. Járművizsgálat.
a) Vizsgálati módszerek.
b) Hiányosságok értékelése.
c) A vizsgálattal és az adminisztrációval kapcsolatos informatikai alkalmazások.

5.5.3. Jogszabályi és adminisztratív rendelkezések.
a) A járművek jóváhagyásának feltételeivel kapcsolatos jogszabályi követelmények.
b) A közlekedésre való alkalmasság vizsgálatával kapcsolatos jogszabályi követelmények.
c) A közlekedésre való alkalmasság vizsgálatával, a járművek nyilvántartásba vételével és jóváhagyásával kapcsolatos adminisztratív rendelkezések.

5.5.4. A 3,5 t feletti össztömegű járművekkel kapcsolatos speciális ismeretek.
a) Az 5.5.1., 5.5.2. és 5.5.3. pontokban szereplő témakörök 3,5 t feletti össztömegű járművekre vonatkozó speciális ismeretei.
b) Veszélyes áru szállítására jóváhagyott járművek vizsgálatával kapcsolatos rendelkezések.
c) Menetíró berendezésekre vonatkozó előírások.
d) Nemzetközi forgalomban részt vevő teherjárművekre és autóbuszokra vonatkozó rendelkezések.”

4. melléklet a 71/2013. (XII. 2.) NFM rendelethez

Az ER. A. Függelék A/1. mellékletének módosítása

1. Az ER. A. Függelék A/1. melléklet bevezető része helyébe a következő rendelkezés lép:

   „Az e mellékletben és az MR. mellékleteivel implementált közösségi irányelvben vagy rendeletben szereplő valamennyi adatközlő lap csak az e melléklet szerinti teljes körű jegyzékből vett kivonatokból állhat, és követnie kell a teljes körű jegyzék számozási rendszerét.
   Az alábbi adatokat három példányban, tartalomjegyzékkel együtt kell benyújtani. A rajzokat megfelelő méretben, kellő részletességgel, A4-es formátumban vagy A4-es formátumra összehajtogatva kell beadni. Amennyiben vannak fényképek, azoknak megfelelően részletesnek kell lenniük.
   Ha az e mellékletben említett rendszerek, alkatrészek vagy önálló műszaki egységek elektromos vezérléssel működnek, ezek teljesítményére vonatkozóan is kell adatokat szolgáltatni.
   A jóváhagyó hatóság 2013. január 1-jétől érvényesnek tekinti a 143/2013/EU bizottsági rendelettel módosított 2007/46/EK európai parlamenti és tanácsi irányelvben megállapított követelményeknek megfelelő megfelelőségi nyilatkozatot.”

2. Az ER. A. Függelék A/1. melléklet 0.5. pontja helyébe a következő rendelkezés lép:

   „0.5. A gyártó vállalat neve és címe: ..... ”

3. Az ER. A. Függelék A/1. melléklet 1.9. pontja helyébe a következő rendelkezés lép:

   „1.9. Tüntesse fel, ha a vontatójármű félpótkocsik vagy egyéb pótkocsik vontatására szolgál, valamint ha a pótkocsi félpótkocsi, vonórudas, középtengelyes vagy merev vonórúddal felszerelt pótkocsi: ..... ”

4. Az ER. A. Függelék A/1. melléklete a következő 1.10. ponttal egészül ki:

   „1.10. Tüntesse fel, ha a járművet speciálisan áruk szabályozott hőmérsékleti feltételekkel történő szállítására tervezték: ..... ”

5. Az ER. A. Függelék A/1. melléklet 2. pont címe helyébe a következő rendelkezés lép:

   „2. TÖMEGEK ÉS MÉRETEK ([f]) ([g]) ([7])

   (kg-ban és mm-ben) (adott esetben utalva a rajzokra)”

6. Az ER. A. Függelék A/1. melléklet 2.1.1.1., 2.1.1.1.1. és 2.1.1.1.2. pontja helyébe a következő rendelkezés lép:

   „2.1.1.1. Három- vagy többtengelyes járművek
   2.1.1.1.1. A tengelytávolság az egymást követő tengelyek között a legelső tengelytől a leghátsó tengelyig: .....
   2.1.1.1.2. Teljes tengelytávolság: ..... ”

7. Az ER. A. Függelék A/1. melléklet 2.5. pontja helyébe a következő rendelkezés lép:

„**2.5. Nem teljes jármű esetében a kormányzott tengelyekre jutó legkisebb tömeg:** ..... ”

8. Az ER. A. Függelék A/1. melléklet 2.6. és 2.6.1. pontja helyébe a következő rendelkezés lép:

„**2.6. Menetkész tömeg ([h])**
a) legnagyobb és legkisebb mindegyik változatra: .....
b) az egyes kivitelek tömege (táblázatban): .....

2.6.1. E tömeg tengelyek közötti megoszlása, valamint félpótkocsi, középtengelyes vagy merev vonórúddal felszerelt pótkocsi esetében a tömeg az összekapcsolási ponton: .....
a) legnagyobb és legkisebb mindegyik változatra: .....
b) az egyes kivitelek tömege (táblázatban): ..... ”

9. Az ER. A. Függelék A/1. melléklete a következő 2.6.2. ponttal egészül ki:

„2.6.2. A nem kötelező felszerelések tömege (lásd az 1230/2012/EU bizottsági rendelet 2. cikk 5. bekezdésében megadott fogalom-meghatározást): ..... ”

10. Az ER. A. Függelék A/1. melléklet 2.10. pontja helyébe a következő rendelkezés lép:

„**2.10. Az egyes tengelycsoportokra jutó műszakilag megengedett tömeg: ...** ”

11. Az ER. A. Függelék A/1. melléklet 2.11. pontja helyébe a következő rendelkezés lép:

„**2.11. A vontatójármű által vontatható, műszakilag megengedett legnagyobb össztömeg**
Az alábbiak esetében:”

12. Az ER. A. Függelék A/1. melléklet 2.11.4. pontja helyébe a következő rendelkezés lép:

„2.11.4. Merev vonórúddal felszerelt pótkocsi: ..... ”

13. Az ER. A. Függelék A/1. melléklet 2.11.5. pontja helyébe a következő rendelkezés lép:

„2.11.5. A járműszerelvény műszakilag megengedett legnagyobb terhelt tömege ([3]):
..... ”

14. Az ER. A. Függelék A/1. melléklet 2.12., 2.12.1. és 2.12.2. pontja helyébe a következő rendelkezés lép:

„**2.12. A műszakilag megengedett legnagyobb össztömeg az összekapcsolási ponton:**

2.12.1. Vontatójármű használata esetén: .....

2.12.2. Félpótkocsi, középtengelyes vagy merev vonórúddal felszerelt pótkocsi esetében: ..... ”

15. Az ER. A. Függelék A/1. melléklet 2.16.-2.16.5. pontja helyébe a következő rendelkezés lép:

„2.16. Nyilvántartásbavételi/forgalombahelyezési legnagyobb megengedett össztömeg (nem kötelező)

2.16.1. Nyilvántartásbavételi/forgalombahelyezési legnagyobb megengedett terhelt tömeg: .....

2.16.2. Az egyes tengelyekre jutó, nyilvántartásbavételi/forgalombahelyezési legnagyobb megengedett tömeg, illetve félpótkocsi vagy középtengelyes pótkocsi használata esetén az összekapcsolási pontra eső tervezett, gyártó által meghatározott terhelés, amennyiben az kisebb, mint az összekapcsolási pontra eső műszakilag megengedett legnagyobb tömeg: .....

2.16.3. Az egyes tengelycsoportokra jutó, nyilvántartásbavételi/forgalombahelyezési legnagyobb megengedett tömeg: .....

2.16.4. Nyilvántartásbavételi/forgalombahelyezési legnagyobb megengedett vontatható össztömeg: .....

2.16.5. A járműszerelvény nyilvántartásbavételi/forgalombahelyezési legnagyobb megengedett össztömege: ..... ”

16. Az ER. A. Függelék A/1. melléklete a következő 3.5.6., 3.5.6.1., 3.5.6.2. és 3.5.6.3. ponttal egészül ki:

„3.5.6. A 443/2009/EK európai parlamenti és tanácsi rendelet 12. cikke és a 725/2011/EU bizottsági végrehajtási rendelet szerinti ökoinnovációs technológiával felszerelt jármű: igen/nem ([1])

3.5.6.1. A 725/2011/EU bizottsági végrehajtási rendelet 5. cikkében említett, viszonyítási alapul vett gépjármű típusa/változata/kivitele (adott esetben): .....

3.5.6.2. Kölcsönhatások a különböző ökoinnovációs technológiák között: vannak/nincsenek ([1])

3.5.6.3. Az ökoinnovációs technológiák használatával kapcsolatos kibocsátási adatok (a táblázatot mindegyik vizsgált referencia-tüzelőanyag vonatkozásában meg kell ismételni) ([w1])

Az ökoinnovációs technológiát jóváhagyó határozat ([w2])	Az ökoinnovációs technológia kódja ([w3])	1. A viszonyítási alapul vett gépjármű szén-dioxid-kibocsátása (g/km)	2. Az ökoinnovációs technológiával felszerelt gépjármű szén-dioxid-kibocsátása (g/km)	3. A viszonyítási alapul vett gépjármű szén-dioxid-kibocsátása az 1. típusú vizsgálati ciklusban ([w4])	4. Az ökoinnovációs technológiával felszerelt gépjármű szén-dioxid-kibocsátása az 1. típusú vizsgálati ciklusban (= 3.5.1.3.)	5. Használati tényező *(usage factor, UF)*, azaz a technológia használatának időbeli részaránya a szokásos üzemeltetési körülmények között	Megtakarított szén-dioxid-kibocsátás [(1 – 2) – (3 – 4)]×5
xxxx/201x							
Megtakarított szén-dioxid-kibocsátás összesen (g/km) ([w5])”							

17. Az ER. A. Függelék A/1. melléklete a következő 13.12. ponttal egészül ki:

„13.12. Az ülőhelyek, az állóhelyek, a kerekesszéket használó (használók) helyének, valamint a csomagtér (ideértve az esetleges csomagtartókat és síléctartókat) vonatkozásában a belső elrendezést bemutató, méretekkel ellátott rajz.”

18. Az ER. A. Függelék A/1. mellékletében a magyarázó megjegyzések része a következő ([7]) megjegyzéssel egészül ki:

„([7]) A jármű méreteit befolyásoló nem kötelező felszereléseket meg kell határozni.”

19. Az ER. A. Függelék A/1. melléklet magyarázó megjegyzések ([h]) megjegyzése helyébe a következő rendelkezés lép:

„([h]) A járművezető tömegét 75 kg-mal kell számolni.
A folyadékot tartalmazó rendszereket (kivéve a szennyvíz tárolására szolgálókat, amelyeket üresen kell hagyni) a gyártó által meghatározott űrtartalom 100 %-áig kell feltölteni.
A 2.6. b) és 2.6.1. b) pontban említett információkat az N_2, N_3, M_2, M_3, O_3 és O_4 kategóriájú járművek esetében nem kell megadni.”

20. Az ER. A. Függelék A/1. melléklet magyarázó megjegyzések része a következő rendelkezéssel egészül ki:

„([w]) Ökoinnovációs technológiák.
([w1]) Egészítse ki a táblázatot szükség esetén ökoinnovációs technológiánként egy-egy sorral.
([w2]) Az ökoinnovációs technológiát jóváhagyó bizottsági határozat száma.
([w3]) Az ökoinnovációs technológiát jóváhagyó bizottsági határozatban a technológiához rendelt kód.
([w4]) Ha a típusjóváhagyó hatóság beleegyezésével az 1. típusú vizsgálati ciklus helyett a modellezés módszerét választják, ez az érték a modellezéssel kapott érték.
([w5]) Az egyes ökoinnovációs technológiák révén megtakarított szén-dioxid-kibocsátások összege.”

21. Hatályát veszti az ER. A. Függelék A/1. melléklet 2.5.1. pontja.

5. melléklet a 71/2013. (XII. 2.) NFM rendelethez

Az ER. A. Függelék A/3. mellékletének módosítása

1. Az ER. A. Függelék A/3. melléklet I. Rész A. alcím 0.5. pontja helyébe a következő rendelkezés lép:

„0.5. A gyártó vállalat neve és címe: ..... ”

2. Az ER. A. Függelék A/3. melléklet I. Rész A. alcím a következő 1.9. és 1.10. ponttal egészül ki:

„1.9. Tüntesse fel, ha a vontatójármű félpótkocsik vagy egyéb pótkocsik vontatására szolgál, valamint ha a pótkocsi félpótkocsi, vonórudas, középtengelyes vagy merev vonórúddal felszerelt pótkocsi: .....

1.10. Tüntesse fel, ha a járművet speciálisan áruk szabályozott hőmérsékleti feltételekkel történő szállítására tervezték: ..... ”

3. Az ER. A. Függelék A/3. melléklet I. Rész A. alcím 2. pont címe helyébe a következő rendelkezés lép:

„2. TÖMEGEK ÉS MÉRETEK ([f]) ([g]) ([7])

(kg-ban és mm-ben) (adott esetben utalva a rajzokra)”

4. Az ER. A. Függelék A/3. melléklet I. Rész A. alcíme a következő 2.5. ponttal egészül ki:

„2.5. **Nem teljes jármű esetében a kormányzott tengelyre (tengelyekre) jutó legkisebb tömeg:** ..... ”

5. Az ER. A. Függelék A/3. melléklet I. Rész A. alcím 2.6.-2.6.1. pontja helyébe a következő rendelkezés lép:

„2.6. **Menetkész tömeg** ([h])

a) legnagyobb és legkisebb mindegyik változatra: .....

b) az egyes kivitelek tömege (táblázatban): .....

2.6.1. E tömeg tengelyek közötti megoszlása, valamint félpótkocsi, merev vonórúddal felszerelt, vagy középtengelyes pótkocsi esetében a terhelés a csatlakozónál:

a) legnagyobb és legkisebb mindegyik változatra: .....

b) az egyes kivitelek tömege (táblázatban): ..... ”

6. Az ER. A. Függelék A/3. melléklet I. Rész A. alcíme a következő 2.6.2. ponttal egészül ki:

„2.6.2. A nem kötelező felszerelések tömege (lásd az 1230/2012/EU bizottsági rendelet 2. cikk 5. bekezdésben található fogalom-meghatározást): ..... ”

7. Az ER. A. Függelék A/3. melléklet I. Rész A. alcím 2.10. pontja helyébe a következő rendelkezés lép:

„2.10. Az egyes tengelycsoportokra jutó műszakilag megengedett tömeg: ... ”

8. Az ER. A. Függelék A/3. melléklet I. Rész A. alcím 2.11. pontja helyébe a következő rendelkezés lép:

„2.11. A vontatójármű által vontatható, műszakilag megengedett legnagyobb össztömeg

Az alábbiak esetében:”

9. Az ER. A. Függelék A/3. melléklet I. Rész A. alcím 2.11.4. pontja helyébe a következő rendelkezés lép:

„2.11.4. Merev vonórúddal felszerelt pótkocsi: ..... ”

10. Az ER. A. Függelék A/3. melléklet I. Rész A. alcím a következő 2.11.5. ponttal egészül ki:

„2.11.5. A járműszerelvény műszakilag megengedett legnagyobb terhelt tömege ([3]):
..... ”

11. Az ER. A. Függelék A/3. melléklet I. Rész A. alcím 2.12. és 2.12.1. pontja helyébe a következő rendelkezés lép, az ER. A. Függelék A/3. melléklet I. Rész A. alcíme a következő 2.12.2. ponttal egészül ki:

„2.12. **A műszakilag megengedett legnagyobb össztömeg az összekapcsolási ponton:**
2.12.1. Vontatójármű használata esetén: .....
2.12.2. Félpótkocsi, középtengelyes vagy merev vonórúddal felszerelt pótkocsi esetében: ..... ”

12. Az ER. A. Függelék A/3. melléklet I. Rész A. alcím 2.16.-2.16.5. pontja helyébe a következő rendelkezés lép:

„2.16. **Nyilvántartásbavételi/forgalombahelyezési legnagyobb megengedett össztömeg (nem kötelező)**
2.16.1. Nyilvántartásbavételi/forgalombahelyezési legnagyobb megengedett terhelt tömeg: .....
2.16.2. Az egyes tengelyekre jutó, nyilvántartásbavételi/forgalombahelyezési legnagyobb megengedett tömeg, illetve félpótkocsi vagy középtengelyes pótkocsi használata esetén az összekapcsolási pontra eső tervezett, gyártó által meghatározott terhelés, amennyiben az kisebb, mint az összekapcsolási pontra eső műszakilag megengedett össztömeg: .....
2.16.3. Az egyes tengelycsoportokra jutó, nyilvántartásbavételi/forgalombahelyezési legnagyobb megengedett tömeg: .....
2.16.4. Nyilvántartásbavételi/forgalombahelyezési legnagyobb megengedett vontatható össztömeg: .....

2.16.5. A járműszerelvény nyilvántartásbavételi/forgalombahelyezési legnagyobb megengedett össztömege: ..... ”

13. Az ER. A. Függelék A/3. melléklet I. Rész B. alcím 0.5. pontja helyébe a következő rendelkezés lép:

„0.5. A gyártó vállalat neve és címe: .....
..... ”

14. Az ER. A. Függelék A/3. melléklet I. Rész B. alcíme a következő 1.9. és 1.10. ponttal egészül ki:

„1.9. Tüntesse fel, ha a vontatójármű félpótkocsik vagy egyéb pótkocsik vontatására szolgál, valamint ha a pótkocsi félpótkocsi, vonórudas, középtengelyes vagy merev vonórúddal felszerelt pótkocsi: .....

1.10. Tüntesse fel, ha a járművet speciálisan áruk szabályozott hőmérsékleti feltételekkel történő szállítására tervezték: ..... ”

15. Az ER. A. Függelék A/3. melléklet I. Rész B. alcím 2. pont címe helyébe a következő rendelkezés lép:

„2. TÖMEGEK ÉS MÉRETEK ([f]) ([g]) ([7])

(kg-ban és mm-ben) (adott esetben utalva a rajzokra)”

16. Az ER. A. Függelék A/3. melléklet I. Rész B. alcím 2.6. és 2.6.1. pontja helyébe a következő rendelkezés lép:

„2.6. **Menetkész tömeg (h)**

a) legnagyobb és legkisebb mindegyik változatra: .....

b) az egyes kivitelek tömege (táblázatban): .....

2.6.1. E tömeg tengelyek közötti megoszlása, valamint félpótkocsi, merev vonórúddal felszerelt, vagy középtengelyes pótkocsi esetében a terhelés a csatlakozónál:
.....

a) legnagyobb és legkisebb mindegyik változatra: .....

b) az egyes kivitelek tömege (táblázatban): ..... ”

17. Az ER. A. Függelék A/3. melléklet I. Rész B. alcíme a következő 2.6.2. ponttal egészül ki:

„2.6.2. A nem kötelező felszerelések tömege (lásd az 1230/2012/EU bizottsági rendelet 2. cikk 5. bekezdésében található fogalom-meghatározást): ..... ”

18. Az ER. A. Függelék A/3. melléklet I. Rész B. alcím 2.10. pontja helyébe a következő rendelkezés lép:

„2.10. **Az egyes tengelycsoportokra jutó, műszakilag megengedett legnagyobb tömeg:** ..... ”

19. Az ER. A. Függelék A/3. melléklet I. Rész B. alcím 2.12. és 2.12.2. pontja helyébe a következő rendelkezés lép:

„2.12. **A műszakilag megengedett legnagyobb tömeg az összekapcsolási ponton:**
2.12.2. Félpótkocsi, középtengelyes vagy merev vonórúddal felszerelt pótkocsi esetében: ..... ”

20. Az ER. A. Függelék A/3. melléklet I. Rész B. alcím 2.16.–2.16.3. pontja helyébe a következő rendelkezés lép:

„2.16. **Nyilvántartásbavételi/forgalombahelyezési legnagyobb megengedett össztömeg (nem kötelező)**
2.16.1. Nyilvántartásbavételi/forgalombahelyezési legnagyobb megengedett terhelt tömeg: .....
2.16.2. Az egyes tengelyekre jutó nyilvántartásbavételi/forgalombahelyezési legnagyobb megengedett össztömeg, illetve félpótkocsi vagy középtengelyes pótkocsi használata esetén az összekapcsolási pontra eső tervezett, gyártó által meghatározott terhelés, amennyiben az kisebb, mint az összekapcsolási pontra eső műszakilag megengedett legnagyobb össztömeg: .....
2.16.3. Az egyes tengelycsoportokra jutó, nyilvántartásbavételi/forgalombahelyezési legnagyobb megengedett össztömeg: ..... ”

6. melléklet a 71/2013. (XII. 2.) NFM rendelethez

Az ER. A. Függelék A/4. mellékletének módosítása

1. Az ER. A. Függelék A/4. melléklet I. Része helyébe a következő rendelkezés lép:

„I. RÉSZ

A korlátlan sorozatban gyártott járművek EK-típusjóváhagyására vonatkozó szabályozási aktusok

Tétel	Tárgy	Szabályozási aktus	Alkalmazandóság									
			M_1	M_2	M_3	N_1	N_2	N_3	O_1	O_2	O_3	O_4
1	Megengedett zajszint	70/157/EGK irányelv A/1	X	X	X	X	X	X				
2	Könnyű gépjárművek (Euro 5 és Euro 6) kibocsátása / információk elérhetősége	715/2007/EK rendelet	X[1]	X[1]		X[1]	X[1]					
3	Tüzelőanyag-tartályok / hátsó aláfutásgátlók	70/221/EGK irányelv A/3	X[2]	X[2]	X[2]	X[2]	X[2]	X[2]	X	X	X	X
3A	Tűzveszély elleni védelem (folyékony tüzelőanyag-tartályok)	661/2009/EK rendelet 34. sz. ENSZ-EGB-előírás	X	X	X	X	X	X	X	X	X	X
3B	Hátsó aláfutásgátlók (RUPD) és beépítésük; hátsó aláfutás elleni védelem	661/2009/EK rendelet 58. sz. ENSZ-EGB-előírás	X	X	X	X	X	X	X	X	X	X
4	Hátsó rendszámtábla helye	70/222/EGK irányelv A/4	X	X	X	X	X	X	X	X	X	X
4A	Hátsó rendszámtáblák felszerelésének helye és rögzítésének módja	661/2009/EK rendelet 1003/2010/EU rendelet	X	X	X	X	X	X	X	X	X	X
5	Kormányberen-dezés	70/311/EGK irányelv A/5	X	X	X	X	X	X	X	X	X	X

5A	Kormányberendezés	661/2009/EK rendelet 79. sz. ENSZ-EGB-előírás	X	X	X	X	X	X	X	X	X	X
6	Ajtózárak és csuklópántok	70/387/EGK irányelv A/6	X			X	X	X				
6A	Járműbe való bejutás és manőverező-képesség	661/2009/EK rendelet 130/2012/EU rendelet	X	X	X	X	X	X				
6B	Ajtózárak és ajtórögzítő elemek	661/2009/EK rendelet 11. sz. ENSZ-EGB-előírás	X			X						
7	Hangjelzés	70/388/EGK irányelv A/7	X	X	X	X	X	X				
7A	Hangjelző berendezések és hangjelzések	661/2009/EK rendelet 28. sz. ENSZ-EGB-előírás	X	X	X	X	X	X				
8	Közvetett látást biztosító eszközök	2003/97/EK irányelv A/8	X	X	X	X	X	X				
8A	Közvetett látást biztosító eszközök és beépítésük	661/2009/EK rendelet 46. sz. ENSZ-EGB-előírás	X	X	X	X	X	X				
9	Járművek fékezése	71/320/EGK irányelv A/9	X	X	X	X	X	X	X	X	X	X
9A	Járművek és pótkocsik fékezése	661/2009/EK rendelet 13. sz. ENSZ-EGB-előírás		X[3]	X[3]	X[3]	X[3]	X[3]	X[3]	X[3]	X[3]	X[3]
9B	Személygépjárművek fékezése	661/2009/EK rendelet 13-H. ENSZ-EGB-előírás	X[4]			X[4]						
10	Rádió zavarszűrés (elektromágneses összeférhetőség)	72/245/EGK irányelv A/10	X	X	X	X	X	X	X	X	X	X
10A	Elektromágneses összeférhetőség	661/2009/EK rendelet 10. sz. ENSZ-EGB-előírás	X	X	X	X	X	X	X	X	X	X

12	Belső berendezések	74/60/EGK irányelv A/12	X									
12A	Belső berendezések	661/2009/EK rendelet 21. sz. ENSZ-EGB-előírás	X									
13	Illetéktelen használat elleni védelem	74/61/EGK irányelv A/13	X	X	X	X	X	X				
13A	Gépjárművek jogosulatlan használat elleni védelme	661/2009/EK rendelet 18. sz. ENSZ-EGB-előírás		X[4A]	X[4A]		X[4A]	X[4A]				
13B	Gépjárművek jogosulatlan használat elleni védelme	661/2009/EK rendelet 116. sz. ENSZ-EGB-előírás	X			X						
14	Kormány viselkedése ütközésnél	74/297/EGK irányelv A/14	X			X						
14A	A vezető kormányszerkezettel szembeni védelme ütközés esetén	661/2009/EK rendelet 12. sz. ENSZ-EGB-előírás	X			X						
15	Ülések szilárdsága	74/408/EGK irányelv A/15	X	X	X	X	X	X				
15A	Ülések, azok rögzítései és fejtámlák	661/2009/EK rendelet 17. sz. ENSZ-EGB-előírás	X	X[4B]	X[4B]	X	X	X				
15B	Nagy személyszállító gépjárművek ülései	661/2009/EK rendelet 80. sz. ENSZ-EGB-előírás		X	X							
16	Kiálló részek	74/483/EGK irányelv A/16	X									
16A	Kiálló részek	661/2009/EK rendelet 26. sz. ENSZ-EGB-előírás	X									
17	Sebességmérő és hátrameneti fokozat	75/443/EGK irányelv A/17	X	X	X	X	X	X				

17A	Járműbe való bejutás és manőverező-képesség	661/2009/EK rendelet 130/2012/EU rendelet	X	X	X	X	X	X				
17B	Sebességmérő berendezés és annak beépítése	661/2009/EK rendelet 39. sz. ENSZ-EGB-előírás	X	X	X	X	X	X				
18	Előírt táblák	76/114/EGK irányelv A/18	X	X	X	X	X	X	X	X	X	X
18A	Hatóságilag előírt gyári adattábla és járműazonosító szám	661/2009/EK rendelet 19/2011/EU rendelet	X	X	X	X	X	X	X	X	X	X
19	Biztonsági övek bekötési pontjai	76/115/EGK irányelv A/19	X	X	X	X	X	X				
19A	A biztonsági öv rögzítési pontjai, ISOFIX rögzítési rendszerek és ISOFIX felső hevederrögzítési pontok	661/2009/EK rendelet 14. sz. ENSZ-EGB-előírás	X	X	X	X	X	X				
20	Világító- és fényjelző berendezések beépítése	76/756/EGK irányelv A/20	X	X	X	X	X	X	X	X	X	X
20A	Világító- és fényjelző berendezések beépítése járművekbe	661/2009/EK rendelet 48. sz. ENSZ-EGB-előírás	X	X	X	X	X	X	X	X	X	X
21	Fényvissza-verők	76/757/EGK irányelv A/21	X	X	X	X	X	X	X	X	X	X
21A	Gépjárművekre és pótkocsijaikra felszerelt fényvisszaverő eszközök	661/2009/EK rendelet sz. ENSZ-EGB-előírás	X	X	X	X	X	X	X	X	X	X
22	Helyzetjelző, fék- és méretjelző, nappali menet lámpák	76/758/EGK irányelv A/22	X	X	X	X	X	X	X	X	X	X

22A	Gépjárművek és pótkocsijaik első és hátsó helyzetjelző lámpái, féklámpái és méretjelző lámpái	661/2009/EK rendelet 7. sz. ENSZ-EGB-előírás	X	X	X	X	X	X	X	X	X	X
22B	Gépjárművek nappali menet lámpái	661/2009/EK rendelet 87. sz. ENSZ-EGB-előírás	X	X	X	X	X	X				
22C	A gépjárművekre és pótkocsijaikra felszerelt oldalsó helyzetjelző lámpák	661/2009/EK rendelet sz. ENSZ-EGB-előírás	X	X	X	X	X	X	X	X	X	X
23	Irányjelző lámpák	76/759/EGK irányelv A/23	X	X	X	X	X	X	X	X	X	X
23A	Gépjárművek és pótkocsijaik irányjelző lámpái	661/2009/EK rendelet 6. sz. ENSZ-EGB-előírás	X	X	X	X	X	X	X	X	X	X
24	Hátsó rendszámtábla világítás	76/760/EGK irányelv A/24	X	X	X	X	X	X	X	X	X	X
24A	Gépjárművek és pótkocsijaik hátsó rendszámtábláinak megvilágítása	661/2009/EK rendelet 4. sz. ENSZ-EGB-előírás	X	X	X	X	X	X	X	X	X	X
25	Fényszóró (izzóval)	76/761/EGK irányelv A/25	X	X	X	X	X	X				
25A	A gépjárművek európai aszimmetrikus tompított fényt, távolsági fényt vagy mindkettőt kibocsátó, sajtolt burás fényszórói	661/2009/EK rendelet 31. sz. ENSZ-EGB-előírás	X	X	X	X	X	X				
25B	Gépjárművek és pótkocsijaik jóváhagyott lámpaegységeibe szánt izzólámpák	661/2009/EK rendelet 37. sz. ENSZ-EGB-előírás	X	X	X	X	X	X	X	X	X	X

25C	Gázkisüléses fényforrással ellátott gépjárműfény-szórók	661/2009/EK rendelet 98. sz. ENSZ-EGB-előírás	X	X	X	X	X	X				
25D	Gépjárművek jóváhagyott gázkisüléses lámpa egységeiben használatos gázkisüléses fényforrások	661/2009/EK rendelet 99. sz. ENSZ-EGB-előírás	X	X	X	X	X	X				
25E	Gépjárművek aszimmetrikus tompított fényt, távolsági fényt vagy mindkettőt kibocsátó, izzólámpákkal és/vagy LED-modulokkal felszerelt fényszórói	661/2009/EK rendelet 112. sz. ENSZ-EGB-előírás	X	X	X	X	X	X				
25F	Gépjárművek adaptív fényszórórend-szerei (AFS)	661/2009/EK rendelet 123. sz. ENSZ-EGB-előírás	X	X	X	X	X	X				
26	Ködfényszórók	76/762/EGK irányelv A/26	X	X	X	X	X	X				
26A	Gépjárművek első ködfényszórói	661/2009/EK rendelet 19. sz. ENSZ-EGB-előírás	X	X	X	X	X	X				
27	Elvontató berendezés	77/389/EGK irányelv A/27	X	X	X	X	X	X				
27A	Elvontató berendezések	661/2009/EK rendelet 1005/2010/EU rendelet	X	X	X	X	X	X				
28	Hátsó ködlámpák	77/538/EGK irányelv A/28	X	X	X	X	X	X	X	X	X	X
28A	Gépjárművek és pótkocsijaik hátsó ködlámpái	661/2009/EK rendelet 38. sz. ENSZ-EGB-előírás	X	X	X	X	X	X	X	X	X	X
29	Hátrameneti fényszórók	77/539/EGK irányelv A/29	X	X	X	X	X	X	X	X	X	X

29A	Gépjárművekre és pótkocsijaikra felszerelt tolatólámpák	661/2009/EK rendelet 23. sz. ENSZ-EGB-előírás	X	X	X	X	X	X	X	X	X	X
30	Várakozást jelző lámpák	77/540/EGK irányelv A/30	X	X	X	X	X	X				
30A	Gépjárművek parkolólámpái	661/2009/EK rendelet 77. sz. ENSZ-EGB-előírás	X	X	X	X	X	X				
31	Visszatartó berendezések	77/541/EGK irányelv A/31	X	X	X	X	X	X				
31A	Biztonsági övek, utasbiztonsági rendszerek, gyermekbiztonsági rendszerek és ISOFIX gyermekbiztonsági rendszerek	661/2009/EK rendelet 16. sz. ENSZ-EGB-előírás	X	X	X	X	X	X				
32	Látómező előre	77/649/EGK irányelv A/32	X									
32A	Menetirányú látómező	661/2009/EK rendelet 125. sz. ENSZ-EGB-előírás	X									
33	Kezelőszervek jelölése	78/316/EGK irányelv A/33	X	X	X	X	X	X				
33A	Kézi működtetésű kezelőszervek, visszajelző lámpák és kijelzők elhelyezése és azonosítása	661/2009/EK rendelet 121. sz. ENSZ-EGB-előírás	X	X	X	X	X	X				
34	Jég- és páramentesítés	78/317/EGK irányelv A/34	X	[5]	[5]	[5]	[5]	[5]				
34A	Szélvédő-jégmentesítő és -párátlanító berendezések	661/2009/EK rendelet 672/2010/EU rendelet	X	[5]	[5]	[5]	[5]	[5]				
35	Szélvédőmosó/-törlő berendezés	78/318/EGK irányelv A/35	X	[6]	[6]	[6]	[6]	[6]				

35A	Szélvédőtörlő és szélvédőmosó rendszerek	661/2009/EK rendelet 1008/2010/EU rendelet	X	[6]	[6]	[6]	[6]	[6]				
36	Fűtőrendszerek	2001/56/EK irányelv A/36	X	X	X	X	X	X	X	X	X	X
36A	Fűtési rendszerek	661/2009/EK rendelet 122. sz. ENSZ-EGB-előírás	X	X	X	X	X	X	X	X	X	X
37	Kerékburkolat	78/549/EGK irányelv A/37	X									
37A	Kerékdobok	661/2009/EK rendelet 1009/2010/EU rendelet	X									
38	Fejtámlák	78/932/EGK irányelv A/38	X									
38A	A jármű ülésével egybeépített vagy különálló fejtámlák (fejtámaszok)	661/2009/EK rendelet 25. sz. ENSZ-EGB-előírás	X	X	X	X	X	X				
40	Motorteljesít-mény-mérés	80/1269/EGK irányelv	X[7]	X[7]	X[7]	X[7]	X[7]	X[7]				
41	Nagy teljesítményű járművek kibocsátásai (Euro IV és V)	2005/55/EK irányelv	X[8]	X[8]	X	X[8]	X[8]	X				
41A	Nehéz tehergépjármű-vek kibocsátásai (Euro IV)/informá-ciókhoz való hozzáférés	595/2009/EK rendelet	X[9]	X[9]	X	X[9]	X[9]	X				
42	Oldalról aláesés elleni védelem	89/297/EGK irányelv A/42					X	X			X	X
42A	Tehergépjármű-vek oldalsó aláfutásgátlója	661/2009/EK rendelet 73. sz. ENSZ-EGB-előírás					X	X			X	X

43	A felcsapódó víz elleni védelem	91/226/EGK irányelv A/43				X	X	X	X	X	X	X
43A	A felcsapódó víz elleni védőrendszerek	661/2009/EK rendelet 109/2011/EU rendelet				X	X	X	X	X	X	X
44	Tömegek és méretek (személygépkocsi)	92/21/EGK irányelv A/44	X									
44A	Tömegek és méretek	661/2009/EK rendelet 1230/2012/EU rendelet	X									
45	Biztonsági üveg	92/22/EGK irányelv A/45	X	X	X	X	X	X	X	X	X	X
45A	Biztonsági üvegezésre alkalmas anyagok és azok járművekbe való beszerelése	661/2009/EK rendelet 43. sz. ENSZ-EGB-előírás	X	X	X	X	X	X	X	X	X	X
46	Gumiabroncsok	92/23/EGK irányelv A/46	X	X	X	X	X	X	X	X	X	X
46A	Gumiabroncsok felszerelése	661/2009/EK rendelet 458/2011/EU rendelet	X	X	X	X	X	X	X	X	X	X
46B	Gépjárművek és pótkocsijaik (C1 osztályú) gumiabroncsai	661/2009/EK rendelet 30. sz. ENSZ-EGB-előírás	X			X			X	X		
46C	Haszongépjárművek és pótkocsijuk (C2 és C3 osztályú) gumiabroncsai	661/2009/EK rendelet 54. sz. ENSZ-EGB-előírás		X	X	X	X	X			X	X
46D	Gumiabroncsok gördülési zaja, nedves tapadása, illetve gördülési ellenállása (C1, C2 és C3 osztály)	661/2009/EK rendelet 117. sz. ENSZ-EGB-előírás	X	X	X	X	X	X	X	X	X	X
46E	Ideiglenes használatra szánt tartalékegység, defekttűrő gumiabroncsok / rendszer és abroncsnyomás-ellenőrző rendszer	661/2009/EK rendelet 64. sz. ENSZ-EGB-előírás	X[9A]			X[9A]						

	abroncsnyomás-ellenőrző rendszer											
47	Sebesség-korlátozó	92/24/EGK irányelv A/47		X	X		X	X				
47A	Járművek sebességkorlátozása	661/2009/EK rendelet 89. sz. ENSZ-EGB-előírás		X	X		X	X				
48	Tömegek és méretek (a 44. pont alá nem tartozó járművek)	97/27/EK irányelv A/48		X	X	X	X	X	X	X	X	X
48A	Tömegek és méretek	661/2009/EK rendelet 1230/2012/EU rendelet		X	X	X	X	X	X	X	X	X
49	Vezetőfülke kiálló részei	92/114/EGK irányelv A/49				X	X	X				
49A	Haszongépjárművek vezetőfülkéjének a hátfal síkja előtti kiálló részei	661/2009/EK rendelet 61. sz. ENSZ-EGB-előírás				X	X	X				
50	Csatlakoztató berendezések	94/20/EK irányelv A/50	X[10]	X[10]	X[10]	X[10]	X[10]	X[10]	X	X	X	X
50A	Járműszerelvények mechanikus csatlakozó alkatrészei	661/2009/EK rendelet 55. sz. ENSZ-EGB-előírás	X[10]	X[10]	X[10]	X[10]	X[10]	X[10]	X	X	X	X
50B	Rövid vonószerkezetek (CCD); jóváhagyott típusú rövid vonószerkezet felszerelése	661/2009/EK rendelet 102. sz. ENSZ-EGB-előírás					X[10]	X[10]			X[10]	X[10]
51	Éghetőség	95/28/EK irányelv A/51			X							
51A	Egyes gépjármű-kategóriák belső kialakításában használt anyagok égési tulajdonságai	661/2009/EK rendelet 118. sz. ENSZ-EGB-előírás			X							

52	Autóbuszok	2001/85/EK irányelv A/52		X	X							
52A	M_2 és M_3 kategóriájú járművek	661/2009/EK rendelet 107. sz. ENSZ-EGB-előírás		X	X							
52B	Nagy személyszállító járművek felépítményének szilárdsága	661/2009/EK rendelet 66. sz. ENSZ-EGB-előírás		X	X							
53	Frontális ütközés	96/79/EK irányelv A/53	X[11]									
53A	Utasok frontális ütközéssel szembeni védelme	661/2009/EK rendelet 94. sz. ENSZ-EGB-előírás	X[11]									
54	Oldalsó ütközés	96/27/EK irányelv A/54	X[12]			X[12]						
54A	Utasok oldalirányú ütközés esetén történő védelme	661/2009/EK rendelet 95. sz. ENSZ-EGB-előírás	X[12]			X[12]						
55	(üres)											
56	Veszélyes áruk közúti szállítására szolgáló járművek	98/91/EK irányelv A/56				X[13]	X[13]	X[13]	X[13]	X[13]	X[13]	X[13]
56A	Veszélyes anyagok szállítására szolgáló járművek	661/2009/EK rendelet 105. sz. ENSZ-EGB-előírás				X[13]	X[13]	X[13]	X[13]	X[13]	X[13]	X[13]
57	Elülső aláfutás elleni védelem	2000/40/EK irányelv A/57					X	X				
57A	Elülső aláfutásgátló berendezések (FUPD) és beépítésük; elülső aláfutás elleni védelem	661/2009/EK rendelet 93. sz. ENSZ-EGB-előírás					X	X				
58	Gyalogos-védelem	78/2009/EK rendelet	X			X						

59	Újrafeldolgoz-hatóság	2005/64/EK irányelv A/59	X			X		-				
60	(üres)											
61	Légkondicio-náló rendszerek	2006/40/EK irányelv	X			X[14]						
62	Hidrogénrend-szer	79/2009/EK rendelet A/62	X	X	X	X	X	X				
63	Általános biztonság	661/2009/EK rendelet A/63	X[15]	X[15]	X[15]	X[15]	X[15]	X[15]	X[15]	X[15]	X[15]	X[15]
64	Sebességváltás-jelzők	661/2009/EK rendelet 65/2012/EU rendelet	X									
65	Fejlett vészfékező rendszer	661/2009/EK rendelet 347/2012/EU rendelet		X	X		X	X				
66	Sávelhagyásra figyelmeztető rendszer	661/2009/EK rendelet 351/2012/EU rendelet		X	X		X	X				
67	A cseppfolyós PB-gázokhoz szükséges speciális komponensek és azok beszerelése a járműbe	661/2009/EK rendelet 67. sz. ENSZ-EGB-előírás	X	X	X	X	X	X				
68	Jármű-riasztó-rendszerek	661/2009/EK rendelet 97. sz. ENSZ-EGB-előírás	X			X						
69	Elektromos biztonság	661/2009/EK rendelet 100. sz. ENSZ-EGB-előírás	X	X	X	X	X	X				
70	Nagy nyomású földgázzal (CNG) üzemelő rendszerek különleges alkatrészei és azok beszerelése a járműbe	661/2009/EK rendelet 110. sz. ENSZ-EGB-előírás	X	X	X	X	X	X				

Magyarázó megjegyzések

X Alkalmazandó szabályozási aktus.

Megjegyzés: A kötelezően alkalmazandó ENSZ-EGB-előírások módosítássorozatait a 661/2009/EK rendelet IV. melléklete sorolja fel. Alternatívaként az ezt követően elfogadott módosítássorozatok is megengedettek. A többi lehetőséget lásd az 595/2009/EK rendelet 2. cikkében.

[1] Legfeljebb 2610 kg referenciatömegű járműveknél. A gyártó kérésére a legfeljebb 2840 kg referenciatömegű járművekre is alkalmazható.

[2] A PB-, illetve sűrítettföldgáz-szerelvénnyel ellátott járművek esetében a 67., illetve a 110. sz. ENSZ-EGB-előírás szerinti járműtípus-jóváhagyás kötelező.

[3] A 661/2009/EK rendelet 12. cikkének megfelelően elektronikus stabilitásszabályozó rendszer beszerelése kötelező. Ezért a 13. számú ENSZ-EGB-előírás 21. mellékletében foglalt követelmények betartása kötelező az új járműtípusok EK-típusjóváhagyása, valamint az új járművek nyilvántartásba vétele, értékesítése és forgalomba helyezése céljából. A 13. sz. ENSZ-EGB-előírásban megállapított időpontok helyett a 661/2009/EK rendelet 13. cikkében megállapított végrehajtási időpontok alkalmazandók.

[4] A 661/2009/EK rendelet 12. cikkének megfelelően elektronikus stabilitásszabályozó rendszer beszerelése kötelező. Ezért a 13-H. ENSZ-EGB-előírás 9. mellékletének A. részében foglalt követelmények betartása kötelező az új járműtípusok EK-típusjóváhagyása, valamint az új járművek nyilvántartásba vétele, értékesítése és forgalomba helyezése céljából. A 13-H. ENSZ-EGB-előírásban megállapított időpontok helyett a 661/2009/EK rendelet 13. cikkében megállapított végrehajtási időpontok alkalmazandók.

[4A] A védőeszköznek, ha van ilyen a járműben, teljesítenie kell a 18. sz. ENSZ-EGB-előírás követelményeit.

[4B] Ez a rendelet a 80. sz. ENSZ-EGB-előírás hatályán kívül eső ülésekre vonatkozik.

[5] Az ebbe a kategóriába tartozó járműveknek rendelkezniük kell megfelelő szélvédő-jégmentesítő és -párátlanító berendezéssel.

[6] Az ebbe a kategóriába tartozó járműveknek rendelkezniük kell megfelelő szélvédőmosó és -törlő berendezéssel.

[7] Elektromos meghajtással működő járművek esetében a 85. sz. ENSZ-EGB-előírás szerinti járműtípus-jóváhagyás kötelező.

[8] A több mint 2610 kg referenciatömegű és az 1. megjegyzésben leírt lehetőségben nem részesülő járműveknél.

[9] A több mint 2610 kg referenciatömegű, nem a 715/2007/EK rendelet alapján típusjóváhagyásban részesített járműveknél (amire a gyártó kérése alapján van lehetőség, feltéve, hogy a jármű referenciatömege legfeljebb 2840 kg). A többi lehetőséget lásd az 595/2009/EK rendelet 2. cikkében.

[9A] Csak akkor alkalmazandó, ha e járműveket a 64. sz. ENSZ-EGB-előírás hatályába tartozó berendezéssel szerelték fel. A 661/2009/EK rendelet 9. cikk (2) bekezdésének megfelelően kötelező az M_1 kategóriájú járművekbe abroncsnyomás-ellenőrző rendszert beépíteni.

[10] Csak a csatlakozóval (csatlakozókkal) felszerelt járművekre vonatkozik.

[11] A legfeljebb 2,5 tonna műszakilag megengedett legnagyobb össztömegű járművekre vonatkozik.

[12] Csak olyan járművekre vonatkozik, amelyeken a legalacsonyabb ülés vonatkoztatási pontja (R pont) legfeljebb 700 mm-rel van a talaj szintje felett.

[13] Csak akkor alkalmazandó, ha a gyártó veszélyes áruk közúti szállítására tervezett járművek EK-típusjóváhagyását kérelmezi.

[14] Csak az N_1 kategória I. osztályába tartozó járművekre vonatkozik, a 70/220/EGK irányelv I. mellékletének 5.3.1.4. pontjában szereplő első táblázatban leírtak szerint.

[15] A gyártó kérésére e tétel alapján is meg lehet adni a típusjóváhagyást a 3A, 3B, 4A, 5A, 6A, 6B, 7A, 8A, 9A, 9B, 10A, 12A, 13A, 13B, 14A, 15A, 15B, 16A, 17A, 17B, 18A, 19A, 20A, 21A, 22A, 22B, 22C, 23A, 24A, 25A, 25B, 25C, 25D, 25E, 25F, 26A, 27A, 28A, 29A, 30A, 31A, 32A, 33A, 34A, 35A, 36A, 37A, 38A, 42A, 43A, 44A, 45A, 46A, 46B, 46C, 46D, 46E, 47A, 48A, 49A, 50A, 50B, 51A, 52A, 52B, 53A, 54A, 56A, 57A és 64–70 tételek alapján történő típusjóváhagyás helyett."

2. Az ER. A. Függelék A/4. melléklet I. Rész 1. kiegészítése helyébe a következő rendelkezés lép:

„1. kiegészítés

A 22. cikk szerint kis sorozatban gyártott járművek típusjóváhagyására vonatkozó szabályozási aktusok

1. Ez a kiegészítés a kis sorozatban gyártott járművek 2012. november 1-jét követően megadott új EK-típusjóváhagyásaira vonatkozik, kivétel az 54A tétel, amely 2014. november 1-jétől alkalmazandó.

2. A kis sorozatban gyártott járművekre 2012. november 1-je előtt megadott EK-típusjóváhagyások érvényessége 2016. október 31-én lejár. Amennyiben az érintett

típusjóváhagyásokat nem aktualizálták az e kiegészítésben foglalt követelményeknek való megfelelés érdekében, a típusjóváhagyó hatóság az ER. A. Függelék 26. cikk (1) bekezdésének alkalmazásában nem tekintik többé érvényesnek a járművek EK-megfelelőségi nyilatkozatait.

1. *táblázat*

M_1 kategóriájú járművek[1]

Tétel	Tárgy	Szabályozási aktus	Konkrét kérdések	Alkalmazandóság és egyedi követelmények
1	Zajkibocsátás	70/157/EGK irányelv A/1		A
2	Könnyű gépjárművek (Euro 5 és Euro 6) kibocsátása/informá-ciók elérhetősége	715/2007/EK rendelet		A
			a) Fedélzeti diagnosztikai (OBD-) rendszerek	A járművet olyan fedélzeti diagnosztikai rendszerrel kell felszerelni, amely megfelel a 692/2008/EK rendelet 4. cikk (1) és (2) bekezdésében megállapított követelményeknek. (A fedélzeti diagnosztikai rendszert úgy kell kialakítani, hogy legalább a motorvezérlő rendszer meghibásodását rögzítse) A fedélzeti diagnosztikai rendszer felületének képesnek kell lennie a szokásos diagnosztikai eszközökkel való kommunikálásra
			b) Használatban lévő járművek megfelelősége	N/A
			c) Információk elérhetősége	Elegendő, ha a gyártók a járműjavítási és -karbantartási információkhoz biztosítanak hozzáférést azonnal és gyorsan elérhető módon
3A	Tűzveszély elleni védelem (folyékonytüzelő-anyag-tartályok)	661/2009/EK rendelet 34. sz. ENSZ-EGB-előírás	a) Folyékony tüzelőanyag-tartályok	B
			b) Beépítés a járműbe	B

[1] Az A/4. melléklet I. részéhez fűzött magyarázó megjegyzések az 1. táblázatra is vonatkoznak.

4A	Hátsó rendszámtáblák felszerelésének helye és rögzítésének módja	661/2009/EK rendelet 1003/2010/EU rendelet		B
5A	Kormányberendezés	661/2009/EK rendelet 79. sz. ENSZ-EGB-előírás		C
			a) Mechanikus rendszerek	A 79. sz. ENSZ-EGB-előírás 5. szakaszának rendelkezései alkalmazandók A 79. sz. ENSZ-EGB-előírás 6.2. szakaszában előírt valamennyi vizsgálatot el kell végezni, és a 79. sz. ENSZ-EGB-előírás 6.1. szakaszában megállapított követelményeket alkalmazni kell
			b) Összetett elektronikus járművezérlő rendszer	A 79. sz. ENSZ-EGB-előírás 6. mellékletének valamennyi követelménye alkalmazandó Az ezeknek a követelményeknek való megfelelést csak kijelölt műszaki szolgálatok ellenőrizhetik
6A	Ajtózárak és ajtórögzítő elemek	661/2009/EK rendelet 11. sz. ENSZ-EGB-előírás		C
			a) Általános követelmények (a 11. sz. ENSZ-EGB-előírás 5. szakasza)	Valamennyi követelmény alkalmazandó
			a) Működési követelmények (a 11. sz. ENSZ-EGB-előírás 6. szakasza)	Csak a 6.1.5.4. szakaszban és az ajtózárakra vonatkozó 6.3. szakaszban megállapított követelményeket kell alkalmazni
7A	Hangjelző berendezések és hangjelzések	661/2009/EK rendelet 28. sz. ENSZ-EGB-előírás	a) Alkatrészek	X
			b) Beépítés a járműbe	B
8A	Közvetett látást biztosító eszközök és beépítésük	661/2009/EK rendelet 46. sz. ENSZ-EGB-előírás	a) Alkatrészek	X
			b) Beépítés a járműbe	B

9B	Fékezés	661/2009/EK rendelet 13-H. ENSZ-EGB-előírás	a) Tervezési és vizsgálati követelmények	A
			b) Elektronikus menetstabilizáló rendszer és fékasszisztens-rendszer	Az elektronikus menetstabilizáló rendszer és a fékasszisztens-rendszer beépítése nem kötelező. Ha mégis beépítik ezeket a járműbe, meg kell felelniük a 13-H. ENSZ-EGB-előírás követelményeinek
10A	Elektromágneses összeférhetőség	661/2009/EK rendelet 10. sz. ENSZ-EGB-előírás		B
12A	Belső berendezések	661/2009/EK rendelet 21. sz. ENSZ-EGB-előírás		C
			a) Belső elrendezés	
			i. Kapcsolóknak, húzógomboknak stb. a műszerfal síkjából való kinyúlására és lekerekítésük görbületi sugarára vonatkozó előírások	A gyártó kérésére a 21. sz. ENSZ-EGB-előírás 5.1–5.6. szakaszában megállapított követelményektől el lehet tekinteni A 21. sz. ENSZ-EGB-előírás 5.2. szakaszában megállapított követelményeket az 5.2.3.1., az 5.2.3.2. és az 5.2.4. szakasz kivételével alkalmazni kell
			ii. Energiaelnyelési vizsgálatok a műszerfal felső részén	A műszerfal felső részén csak akkor kell az energiaelnyelési vizsgálatokat elvégezni, ha a járműben nincs legalább két elülső légzsák vagy két darab statikus, négy ponton rögzíthető heveder
			iii. Energiaelnyelési vizsgálat az ülések hátsó részén	N/A
			b) Távműködtetésű ablakok, tetőlemezrendszerek és válaszfalrendszerek	A 21. sz. ENSZ-EGB-előírás 5.8. szakaszának valamennyi követelményét alkalmazni kell

13A	Gépjárművek jogosulatlan használat elleni védelme	661/2009/EK rendelet 116. sz. ENSZ-EGB-előírás		A
14A	A vezető kormányszerkezettel szembeni védelme ütközés esetén	661/2009/EK rendelet 12. sz. ENSZ-EGB-előírás		C
				A vizsgálatok akkor kötelezőek, ha a járművön nem végezték el a 94. sz. ENSZ-EGB-előírás szerinti vizsgálatot (vizsgálatokat) (lásd az 53A tételt)
15A	Ülések, azok rögzítései és fejtámlák	661/2009/EK rendelet 17. sz. ENSZ-EGB-előírás		C
			a) Általános követelmények i. Előírások	A 17. sz. ENSZ-EGB-előírás 5.2. szakaszában megállapított követelményeket az 5.2.3. szakasz kivételével alkalmazni kell
			ii. Üléshátlámlák és fejtámlák szilárdsági vizsgálatai	A 17. sz. ENSZ-EGB-előírás 6.2. szakaszában megállapított követelményeket alkalmazni kell
			iii. A kioldószerkezetek és a beállítórendszerek vizsgálatai	A vizsgálatot a 17. sz. ENSZ-EGB-előírás 7. melléklete szerint kell elvégezni
			b) Fejtámlák i. Előírások	A 17. sz. ENSZ-EGB-előírás 5.4., 5.5., 5.6., 5.10., 5.11. és 5.12. szakaszában megállapított követelményeket az 5.5.2. szakasz kivételével alkalmazni kell
			ii. A fejtámlák szilárdsági vizsgálatai	A 6.4. szakaszban előírt vizsgálatot kell elvégezni
			c) Az utasok elmozdult csomagokkal szembeni védelmével kapcsolatos különleges követelmények	A gyártó kérésére a 26. sz. ENSZ-EGB-előírás 9. mellékletében megállapított követelményektől el lehet tekinteni

16A	Kiálló részek	661/2009/EK rendelet 26. sz. ENSZ-EGB-előírás		C
			a) Általános követelmények	A 26. sz. ENSZ-EGB-előírás 5. szakaszában meghatározott követelmények alkalmazandók
			b) Különleges követelmények	A 26. sz. ENSZ-EGB-előírás 6. szakaszában meghatározott követelmények alkalmazandók
17A	Járműbe való bejutás és manőverezőképesség	661/2009/EK rendelet 130/2012/EU rendelet		D
17B	Sebességmérő berendezés és annak beépítése	661/2009/EK rendelet 39. sz. ENSZ-EGB-előírás		B
18A	Hatóságilag előírt gyári adattábla és járműazonosító szám	661/2009/EK rendelet 19/2011/EU rendelet		B
19A	A biztonsági öv rögzítési pontjai, ISOFIX rögzítési rendszerek és ISOFIX felső hevederrögzítési pontok	661/2009/EK rendelet 14. sz. ENSZ-EGB-előírás		B
20A	Világító- és fényjelző berendezések beépítése járművekbe	661/2009/EK rendelet 48. sz. ENSZ-EGB-előírás		B Az új járműtípusokat a 2008/89/EK irányelv 2. cikkének megfelelően nappali menetjelző lámpákkal kell felszerelni
21A	Gépjárművekre és pótkocsijaikra felszerelt fényvisszaverő eszközök	661/2009/EK rendelet 3. sz. ENSZ-EGB-előírás		X
22A	Gépjárművek és pótkocsijaik első és hátsó helyzetjelző lámpái, féklámpái és méretjelző lámpái	661/2009/EK rendelet 7. sz. ENSZ-EGB-előírás		X
22B	Gépjárművek nappali menetjelző lámpái	661/2009/EK rendelet 87. sz. ENSZ-EGB-előírás		X

22C	A gépjárművekre és pótkocsijaikra felszerelt oldalsó helyzetjelző lámpák	661/2009/EK rendelet 91. sz. ENSZ-EGB-előírás		X
23A	Gépjárművek és pótkocsijaik irányjelző lámpái	661/2009/EK rendelet 6. sz. ENSZ-EGB-előírás		X
24A	Gépjárművek és pótkocsijaik hátsó rendszámtábláinak megvilágítása	661/2009/EK rendelet 4. sz. ENSZ-EGB-előírás		X
25A	A gépi meghajtású járművek európai aszimmetrikus tompított fényt, távolsági fényt vagy mindkettőt kibocsátó, sajtolt burás fényszórói	661/2009/EK rendelet 31. sz. ENSZ-EGB-előírás		X
25B	Gépjárművek és pótkocsijaik jóváhagyott lámpaegységeibe szánt izzólámpák	661/2009/EK rendelet 37. sz. ENSZ-EGB-előírás		X
25C	Gázkisüléses fényforrással ellátott gépjárműfényszórók	661/2009/EK rendelet 98. sz. ENSZ-EGB-előírás		X
25D	Gépjárművek jóváhagyott gázkisüléses lámpaegységeiben használatos gázkisüléses fényforrások	661/2009/EK rendelet 99. sz. ENSZ-EGB-előírás		X
25E	Gépjárművek aszimmetrikus tompított fényt, távolsági fényt vagy mindkettőt kibocsátó, izzólámpákkal és/vagy LED-modulokkal felszerelt fényszórói	661/2009/EK rendelet 112. sz. ENSZ-EGB-előírás		X
25F	Gépjárművek adaptív fényszórórendszerei (AFS)	661/2009/EK rendelet 123. sz. ENSZ-EGB-előírás		X

26A	Gépjárművek első ködfényszórói	661/2009/EK rendelet 19. sz. ENSZ-EGB-előírás		X
27A	Elvontató berendezések	661/2009/EK rendelet 1005/2010/EU rendelet		B
28A	Gépjárművek és pótkocsijaik hátsó ködlámpái	661/2009/EK rendelet 38. sz. ENSZ-EGB-előírás		X
29A	Gépjárművekre és pótkocsijaikra felszerelt tolatólámpák	661/2009/EK rendelet 23. sz. ENSZ-EGB-előírás		X
30A	Gépjárművek parkolólámpái	661/2009/EK rendelet 77. sz. ENSZ-EGB-előírás		X
31A	Biztonsági övek, utasbiztonsági rendszerek, gyermekbiztonsági rendszerek és ISOFIX gyermekbiztonsági rendszerek	661/2009/EK rendelet 16. sz. ENSZ-EGB-előírás	a) Alkatrészek	X
			b) Beszerelési követelmények	B
32A	Menetirányú látómező	661/2009/EK rendelet 125. sz. ENSZ-EGB-előírás		A
33A	Kézi működtetésű kezelőszervek, visszajelző lámpák és kijelzők elhelyezése és azonosítása	661/2009/EK rendelet 121. sz. ENSZ-EGB-előírás		A
34A	Szélvédő-jégmentesítő és -párátlanító berendezések	661/2009/EK rendelet 672/2010/EU rendelet		C
			a) A szélvédő jégmentesítése	Csak a 672/2010/EU rendelet II. mellékletének 1.1.1. szakaszát kell alkalmazni, feltéve, hogy a meleg légáram a szélvédő egész felületét éri, illetve az a teljes felületén elektromosan fűthető
			b) A szélvédő párátlanítása	Csak a 672/2010/EU rendelet II.

				mellékletének 1.2.1. szakaszát kell alkalmazni, feltéve, hogy a meleg légáram a szélvédő egész felületét éri, illetve az a teljes felületén elektromosan fűthető
35A	Szélvédőtörlő és szélvédőmosó rendszerek	661/2009/EK rendelet 1008/2010/EU rendelet		C
			a) Szélvédőtörlő rendszer	Az 1008/2010/EU rendelet III. mellékletének 1.1–1.1.10. szakaszában megállapított követelmények alkalmazandók Csak az 1008/2010/EU rendelet III. mellékletének 2.1.10. szakaszában leírt vizsgálatot kell elvégezni
			b) Szélvédőmosó rendszer	Az 1008/2010/EU rendelet III. mellékletének 1.2. szakasza alkalmazandó, az 1.2.2., 1.2.3. és 1.2.5. szakaszok kivételével
36A	Fűtési rendszer	661/2009/EK rendelet 122. sz. ENSZ-EGB-előírás		C Fűtési rendszer beépítése nem kötelező
			a) Minden fűtési rendszer	A 122. sz. ENSZ-EGB-előírás 5.3. és 6. szakaszában megállapított követelmények alkalmazandók
			b) PB-gázzal működő fűtési rendszerek	A 122. sz. ENSZ-EGB-előírás 8. mellékletében megállapított követelmények alkalmazandók
37A	Kerékdobok	661/2009/EK rendelet 1009/2010/EU rendelet		B
40	Motorteljesítmény	80/1269/EGK irányelv		A *(Amennyiben a járműgyártó a motort is maga állítja elő)*

				(Amennyiben a járműgyártó más gyártó által előállított motort használ fel) A motorgyártó által szolgáltatott próbapadi adatok is elfogadhatók, feltéve, hogy a motorvezérlő rendszer (azaz legalább a motorvezérlő egység) azonos A motorteljesítmény vizsgálata elvégezhető fékpadon. Az erőátvitel során bekövetkező teljesítményveszteséget számításba kell venni
41	Kibocsátások (Euro 4 és 5) nehéz haszongépjárművek	2005/55/EK irányelv		A
			Fedélzeti diagnosztikai rendszer	A járműgyártó kérésére el lehet tekintetni ettől a követelménytől
41A	Nehéz tehergépjárművek kibocsátásai (Euro IV)/információkhoz való hozzáférés	595/2009/EK rendelet		A A fedélzeti diagnosztikai rendszerekre és az információkhoz való hozzáférésre vonatkozó követelmények kivételével
44A	Tömegek és méretek	661/2009/EK rendelet 1230/2012/EU rendelet		B A gyártó kérésére az 1230/2012/EU rendelet 1. melléklete A. részének 5.1. szakaszában leírt, a jármű legnagyobb együttes tömegével végzett, emelkedőn való indítási vizsgálattól el lehet tekinteni
45A	Biztonsági üvegezésre alkalmas anyagok és azok járművekbe való beszerelése	661/2009/EK rendelet 43. sz. ENSZ-EGB-előírás	a) Alkatrészek	X
			b) Beszerelés	B
46	Gumiabroncsok	92/23/EGK irányelv A/46	Összetevők	X

46A	Gumiabroncsok felszerelése	661/2009/EK rendelet 458/2011/EU rendelet		B A fokozatos alkalmazás időpontjai a 661/2009/EK rendelet 13. cikkében meghatározott időpontok
46B	Gépjárművek és pótkocsijaik (C1 osztályú) gumiabroncsai	661/2009/EK rendelet 30. sz. ENSZ-EGB-előírás	Összetevők	X
46D	Gumiabroncsok gördülési zaja, nedves tapadása, illetve gördülési ellenállása (C1, C2 és C3 osztály)	661/2009/EK rendelet 117. sz. ENSZ-EGB-előírás	Összetevők	X
46E	Ideiglenes használatra szánt tartalékegység, defekttűrő gumiabroncsok/rendszer és abroncsnyomás-ellenőrző rendszer	661/2009/EK rendelet 64. sz. ENSZ-EGB-előírás	Alkatrészek	X
			Abroncsnyomás-ellenőrző rendszer beépítése	B Abroncsnyomás-ellenőrző rendszer beépítése nem kötelező
50A	Járműszerelvények mechanikus csatlakozó-alkatrészei	661/2009/EK rendelet 55. sz. ENSZ-EGB-előírás	a) Alkatrészek	X
			b) Beépítés	B
53A	Utasok frontális ütközéssel szembeni védelme	661/2009/EK rendelet 94. sz. ENSZ-EGB-előírás		C A 94. sz. ENSZ-EGB-előírás követelményei az elülső légzsákokkal felszerelt járművekre vonatkoznak. A légzsákokkal nem rendelkező járműveknek az e táblázat 14A tételében megadott követelményeket kell teljesíteniük
54A	Utasok oldalirányú ütközés esetén történő védelme	661/2009/EK rendelet 95. sz. ENSZ-EGB-előírás		C (2014. november 1-jétől alkalmazandó)
			Vizsgálat fejidommal	A gyártónak megfelelő információkkal el kell látnia a műszaki szolgálatot a próbababu fejének a jármű szerkezetébe, illetve az oldalsó üvegezésbe

				(amennyiben az rétegelt üvegből áll) történő esetleges becsapódásával kapcsolatban Amennyiben valószínű a becsapódás, akkor a 95. sz. ENSZ-EGB-előírás 8. mellékletének 3.1. szakaszában leírt részleges vizsgálatot kell elvégezni a fejidommal, és a 95. sz. ENSZ-EGB-előírás 5.2.1.1. szakaszában meghatározott kritériumnak is teljesülnie kell A műszaki szolgálat egyetértésével alternatív megoldásként a 21. sz. ENSZ-EGB-előírás 4. mellékletében leírt vizsgálati eljárást is lehet használni
58	Gyalogosvédelem	78/2009/EK rendelet	a) A járműre vonatkozó műszaki követelmények	N/A
			b) Elülső védelmi rendszerek	X
59	Újrafeldolgozhatóság	2005/64/EK irányelv A/59		N/A Csak az alkatrészek újrafelhasználásáról szóló 7. cikk alkalmazandó
61	Légkondicionáló rendszerek	2006/40/EK irányelv		A A 150-nél nagyobb globális felmelegedési potenciállal rendelkező fluortartalmú üvegházhatású gázok 2016. december 31-ig megengedettek
62	Hidrogénrendszer	79/2009/EK rendelet A/62		X
63	Általános biztonság	661/2009/EK rendelet A/63		A gyártó kérésére megadható a típusjóváhagyás e tétel tekintetében. Lásd a korlátlan sorozatban gyártott járművekre vonatkozó táblázathoz fűzött 15. megjegyzést

64	Sebességváltás-jelzők	661/2009/EK rendelet 65/2012/EU rendelet		N/A
67	A cseppfolyós PB-gázokhoz szükséges speciális komponensek és azok beszerelése a járműbe	661/2009/EK rendelet 67. sz. ENSZ-EGB-előírás	a) Komponensek	X
			b) Beszerelés	A
68	Jármű-riasztórendszerek	661/2009/EK rendelet 97. sz. ENSZ-EGB-előírás	a) Alkatrészek	X
			b) Beépítés	B
69	Elektromos biztonság	661/2009/EK rendelet 100. sz. ENSZ-EGB-előírás		B
70	Nagy nyomású földgázzal (CNG) üzemelő rendszerek különleges alkatrészei és azok beszerelése a járműbe	661/2009/EK rendelet 110. sz. ENSZ-EGB-előírás	a) Alkatrészek	X
			b) Beszerelés	A

A betűjelek magyarázata

X	A szabályozási aktus teljes körű alkalmazása: a) típusbizonyítványt kell kiadni; b) a vizsgálatokat és ellenőrzéseket a műszaki szolgálatnak vagy a gyártónak kell elvégeznie a 41., 42. és 43. cikkben meghatározott feltételek mellett; c) a vizsgálati jegyzőkönyvet az A/5. melléklet rendelkezéseinek megfelelően kell megírni; d) a gyártási eljárások megfelelőségét biztosítani kell.
A	A szabályozási aktus alábbi módon történő alkalmazása: a) eltérő rendelkezések hiányában a szabályozási aktusban megállapított valamennyi követelményt teljesíteni kell; b) a típusbizonyítvány nem kötelező; c) a vizsgálatokat és ellenőrzéseket a műszaki szolgálatnak vagy a gyártónak kell elvégeznie a 41., 42. és 43. cikkben meghatározott feltételek mellett; d) a vizsgálati jegyzőkönyvet az A/5. melléklet rendelkezéseinek megfelelően kell megírni; e) a gyártási eljárások megfelelőségét biztosítani kell.
B	A szabályozási aktus alábbi módon történő alkalmazása: Ugyanaz, mint az „A” betűjel esetében, azzal a kivétellel, hogy a vizsgálatokat és az ellenőrzéseket a típusjóváhagyó hatóság hozzájárulásával maga a gyártó is elvégezheti (azaz a 41., 42. és 43. cikkben meghatározott feltételeket nem kell teljesíteni).

C	A szabályozási aktus alábbi módon történő alkalmazása: a) a szabályozási aktusból csak a műszaki követelményeket kell betartani, függetlenül az átmeneti rendelkezésektől; b) a típusbizonyítvány nem kötelező; c) vizsgálatokat és az ellenőrzéseket a műszaki szolgálat vagy a gyártó végzi (lásd „B”); d) a vizsgálati jegyzőkönyvet az A/5. melléklet rendelkezéseinek megfelelően kell megírni; e) a gyártási eljárások megfelelőségét biztosítani kell.
D	Ugyanaz, mint a „B” és „C” betűjel esetében, azzal a kivétellel, hogy a gyártó által benyújtott megfelelőségi nyilatkozat is elegendő. A vizsgálati jegyzőkönyv nem kötelező. A típusjóváhagyó hatóság vagy a műszaki szolgálat szükség esetén további információkat vagy bizonyítékokat kérhet.
N/A	Nem kell alkalmazni a szabályozási aktust. Az abban foglalt egy vagy több szempontnak való megfelelést azonban előírhatják.

2. *táblázat*

N_1 kategóriájú járművek[1]

Tétel	Tárgy	Szabályozási aktus	Konkrét kérdések	Alkalmazandóság és egyedi követelmények
1	Zajkibocsátás	70/157/EGK irányelv A/1		A
2	Könnyű gépjárművek (Euro 5 és Euro 6) kibocsátása / információk elérhetősége	715/2007/EK rendelet		A
			a) Fedélzeti diagnosztikai rendszer	A járművet olyan fedélzeti diagnosztikai rendszerrel kell felszerelni, amely megfelel a 692/2008/EK rendelet 4. cikk (1) és (2) bekezdésében megállapított követelményeknek. (A fedélzeti diagnosztikai rendszert úgy kell kialakítani, hogy legalább a motorvezérlő rendszer meghibásodását rögzítse) A fedélzeti diagnosztikai

[1] Az A/4. melléklet I. részéhez fűzött magyarázó megjegyzések a 2. táblázatra is vonatkoznak. A 2. táblázatban használt betűjelek ugyanazt jelentik, mint az 1. táblázatban.

				rendszer felületének képesnek kell lennie a szokásos diagnosztikai eszközökkel való kommunikálásra
			b) Használatban lévő járművek megfelelősége	N/A
			c) Információk elérhetősége	Elegendő, ha a gyártók a járműjavítási és -karbantartási információkhoz biztosítanak hozzáférést azonnal és gyorsan elérhető módon
3A	Tűzveszély elleni védelem (folyékonytüzelő-anyag-tartályok)	661/2009/EK rendelet 34. sz. ENSZ-EGB-előírás	a) Folyékony tüzelőanyag tartályok	B
			b) Beépítés a járműbe	B
4A	Hátsó rendszámtáblák felszerelésének helye és rögzítésének módja	661/2009/EK rendelet 1003/2010/EU rendelet		B
5A	Kormányberende-zés	661/2009/EK rendelet 79. sz. ENSZ-EGB-előírás		C
			a) Mechanikus rendszerek	A 01. módosítássorozattal módosított 79. sz. ENSZ-EGB-előírás 5. szakaszának rendelkezései alkalmazandók A 79. sz. ENSZ-EGB-előírás 6.2. szakaszában előírt valamennyi vizsgálatot el kell végezni, és a 79. sz. ENSZ-EGB-előírás 6.1. szakaszának rendelkezéseit alkalmazni kell
			b) Összetett elektronikus járművezérlő rendszer	A 79. sz. ENSZ-EGB-előírás 6. mellékletének valamennyi követelménye alkalmazandó Az ezeknek a követelményeknek

				való megfelelést csak kijelölt műszaki szolgálatok ellenőrizhetik
6A	Ajtózárak és ajtórögzítő elemek	661/2009/EK rendelet 11. sz. ENSZ-EGB-előírás		C
			a) Általános követelmények (a 11. sz. ENSZ-EGB-előírás 5. szakasza)	Valamennyi követelményt teljesíteni kell
			a) Működési követelmények (a 3. módosítássorozattal módosított 11. sz. ENSZ-EGB-előírás 6. szakasza)	Csak a 6.1.5.4. szakasz és az ajtózárakra vonatkozó 6.3. szakasz követelményeit kell alkalmazni
7A	Hangjelző berendezések és hangjelzések	661/2009/EK rendelet 28. sz. ENSZ-EGB-előírás	a) Alkatrészek	X
			b) Beépítés a járműbe	B
8A	Közvetett látást biztosító eszközök és beépítésük	661/2009/EK rendelet 46. sz. ENSZ-EGB-előírás	a) Alkatrészek	X
			b) Beépítés a járműbe	B
9A	Járművek és pótkocsik fékezése	661/2009/EK rendelet 13. sz. ENSZ-EGB-előírás	a) Tervezési és vizsgálati követelmények	A
			b) Elektronikus menetstabilizáló rendszer	Elektronikus menetstabilizáló rendszer beépítése nem kötelező. Ha mégis beépítik a járműbe, meg kell felelnie a 13. sz. ENSZ-EGB-előírás követelményeinek
9B	Személygépjárművek fékezése	661/2009/EK rendelet 13-H. ENSZ-EGB-előírás	a) Tervezési és vizsgálati követelmények	A
			b) Elektronikus menetstabilizáló rendszer és fékasszisztens-rendszer	Az elektronikus menetstabilizáló rendszer és a fékasszisztens-rendszer beépítése nem kötelező. Ha mégis beépítik ezeket a járműbe, meg kell felelniük a 13-H. ENSZ-EGB-előírás követelményeinek

10A	Elektromágneses összeférhetőség	661/2009/EK rendelet 10. sz. ENSZ-EGB-előírás		B
13A	Gépjárművek jogosulatlan használat elleni védelme	661/2009/EK rendelet 116. sz. ENSZ-EGB-előírás		A
14A	A vezető kormányszerkezettel szembeni védelme ütközés esetén	661/2009/EK rendelet 12. sz. ENSZ-EGB-előírás		C
			a) Akadállyal szembeni ütközéses vizsgálat	Egy vizsgálat kötelező
			b) Próbatestet ütköztetnek a kormánykerékhez	A kormánykerékbe épített légzsák esetében ez a vizsgálat nem kötelező
			c) Vizsgálat fejidommal	A kormánykerékbe épített légzsák esetében ez a vizsgálat nem kötelező
15A	Ülések, azok rögzítései és fejtámlák	661/2009/EK rendelet 17. sz. ENSZ-EGB-előírás		B
17A	Járműbe való bejutás és manőverező-képesség	661/2009/EK rendelet 130/2012/EU rendelet		D
17B	Sebességmérő berendezés és annak beépítése	661/2009/EK rendelet 39. sz. ENSZ-EGB-előírás		B
18A	Hatóságilag előírt gyári adattábla és járműazonosító szám	661/2009/EK rendelet 19/2011/EU rendelet		B
19A	A biztonsági öv rögzítési pontjai, ISOFIX rögzítési rendszerek és ISOFIX felső hevederrögzítési pontok	661/2009/EK rendelet 14. sz. ENSZ-EGB-előírás		B

20A	Világító- és fényjelző berendezések beépítése gépjárművekbe	661/2009/EK rendelet 48. sz. ENSZ-EGB-előírás		B Az új járműtípusokat a 2008/89/EK irányelv 2. cikkének megfelelően nappali menetjelző lámpákkal kell felszerelni
21A	Gépjárművekre és pótkocsijaikra felszerelt fényvisszaverő eszközök	661/2009/EK rendelet 3. sz. ENSZ-EGB-előírás		X
22A	Gépjárművek és pótkocsijaik első és hátsó helyzetjelző lámpái, féklámpái és méretjelző lámpái	661/2009/EK rendelet 7. sz. ENSZ-EGB-előírás		X
22B	Gépjárművek nappali menetjelző lámpái	661/2009/EK rendelet 87. sz. ENSZ-EGB-előírás		X
22C	A gépjárművekre és pótkocsijaikra felszerelt oldalsó helyzetjelző lámpák	661/2009/EK rendelet 91. sz. ENSZ-EGB-előírás		X
23A	Gépjárművek és pótkocsijaik irányjelző lámpái	661/2009/EK rendelet 6. sz. ENSZ-EGB-előírás		X
24A	Gépjárművek és pótkocsijaik hátsó rendszámtábláinak megvilágítása	661/2009/EK rendelet 4. sz. ENSZ-EGB-előírás		X
25A	A gépi meghajtású járművek európai aszimmetrikus tompított fényt, távolsági fényt vagy mindkettőt kibocsátó, sajtolt burás fényszórói	661/2009/EK rendelet 31. sz. ENSZ-EGB-előírás		X
25B	Gépjárművek és pótkocsijaik jóváhagyott lámpaegységeibe szánt izzólámpák	661/2009/EK rendelet 37. sz. ENSZ-EGB-előírás		X

25C	Gázkisüléses fényforrással ellátott gépjárműfény-szórók	661/2009/EK rendelet 98. sz. ENSZ-EGB-előírás		X
25D	Gépjárművek jóváhagyott gázkisüléses lámpaegységeiben használatos gázkisüléses fényforrások	661/2009/EK rendelet 99. sz. ENSZ-EGB-előírás		X
25E	Gépjárművek aszimmetrikus tompított fényt, távolsági fényt vagy mindkettőt kibocsátó, izzólámpákkal és/vagy LED-modulokkal felszerelt fényszórói	661/2009/EK rendelet 112. sz. ENSZ-EGB-előírás		X
25F	Gépjárművek adaptív fényszórórendszerei (AFS)	661/2009/EK rendelet 123. sz. ENSZ-EGB-előírás		X
26A	Gépjárművek első ködfényszórói	661/2009/EK rendelet 19. sz. ENSZ-EGB-előírás		X
27A	Elvontató berendezések	661/2009/EK rendelet 1005/2010/EU rendelet		B
28A	Gépjárművek és pótkocsijaik hátsó ködlámpái	661/2009/EK rendelet 38. sz. ENSZ-EGB-előírás		X
29A	Gépjárművekre és pótkocsijaikra felszerelt tolatólámpák	661/2009/EK rendelet 23. sz. ENSZ-EGB-előírás		X
30A	Gépjárművek parkolólámpái	661/2009/EK rendelet 77. sz. ENSZ-EGB-előírás		X

31A	Biztonsági övek, utasbiztonsági rendszerek, gyermekbiztonsági rendszerek és ISOFIX gyermekbiztonsági rendszerek	661/2009/EK rendelet 16. sz. ENSZ-EGB-előírás	a) Alkatrészek	X
			b) Beszerelési követelmények	B
33A	Kézi működtetésű kezelőszervek, visszajelző lámpák és kijelzők elhelyezése és azonosítása	661/2009/EK rendelet 121. sz. ENSZ-EGB-előírás		A
34A	Szélvédő-jégmentesítő és -párátlanító berendezések	661/2009/EK rendelet 672/2010/EU rendelet		N/A A járművet megfelelő szélvédő-jégmentesítő és -párátlanító rendszerrel kell felszerelni
35A	Szélvédőtörlő és szélvédőmosó rendszerek	661/2009/EK rendelet 1008/2010/EU rendelet		N/A A járművet megfelelő szélvédőtörlő és szélvédőmosó rendszerrel kell felszerelni
36A	Fűtési rendszer	661/2009/EK rendelet 122. sz. ENSZ-EGB-előírás		C Fűtési rendszer beépítése nem kötelező
			a) Minden fűtési rendszer	A 122. sz. ENSZ-EGB-előírás 5.3. és 6. szakaszában megállapított követelmények alkalmazandók
			b) PB-gázzal működő fűtési rendszerek	A 122. sz. ENSZ-EGB-előírás 8. mellékletében megállapított követelmények alkalmazandók

38	A jármű ülésével egybeépített vagy különálló fejtámlák	661/2009/EK rendelet 25. sz. ENSZ-EGB-előírás		X
40	Motorteljesítmény	80/1269/EGK irányelv		A *(Amennyiben a járműgyártó a motort is maga állítja elő)*
				(Amennyiben a járműgyártó más gyártó által előállított motort használ fel) A motorgyártó által szolgáltatott próbapadi adatok is elfogadhatók, feltéve, hogy a motorvezérlő rendszer (azaz legalább a motorvezérlő egység) azonos A motorteljesítmény vizsgálata elvégezhető fékpadon. Az erőátvitel során bekövetkező teljesítményveszteséget számításba kell venni
41	Kibocsátások (Euro 4 és 5) nehéz haszongépjárművek	2005/55/EK irányelv		A
			Fedélzeti diagnosztikai rendszer	A járműgyártó kérésére el lehet tekintetni ettől a követelménytől
41A	Nehéz tehergépjárművek kibocsátásai (Euro IV)/információkhoz való hozzáférés	595/2009/EK rendelet		A A fedélzeti diagnosztikai rendszerekre és az információkhoz való hozzáférésre vonatkozó követelmények kivételével

43A	A felcsapódó víz elleni védőrendszerek	661/2009/EK rendelet 109/2011/EU rendelet		B
45A	Biztonsági üvegezésre alkalmas anyagok és azok járművekbe való beszerelése	661/2009/EK rendelet 43. sz. ENSZ-EGB-előírás	a) Alkatrészek	X
			b) Beszerelés	B
46	Gumiabroncsok	92/23/EGK irányelv A/46	Összetevők	X
46A	Gumiabroncsok felszerelése	661/2009/EK rendelet 458/2011/EU rendelet		B A fokozatos alkalmazás időpontjai a 661/2009/EK rendelet 13. cikkében meghatározott időpontok
46B	Gépjárművek és pótkocsijaik (C1 osztályú) gumiabroncsai	661/2009/EK rendelet 30. sz. ENSZ-EGB-előírás	Összetevők	X
46C	Haszongépjárművek és pótkocsijuk (C2 és C3 osztály) gumiabroncsai	661/2009/EK rendelet 54. sz. ENSZ-EGB-előírás	Összetevők	X
46D	Gumiabroncsok gördülési zaja, nedves tapadása, illetve gördülési ellenállása (C1, C2 és C3 osztály)	661/2009/EK rendelet 117. sz. ENSZ-EGB-előírás	Összetevők	X
46E	Ideiglenes használatra szánt tartalékegység, defekttűrő gumiabroncsok/rendszer és abroncsnyomás-ellenőrző rendszer	661/2009/EK rendelet 64. sz. ENSZ-EGB-előírás	Alkatrészek	X
			Abroncsnyomás-ellenőrző rendszer beépítése	B Abroncsnyomás-ellenőrző rendszer beépítése nem kötelező
48	Tömegek és méretek	97/27/EK irányelv A/48		B

48A	Tömegek és méretek	661/2009/EK rendelet 1230/2012/EU rendelet		B
			A jármű legnagyobb együttes tömegével végzett, emelkedőn való indítási vizsgálat	A gyártó kérésére az 1230/2012/EU rendelet 1. melléklete A. részének 5.1. szakaszában leírt, a jármű legnagyobb együttes tömegével végzett, emelkedőn való indítási vizsgálattól el lehet tekinteni
49A	Haszongépjárművek vezetőfülkéjének a hátfal síkja előtti kiálló részei	661/2009/EK rendelet 61. sz. ENSZ-EGB-előírás		C
			a) Általános követelmények	A 61. sz. ENSZ-EGB-előírás 5. szakaszában meghatározott követelmények alkalmazandók
			b) Különleges követelmények	A 61. sz. ENSZ-EGB-előírás 6. szakaszában foglalt követelmények alkalmazandók
50A	Járműszerelvények mechanikus csatlakozó-alkatrészei	661/2009/EK rendelet 55. sz. ENSZ-EGB-előírás	a) Alkatrészek	X
			b) Beépítés	B
54A	Utasok oldalirányú ütközés esetén történő védelme	661/2009/EK rendelet 95. sz. ENSZ-EGB-előírás	C	C
			Vizsgálat fejidommal	A gyártónak megfelelő információkkal el kell látnia a műszaki szolgálatot a próbabábu fejének a jármű szerkezetébe, illetve az oldalsó üvegezésbe (amennyiben az rétegelt üvegből áll) történő esetleges becsapódásával kapcsolatban Amennyiben valószínű a becsapódás, akkor a 95. sz. ENSZ-EGB-előírás 8. mellékletének 3.1. szakaszában leírt részleges vizsgálatot

				kell elvégezni a fejidommal, és a 95. sz. ENSZ-EGB-előírás 5.2.1.1. szakaszában meghatározott kritériumnak is teljesülnie kell A műszaki szolgálat egyetértésével alternatív megoldásként a 21. sz. ENSZ-EGB-előírás 4. mellékletében leírt vizsgálati eljárást is lehet használni
56	Veszélyes anyagok szállítására szolgáló járművek	661/2009/EK rendelet 105. sz. ENSZ-EGB-előírás		A
58	Gyalogosvédelem	78/2009/EK rendelet	a) Járművekre vonatkozó műszaki követelmények	N/A
			b) Elülső védelmi rendszerek	X
59	Újrafeldolgozhatóság	2005/64/EK irányelv A/59		N/A Csak az alkatrészek újrafelhasználásáról szóló 7. cikk alkalmazandó
61	Légkondicionáló rendszerek	2006/40/EK irányelv		B A 150-nél nagyobb globális felmelegedési potenciállal rendelkező fluortartalmú üvegházhatású gázok 2016. december 31-ig megengedettek
62	Hidrogénrendszer	79/2009/EK rendelet A/62		X

63	Általános biztonság	661/2009/EK rendelet A/63		A gyártó kérésére megadható a típusjóváhagyás e tétel tekintetében. Lásd a korlátlan sorozatban gyártott járművekre vonatkozó táblázathoz fűzött 15. megjegyzést
67	A cseppfolyós PB-gázokhoz szükséges speciális komponensek és azok beszerelése a járműbe	661/2009/EK rendelet 67. sz. ENSZ-EGB-előírás	a) Komponensek	X
			b) Beszerelés	A
68	Jármű-riasztórendszerek	661/2009/EK rendelet 97. sz. ENSZ-EGB-előírás	a) Alkatrészek	X
			b) Beépítés	B
69	Elektromos biztonság	661/2009/EK rendelet 100. sz. ENSZ-EGB-előírás		B
70	Nagy nyomású földgázzal (CNG) üzemelő rendszerek különleges alkatrészei és azok beszerelése a járműbe	661/2009/EK rendelet 110. sz. ENSZ-EGB-előírás	a) Alkatrészek	X
			b) Beszerelés	A”

7. melléklet a 71/2013. (XII. 2.) NFM rendelethez

Az ER. A. Függelék A/7. mellékletének módosítása

1. Az ER. A. Függelék A/7. melléklet 1. pont 1. szakasza helyébe a következő rendelkezés lép:

„1. szakasz: Nyomtatott kis „e”, amelyet az EK-típusjóváhagyást kibocsátó tagállam alábbi megkülönböztető száma követ

1 Németország esetében;
2 Franciaország esetében;
3 Olaszország esetében;
4 Hollandia esetében;
5 Svédország esetében;
6 Belgium esetében;
7 Magyarország esetében;
8 a Cseh Köztársaság esetében;
9 Spanyolország esetében;
11 az Egyesült Királyság esetében;
12 Ausztria esetében;
13 Luxemburg esetében;
17 Finnország esetében;
18 Dánia esetében;
19 Románia esetében;
20 Lengyelország esetében;
21 Portugália esetében;
23 Görögország esetében;
24 Írország esetében;
25 Horvátország esetében;
26 Szlovénia esetében;
27 Szlovákia esetében;
29 Észtország esetében;
32 Lettország esetében;
34 Bulgária esetében;
36 Litvánia esetében;
49 Ciprus esetében;
50 Málta esetében.”

2. Az ER. A. Függelék A/7. melléklet Kiegészítés 1.1. pontja helyébe a következő rendelkezés lép:

„1.1. egy téglalap, benne a nyomtatott kis „e” betű, amelyet azon tagállam megkülönböztető betűjele (betűjelei) vagy száma követ, amely az alkatrész vagy önálló műszaki egység EK-típusjóváhagyását kiadta:

1 Németország esetében	19 Románia esetében
2 Franciaország esetében	20 Lengyelország esetében
3 Olaszország esetében	21 Portugália esetében
4 Hollandia esetében	23 Görögország esetében
5 Svédország esetében	24 Írország esetében
6 Belgium esetében	25 Horvátország esetében
7 Magyarország esetében	26 Szlovénia esetében
8 a Cseh Köztársaság esetében	27 Szlovákia esetében
9 Spanyolország esetében	29 Észtország esetében
11 az Egyesült Királyság esetében	32 Lettország esetében
12 Ausztria esetében	34 Bulgária esetében
13 Luxemburg esetében	36 Litvánia esetében
17 Finnország esetében	49 Ciprus esetében
18 Dánia esetében	50 Málta esetében”

8. melléklet a 71/2013. (XII. 2.) NFM rendelethez

„A/8. melléklet

VIZSGÁLATI EREDMÉNYEK

(A típusjóváhagyó hatóságnak kell kitöltenie és a jármű EK-típusbizonyítványához mellékelnie)

Minden esetben világosan meg kell adni, hogy az adatok melyik változatra és kivitelre vonatkoznak. Egy adott kivitel tekintetében nem adható meg több eredmény. Változatok esetében ugyanakkor meg lehet adni több eredményt, amelyek között szerepel a legkedvezőtlenebb eset. Ez utóbbi esetben megjegyzésben kell utalni arra, hogy a (*)-gal jelölt jellemzők tekintetében csak a legkedvezőtlenebb esetre vonatkozó eredmények vannak feltüntetve.

1. A zajszintvizsgálatok eredményei

A szabályozási alapaktus és azon legutolsó módosító szabályozási aktus száma, amely szerint a jóváhagyást kiadták. Több szakaszban történő végrehajtást előíró szabályozási aktus esetében meg kell adni a végrehajtási szakaszt is:

Változat/kivitel:	…	…	…
Mozgó jármű (dB(A)/E):	…	…	…
Álló jármű (dB(A)/E):	…	…	…
fordulatszám (min^{-1}):	…	…	…

2. A kipufogógáz-kibocsátási vizsgálatok eredményei

2.1. A könnyű haszongépjárművekre vonatkozó vizsgálati eljárás szerint vizsgált gépjárművek kibocsátása

Adja meg a legutóbbi módosító szabályozási aktust, amely szerint a jóváhagyást kiadták. Több szakaszban történő végrehajtást előíró szabályozási aktus esetében meg kell adni a végrehajtási szakaszt is:

Tüzelőanyag(ok)([a]): ..... (dízelolaj, benzin, cseppfolyós propángáz, földgáz; kettős tüzelőanyag-felhasználás: benzin/földgáz, cseppfolyós propángáz; rugalmas tüzelőanyag-felhasználás: benzin/etanol, földgáz/hidrogén-földgáz keverék…)

2.1.1. 1. típusú vizsgálat ([b]) ([c]) (a jármű hidegindítása utáni vizsgálati ciklusban mért kibocsátások)

Változat/kivitel:	…	…	…
CO (mg/km)	…	…	…
Összes szénhidrogén (mg/km)	…	…	…
NMHC (nem metán szénhidrogének) (mg/km)	…	…	…
NO_x (mg/km)	…	…	…
THC (összes szénhidrogén) + NO_x (mg/km)	…	…	…
Részecskék (PM) tömege	…	…	…
Részecskék (P) száma (#/km) ([1])	…	…	…

2.1.2. 2. típusú vizsgálat ([b]) ([c]) (a közúti közlekedésre való alkalmasság tekintetében történő típusjóváhagyáshoz szükséges kibocsátási adatok)

2. típusú vizsgálat, üresjáratban, alacsony fordulatszámon:

Változat/kivitel:	…	…	…
CO (térfogatszázalék)	…	…	…
A motor fordulatszáma (min^{-1})	…	…	…
A motorolaj hőmérséklete (°C)	…	…	…

2. típusú vizsgálat, üresjáratban, magas fordulatszámon:

Változat/kivitel:	…	…	…
CO (térfogatszázalék)	…	…	…
Lambda-érték	…	…	…
A motor fordulatszáma (min^{-1})	…	…	…
A motorolaj hőmérséklete (°C)	…	…	…

2.1.3. 3. típusú vizsgálat (kartergáz-kibocsátás): .....

2.1.4. 4. típusú vizsgálat (párolgási kibocsátások): ..... g/vizsgálat

2.1.5. 5. típusú vizsgálat (a károsanyag-kibocsátást csökkentő berendezések tartóssága):

– Lefutott távolság (km) (pl. 160 000 km): .....

– Romlási tényező (DF): számításon alapuló/rögzített ([2])

– Értékek:

Változat/kivitel:	…	…	…
CO	…	…	…
THC (összes szénhidrogén)	…	…	…
NMHC (nem metán szénhidrogének)	…	…	…
NO_x	…	…	…
THC (összes szénhidrogén) + NO_x	…	…	…
Részecskék (PM) tömege	…	…	…
Részecskék (P) száma ([1])	…	…	…

2.1.6. 6. típusú vizsgálat (átlagos kibocsátás alacsony környezeti hőmérsékleten):

Változat/kivitel:	…	…	…
CO (g/km)	…	…	…
THC (összes szénhidrogén) (g/km)	…	…	…

2.1.7. OBD: van/nincs ([2])

2.2. A nehéz haszongépjárművekre vonatkozó vizsgálati eljárás szerint vizsgált motorok kibocsátása.

Adja meg a legutóbbi módosító szabályozási aktust, amely szerint a jóváhagyást kiadták. Több szakaszban történő végrehajtást előíró szabályozási aktus esetében meg kell adni a végrehajtási szakaszt is: .....

Tüzelőanyag(ok) ([a]): ..... (dízelolaj, benzin, cseppfolyós propángáz, földgáz, etanol…)

2.2.1. Az ESC-vizsgálat eredményei ([1]) ([e]) ([f])

Változat/kivitel:	…	…	…
CO (mg/kWh)	…	…	…
Összes szénhidrogén (mg/kWh)	…	…	…
NO_x (mg/kWh)	…	…	…
NH_3 (ppm) ([1])	…	…	…
Részecskék (PM) tömege (mg/kWh)	…	…	…
Részecskék (PM) száma (#/kWh) ([1])	…	…	…

2.2.2. Az ELR-vizsgálat eredményei ([1])

Változat/kivitel:	…	…	…
Füstérték: … m^{-1}	…	…	…

2.2.3. Az ETC-vizsgálat eredményei ([e]) ([f])

Változat/kivitel:	…	…	…
CO (mg/kWh)	…	…	…
Összes szénhidrogén (mg/kWh)	…	…	…
NMHC (nem metán szénhidrogének) (mg/kWh) ([1])	…	…	…
CH_4 (mg/kWh) ([1])	…	…	…
NO_x (mg/kWh)	…	…	…
NH_3 (ppm) ([1])	…	…	…
Részecskék (PM) tömege (mg/kWh)	…	…	…
Részecskék (PM) száma (#/kWh) ([1])	…	…	…

2.2.4. Üresjárati vizsgálat ([1])

Változat/kivitel:	…	…	…
CO (térfogatszázalék)	…	…	…
Lambda-érték ([1])	…	…	…
A motor fordulatszáma (min^{-1})	…	…	…
A motorolaj hőmérséklete (°C)	…	…	…

2.3. Dízelfüst

Adja meg a legutóbbi módosító szabályozási aktust, amely szerint a jóváhagyást kiadták. Több szakaszban történő végrehajtást előíró szabályozási aktus esetében meg kell adni a végrehajtási szakaszt is:

2.3.1. A szabadgyorsítási vizsgálat eredményei

Változat/kivitel:	…	…	…
Az elnyelési együttható kiigazított értéke (m^{-1})	…	…	…
A motor rendes üresjárati fordulatszáma	…	…	…
A motor legnagyobb fordulatszáma	…	…	…
Olajhőmérséklet (min./max.)	…	…	…

3. A szén-dioxid-kibocsátási vizsgálat, a tüzelőanyag-/elektromosenergia-fogyasztási vizsgálat és a jármű hatósugarára (elektromos hajtás esetén) vonatkozó vizsgálat eredményei

A szabályozási alapaktus és azon legutolsó módosító szabályozási aktus száma, amely szerint a jóváhagyást kiadták:

3.1. Belső égésű motorok – a kívülről nem feltölthető (NOVC) hibrid hajtású elektromos járművek is ide értendők ([1]) ([d])

Változat/kivitel:	…	…	…
Széndioxid-kibocsátás (városi körülmények) (g/km)	…	…	…
Szén-dioxid-kibocsátás (városon kívüli körülmények) (g/km)	…	…	…
Szén-dioxid-kibocsátás (vegyes) (g/km)	…	…	…
Tüzelőanyag-fogyasztás (városi körülmények) (l/100 km) ([g])	…	…	…
Tüzelőanyag-fogyasztás (városon kívüli körülmények) (l/100 km) ([g])	…	…	…
Tüzelőanyag-fogyasztás (vegyes) (l/100 km) ([g])	…	…	…

3.2. Kívülről feltölthető (OVC) hibrid hajtású elektromos járművek ([1])

Változat/kivitel:	…	…	…
Szén-dioxid-kibocsátás (A feltétel, vegyes) (g/km)	…	…	…
Szén-dioxid-kibocsátás (B feltétel, vegyes) (g/km)	…	…	…
Szén-dioxid-kibocsátás (súlyozott, vegyes) (g/km)	…	…	…
Tüzelőanyag-fogyasztás (A feltétel, vegyes) (l/100 km) ([g])	…	…	…
Tüzelőanyag-fogyasztás (B feltétel, vegyes) (l/100 km) ([g])	…	…	…
Tüzelőanyag-fogyasztás (súlyozott, vegyes) (l/100 km) ([g])	…	…	…
Elektromosenergia-fogyasztás (A feltétel, vegyes) (Wh/km)	…	…	…
Elektromosenergia-fogyasztás (B feltétel, vegyes) (Wh/km)	…	…	…
Elektromosenergia-fogyasztás (súlyozott és vegyes) (Wh/km)	…	…	…
Hatósugár tisztán elektromos hajtással (km)	…	…	…

3.3. Tisztán elektromos járművek ([1])

Változat/kivitel:	…	…	…
Elektromosenergia-fogyasztás (Wh/km)	…	…	…
Hatósugár (km)	…	…	…

3.4. Hidrogén alapú üzemanyagcellával működő járművek ([1])

Változat/kivitel:	…	…	…
Tüzelőanyag-fogyasztás (kg/100 km)	…	…	…

4. Az ökoinnovációs technológiával (technológiákkal) felszerelt járműveken végzett vizsgálatok eredményei ([h1]) ([h2]) ([h3])

Változat/kivitel …							
Az ökoinnovációs technológiát jóváhagyó határozat ([h4])	Az ökoinnovációs technológia kódja ([h5])	1. A viszonyítási alapul vett gépjármű szén-dioxid-kibocsátása (g/km)	2. Az ökoinnovációs technológiával felszerelt gépjármű szén-dioxid-kibocsátása (g/km)	3. A viszonyítási alapul vett gépjármű szén-dioxid-kibocsátása az 1. típusú vizsgálati ciklusban ([h6])	4. Az ökoinnovációs technológiával felszerelt gépjármű szén-dioxid-kibocsátása az 1. típusú vizsgálati ciklusban (= 3.5.1.3.)	5. Használati tényező (*usage factor, UF*), azaz a technológia használatának időbeli részaránya a szokásos üzemeltetési körülmények között	Megtakarított szén-dioxid-kibocsátás [(1 – 2) – (3 – 4)]*5
xxxx/201x	…	…	…	…	…	…	…
…	…	…	…	…	…	…	…
…	…	…	…	…	…	…	…
Megtakarított szén-dioxid-kibocsátás összesen (g/km) ([h7])							…

4.1. Az ökoinnovációs technológia (technológiák) általános kódja ([h8])

Magyarázó megjegyzések

([1]) Adott esetben.

([2]) A nem kívánt rész törlendő.

([a]) Amennyiben a tüzelőanyagra korlátozások vonatkoznak, ezen korlátozások feltüntetése (például földgáz esetében az L tartomány vagy a H tartomány).

([b]) Kétfajta tüzelőanyaggal üzemelő járművek esetében a táblázatot mindkét tüzelőanyag tekintetében meg kell ismételni.

([c]) A rugalmas tüzelőanyag-felhasználású járművek esetében a vizsgálatot mindkét tüzelőanyag tekintetében el kell végezni a 692/2008/EK rendelet I. melléklet I.2.4. ábrája szerint, a cseppfolyós propángázzal, illetve földgázzal/biometánnal (vagy egy-, vagy kétfajta tüzelőanyaggal) üzemelő járművek esetében a táblázatot meg kell ismételni a vizsgálat során használt különböző referenciagázok tekintetében, és a legrosszabb eredményeket egy külön táblázatban kell összefoglalni. Adott esetben a 692/2008/EK rendelet I. melléklet 1.1.2.4. és 1.1.2.5. pontjának megfelelően azt is meg kell adni, hogy az eredmények mérésen vagy számításon alapulnak-e.

([d]) A táblázatot mindegyik vizsgált referencia-tüzelőanyag tekintetében meg kell ismételni.

([e]) Az Euro VI vonatkozásában az ESC WHSC-nek, az ETC pedig WHTC-nek értendő.

([f]) Ha az Euro VI vonatkozásában a sűrített földgázzal vagy cseppfolyós propángázzal üzemelő motorokat különböző referencia-tüzelőanyagokkal vizsgálják, a táblázatot mindegyik vizsgált referencia-tüzelőanyag tekintetében meg kell ismételni.

([g]) A földgázzal, illetve hidrogén-földgáz keverékkel üzemelő járművek esetében az „l/100 km” mértékegység helyébe a „m³/100 km” mértékegység lép, a hidrogénnel üzemelő járművek esetében pedig a „kg/100 km”.

([h]) Ökoinnovációs technológiák.

([h1]) A táblázatot minden változat/kivitel tekintetében meg kell ismételni.

([h2]) A táblázatot mindegyik vizsgált referencia-tüzelőanyag tekintetében meg kell ismételni.

([h3]) Egészítse ki a táblázatot szükség esetén ökoinnovációs technológiánként egy-egy sorral.

([h4]) Az ökoinnovációs technológiát jóváhagyó bizottsági határozat száma.

([h5]) Az ökoinnovációs technológiát jóváhagyó bizottsági határozatban a technológiához rendelt kód.

([h6]) Ha az 1. típusú vizsgálati ciklus helyett a modellezés módszerét választják, ez az érték a modellezéssel kapott érték.

([h7]) Az egyes ökoinnovációs technológiák révén megtakarított szén-dioxid-kibocsátások összege.

([h8]) Az ökoinnovációs technológia általános kódjának a következő, szóközzel elválasztott elemekből kell állnia:

— a jóváhagyó hatóság kódja az A/7. melléklet szerint,

— a járműbe szerelt egyes ökoinnovációs technológiák kódja külön-külön, a Bizottság jóváhagyó határozatainak időrendi sorrendjében megadva.

(Például az időrendi sorrendben 10, 15 és 16 számon jóváhagyott, a német típusjóváhagyó hatóság által minősített járműbe szerelt három ökoinnovációs technológia általános kódja: „e1 10 15 16”.)”

9. melléklet a 71/2013. (XII. 2.) NFM rendelethez

Az ER. A. Függelék A/9. mellékletének módosítása

1. Az ER. A. Függelék A/9. melléklet I. Rész A1. MINTA – 1. OLDAL 0.5. pontja helyébe a következő rendelkezés lép:

(TELJES ÉS BEFEJEZETT JÁRMŰVEK)

„0.5. A gyártó vállalat neve és címe: ..... ”

2. Az ER. A. Függelék A/9. melléklet I. Rész A2. MINTA – 1. OLDAL 0.5. pontja helyébe a következő rendelkezés lép:

„0.5. A gyártó vállalat neve és címe: ..... ”

3. Az ER. A. Függelék A/9. melléklet I. Rész B. MINTA – 1. OLDAL 0.5. pontja helyébe a következő rendelkezés lép:

„0.5. A gyártó vállalat neve és címe: ..... ”

4. Az ER. A. Függelék A/9. melléklet I. Rész 2. OLDAL–M_1 JÁRMŰKATEGÓRIA 13. pontja helyébe a következő rendelkezés lép:

„13. Tömeg menetkész állapotban: ..... kg”

5. Az ER. A. Függelék A/9. melléklet I. Rész 2. OLDAL–M_1 JÁRMŰKATEGÓRIA a következő 13.2. ponttal egészül ki:

„13.2. A jármű tényleges tömege: ..... kg”

6. Az ER. A. Függelék A/9. melléklet I. Rész 2. OLDAL–M_1 JÁRMŰKATEGÓRIA 49. pontja a következő 3., 3.1. és 3.2. ponttal egészül ki:

„3. Ökoinnovációs technológiával (technológiákkal) felszerelt jármű: igen/nem ([1])

3.1. Az ökoinnovációs technológia (technológiák) általános kódja ([p1]): .....

3.2. Az ökoinnovációs technológia (technológiák) révén megtakarított szén-dioxid-kibocsátás összesen ([p2]) (ismételje meg mindegyik vizsgált referencia-tüzelőanyag vonatkozásában): ..... ”

7. Az ER. A. Függelék A/9. melléklet I. Rész 2. OLDAL–M_2 JÁRMŰKATEGÓRIA 13. pontja helyébe a következő rendelkezés lép:

„13. Tömeg menetkész állapotban: ..... kg”

8. Az ER. A. Függelék A/9. melléklet I. Rész 2. OLDAL–M_2 JÁRMŰKATEGÓRIA a következő 13.2. ponttal egészül ki:

„13.2. A jármű tényleges tömege: ..... kg”

9. Az ER. A. Függelék A/9. melléklet I. Rész 2. OLDAL–M_3 JÁRMŰKATEGÓRIA 13. pontja helyébe a következő rendelkezés lép:

„13. Tömeg menetkész állapotban: ..... kg”

10. Az ER. A. Függelék A/9. melléklet I. Rész 2. OLDAL–M_3 JÁRMŰKATEGÓRIA a következő 13.2. ponttal egészül ki:

„13.2. A jármű tényleges tömege: ..... kg”

11. Az ER. A. Függelék A/9. melléklet I. Rész 2. OLDAL–N_1 JÁRMŰKATEGÓRIA 13. pontja helyébe a következő rendelkezés lép:

„13. Tömeg menetkész állapotban: ..... kg”

12. Az ER. A. Függelék A/9. melléklet I. Rész 2. OLDAL–N_1 JÁRMŰKATEGÓRIA a következő 13.2. ponttal egészül ki:

„13.2. A jármű tényleges tömege: ..... kg”

13. Az ER. A. Függelék A/9. melléklet I. Rész 2. OLDAL–N_2 JÁRMŰKATEGÓRIA 13. pontja helyébe a következő rendelkezés lép:

„13. Tömeg menetkész állapotban: ..... kg”

14. Az ER. A. Függelék A/9. melléklet I. Rész 2. OLDAL–N_2 JÁRMŰKATEGÓRIA a következő 13.2. ponttal egészül ki:

„13.2. A jármű tényleges tömege: ..... kg”

15. Az ER. A. Függelék A/9. melléklet I. Rész 2. OLDAL–N_3 JÁRMŰKATEGÓRIA 13. pontja helyébe a következő rendelkezés lép:

„13. Tömeg menetkész állapotban: ..... kg”

16. Az ER. A. Függelék A/9. melléklet I. Rész 2. OLDAL–N_3 JÁRMŰKATEGÓRIA a következő 13.2. ponttal egészül ki:

„13.2. A jármű tényleges tömege: ..... kg”

17. Az ER. A. Függelék A/9. melléklet I. Rész 2. OLDAL–O_1 és O_2 JÁRMŰKATEGÓRIÁK 13. pontja helyébe a következő rendelkezés lép:

„13. Tömeg menetkész állapotban: ..... kg”

18. Az ER. A. Függelék A/9. melléklet I. Rész 2. OLDAL–O_1 és O_2 JÁRMŰKATEGÓRIÁK a következő 13.2. ponttal egészül ki:

„13.2. A jármű tényleges tömege: ..... kg”

19. Az ER. A. Függelék A/9. melléklet I. Rész 2. OLDAL–O_3 és O_4 JÁRMŰKATEGÓRIÁK 13. pontja helyébe a következő rendelkezés lép:

„13. Tömeg menetkész állapotban: ..... kg”

20. Az ER. A. Függelék A/9. melléklet II. Rész címének helyébe a következő rendelkezés lép:

(II. RÉSZ)

„C1 MINTA – 1. OLDAL

NEM TELJES JÁRMŰVEK

EK-MEGFELELŐSÉGI NYILATKOZAT”

21. Az ER. A. Függelék A/9. melléklet II. Rész B. MINTA – 1. OLDAL 0.5. pontja helyébe a következő rendelkezés lép:

„0.5. A gyártó vállalat neve és címe: ..... ”

22. Az ER. A. Függelék A/9. melléklet II. Rész C2 MINTA – 1. OLDAL KIS SOROZATBAN KIADOTT TÍPUSJÓVÁHAGYÁSSAL RENDELKEZŐ NEM TELJES JÁRMŰVEK [év] [sorozatszám] EK-MEGFELELŐSÉGI NYILATKOZAT 0.5. pontja helyébe a következő rendelkezés lép:

„0.5. A gyártó vállalat neve és címe: ..... ”

23. Az ER. A. Függelék A/9. melléklet II. Rész 2. OLDAL–M_1 JÁRMŰKATEGÓRIA (nem teljes járművek) a következő 13.2. ponttal egészül ki:

„13.2. A jármű tényleges tömege: ..... kg”

24. Az ER. A. Függelék A/9. melléklet II. Rész 2. OLDAL–M_1 JÁRMŰKATEGÓRIA (nem teljes járművek) 14. pontja helyébe a következő rendelkezés lép:

„14. A jármű tényleges tömege: ..... kg”

25. Az ER. A. Függelék A/9. melléklet II. Rész 2. OLDAL–M_2 JÁRMŰKATEGÓRIA (nem teljes járművek) 14. pontja helyébe a következő rendelkezés lép:

„14. A jármű tényleges tömege: ..... kg”

26. Az ER. A. Függelék A/9. melléklet II. Rész 2. OLDAL–M_3 JÁRMŰKATEGÓRIA (nem teljes járművek) 14. pontja helyébe a következő rendelkezés lép:

„14. A jármű tényleges tömege: ..... kg”

27. Az ER. A. Függelék A/9. melléklet II. Rész 2. OLDAL–N_1 JÁRMŰKATEGÓRIA a következő 13. ponttal egészül ki:

„13. Tömeg menetkész állapotban: ..... kg”

28. Az ER. A. Függelék A/9. melléklet II. Rész 2. OLDAL–N_1 JÁRMŰKATEGÓRIA (nem teljes járművek) 14. pontja helyébe a következő rendelkezés lép:

„14. A jármű tényleges tömege: ..... kg”

29. Az ER. A. Függelék A/9. melléklet II. Rész 2. OLDAL–N_2 JÁRMŰKATEGÓRIA (nem teljes járművek) 14. pontja helyébe a következő rendelkezés lép:

„14. A jármű tényleges tömege: ..... kg”

30. Az ER. A. Függelék A/9. melléklet II. Rész 2. OLDAL–N_3 JÁRMŰKATEGÓRIA (nem teljes járművek) 14. pontja helyébe a következő rendelkezés lép:

„14. A jármű tényleges tömege: ..... kg”

31. Az ER. A. Függelék A/9. melléklet II. Rész 2. OLDAL–O_1 és O_2 JÁRMŰKATEGÓRIÁK (nem teljes járművek) 14. pontja helyébe a következő rendelkezés lép:

„14. A jármű tényleges tömege: ..... kg”

32. Az ER. A. Függelék A/9. melléklet II. Rész 2. OLDAL–O_3 és O_4 JÁRMŰKATEGÓRIÁK (nem teljes járművek) 14. pontja helyébe a következő rendelkezés lép:

„14. A jármű tényleges tömege: ..... kg”

33. Az ER. A. Függelék A/9. melléklet magyarázó megjegyzései a következő ([p]), ([p1]) és ([p2]) magyarázó megjegyzésekkel egészülnek ki:

„([p]) Ökoinnovációs technológiák.

([p1]) Az ökoinnovációs technológia (technológiák) általános kódjának a következő, szóközzel elválasztott elemekből kell állnia:

– a jóváhagyó hatóság kódja az A/7. melléklet szerint,

– a járműbe szerelt egyes ökoinnovációs technológiák kódja külön-külön, a Bizottság jóváhagyó határozatainak időrendi sorrendjében megadva.

(Pl. az időrendi sorrendben 10, 15 és 16 számon jóváhagyott, a német típusjóváhagyó hatóság által minősített járműbe szerelt három ökoinnovációs technológia általános kódja: „e1 10 15 16”.)

([p2]) Az egyes ökoinnovációs technológiák révén megtakarított szén-dioxid-kibocsátások összege.”

34. Az ER. A. Függelék A/9. melléklet magyarázó megjegyzései a következő ([q]) magyarázó megjegyzéssel egészülnek ki:

„([q]) A 715/2007/EK rendelet hatálya alá tartozó N_1 kategóriájú befejezett jármű esetében.”

10. melléklet a 71/2013. (XII. 2.) NFM rendelethez

„A/12. melléklet

A KIS SOROZATOKRA ÉS KIFUTÓ SOROZATOKRA VONATKOZÓ MEGENGEDETT DARABSZÁMOK

A. A KIS SOROZATOK LEGNAGYOBB DARABSZÁMAI

1. A 22. cikk értelmében az Európai Unióban egy járműtípusból évente nyilvántartásba vehető, értékesíthető vagy üzembe helyezhető egységek darabszáma nem haladhatja meg az alább feltüntetett értékeket a szóban forgó jármű-kategória vonatkozásában:

Kategória	**Egységek**
M_1	1000
M_2, M_3	0
N_1	1000
N_2, N_3	0
O_1, O_2	0
O_3, O_4	0

2. A 23. cikk értelmében a tagállamokban egy járműtípusból évente nyilvántartásba vehető, értékesíthető vagy üzembe helyezhető egységek darabszámát a tagállam határozza meg, de ez a darabszám nem haladhatja meg az alább feltüntetett értékeket a szóban forgó jármű-kategória vonatkozásában:

Kategória	**Egységek**
M_1	100
M_2, M_3	250
N_1	2016. október 31-ig 500 2016. november 1-jétől 250
N_2, N_3	250
O_1, O_2	500
O_3, O_4	250

3. Az 1230/2012/EU rendelet 6. cikk (2) bekezdése alkalmazásában az egyes tagállamokban egy járműtípusból évente nyilvántartásba vehető, értékesíthető vagy üzembe helyezhető egységek darabszámát a tagállam határozza meg, de ez a darabszám nem haladhatja meg az alább feltüntetett értékeket a szóban forgó jármű-kategória vonatkozásában:

Kategória	Darabszám
M_2, M_3	1000
N_2, N_3	1200
O_3, O_4	2000

B. KIFUTÓ SOROZATOKRA MEGENGEDETT LEGNAGYOBB DARABSZÁMOK

Egy adott tagállamban a „kifutó sorozatokra” vonatkozó eljárással használatba vehető teljes és befejezett járművek megengedett számát az alábbi lehetőségek közül a tagállam által választott módon korlátozni kell:

1. a járművek egy vagy több típusának megengedett száma nem haladhatja meg az M_1 kategória esetében a 10 %-ot, minden más kategória esetében a 30 %-ot, az adott tagállamban az előző évben az összes típusból használatba vett járműnek;

   ha a 10 %, illetve a 30 % kevesebb, mint 100 jármű, a tagállam legfeljebb 100 jármű használatba vételét engedélyezheti; vagy

2. a járművek típusait azokra kell korlátozni, amelyekre érvényes megfelelőségi nyilatkozatot állítottak ki a gyártás időpontjában vagy azt követően, és az a kiállítás napjától legalább három hónapig érvényes volt, azonban egy szabályozási aktus hatálybalépése miatt ezután megszűnt az érvényessége.”

11. melléklet a 71/2013. (XII. 2.) NFM rendelethez

Az ER. A. Függelék A/16. mellékletének módosítása

1. Az ER. A. Függelék A/16. melléklet 1. pontja a 42. sort követően a következő 44. sorral egészül ki:

(Szabályozási aktusok listája)

„44. 1230/2012/EU rendelet”

2. Az ER. A. Függelék A/16. melléklet 2. kiegészítés 1. pontja a 42. sort követően a következő 44. sorral egészül ki:

(Szabályozási aktusok listája

	Szabályozási aktus száma	*Melléklet és bekezdés*	*Egyedi feltételek)*
„44.	1230/2012/EU rendelet	*I. melléklet*, B. rész, 7. és 8. szakasz	a) Ellenőrizze a fordulékonysági követelmények betartását, beleértve a felemelhető, illetve terhelésátcsoportosító tengellyel felszerelt járművek fordulékonyságát is.
		I. melléklet, C. rész, 6. és 7. szakasz	b) A legnagyobb hátsó kilendülés ellenőrzése.”

12. melléklet a 71/2013. (XII. 2.) NFM rendelethez

Az ER. B. Függelék B/4. mellékletének módosítása

Az ER. B. Függelék B/4. melléklet I. Rész 47. pont táblázatának helyébe a következő rendelkezés lép:

„47. Adózás alapjául szolgáló teljesítmény vagy nemzeti kódszám(ok), amennyiben alkalmazandó:

Belgium: …	Bulgária: …	Cseh Köztársaság: …
Dánia: …	Németország: …	Észtország: …
Írország: …	Görögország: …	Spanyolország: …
Franciaország: …	Horvátország: …	Olaszország: …
Ciprus: …	Lettország: …	Litvánia: …
Luxemburg: …	Magyarország: …	Málta: …
Hollandia: …	Ausztria: …	Lengyelország: …
Portugália: …	Románia: …	Szlovénia: …
Szlovákia: …	Finnország: …	Svédország: …
Egyesült Királyság: …”		

13. melléklet a 71/2013. (XII. 2.) NFM rendelethez

Az ER. B. Függelék B/5. mellékletének módosítása

1. Az ER. B. Függelék B/5. melléklet I. Rész 1. pont 1. szakasza helyébe a következő rendelkezés lép:

„1. szakasz: Nyomtatott kis „e”, amelyet az EK-típusjóváhagyást kibocsátó tagállam alábbi megkülönböztető száma követ

1 Németország esetében,
2 Franciaország esetében,
3 Olaszország esetében,
4 Hollandia esetében,
5 Svédország esetében,
6 Belgium esetében,
6 Magyarország esetében,
8 a Cseh Köztársaság esetében,
9 Spanyolország esetében,
11 az Egyesült Királyság esetében,
12 Ausztria esetében,
13 Luxemburg esetében,
17 Finnország esetében,
18 Dánia esetében,
19 Románia esetében,
20 Lengyelország esetében,
21 Portugália esetében,
23 Görögország esetében,
24 Írország esetében,
25 Horvátország esetében,
26 Szlovénia esetében,
27 Szlovákia esetében,
29 Észtország esetében,
32 Lettország esetében,
34 Bulgária esetében,
36 Litvánia esetében,
49 Ciprus esetében,
50 Málta esetében.”

2. Az ER. B. Függelék B/5. melléklet II. Rész 1.1. pontja helyébe a következő rendelkezés lép:

„1.1. egy kis „e” betű, az ezt követő, a típus-jóváhagyást kiadó Tagállam megkülönböztető száma, és az ezt körülvevő négyzet, például

– 1 Németország,
– 2 Franciaország,
– 3 Olaszország,
– 4 Hollandia,
– 5 Svédország,

– 6 Belgium,
– 7 Magyarország,
– 8 Cseh Köztársaság,
– 9 Spanyolország,
– 11 Egyesült Királyság,
– 12 Ausztria,
– 13 Luxemburg,
– 17 Finnország,
– 18 Dánia,
– 19 Románia,
– 20 Lengyelország,
– 21 Portugália,
– 23 Görögország,
– 24 Írország,
– 25 Horvátország,
– 26 Szlovénia,
– 27 Szlovákia,
– 29 Észtország,
– 32 Lettország,
– 34 Bulgária,
– 36 Litvánia,
– 49 Ciprus,
– 50 Málta.”

14. melléklet a 71/2013. (XII. 2.) NFM rendelethez

Az ER. C. Függelék C/2. számú mellékletének módosítása

Az ER. C. Függelék C/2. számú melléklet C. Fejezet 1. függelék 1. pont 1. szakasza helyébe a következő rendelkezés lép:

„– 1. szakasz: kis „e” betű, utána annak a tagállamnak a megkülönböztető számjele, amely megadta az EK-típusjóváhagyást:

1 Németország esetében,
2 Franciaország esetében,
3 Olaszország esetében,
4 Hollandia esetében,
5 Svédország esetében,
6 Belgium esetében,
7 Magyarország esetében,
8 a Cseh Köztársaság esetében,
9 Spanyolország esetében,
11 az Egyesült Királyság esetében,
12 Ausztria esetében,
13 Luxemburg esetében,
17 Finnország esetében,
18 Dánia esetében,
19 Románia esetében,
20 Lengyelország esetében,
21 Portugália esetében,
23 Görögország esetében,
24 Írország esetében,
25 Horvátország esetében,
26 Szlovénia esetében,
27 Szlovákia esetében,
29 Észtország esetében,
32 Lettország esetében,
34 Bulgária esetében,
36 Litvánia esetében,
49 Ciprus esetében,
50 Málta esetében.”

15. melléklet a 71/2013. (XII. 2.) NFM rendelethez

Az ER. C. Függelék C/3. számú mellékletének módosítása

1. Az ER. C. Függelék C/3. számú melléklet I. Rész „A – Kész/teljes traktorok” alcím 16. pontja helyébe a következő rendelkezés lép:

„16. Az adózás alapjául szolgáló teljesítmény (lóerő) vagy adóbesorolás

Belgium: …	Bulgária: …	Cseh Köztársaság: …
Dánia: …	Németország: …	Észtország: …
Írország: …	Görögország: …	Spanyolország: …
Franciaország: …	Horvátország: …	Olaszország: …
Ciprus: …	Lettország: …	Litvánia: …
Luxemburg: …	Magyarország: …	Málta: …
Hollandia: …	Ausztria: …	Lengyelország: …
Portugália: …	Románia: …	Szlovénia: …
Szlovákia: …	Finnország: …	Svédország: …
Egyesült Királyság: …”		

2. Az ER. C. Függelék C/3. számú melléklet I. Rész „B – Mezőgazdasági vagy erdészeti pótkocsik – kész/teljes” alcím 16. pontja helyébe a következő rendelkezés lép:

„16. Az adózás alapjául szolgáló teljesítmény (lóerő) vagy adóbesorolás (amennyiben alkalmazandó)

Belgium: …	Bulgária: …	Cseh Köztársaság: …
Dánia: …	Németország: …	Észtország: …
Írország: …	Görögország: …	Spanyolország: …
Franciaország: …	Horvátország: …	Olaszország: …
Ciprus: …	Lettország: …	Litvánia: …
Luxemburg: …	Magyarország: …	Málta: …

Hollandia: …	Ausztria: …	Lengyelország: …
Portugália: …	Románia: …	Szlovénia: …
Szlovákia: …	Finnország: …	Svédország: …
Egyesült Királyság: …”		

3. Az ER. C. Függelék C/3. számú melléklet I. Rész „C – Cserélhető vontatott munkagép – kész/teljes” alcím 16. pontja helyébe a következő rendelkezés lép:

„16. Az adózás alapjául szolgáló teljesítmény (lóerő) vagy adóbesorolás (amennyiben alkalmazandó)

Belgium: …	Bulgária: …	Cseh Köztársaság: …
Dánia: …	Németország: …	Észtország: …
Írország: …	Görögország: …	Spanyolország: …
Franciaország: …	Horvátország: …	Olaszország: …
Ciprus: …	Lettország: …	Litvánia: …
Luxemburg: …	Magyarország: …	Málta: …
Hollandia: …	Ausztria: …	Lengyelország: …
Portugália: …	Románia: …	Szlovénia: …
Szlovákia: …	Finnország: …	Svédország: …
Egyesült Királyság: …”		

4. Az ER. C. Függelék C/3. számú melléklet II. Rész „A – Mezőgazdasági vagy erdészeti pótkocsik – nem teljes” alcím 16. pontja helyébe a következő rendelkezés lép:

„16. Az adózás alapjául szolgáló teljesítmény (lóerő) vagy adóbesorolás (amennyiben alkalmazandó)

Belgium: …	Bulgária: …	Cseh Köztársaság: …
Dánia: …	Németország: …	Észtország: …
Írország: …	Görögország: …	Spanyolország: …

Franciaország: …	Horvátország: …	Olaszország: …
Ciprus: …	Lettország: …	Litvánia: …
Luxemburg: …	Magyarország: …	Málta: …
Hollandia: …	Ausztria: …	Lengyelország: …
Portugália: …	Románia: …	Szlovénia: …
Szlovákia: …	Finnország: …	Svédország: …
Egyesült Királyság: …”		

5. Az ER. C. Függelék C/3. számú melléklet II. Rész „B – Cserélhető vontatott munkagépek – nem teljes” alcím 16. pontja helyébe a következő rendelkezés lép:

„16. Az adózás alapjául szolgáló teljesítmény (lóerő) vagy adóbesorolás (amennyiben alkalmazandó)

Belgium: …	Bulgária: …	Cseh Köztársaság: …
Dánia: …	Németország: …	Észtország: …
Írország: …	Görögország: …	Spanyolország: …
Franciaország: …	Horvátország: …	Olaszország: …
Ciprus: …	Lettország: …	Litvánia: …
Luxemburg: …	Magyarország: …	Málta: …
Hollandia: …	Ausztria: …	Lengyelország: …
Portugália: …	Románia: …	Szlovénia: …
Szlovákia: …	Finnország: …	Svédország: …
Egyesült Királyság: …”		

16. melléklet a 71/2013. (XII. 2.) NFM rendelethez

Az ER. A. Függelék A/1. mellékletének módosítása

Az ER. A. Függelék A/1. melléklete a következő 2.17., 2.17.1. és 2.17.2. ponttal egészül ki:

„2.17. Többlépcsős típus-jóváhagyási eljárásra benyújtott jármű (csak a 715/2007/EK rendelet hatálya alá tartozó N_1 kategóriájú nem teljes vagy befejezett jármű esetében): igen/nem ([1])

2.17.1. A menetkész járműtömege: ..... kg.

2.17.2. A 692/2008/EK rendelet XII. melléklet 5. szakasza szerint kiszámított átlagos terhelés: ..... kg.”

17. melléklet a 71/2013. (XII. 2.) NFM rendelethez

Az ER. A. Függelék A/9. mellékletének módosítása

1. Az ER. A. Függelék A/9. melléklet I. Rész B. MINTA – 1. OLDAL a következő 0.2.2. ponttal egészül ki:

   „0.2.2. Az alapjármű típus-jóváhagyási adatai ([q]):

   Típus: .....

   Változat ([a]): .....

   Kivitel ([a]): .....

   Típus-jóváhagyási szám, beleértve a kiterjesztés számát ..... ”

2. Az ER. A. Függelék A/9. melléklet I. Rész B. MINTA – 1. OLDAL a következő 0.5.1. ponttal egészül ki:

   „0.5.1. Az alapjármű gyártójának neve és címe ([q]) ..... ”

3. Az ER. A. Függelék A/9. melléklet I. Rész 2. OLDAL–N_1 JÁRMŰKATEGÓRIA a következő 14. ponttal egészül ki:

   „14. A menetkész jármű tömege: ..... kg ([1])([q])”

A nemzeti fejlesztési miniszter 72/2013. (XII. 2.) NFM rendelete a közúti járművek forgalomba helyezésének és forgalomban tartásának műszaki feltételeiről szóló 6/1990. (IV. 12.) KöHÉM rendelet módosításáról

A közúti közlekedésről szóló 1988. évi I. törvény 48. § (3) bekezdés b) pont 11. alpontjában kapott felhatalmazás alapján, az egyes miniszterek, valamint a Miniszterelnökséget vezető államtitkár feladat- és hatásköréről szóló 212/2010. (VII. 1.) Korm. rendelet 84. § e) pontjában meghatározott feladatkörömben eljárva a következőket rendelem el:

1. § (1) A közúti járművek forgalomba helyezésének és forgalomban tartásának műszaki feltételeiről szóló 6/1990. (IV. 12.) KöHÉM rendelet (a továbbiakban: MR.) 2. § (9b) bekezdése helyébe a következő rendelkezés lép:

„(9b) E rendelet alkalmazásában csuklós lassújármű: csuklós szerkezettel állandóan összekapcsolt két vagy több merev részből álló lassújármű, ahol a merev részek szétválasztása csak műhelyben, erre használt eszközökkel lehetséges; a több merev tagból álló személyszállító lassújármű abban az esetben is csuklós járműnek tekinthető, ha az utasterek nem átjárhatók és a járműegységek pótkocsi kapcsoló berendezéssel vannak összekapcsolva."

(2) Az MR. 2. §-a a következő (17a) bekezdéssel egészül ki:

„(17a) E rendelet alkalmazásában téli gumiabroncs az olyan gumiabroncs, amelynek

a) a gyártása során az anyagkeveréket, a futófelület mintázatát, a szerkezetét a téli időjárási körülményekhez és útviszonyokhoz választották meg annak érdekében, hogy alacsony hőmérséklet melletti rendeltetésszerű használata során fokozott kapaszkodóképességgel rendelkezzen,

b) a gyártója téli abroncsként jelölte meg az oldalfalán a következő jelölések valamelyikével: „M+S", „M&S", „M.S", „MS", „Winter", „Winter Use" felirat, „Hópihe" ábra, „Háromágú hegycsúcs" ábra, és

c) a mintázat magassága (bordázat mélysége) meghaladja a 4 mm-t."

2. § Az MR. 9. § (2a) bekezdése helyébe a következő rendelkezés lép:

„(2a) A csuklós lassújárművön a merev részek utasterei összeköthetőek egymással úgy, hogy az utasok szabadon közlekedhetnek köztük. A merev részek állandó jelleggel egymással úgy kapcsolhatóak össze, hogy szétválasztásuk csak műhelyben használt eszközökkel lehetséges. A merev részeknek (járműtagok) külön is meg kell felelniük az azonos kategóriájú vontató járművekre és pótkocsikra vonatkozó követelményeknek."

3. § Az MR. 27. § (1) bekezdése helyébe a következő rendelkezés lép:

„(1) A járművet – a járművön vagy a járműre szerelt tartószerkezeten e célra kialakított helyen – a jogszabályban előírt hatósági jelzést feltüntető táblával (rendszámtábla) vagy trolibusz esetében a járművet azonosító pályaszámmal kell ellátni."

4. § Az MR. 29. §-a a következő (6) bekezdéssel egészül ki:

„(6) Az ABS vagy EBS rendszerrel felszerelt pótkocsi vontatására alkalmas járműnek a fékrendszer elektromos csatlakozóján keresztül

a) biztosítania kell a pótkocsi fékrendszer áramellátását,

b) jeleznie kell a pótkocsiról érkező hibaüzeneteket a vezető részére, valamint

c) ha EBS rendszerrel felszerelt, akkor továbbítania és fogadnia kell az előírt vezérlő jeleket."

5. § Az MR. 31. §-a a következő (4) bekezdéssel egészül ki:

„(4) Az ABS vagy EBS rendszerrel felszerelt pótkocsinak a fékrendszer elektromos csatlakozóján keresztül

a) biztosítania kell a fékrendszer áramellátását,

b) továbbítania kell a fékrendszer hibajelzéseit a vontató jármű felé, valamint

c) ha EBS rendszerrel felszerelt, a vontatótól érkező vezérlő jelekkel összhangban kell működnie."

6. § Az MR. 32. § (1) bekezdése helyébe a következő rendelkezés lép:

„(1) A pótkocsi fékberendezéseinek ki kell elégíteniük a 10. számú mellékletben meghatározott fékezési követelményeket. A pótkocsinak fékezés szempontjából jóváhagyási jellel ellátottnak kell lennie."

7. § Az MR. 37. §-a a következő (8) bekezdéssel egészül ki:

„(8) A gépkocsi hátsó világító és fényjelző berendezéseit meg kell ismételni kitűzhető világító és fényjelző berendezés alkalmazásával, ha a gépkocsi hátsó részén hátra túlnyúlóan – a közúti közlekedés szabályairól szóló

rendeletben megengedett módon – szállított rakomány akadályozza a gyárilag felszerelt berendezések észlelését. A kitűzhető világító és fényjelző berendezéseknek és azok elhelyezésének meg kell felelniük az e rendeletben meghatározott követelményeknek."

8. § (1) Az MR. 67. § (4) bekezdése helyébe a következő rendelkezés lép:

„(4) Az autóbusz elején és hátulján el szabad helyezni a közúti közlekedés szabályairól szóló rendeletben meghatározott „Gyermekszállítás" táblát, amely borostyánsárga színű fényt bocsáthat ki, vagy borostyánsárga alapszínű és fényvisszaverő kivitelű lehet."

(2) Az MR. 67. §-a a következő (5) és (6) bekezdéssel egészül ki:

„(5) A közúti ellenőrzést végző gépjárművet fel lehet szerelni olyan fényjelző berendezéssel, amely megvilágított, átvilágított vagy fénykibocsátó diódák (LED) által képezett betűjelzéssel a megállásra, közúti ellenőrzésre felhívó vagy információs szöveget jelez. Ez a jelzőberendezés megvilágított felirattal csak piros fényt bocsáthat ki.

(6) Az (1) és (3) bekezdésben említett berendezések fénye a többi jármű vezetőjét nem zavarhatja."

9. § Az MR. 112/B. § (1) bekezdése a következő j) ponttal egészül ki:

(Az e rendeletben foglalt üzemeltetési műszaki feltételeket – az ER. megjelölt eljárásaiban – a versenyjárművek esetében a következő eltérésekkel kell alkalmazni:)

„j) ha ez a rendelet vagy más jogszabály valamely járműtulajdonság, járműalkatrész vagy járműtartozék jóváhagyási jellel való ellátottságát követeli meg, versenyjármű esetében a jóváhagyások helyett elfogadhatóak az országos autóverseny rendszert működtető, országos sportági szövetség vagy a nemzetközi sportági szövetség által kiadott jóváhagyások (homologizációk)."

10. § Az MR. 116. §-a és az azt megelőző alcím címe helyébe a következő rendelkezés lép:

„A közúti közlekedésben részt vevő kerékpárra vonatkozó üzemeltetési műszaki feltételek

116. § (1) A kerékpárt fel kell szerelni

a) könnyen kezelhető, megbízható kormányberendezéssel, amely semmilyen helyzetében nem akadályozza a kerékpár egyéb kezelőszerveinek működtetését,

b) két, egymástól függetlenül működtethető, száraz és nedves időben egyaránt hatásos fékszerkezettel, amelyek közül az egyik az első, a másik a hátsó kerékre hat,

c) hangjelző berendezéssel, amely csak csengőhangot adhat,

d) egy előre fehér vagy kadmiumsárga fényt adó, sötétben, tiszta időben legalább 150 méter távolságról látható lámpával,

e) egy hátra piros fényt adó, sötétben, tiszta időben legalább 150 méter távolságról látható helyzetjelző lámpával,

f) elől egy fehér, hátul egy vagy két piros színű, szimmetrikusan elhelyezett, nem háromszög alakú fényvisszaverővel, és

g) legalább az első keréken, legalább 2 db, egy átmérő mentén elhelyezett borostyánsárga színű, mindkét oldal felé hatásos oldalsó fényvisszaverővel (küllőprizmával). A küllőprizmák helyett vagy mellett alkalmazható két oldalon fehér fényvisszaverő körgyűrű felület is a kerékpántok közvetlen közelében vagy az ENSZ–EGB 88. sz. előírásának megfelelő gumiabroncsokon.

(2) Az (1) bekezdés d) és e) pontjában meghatározott világító berendezés elhelyezhető a kerékpárt hajtó személyen is. A világító berendezések által kibocsátott fény villogó üzemmódú is lehet.

(3) A kerékpárt fel szabad szerelni

a) oldalán borostyánsárga,

b) mindkét oldali lábpedálon elől és hátul borostyánsárga

fényvisszaverővel, továbbá

c) a kerékpár bal oldalán, hátul elhelyezett, személlyel vagy tárggyal való ütközéskor visszahajló szélességjelzővel, amely előre fehér, hátra piros színű fényvisszaverőt tartalmaz. A szélességjelző behajtható kivitelű is lehet.

(4) A kerékpárra felszerelt fényvisszaverőknek sötétben, tiszta időben – olyan járműből, amelynek távolsági fényszórója azt megvilágítja – 150 méterről észlelhetőnek kell lenniük.

(5) A kettőnél több kerekű és 0,80 méternél szélesebb kerékpárt mindkét oldalon fel kell szerelni az (1) bekezdés d)–f) pontjában említett világító vagy fényjelző berendezéssel. Ezek a berendezések a jármű legszélső pontjától 0,15 méternél távolabb, egymáshoz pedig 0,60 méternél közelebb nem lehetnek.

(6) A kerékpárra gyermekülés olyan módon szerelhető fel, hogy az ülés és a rajta ülő gyermek a vezetőt a kilátásban és a vezetésben ne akadályozza, a kerékpár világító- és jelzőberendezéseit ne takarja. Az ülésfelület súlypontjának

a jármű hosszanti függőleges szimmetriasíkjában, a tengelysíkok között kell elhelyezkednie. A vezető háta mögött közvetlenül elhelyezett gyermekülés azzal a feltétellel megengedett, hogy háttámlával és a gyermek méretére beállítható, általa ki nem kapcsolható, a kibújást minden körülmények között megakadályozó utasvisszatartó rendszerrel van ellátva.

Az üléshez kapaszkodót és lábtartót is fel kell szerelni, és a konstrukciónak meg kell akadályoznia, hogy a gyermek lába a kerékkel érintkezésbe kerülhessen. Az ülés, a kapaszkodó és a lábtartó nem lehet összefüggésben a kormányzott kerékkel, valamint az azzal együtt elforduló szerkezettel.

(7) A kerékpárhoz kapcsolható legfeljebb 0,70 méter széles és legfeljebb 70 kilogramm össztömegű, egy kerekű vagy egytengelyű, két nyomon futó vontatmány (a továbbiakban: kerékpár utánfutó).

(8) A kerékpár utánfutót fel kell szerelni

a) hátul egy, az utánfutó középsíkjában, vagy attól balra, az úttest szintje felett legalább 0,35 méter és legfeljebb 0,60 méter magasságban elhelyezett piros színű, háromszög alakú – a pótkocsira előírt – fényvisszaverővel,

b) a kerékpárra előírt hátsó helyzetjelző lámpával.

(9) Az önálló energiaforrással rendelkező és dinamóval szerelt lámpákat kivéve a kerékpár utánfutó hátsó helyzetjelző lámpája elektromos kapcsolásának olyannak kell lennie, hogy bekapcsolása a kerékpár hátsó helyzetjelző lámpáját kikapcsolja.

(10) A kerékpár utánfutót fel szabad szerelni elől az utánfutó középsíkjától balra és jobbra szimmetrikusan, az utánfutó széleitől 150 mm-re nem távolabb, az úttest szintje felett legalább 0,35 méter és legfeljebb 0,90 méter magasságban kettő, nem háromszög alakú fehér színű fényvisszaverővel.

(11) Az önálló energiaforrással rendelkező lámpákat kivéve a kerékpár lámpák elektromos kapcsolásának olyannak kell lenni, hogy a lámpák együtt legyenek be- és kikapcsolhatók.

(12) A kerékpár első lámpájának és hátsó helyzetjelző lámpájának villogó üzemmódja megengedett.

(13) A kerékpár világító és fényjelző berendezéseit úgy kell elhelyezni, hogy

a) az (1) bekezdés d) pontjában említett lámpák az úttesthez 0,35 méternél közelebb, és az úttesttől 2,00 méternél távolabb ne legyenek,

b) az (1) bekezdés e) pontjában említett hátsó (piros színű) helyzetjelző lámpák az úttesthez 0,35 méternél közelebb, és a lámpák az úttesttől 2,00 méternél távolabb ne legyenek,

c) az (1) bekezdés f) pontjában említett fényvisszaverők az úttesthez 0,35 méternél közelebb, és az úttesttől 0,90 méternél távolabb ne legyenek,

d) az (1) bekezdés g) pontjában említett keréken az oldalsó (borostyánsárga színű) fényvisszaverő (küllőprizmát) távolsága a kerékabroncstól 0,10–0,15 méter legyen,

e) a (3) bekezdésben említett szélességjelző felnyitott állapotban a kerékpár hosszirányú függőleges felezősíkjától balra 0,30–0,40 méterre és az úttest szintjétől 0,35–0,90 méterre legyen."

11. § (1) Az MR. 120. § 85. pontja helyébe a következő rendelkezés lép:

(Ez a rendelet)

„85. a kerekes mezőgazdasági vagy erdészeti traktorok egyes alkatrészeiről és jellemzőiről szóló, 2009. november 30-i 2009/144/EK európai parlamenti és tanácsi irányelv, valamint az azt módosító 2010/52/EU bizottsági irányelvnek és 2013/8/EU bizottsági irányelvnek;"

(való megfelelést szolgálja.)

(2) Az MR. 120. § 94. pontja helyébe a következő rendelkezés lép:

(Ez a rendelet)

„94. az elhasználódott járművekről szóló, 2000. szeptember 18-i 2000/53/EK európai parlamenti és tanácsi irányelv 4. cikk (2) bekezdésének, 8. cikk (1) bekezdésének és II. mellékletének, továbbá az azt módosító 2010/115/EU bizottsági határozatnak, a 2011/37/EU bizottsági irányelvnek, valamint a 2013/28/EU bizottsági irányelvnek;"

(való megfelelést szolgálja.)

(3) Az MR. 120. §-a a következő 105. ponttal egészül ki:

(Ez a rendelet)

„105. a 70/157/EGK, 70/221/EGK, 70/388/EGK, 71/320/EGK, 72/245/EGK, 74/61/EGK, 74/408/EGK, 74/483/EGK, 76/114/EGK, 76/757/EGK, 76/758/EGK, 76/759/EGK, 76/760/EGK, 76/761/EGK, 76/762/EGK, 77/538/EGK, 77/539/EGK, 77/540/EGK, 77/541/EGK, 78/318/EGK, 78/764/EGK, 78/932/EGK, 86/298/EGK és 87/402/EGK tanácsi irányelvet, a 94/20/EK, 95/28/EK, 2000/25/EK, 2000/40/EK, 2001/56/EK, 2001/85/EK, 2003/97/EK, 2009/57/EK, 2009/64/EK és 2009/144/EK európai parlamenti és tanácsi irányelvet módosító 2013/15/EU tanácsi irányelvnek"

(való megfelelést szolgálja.)

12. § (1) Az MR. 121. § 27. pontja helyébe a következő rendelkezés lép:

(Ez a rendelet)

„27. az elhasználódott járművekről szóló 2000/53/EK európai parlamenti és tanácsi irányelv szerinti alkatrész- és anyagkódolási szabványok létrehozásáról szóló, 2003. február 27-i 2003/138/EK bizottsági határozat;"

(végrehajtásához szükséges rendelkezéseket állapít meg.)

(2) Az MR. 121. §-a a következő 30–32. ponttal egészül ki:

(Ez a rendelet)

„30. a 661/2009/EK európai parlamenti és tanácsi rendeletnek a gépjárművek és azok pótkocsijainak tömegével és méreteivel kapcsolatos típus-jóváhagyási előírások tekintetében történő végrehajtásáról és a 2007/46/EK európai parlamenti és tanácsi irányelv módosításáról szóló, 2012. december 12-i 1230/2012/EU bizottsági rendelet;

31. a 2007/46/EK európai parlamenti és tanácsi irányelvnek és a 692/2008/EK bizottsági rendeletnek a többlépcsős típus-jóváhagyási eljárásra benyújtott járművek széndioxid-kibocsátásának meghatározása tekintetében történő módosításáról szóló, 2013. február 19-i 143/2013/EU bizottsági rendelet;

32. a 2007/46/EK európai parlamenti és tanácsi irányelvnek és a 692/2008/EK bizottsági rendeletnek a könnyű személygépjárművek és haszongépjárművek szén-dioxid-kibocsátásának csökkentésére szolgáló innovatív technológiák tekintetében történő módosításáról szóló, 2013. március 7-i 195/2013/EU bizottsági rendelet"

(végrehajtásához szükséges rendelkezéseket állapít meg.)

13. § (1) Az MR. 1. számú melléklete az 1. melléklet szerint módosul.

(2) Az MR. 7/A. számú melléklete helyébe a 2. melléklet lép.

(3) Az MR. A. Függelék A/1. számú melléklete a 3. melléklet szerint módosul.

(4) Az MR. A. Függelék A/3. számú melléklete a 4. melléklet szerint módosul.

(5) Az MR. A. Függelék A/7. számú melléklete az 5. melléklet szerint módosul.

(6) Az MR. A. Függelék A/8. számú melléklete a 6. melléklet szerint módosul.

(7) Az MR. A. Függelék A/9. számú melléklete a 7. melléklet szerint módosul.

(8) Az MR. A. Függelék A/10. számú melléklete a 8. melléklet szerint módosul.

(9) Az MR. A. Függelék A/13. számú melléklete a 9. melléklet szerint módosul.

(10) Az MR. A. Függelék A/15. számú melléklete a 10. melléklet szerint módosul.

(11) Az MR. A. Függelék A/16. számú melléklete a 11. melléklet szerint módosul.

(12) Az MR. A. Függelék A/18. számú melléklete a 12. melléklet szerint módosul.

(13) Az MR. A. Függelék A/21. számú melléklete a 13. melléklet szerint módosul.

(14) Az MR. A. Függelék A/22. számú melléklete a 14. melléklet szerint módosul.

(15) Az MR. A. Függelék A/23. számú melléklete a 15. melléklet szerint módosul.

(16) Az MR. A. Függelék A/24. számú melléklete a 16. melléklet szerint módosul.

(17) Az MR. A. Függelék A/25. számú melléklete a 17. melléklet szerint módosul.

(18) Az MR. A. Függelék A/26. számú melléklete a 18. melléklet szerint módosul.

(19) Az MR. A. Függelék A/28. számú melléklete a 19. melléklet szerint módosul.

(20) Az MR. A. Függelék A/29. számú melléklete a 20. melléklet szerint módosul.

(21) Az MR. A. Függelék A/30. számú melléklete a 21. melléklet szerint módosul.

(22) Az MR. A. Függelék A/31. számú melléklete a 22. melléklet szerint módosul.

(23) Az MR. A Függelék A/35. számú melléklete a 23. melléklet szerint módosul.

(24) Az MR. A. Függelék A/36. számú melléklete a 24. melléklet szerint módosul.

(25) Az MR. A. Függelék A/38. számú melléklete a 25. melléklet szerint módosul.

(26) Az MR. A. Függelék A/40. számú melléklete helyébe a 26. melléklet lép.

(27) Az MR. A. Függelék A/41. számú melléklete helyébe a 27. melléklet lép.

(28) Az MR. A. Függelék A/44. számú melléklete a 28. melléklet szerint módosul.

(29) Az MR. A. Függelék A/48. számú melléklete a 29. melléklet szerint módosul.

(30) Az MR. A. Függelék A/50. számú melléklete a 30. melléklet szerint módosul.

(31) Az MR. A. Függelék A/51. számú melléklete a 31. melléklet szerint módosul.

(32) Az MR. A. Függelék A/57. számú melléklete a 32. melléklet szerint módosul.

(33) Az MR. C. Függelék C/6. számú melléklete a 33. melléklet szerint módosul.

(34) Az MR. C. Függelék C/11. számú melléklete a 34. melléklet szerint módosul.

(35) Az MR. C. Függelék C/12. számú melléklete a 35. melléklet szerint módosul.

(36) Az MR. C. Függelék C/13. számú melléklete a 36. melléklet szerint módosul.

(37) Az MR. C. Függelék C/17. számú melléklete a 37. melléklet szerint módosul.
(38) Az MR. C. Függelék C/20. számú melléklete a 38. melléklet szerint módosul.
(39) Az MR. C. Függelék C/22. számú melléklete a 39. melléklet szerint módosul.
(40) Az MR. C. Függelék C/23. számú melléklete a 40. melléklet szerint módosul.

14. § Az MR.

1. 55/A. § (1) bekezdésében az „A gépkocsit fel szabad szerelni" szövegrész helyébe az „A gépjárművet fel szabad szerelni" szöveg,
2. 55/B. § (1) bekezdésében az „A gépkocsira csak jóváhagyási jellel ellátott" szövegrész helyébe az „A gépjárműre csak jóváhagyási jellel ellátott" szöveg,
3. 93/A. § (2) bekezdés d) pontjában és (5) bekezdés nyitó mondatában az „az A. Függelék A/41. számú mellékletében" szövegrész helyébe az „a nehéz tehergépjárművek kibocsátásai (Euro VI) tekintetében a gépjárművek és motorok típusjóváhagyásáról, a járművek javítására és karbantartására vonatkozó információkhoz való hozzáférésről, a 715/2007/EK rendelet és a 2007/46/EK irányelv módosításáról, valamint a 80/1269/EGK, a 2005/55/EK és a 2005/78/EK irányelv hatályon kívül helyezéséről szóló, 2009. június 18-i 595/2009/EK európai parlamenti és tanácsi rendeletben (a továbbiakban: 595/2009/EK európai parlamenti és tanácsi rendelet)" szöveg,
4. 16. számú melléklet 1.2.2. és 1.2.3. pontjában az „MR. A/41. számú melléklet III. Rész 1. függelékének" szövegrész helyébe az „595/2009/EK európai parlamenti és tanácsi rendeletnek" szöveg,
5. 16. számú melléklet 1.2.4. pontjában az „MR. A/41. számú melléklet III. Rész 2. függelékének" szövegrész helyébe az „595/2009/EK európai parlamenti és tanácsi rendeletnek" szöveg,
6. 16. számú melléklet 4.4. pontjában az „MR. A. Függelék A/41. számú mellékletével" szövegrész helyébe az „595/2009/EK európai parlamenti és tanácsi rendelettel" szöveg,
7. 16. számú melléklet 7.1.2. pontjában az „MR. A. Függelék A/41. számú melléklet" szövegrész helyébe az „595/2009/EK európai parlamenti és tanácsi rendelet" szöveg,
8. C. Függelék C/1. számú melléklet I. Rész 0.2.3. pontjában az „ER. C. Függelék 7. cikke (1) bekezdésének" szövegrész helyébe az „ER. C. Függeléke" szöveg

lép.

15. § Hatályát veszti az MR.

a) 120. § 37. pontja,
b) 120. § 3–9., 11–36., 38–49., 88., 91–93. és 95. pontja,
c) A. Függelék 4. és 5. pontja.

16. § (1) Ez a rendelet – a (2) bekezdésben meghatározott kivétellel – a kihirdetését követő nyolcadik napon lép hatályba.
(2) A 13. § (26) és (27) bekezdése, a 14. § 1–5. pontja, a 15. § a) pontja, valamint a 26. és a 27. melléklet 2013. december 31-én lép hatályba.

17. § (1) Ez a rendelet

a) a kerekes mezőgazdasági vagy erdészeti traktorok egyes alkatrészeiről és jellemzőiről szóló 2009/144/EK európai parlamenti és tanácsi irányelvnek a műszaki rendelkezései kiigazítása céljából való módosításáról szóló, 2013. február 26-i 2013/8/EU bizottsági irányelvnek,
b) az elhasználódott járművekről szóló 2000/53/EK európai parlamenti és tanácsi irányelv II. mellékletének módosításáról szóló, 2013. május 17-i 2013/28/EU bizottsági irányelvnek és
c) a 70/157/EGK, 70/221/EGK, 70/388/EGK, 71/320/EGK, 72/245/EGK, 74/61/EGK, 74/408/EGK, 74/483/EGK, 76/114/EGK, 76/757/EGK, 76/758/EGK, 76/759/EGK, 76/760/EGK, 76/761/EGK, 76/762/EGK, 77/538/EGK, 77/539/EGK, 77/540/EGK, 77/541/EGK, 78/318/EGK, 78/764/EGK, 78/932/EGK, 86/298/EGK és 87/402/EGK tanácsi irányelvet, a 94/20/EK, 95/28/EK, 2000/25/EK, 2000/40/EK, 2001/56/EK, 2001/85/EK, 2003/97/EK, 2009/57/EK, 2009/64/EK és 2009/144/EK európai parlamenti és tanácsi irányelvet módosító 2013/15/EU tanácsi irányelvnek

való megfelelést szolgálja.

(2) Ez a rendelet

a) a 661/2009/EK európai parlamenti és tanácsi rendeletnek a gépjárművek és azok pótkocsijainak tömegével és méreteivel kapcsolatos típus-jóváhagyási előírások tekintetében történő végrehajtásáról szóló, 2012. december 12-i 1230/2012/EU bizottsági rendelet;

b) a 2007/46/EK európai parlamenti és tanácsi irányelvnek és a 692/2008/EK bizottsági rendeletnek a többlépcsős típus-jóváhagyási eljárásra benyújtott járművek szén-dioxid-kibocsátásának meghatározása tekintetében történő módosításáról szóló, 2013. február 19-i 143/2013/EU bizottsági rendelet;

c) a 2007/46/EK európai parlamenti és tanácsi irányelvnek és a 692/2008/EK bizottsági rendeletnek a könnyű személygépjárművek és haszongépjárművek szén-dioxid-kibocsátásának csökkentésére szolgáló innovatív technológiák tekintetében történő módosításáról szóló, 2013. március 7-i 195/2013/EU bizottsági rendelet;

d) a gépjárművek, az ezekhez tervezett pótkocsik és rendszerek, alkatrészek, valamint önálló műszaki egységek általános biztonságára vonatkozó típus-jóváhagyási előírásokról szóló, 2009. július 13-i 661/2009/EK európai parlamenti és tanácsi rendelet

végrehajtásához szükséges rendelkezéseket állapít meg.

Németh Lászlóné s. k.,
nemzeti fejlesztési miniszter

1. melléklet a 72/2013. (XII. 2.) NFM rendelethez

Az MR. 1. számú mellékletének módosítása

1. Az MR. 1. számú melléklet 1. számú táblázat 1/A. táblázata helyébe a következő táblázat lép:

„1/A. táblázat

Gépkocsikra és pótkocsikra vonatkozó jóváhagyási kötelezettségek

Az Európai Parlament és a Tanács 661/2009/EK rendeletének IV. melléklete tartalmazza a 2012. november 1-jétől a típusjóváhagyásokhoz kötelezően alkalmazandó ENSZ-előírások listáját.

MR	EK (EGK)		ENSZ–EGB			A	B	
						Alkalmazási kötelezettség (1)		
függe-lék/ mellék-let (mű-szaki terület sor-száma)	alap-irányelv [rendelet]	utolsó módosító irányelv [rendelet]	előírás	módosítási sorozat	Műszaki terület	típus-jóvá-hagyási eljárásban M1/N1 kategória	típus-jóvá-hagyási eljárás-ban M2, M3, N2, N3, O kate-gória	egyedi engedé-lyezési eljárás-ban M1,M2, M3,N1, N2, N3, O kate-gória(7)
A/1.	70/157	2007/34	51	02	Zajszint és kipufogó berendezések	+	+	K
			59	00	Pótalkatrész kipufogó berendezés	+	–	
A/2.								
A/2a.	715/2007 692/2008 582/2011	459/2012 143/2013 195/2013	83	06	Légszennyezés (Euro 5 és 6) könnyű haszongépjárművek / információhoz való hozzáférés	+	+	K (5)
A/3.	70/221*	2006/20	34	02	Tüzelőanyag-tartály és aláfutásgátló	+	+	C (2)
			58	02				
A/4.	70/222*	1003/2010	–	–	Hátsó rendszámtábla elhelyezése	+	+	–
A/5.	70/311*	99/7	79	01	Kormányberendezés	+	+	C
A/6.	70/387* 2001/31	130/2012	11	03	Ajtózárak és zsanérok	+		–
A/7.	70/388*	87/354	28	00	Hangjelző berendezések	+	+	K
A/8.	2003/97*	2005/27	46	02	Visszapillantó tükrök	+	+	K
A/9.	71/320*	2002/78	13	10	Fékezési tulajdonságok	+	+	K
			13 H	00	Személygépjármű fékezés	+		
			90	01	Pótalkatrész-fékbetét	+	+	
A/10.	72/245*	2009/19	10	03	Elektromágneses összeférhetőség	+	+	–
A/11.								
A/12.	74/60*	2000/4	21	01	Belső felszerelés kialakítása	+	–	–
A/13.	74/61*	95/56	18	03	Illetéktelen használat elleni védelem	+	+ (ha van)	–
			97	01	Riasztóberendezések	+		_

			116	00				
A/14.	74/297*	91/662	12	03	Belső szerelvények kialakítása (kormánynak ütközés)	+	–	–
A/15.	74/408*	2005/39	17	08	Ülésszilárdság	+	+	–
			80	01			+	
A/16.	74/483*	2007/15	26	03	Kinyúló részek	+	–	–
A/17.	75/443*	130/2012	39	00	Sebességmérő és hátramenet	+	+	K
A/18.	76/114*	19/2011 249/2012	–	–	Gyári tábla	+	+	C
A/19.	76/115*	2005/41	14	06	Biztonsági öv bekötése	+	+	–
A/20.	76/756*	2009/89	48	04	Világítóberendezések	+	+	K (6)
A/21.	76/757*	97/29	3	02	Fényvisszaverők	+	+	K
A/22.	76/758*	97/30	7	02	Helyzetjelző és féklámpa	+	+	K
			87	00	Nappali menetlámpa			
			91	00	Méretjelző			
A/23.	76/759*	99/15	6	01	Irányjelző	+	+	K
A/24.	76/760*	97/31	4	00	Hátsó rendszámtábla megvilágítása	+	+	–
A/25.	76/761*	99/17	1	02	Fényszórók	+	+	K
			8	05	Halogén izzók			
			20	03	H4 fényszórók			
			31	02	Halogén sajtolt búrás fényszórók			
			37	03	Izzólámpák			
			98	00	Fényszórók gázkisüléses fényforrással			
			99	00	Gázkisüléses fényforrások			
			112	00	Aszimmetrikus tompított és/vagy távolsági fényt kibocsátó fényszórók			
			123	00	Adaptív fényszórók			
A/26.	76/762*	99/18	19	03	Első ködfényszórók	+	+	K
A/27.	77/389*	1005/2010	–	–	Elvontató berendezés	+	+	–
A/28.	77/538*	99/14	38	00	Hátsó ködfényszórók	+	+	K
A/29.	77/539*	97/32	23	00	Hátrameneti (tolató-) lámpák	+	+	K
A/30.	77/540*	99/16	77	00	Parkoló lámpa	+	+	K
A/31.	77/541*	2005/40	16	04	Biztonsági övek és utasbiztonsági rendszerek	+	+	K
A/32.	77/649*	90/630	125	00	Látómező	+	–	–
A/33.	78/316*	94/53	121	00	Működtető berendezések megjelölése, ellenőrző lámpák	+	+	–
A/34.	78/317*	672/2010	–	–	Jég- és páramentesítő rendszerek	+	–	–
A/35.	78/318*	1008/2010	–	–	Ablaktörlő-mosó berendezések	+	–	–
A/36.	2001/56*		122	00	Fűtés	+	+	K
A/37.	78/549*	1009/2010	–	–	Kerékburkolat	+	–	K
A/38.	78/932*	87/354	17	08	Ülésrögzítés	+	+	K
			25	04	Fejtámasz	+	+	–
A/39.								
A/40.	80/1269**	595/2009	85***	00	Motorteljesítmény mérés	+	+	–

A/41.	2005/55**	2008/74	49	03	Dízel-motor emisszió, nehéz gépjárművek	+	+	K
A/41a.	595/2009 582/2011	64/2012			Dízel-motor emisszió (Euro VI), nehéz gépjárművek	+	+	K
A/42.	89/297*		73	00	Oldalvédelem aláesés ellen		+	–
A/43.	91/226*	109/2011	–	–	Felcsapódó víz elleni védelem	+	+	–
A/44.	92/21*	1230/2012	–	–	Személygépkocsik tömege és méretei	+		K
A/45.	92/22*	2001/92	43	00	Biztonsági üvegezés és üvegek	+	+	–
A/46.	92/23 458/2011		54	00	Tehergépkocsi gumiabroncs		+	+
			30	02	Személygépkocsi gumiabroncs	+		+
			64	02	Ideiglenes pótkerék	+		+
			117	02	Gördülési zaj és nedves tapadás	+	+	
A/47.	92/24*		89	00	Sebességkorlátozó készülék és beépítése		+	+
A/48.	97/27*	1230/2012	–	–	Tömeg, méret az M1-től különböző kategóriákban		+	–
A/49.	92/114*		61	00	N kategóriájú járművek vezetőfülkéjében kinyúló részek	+	+	–
A/50.	94/20*		55	01	Járműszerelvények mechanikus csatlakozói	+	+	K
			102	00	Rövid vonószerkezetek		+	K
A/51.	95/28*		118	00	Beltéri anyagok égési tulajdonságai		+	–
A/52.	2001/85*		66	00	Autóbuszokra vonatkozó követelmények		+	K
			107	03				
A/53.	96/79*	1999/98	94	01	Homlokütközés	+	--	–
A/54.	96/27*		95	02	Oldalról történő ütközés	+	–	–
A/56.	98/91*		105	04	Veszélyes árut szállító gépkocsik és pótkocsijuk	+	+	–(3)
A/57.	2000/40*		93	00	Mellső aláfutás elleni védelem		+	–
A/58.	78/2009 631/2009		–	–	Gyalogosok védelme	+	+	–
A/59.	2005/64	2009/1			Újrafelhasználhatóság	+	--	–
A/60.								
A/61.	2006/40	706/2007			Légkondicionáló rendszer	+(4)	--	–
A/62.	79/2009	406/2010			Hidrogénüzemű gépjárművek	+	+	–
A/63.	661/2009	407/2011 523/2012			Általános biztonság	+	+	
A/64.	661/2009	65/2012			Sebességváltás jelző	+	-	K
A/65.	661/2009	347/2012	–	–	Fejlett vészfékező rendszerek	–	+	K
A/66.	661/2009	351/2012	–	–	Sávelhagyásra figyelmeztető rendszerek	–	+	K
A/67.	661/2009		67	01	Cseppfolyós PB-gázokhoz szükséges komponensek és beszerelésük	+	+	-
A/68.	661/2009		97	00	Járműriasztók	+		
A/69.	661/2009		100	01	Elektromos biztonság	+	+	K
A/70.	661/2009		110					

Megjegyzés

*-gal jelzett irányelvek szerinti jóváhagyás új járművek/járműtulajdonságok esetén nem adható; korábban kiadott jóváhagyások érvényessége 2014. november 1-jével hatályát veszti.

** az irányelv 2013. december 31-én hatályát veszti.

*** elektromos meghajtás esetén.

(1) Az alkalmazási kört, az alkalmazási kötelezettség hatálybalépését és az arra vonatkozó átmeneti rendelkezéseket lásd az MR. megfelelő műszaki területét szabályozó A. Függelék mellékletben vagy a táblázat szerinti rendeletben.
(2) Kizárólag az N1 kategóriába tartozó járműveknél az aláfutásgátló esetében.
(3) A veszélyes áruszállító járművek ADR-vizsgálatának kötelezettségét ez a rendelkezés nem érinti.
(4) Az N1 kategóriájú I. osztályba tartozó járművek.
(5) Használt gépkocsi egyedi forgalomba helyezés engedélyezési eljárása során a jelzett követelményt – további vizsgálat nélkül – teljesítettnek kell tekinteni, amennyiben a gépkocsi típusa megfelel:
– a gyártása időpontjában az EGT-tagállamokban az új gépkocsikra vonatkozóan előírt környezetvédelmi (emissziós) konstrukciós követelményeknek, továbbá
– a forgalomba helyezés engedélyezésének időpontját hat évvel megelőző időpontban az ENSZ–EGB 83. számú előírás – e rendeletben meghatározott – érvényes változatának.
(6) Használt gépkocsi egyedi forgalomba helyezési engedélyezési eljárása során a jelzett követelmény, továbbá a világító- és jelzőberendezésekre vonatkozóan a 37–70. §-ban meghatározott üzemeltetési műszaki feltételek teljesítése esetén az A/21–A/30. mellékletekben foglalt követelményeket – további vizsgálat nélkül – teljesítettnek kell tekinteni.
(7) M1 és N1 kategóriában az új járművekre vonatkozó követelményeket az ER. A. Függelék A/4. melléklet 2. kiegészítése tartalmazza.”

2. Az MR. 1. számú melléklet 1. számú táblázat 1/C. táblázat 23. sora helyébe a következő rendelkezés lép:

[1/C. táblázat
Traktorokra vonatkozó jóváhagyási kötelezettségek

MR	*ENSZ -EGB*		*EK (EGK)*		*Műszaki terület*	*A*	*B*
függelék/ melléklet (műszaki terület) sorszáma	*előírás*	*módosítási sorozat*	*alapirányelv*	*utolsó módosító irányelv*		*Alkalmazási kötelezettség(4)*	
						típus-jóváhagyási eljárásban	*egyedi eljárás-ban]*
„C/23.	–	–	2009/144	2010/62 2013/8	Traktorok egyes alkatrészei és jellemzői	+	–”

2. melléklet a 72/2013. (XII. 2.) NFM rendelethez

„7/A. számú melléklet a 6/1990. (IV. 12.) KöHÉM rendelethez

	A		
	A1	**A2**	**A3**
1.	***A 16/A. § (1) bekezdésében meghatározott tilalom alól mentesülő egyes anyagok és alkatrészek***		
2.	Anyagok és alkatrészek	A mentesség alkalmazási területe és hatályának vége	Megjelölést vagy azonosítást igényel a 2000/53/EK irányelv 4. cikk (2) bekezdés *b)* pontja alapján
3.	*Ólom mint ötvözőelem*		
4.	1. a) Acél megmunkálási célokra és tűzihorganyzott acél alkatrészek készletben, legfeljebb 0,35 tömegszázalék ólomtartalommal		
5.	1. b) Folyamatosan horganyzott acéllemez legfeljebb 0,35 tömegszázalék ólomtartalommal	A 2016. január 1-je előtt típusjóváhagyást nyert járművek és az e járművekbe szánt pótalkatrészek	
6.	2. a) Alumínium megmunkálási célokra, legfeljebb 2 tömegszázalék ólomtartalommal	A 2005. július 1-je előtt forgalomba hozott járművek pótalkatrészeiként	
7.	2. b) Alumínium legfeljebb 1,5 tömegszázalék ólomtartalommal	A 2008. július 1-je előtt forgalomba hozott járművek pótalkatrészeiként	
8.	2. c) Alumínium legfeljebb 0,4 tömegszázalék ólomtartalommal	[1]	
9.	3. Rézötvözet legfeljebb 4 tömegszázalék ólomtartalommal	[1]	
10.	4. a) Csapágycsészék és -perselyek	A 2008. július 1-je előtt forgalomba hozott járművek pótalkatrészeiként	

[1] Ez a mentesség 2015-ben felülvizsgálat tárgya lesz.

11.	4. b) A motorokban, sebességváltókban és a légkondicionáló kompresszorokban található csapágycsészék és -perselyek	2011. július 1-je, majd azt követően a 2011. július 1-je előtt forgalomba hozott járművek pótalkatrészei	
12.	*Ólom és ólomvegyületek alkatrészekben*		
13.	5. Elemekben	[1]	X
14.	6. Lengéscsillapítókban	A 2016. január 1-je előtt típusjóváhagyást nyert járművek és az e járművekbe szánt pótalkatrészek	X
15.	7. a) Elasztomerek vulkanizálási ható- és stabilizáló anyagai a fék-, üzemanyag- és légszállító tömlőkben, elasztomer/fém alkatrészek az alváz elemeiben vagy a motortartó elemekben	A 2005. július 1-je előtt forgalomba hozott járművek pótalkatrészeiként	
16.	7. b) Elasztomerek vulkanizálási ható- és stabilizáló anyagai a fék-, üzemanyag- és légszállító tömlőkben, elasztomer/fém alkatrészek az alváz elemeiben vagy a motortartó elemekben, legfeljebb 0,5 tömegszázalék ólomtartalommal	A 2006. július 1-je előtt forgalomba hozott járművek pótalkatrészeiként	
17.	7. c) Elasztomerek kötőanyagai az erőátviteli alkalmazásokban, legfeljebb 0,5 tömegszázalék ólomtartalommal	A 2009. július 1-je előtt forgalomba hozott járművek pótalkatrészeiként	
18.	8. a) Elektromos és elektronikus alkatrészek áramköri kártyára való rögzítésére szolgáló ólomtartalmú forraszanyagok, illetve az alumínium elektrolitkondenzátor kivételével a csatlakozótűkön vagy áramköri kártyán lévő egyéb alkatrészek érintkezőinek ólomtartalmú bevonata	A 2016. január 1-je előtt típusjóváhagyást nyert járművek és az e járművekbe szánt pótalkatrészek	X[2]
19.	8. b) Ólomtartalmú forraszanyag nem elektromos áramköri panelekre vagy üvegfelületre való forrasztáshoz	A 2011. január 1-je előtt típusjóváhagyást nyert járművek és az e járművekbe szánt pótalkatrészek	X[2]

[2] Ki kell szerelni, ha a 10. a) ponttal összefüggésben túllépésre kerül a 60 g/jármű átlagos határérték. E kikötés alkalmazása szempontjából a nem a gyártó által a gyártósoron beszerelt elektronikus berendezéseket nem kell figyelembe venni.

20.	8. c) Ólomtartalmú bevonat alumínium elektrolitkondenzátorok érintkezőin	A 2013. január 1-je előtt típusjóváhagyást nyert járművek és az e járművekbe szánt pótalkatrészek	X[2]
21.	8. d) Ólomtartalmú forraszanyag üvegre való forrasztáshoz légtömegmérő érzékelőiben	A 2015. január 1-je előtt típusjóváhagyást nyert járművek és az e járművekbe szánt pótalkatrészek	X[2]
22.	8. e) Magas olvadáspontú, ólomtartalmú forraszanyagok (azaz olyan ólomötvözetek, amelyek legalább 85 tömegszázalékban tartalmaznak ólmot)	[3]	X[2]
23.	8. f) Ólomtartalmú rugalmas tűs csatlakozórendszerek	[3]	X[2]
24.	8. g) Flip Chip integrált áramkörökben a félvezető süllyesztéke és hordozója között működőképes elektronikus kapcsolatot lehetővé tevő ólomtartalmú forraszanyag	[3]	X[2]
25.	8. h) Ólomtartalmú forraszanyag hővezetőknek a hűtőbordához való rögzítéséhez olyan teljesítmény félvezető-egységekben, amelyek lapkamérete a projekciós területnek legalább 1 cm^2-e, illetve névleges áramsűrűsége a szilíciumlapka-területet tekintve legalább 1 A/mm^2	[3]	X[2]
26.	8. i) Ólomtartalmú forraszanyag elektromos üvegfelület-kezeléshez a rétegelt üvegfelületre való forrasztás kivételével	A 2016. január 1-je előtt típusjóváhagyást nyert járművek és ezt követően az e járművekbe szánt pótalkatrészek	X[2]
27.	8. j) Ólomtartalmú forraszanyag rétegelt üvegfelületre való forrasztáshoz	[3]	X[2]
28.	9. Szelepülések	A 2003. július 1-je előtt kifejlesztett motortípusok pótalkatrészeiként	

[3] Ez a mentesség 2014-ben felülvizsgálat tárgya lesz.

29.	10. a) Olyan elektromos és elektronikus alkatrészek, amelyek üvegben vagy kerámiában, üveg vagy kerámia beágyazóanyag-összetételekben, üvegkerámia anyagban vagy üvegkerámia beágyazóanyag-összetételekben ólmot tartalmaznak. Ez a mentesség nem terjed ki a következőkben történő ólomfelhasználásra: – izzók üvege és gyújtógyertyák zománcbevonata, – a 10. b), a 10. c) és a 10. d) pontban felsorolt alkatrészekben lévő dielektromos kerámiaanyagok		X[4] (a motorok piezoelektromos alkatrészeinek kivételével)
30.	10. b) Integrált áramkörök vagy diszkrét félvezetők részét képező kondenzátorokban található ólom-cirkanát-titanát-alapú, ólomtartalmú dielektromos kerámiaanyagok		
31.	10. c) 125 V alatti névleges váltakozó feszültségű, illetve 250 V alatti névleges egyenfeszültségű kondenzátorokban található ólomtartalmú dielektromos kerámiaanyagok	A 2016. január 1-je előtt típusjóváhagyást nyert járművek és az e járművekbe szánt pótalkatrészek	
32.	10. d) Ólomtartalmú dielektromos kerámiaanyagok az ultrahangos lokátorberendezések érzékelőinek a hőmérsékletváltozás által okozott mérési hibáját ellensúlyozó kondenzátorokban	3	
33.	11. Pirotechnikai indítópatronok	A 2006. július 1-je előtt típusjóváhagyást nyert járművek és az e járművekbe szánt pótalkatrészek	
34.	12. A gépjárművek szén-dioxid-kibocsátását a kipufogóhő visszanyerésével csökkentő elektromos rendszerek ólomtartalmú hőelektromos anyagai	A 2019. január 1-je előtt típusjóváhagyást nyert járművek és az e járművekbe szánt pótalkatrészek	X

[4] Ki kell szerelni, ha a 8. a)–j) ponttal összefüggésben túllépésre kerül a 60 g/jármű átlagos határérték. E kikötés alkalmazása szempontjából a nem a gyártó által a gyártósoron beszerelt elektronikus berendezéseket nem kell figyelembe venni.

35.	Hat vegyértékű króm		
36.	13. a) Korrózióvédő bevonatok	A 2007. július 1-je előtt forgalomba hozott járművek pótalkatrészeiként	
37.	13. b) A karosszériaelemek esetében felhasznált csavarokkal és anyacsavarokkal kapcsolatos korrózióvédő bevonatok	A 2008. július 1-je előtt forgalomba hozott járművek pótalkatrészeiként	
38.	14. Lakóautók abszorpciós hűtőgépeinek szénacél hűtőrendszerében használt korrózióálló anyag, legfeljebb a hűtőközeg 0,75 tömegszázalékos arányában, kivéve akkor, ha létezik más alkalmazható (vagyis lakóautókban való alkalmazásra a piacon elérhető) hűtési technológia, és az nem jár hátránnyal a környezetre, az egészségre és/vagy a fogyasztók biztonságára nézve		X
39.	Higany		
40.	15. a) A fényszórókban használt kisülőlámpák	A 2012. július 1-je előtt típusjóváhagyást nyert járművek és az e járművekbe szánt pótalkatrészek	X
41.	15. b) Műszerfal kijelzőiben használt fénycsövek	A 2012. július 1-je előtt típusjóváhagyást nyert járművek és az e járművekbe szánt pótalkatrészek	X
42.	*Kadmium*		
43.	16. Elektromos meghajtású járművek akkumulátorai	A 2008. december 31-e előtt forgalomba hozott járművek pótalkatrészeiként	

Megjegyzések:

— Az ólom, a hat vegyértékű króm és a higany esetében a homogén anyagban legfeljebb 0,1 tömegszázalékos maximális koncentráció, a kadmium esetében pedig a homogén anyagban legfeljebb 0,01 tömegszázalékos maximális koncentráció megengedett.

— A mentesség lejártának napján már forgalomba hozott járművek alkatrészeinek újrafelhasználása korlátozás nélkül lehetséges, mivel ez nem tartozik a 2000/53/EK irányelv 4. cikk (2) bekezdés a) pontjának hatálya alá.

— A 2003. július 1-je előtt forgalomba hozott járművekben való felhasználásra szánt, 2003. július 1-je után forgalomba hozott pótalkatrészek mentesülnek a 2000/53/EK irányelv 4. cikk (2) bekezdés a) pontjában foglalt rendelkezések alól[*]. ”

[*] Ez a kikötés nem vonatkozik a kerékkiegyensúlyozó súlyokra, az elektromotorok szénkeféire és a fékbetétekre.

3. melléklet a 72/2013. (XII. 2.) NFM rendelethez

Az MR. A. Függelék A/1. számú mellékletének módosítása

Az MR. A. Függelék A/1. számú melléklet II. Rész 4.2. pontja a „ „24” Írország esetében” sor után a következő rendelkezéssel egészül ki:

(Az EK-típus-jóváhagyási jel egy „e” betűt körülvevő négyzetből áll, amelyben az e betűt annak a tagállamnak a száma követi, amely a típusjóváhagyást kiadta:)

„ „25” Horvátország esetében”

4. melléklet a 72/2013. (XII. 2.) NFM rendelethez

Az MR. A. Függelék A/3. számú mellékletének módosítása

Az MR. A. Függelék A/3. számú melléklet II. Rész II. fejezet 6.2. pontja a „24 Írország esetében,” sor után a következő rendelkezéssel egészül ki:

(Ez a jelzés egy „e” betűt körülvevő téglalapból áll, amelyet a típusjóváhagyást megadó tagállamot jelölő szám vagy betűjel követ:)

„25 Horvátország esetében,”

5. melléklet a 72/2013. (XII. 2.) NFM rendelethez

Az MR. A. Függelék A/7. számú mellékletének módosítása

Az MR. A. Függelék A/7. számú melléklet I. Része a következő 1.2. és 1.2.1. ponttal egészül ki:

„1.2. Típus-jóváhagyási jel

1.2.1. A típus-jóváhagyási jel egy téglalapból áll, amin belül elhelyezett „e” betűt a jóváhagyást kiadó ország jele követ:

(1 Németország esetében,
2 Franciaország esetében,
3 Olaszország esetében,
4 Hollandia esetében,
6 Belgium esetében,
9 Spanyolország esetében,
11 az Egyesült Királyság esetében,
13 Luxemburg esetében,
továbbá a DK betűjel Dánia esetében,
EL Görögország esetében,
az IRL betűjel Írország,
a P betűjel Portugália esetében,
12 Ausztria esetében,
17 Finnország esetében,
5 Svédország esetében,
8 a Cseh Köztársaság esetében,
29 Észtország esetében, CY Ciprus esetében,
32 Lettország esetében,
36 Litvánia esetében,
7 Magyarország esetében,
MT Málta esetében,
20 Lengyelország esetében,
26 Szlovénia esetében,
27 Szlovákia esetében,
34 Bulgária esetében,
19 Románia esetében,
25 Horvátország esetében).

Bárhol, ennek a téglalapnak a közvetlen közelében kell elhelyezni a prototípus alapján kiállított jóváhagyási bizonyítvány számával megegyező típus-jóváhagyási számot.”

6. melléklet a 72/2013. (XII. 2.) NFM rendelethez

Az MR. A. Függelék A/8. számú mellékletének módosítása

Az MR. A. Függelék A/8. számú melléklet A. fejezet I. Rész 5. függelék 1.1. pontja helyébe a következő rendelkezés lép:

„1.1. Az alkatrész EK-típusjóváhagyási jel egy téglalapból áll, amelyben egy „e” betű van elhelyezve, amelyet az EK-típusbizonyítványt kiadó tagállam megkülönböztető számjele követ:

1 – Németország esetében,
2 – Franciaország esetében,
3 – Olaszország esetében,
4 – Hollandia esetében,
5 – Svédország esetében,
6 – Belgium esetében,
7 – Magyarország esetében,
8 – a Cseh Köztársaság esetében,
9 – Spanyolország esetében,
11 – az Egyesült Királyság esetében,
12 – Ausztria esetében,
13 – Luxemburg esetében,
17 – Finnország esetében,
18 – Dánia esetében,
19 – Románia esetében,
20 – Lengyelország esetében,
21 – Portugália esetében,
23 – Görögország esetében,
24 – Írország esetében,
25 – Horvátország esetében,
26 – Szlovénia esetében,
27 – Szlovákia esetében,
29 – Észtország esetében,
32 – Lettország esetében,
34 – Bulgária esetében,
36 – Litvánia esetében,
49 – Ciprus esetében,
50 – Málta esetében.

Az alkatrész EK-típusjóváhagyási jel magában foglalja a téglalap közelében elhelyezett alkatrész EK-típusjóváhagyási számot. E szám a típusra kibocsátott bizonyítványon feltüntetett alkatrész EK-típusjóváhagyási számból áll (lásd ezen I. rész 3. függelékét), továbbá e szám elé két számjegy kerül, amely megfelel ezen melléklet rendelkezéseit meghatározó EK irányelv legutóbbi módosítása sorszámának, amely az alkatrész EK-típusjóváhagyás megadásának időpontjában hatályban volt. A módosítás sorszámát és a bizonyítványon feltüntetett alkatrész EK-típusjóváhagyási számot csillag választja el. Jelen esetben (a 2003/97/EK irányelv alapján) a sorozatszám 03.”

7. melléklet a 72/2013. (XII. 2.) NFM rendelethez

Az MR. A. Függelék A/9. számú mellékletének módosítása

Az MR. A. Függelék A/9. számú melléklet II. Része a következő 17.8., 17.8.1. és 17.8.2. ponttal egészül ki:

„17.8. JELÖLÉS

17.8.1. Minden olyan csere-fékbetétet, amely megfelel az ezen melléklet szerint önálló szerelési egységként jóváhagyott típusnak, EK-jóváhagyási jellel kell ellátni.

17.8.2. Ez a jel egy „e” betűt és az azt követő, a jóváhagyást megadó tagállam megkülönböztető számát vagy betűit körülfogó négyszögből áll:

1 Németország,
2 Franciaország,
3 Olaszország,
4 Hollandia,
5 Svédország,
6 Belgium,
7 Magyarország,
8 a Cseh Köztársaság,
9 Spanyolország,
11 Egyesült Királyság,
12 Ausztria,
13 Luxemburg,
17 Finnország,
18 Dánia,
19 Románia,
20 Lengyelország,
21 Portugália,
23 Görögország,
25 Horvátország,
26 Szlovénia,
27 Szlovákia,
29 Észtország,
32 Lettország,
34 Bulgária,
36 Litvánia,
CY Ciprus,
IRL Írország,
MT Málta.”

8. melléklet a 72/2013. (XII. 2.) NFM rendelethez

Az MR. A. Függelék A/10. számú mellékletének módosítása

Az MR. A. Függelék A/10. számú melléklet I. Rész 5.2. pontja a „24 Írország esetében," sor után a következő rendelkezéssel egészül ki:

(Az EK-típus-jóváhagyási jelölés a következőkből áll:
az e nyomtatott kisbetűt körbevevő négyszög, amelyet annak a tagállamnak a megkülönböztető száma követ, amelyik megadta az EK-alkatrész-típusjóváhagyást:)

„25 Horvátország esetében,"

9. melléklet a 72/2013. (XII. 2.) NFM rendelethez

Az MR. A. Függelék A/13. számú mellékletének módosítása

Az MR. A. Függelék A/13. számú melléklet I. Része a következő 1.2., 1.2.1. és 1.2.1.1. ponttal egészül ki:

„1.2. EGK-típus-jóváhagyási jel

1.2.1. A jóváhagyott, típusnak megfelelő minden jármű riasztóberendezésnek és minden indításgátlónak EGK-típus-jóváhagyási jelet kell viselnie. Ez a jel a következőkből áll:

1.2.1.1. egy téglalapba beírt kis „e” betű, amelyet a jóváhagyást megadó tagállam megkülönböztető betűi követnek:

— „1” Németország esetében,
— „2” Franciaország esetében,
— „3” Olaszország esetében,
— „4” Hollandia esetében,
— „5” Svédország esetében,
— „6” Belgium esetében,
— „7” Magyarország esetében,
— „8” Cseh Köztársaság esetében,
— „9” Spanyolország esetében,
— „11” Egyesült Királyság esetében,
— „12” Ausztria esetében,
— „13” Luxemburg esetében,
— „17” Finnország esetében,
— „18” Dánia esetében,
— „19” Románia esetében,
— „20” Lengyelország esetében,
— „21” Portugália esetében,
— „23” Görögország esetében,
— „25” Horvátország esetében,
— „26” Szlovénia esetében,
— „27” Szlovákia esetében,
— „29” Észtország esetében,
— „32” Lettország esetében,
— „34” Bulgária esetében,
— „36” Litvánia esetében,
— „CY” Ciprus esetében,
— „IRL” Írország esetében,
— „MT” Málta esetében.”

10. melléklet a 72/2013. (XII. 2.) NFM rendelethez

Az MR. A. Függelék A/15. számú mellékletének módosítása

Az MR. A. Függelék A/15. számú melléklet I. Része a következő 1.5., 1.5.1., 1.5.2. és 1.5.2.1. ponttal egészül ki:

„1.5. Jelölések

1.5.1. Minden olyan ülést, amely megegyezik az ennek a mellékletnek az értelmében alkatrészként jóváhagyott típussal, EGK-típusjóváhagyási jellel kell ellátni.

1.5.2. Ez a jel az alábbiakból áll:

1.5.2.1. egy „e” betűt körülvevő téglalapból, amelyet a jóváhagyást megadó tagország megkülönböztető számai vagy betűi követnek:

1. Németország esetében,
2. Franciaország esetében,
3. Olaszország esetében,
4. Hollandia esetében,
5. Svédország esetében,
6. Belgium esetében,
7. Magyarország esetében,
8. a Cseh Köztársaság esetében,
9. Spanyolország esetében,
11. az Egyesült Királyság esetében,
12. Ausztria esetében,
13. Luxemburg esetében,
17. Finnország esetében,
18. Dánia esetében,
19. Románia esetében,
20. Lengyelország esetében,
21. Portugália esetében,
23. Görögország esetében,
25. Horvátország esetében,
26. Szlovénia esetében,
27. Szlovákia esetében,
29. Észtország esetében,
32. Lettország esetében,
34. Bulgária esetében,
36. Litvánia esetében,
CY Ciprus esetében,
IRL Írország esetében,
MT Málta esetében.”

11. melléklet a 72/2013. (XII. 2.) NFM rendelethez

Az MR. A. Függelék A/16. számú mellékletének módosítása

Az MR. A. Függelék A/16. számú melléklet II. Része a következő 4.16. és 4.16.1. ponttal egészül ki:

„4.16. Jóváhagyási szám

4.16.1. A csomagtartók és a síléctartók tekintetében gondoskodni kell az EGK-típusjóváhagyási szám későbbi kötelező feltüntetéséről. A típusjóváhagyás száma előtt annak az országnak a nemzetközi azonosító betűjele áll, amely a jóváhagyást kiadta:

B = Belgium esetében,
D = Németország esetében,
DK = Dánia esetében,
E = Spanyolország esetében,
F = Franciaország esetében,
EL = Görögország esetében,
I = Olaszország esetében,
IRL = Írország esetében,
L = Luxemburg esetében,
NL = Hollandia esetében,
P = Portugália esetében,
UK = Egyesült Királyság esetében,
12 = Ausztria esetében,
17 = Finnország esetében,
5 = Svédország esetében,
8 = a Cseh Köztársaság esetében,
29 = Észtország esetében,
CY = Ciprus esetében,
32 = Lettország esetében,
36 = Litvánia esetében,
7 = Magyarország esetében,
MT = Málta esetében,
20 = Lengyelország esetében,
26 = Szlovénia esetében,
27 = Szlovákia esetében,
34 = Bulgária esetében,
19 = Románia esetében,
25 = Horvátország esetében.”

12. melléklet a 72/2013. (XII. 2.) NFM rendelethez

Az MR. A. Függelék A/18. számú mellékletének módosítása

Az MR. A. Függelék A/18. számú melléklet II. Része a következő 2.6. ponttal egészül ki:

„2.6. EGK-típusjóváhagyási szám

Ez a szám egy kis „e” betűből áll, amelyet – a megadott sorrendben – az EGK-típusjóváhagyást megadó ország megkülönböztető száma vagy betűjele
(1 Németország esetében,
2 Franciaország esetében,
3 Olaszország esetében,
4 Hollandia esetében,
6 Belgium esetében,
9 Spanyolország esetében,
11 az Egyesült Királyság esetében,
13 Luxemburg esetében,
18 Dánia esetében,
továbbá a EL Görögország esetében,
az IRL betűjel Írország esetében,
a P betűjel Portugália esetében,
12 Ausztria esetében,
17 Finnország esetében,
5 Svédország esetében,
8 a Cseh Köztársaság esetében,
29 Észtország esetében,
CY Ciprus esetében,
32 Lettország esetében,
36 Litvánia esetében,
7 Magyarország esetében,
MT Málta esetében,
20 Lengyelország esetében,
26 Szlovénia esetében,
27 Szlovákia esetében,
34 Bulgária esetében,
19 Románia esetében,
25 Horvátország esetében),
valamint a járműtípusra vonatkozó típusbizonyítványon található számnak megfelelő típus-jóváhagyási szám követ. Az „e” betű és az EGK-típusjóváhagyást megadó ország megkülönböztető száma vagy betűjele közé, valamint a megkülönböztető szám vagy betűjelek és a típus-jóváhagyási szám közé csillagjelzést kell elhelyezni.”

13. melléklet a 72/2013. (XII. 2.) NFM rendelethez

Az MR. A. Függelék A/21. számú mellékletének módosítása

Az MR. A. Függelék A/21. számú melléklet II. Része a következő 5., 5.1., 5.2. és 5.2.1. ponttal egészül ki:

„5. EK-alkatrésztípus-jóváhagyási jel

5.1. Minden olyan fényvisszaverőn, amely megfelel az ezen melléklet alapján jóváhagyott típusnak, az EK-alkatrésztípus-jóváhagyási jelet is fel kell tüntetni.

5.2. E jel a következőkből áll:

5.2.1. egy téglalapba foglalt „e” betű, melyet az alkatrésztípus-jóváhagyást megadó tagállam megkülönböztető betű (betűi) vagy száma követ (követnek):

1 – Németország esetében,
2 – Franciaország esetében,
3 – Olaszország esetében,
4 – Hollandia esetében,
5 – Svédország esetében,
6 – Belgium esetében,
7 – Magyarország esetében,
8 – a Cseh Köztársaság esetében,
9 – Spanyolország esetében,
11 – Egyesült Királyság esetében,
12 – Ausztria esetében,
13 – Luxemburg esetében,
17 – Finnország esetében,
18 – Dánia esetében,
19 – Románia esetében,
20 – Lengyelország esetében,
21 – Portugália esetében,
23 – Görögország esetében,
25 – Horvátország esetében,
26 – Szlovénia esetében,
27 – Szlovákia esetében,
29 – Észtország esetében,
32 – Lettország esetében,
34 – Bulgária esetében,
36 – Litvánia esetében,
CY – Ciprus esetében,
IRL – Írország esetében,
MT – Málta esetében.”

14. melléklet a 72/2013. (XII. 2.) NFM rendelethez

Az MR. A. Függelék A/22. számú mellékletének módosítása

Az MR. A. Függelék A/22. számú melléklet I. Része a következő 2.4., 2.4.1., 2.4.1.2., valamint 2.4.1.2.1. ponttal egészül ki:

„2.4. AZ EK-alkatrész-típusjóváhagyási jel

2.4.1. Az EK-alkatrész-típusjóváhagyási jel fel van tüntetve minden olyan méretjelző lámpán, első (oldalsó) helyzetjelző lámpán, hátsó (oldalsó) helyzetjelző lámpán, féklámpán, nappali forgalmi lámpán és oldalsó méretjelző lámpán, amelyik ezen melléklet szerint megfelel a jóváhagyott típusnak.

2.4.1.2. Ez a jel a következőkből áll:

2.4.1.2.1. „e” betű, utána a típusjóváhagyást kiadó tagállam megkülönböztető száma vagy betűjele, az egész téglalap alakú keretbe helyezve:

1 Németország esetében,
2 Franciaország esetében,
3 Olaszország esetében,
4 Hollandia esetében,
5 Svédország esetében,
6 Belgium esetében,
7 Magyarország esetében,
8 Cseh Köztársaság esetében,
9 Spanyolország esetében,
11 Nagy-Britannia esetében,
12 Ausztria esetében,
13 Luxemburg esetében,
17 Finnország esetében,
18 Dánia esetében,
19 Románia esetében,
20 Lengyelország esetében,
21 Portugália esetében,
23 Görögország esetében,
25 Horvátország esetében,
26 Szlovénia esetében,
27 Szlovákia esetében,
29 Észtország esetében,
32 Lettország esetében,
34 Bulgária esetében,
36 Litvánia esetében,
CY Ciprus esetében,
IRL Írország esetében,
MT Málta esetében.”

15. melléklet a 72/2013. (XII. 2.) NFM rendelethez

Az MR. A. Függelék A/23. számú mellékletének módosítása

Az MR. A. Függelék A/23. számú melléklet II. Része a következő 2.3., 2.3.1. és 2.3.1.1. ponttal egészül ki:

„2.3. A 2.1. pontban említett jelöléseken túlmenően az ezen mellékletnek megfelelően jóváhagyott típusnak megfelelő minden irányjelző lámpán el kell helyezni egy EK-alkatrész-típusjóváhagyási jelet.

2.3.1. E jel a következőkből áll:

2.3.1.1. az „e” betűt körülvevő négyszögletes mező, amely után a típusjóváhagyást kiadó tagállam megkülönböztető száma vagy betűje található:

1. Németország esetében,
2. Franciaország esetében,
3. Olaszország esetében,
4. Hollandia esetében,
5. Svédország esetében,
6. Belgium esetében,
7. Magyarország esetében,
8. Cseh Köztársaság esetében,
9. Spanyolország esetében,
11. Egyesült Királyság esetében,
12. Ausztria esetében,
13. Luxemburg esetében,
17. Finnország esetében,
18. Dánia esetében,
19. Románia esetében,
20. Lengyelország esetében,
21. Portugália esetében,
23. Görögország esetében,
25. Horvátország esetében,
26. Szlovénia esetében,
27. Szlovákia esetében,
29. Észtország esetében,
32. Lettország esetében,
34 Bulgária esetében,
36. Litvánia esetében,
CY Ciprus esetében,
IRL Írország esetében,
MT Málta esetében.”

16. melléklet a 72/2013. (XII. 2.) NFM rendelethez

Az MR. A. Függelék A/24. számú mellékletének módosítása

Az MR. A. Függelék A/24. számú melléklet II. Része a következő 2.3., 2.3.1. és 2.3.1.1. ponttal egészül ki:

„2.3. A 2.1. pontban említett jeleken kívül az EK-alkatrésztípus-jóváhagyási jelet is fel kell tüntetni valamennyi olyan hátsó rendszámtábla megvilágító lámpán, amely az ezen melléklet alapján jóváhagyott típusnak megfelel.

2.3.1. E jel az alábbiakból áll:

2.3.1.1. egy téglalapba foglalt kis e betű, amelyet az alkatrésztípus-jóváhagyást kiadó tagállam megkülönböztető betűi vagy számai követnek az alábbiak szerint:

1 Németország esetében,
2 Franciaország esetében,
3 Olaszország esetében,
4 Hollandia esetében,
5 Svédország esetében,
6 Belgium esetében,
7 Magyarország esetében,
8 a Cseh Köztársaság esetében,
9 Spanyolország esetében,
11 Nagy-Britannia esetében,
12 Ausztria esetében,
13 Luxemburg esetében,
17 Finnország esetében,
18 Dánia esetében,
19 Románia esetében,
20 Lengyelország esetében,
21 Portugália esetében,
23 Görögország esetében,
25 Horvátország esetében,
26 Szlovénia esetében,
27 Szlovákia esetében,
29 Észtország esetében,
32 Lettország esetében,
34 Bulgária esetében,
36 Litvánia esetében,
CY Ciprus esetében,
IRL Írország esetében,
MT Málta esetében.”

17. melléklet a 72/2013. (XII. 2.) NFM rendelethez

Az MR. A. Függelék A/25. számú mellékletének módosítása

1. Az MR. A. Függelék A/25. számú melléklet II. Rész 2.1.1. pontja a következő 2.1.1.4. – 2.1.1.4.1.1. ponttal egészül ki:

„2.1.1.4. A 2.1.1. pont szerinti jelöléseken kívül minden olyan fényszórón, amely a melléklet szerint jóváhagyott típusnak megfelel, szerepelnie kell egy EK-alkatrésztípus-jóváhagyási jelnek is.

2.1.1.4.1. Ez a jel a következőkből áll:

2.1.1.4.1.1. egy téglalappal határolt „e” betű, amelyet a típusjóváhagyást kiadó ország száma vagy betűjele követ:

1 Németország esetében,
2 Franciaország esetében,
3 Olaszország esetében,
4 Hollandia esetében,
5 Svédország esetében,
6 Belgium esetében,
7 Magyarország esetében,
8 Cseh Köztársaság esetében,
9 Spanyolország esetében,
11 Egyesült Királyság esetében,
12 Ausztria esetében,
13 Luxemburg esetében,
17 Finnország esetében,
18 Dánia esetében,
19 Románia esetében,
20 Lengyelország esetében,
21 Portugália esetében,
23 Görögország esetében,
25 Horvátország esetében,
24 Írország esetében,
26 Szlovénia esetében,
27 Szlovákia esetében,
29 Észtország esetében,
32 Lettország esetében,
34 Bulgária esetében,
36 Litvánia esetében,
CY Ciprus esetében,
MT Málta esetében.”

2. Az MR. A. Függelék A/25. számú melléklet II. Rész 2.1.3. pontja a következő 2.1.3.7. – 2.1.3.7.1.1. ponttal egészül ki:

„2.1.3.7. A 2.1.2. és 2.1.3. pont szerinti jelöléseken kívül minden olyan fényforráson, amely a melléklet szerint jóváhagyott típusnak megfelel, szerepelnie kell egy EK-alkatrésztípus-jóváhagyási jelnek is.

2.1.3.7.1. Ez a jel a következőkből áll:

2.1.3.7.1.1. egy téglalappal határolt „e” betű, amelyet a típusjóváhagyást kiadó ország száma vagy betűjele követ:

1 Németország esetében,
2 Franciaország esetében,
3 Olaszország esetében,
4 Hollandia esetében,
5 Svédország esetében,
6 Belgium esetében,
7 Magyarország esetében,
8 Cseh Köztársaság esetében,
9 Spanyolország esetében,
11 Egyesült Királyság esetében,
12 Ausztria esetében,
13 Luxemburg esetében,
17 Finnország esetében,
18 Dánia esetében,
19 Románia esetében,
20 Lengyelország esetében,
21 Portugália esetében,
23 Görögország esetében,
24 Írország esetében,
25 Horvátország esetében,
26 Szlovénia esetében,
27 Szlovákia esetében,
29 Észtország esetében,
32 Lettország esetében,
34 Bulgária esetében,
36 Litvánia esetében,
CY Ciprus esetében,
MT Málta esetében.”

18. melléklet a 72/2013. (XII. 2.) NFM rendelethez

Az MR. A. Függelék A/26. számú mellékletének módosítása

Az MR. A. Függelék A/26. számú melléklet II. Része a következő 2.1.4., 2.1.4.1., valamint 2.1.4.1.1. ponttal egészül ki:

„2.1.4. A 2.1.1. pont szerinti jelöléseken kívül minden olyan fényszórón, amely a melléklet szerint jóváhagyott típusnak megfelel, szerepelnie kell egy EK-alkatrész-típusjóváhagyási jelnek is.

2.1.4.1. Ez a jel a következőkből áll:

2.1.4.1.1. egy téglalappal határolt „e” betű, amelyet a típusjóváhagyást kiadó ország száma vagy betűjele követ:

1 Németország esetében,
2 Franciaország esetében,
3 Olaszország esetében,
4 Hollandia esetében,
5 Svédország esetében,
6 Belgium esetében,
7 Magyarország esetében,
8 Cseh Köztársaság esetében,
9 Spanyolország esetében,
11 Egyesült Királyság esetében,
12 Ausztria esetében,
13 Luxemburg esetében,
17 Finnország esetében,
18 Dánia esetében,
19 Románia esetében,
20 Lengyelország esetében,
21 Portugália esetében,
23 Görögország esetében,
25 Horvátország esetében,
26 Szlovénia esetében,
27 Szlovákia esetében,
29 Észtország esetében,
32 Lettország esetében,
34 Bulgária esetében,
36 Litvánia esetében,
CY Ciprus esetében,
IRL Írország esetében,
MT Málta esetében.”

19. melléklet a 72/2013. (XII. 2.) NFM rendelethez

Az MR. A. Függelék A/28. számú mellékletének módosítása

Az MR. A. Függelék A/28. számú melléklet II. Része a következő 5., 5.1., 5.1.1., valamint 5.1.1.1. ponttal egészül ki:

„5. EK-alkatrész-típusjóváhagyási jel

5.1. Az ennek a mellékletnek megfelelően jóváhagyott típusnak megfelelő minden hátsó ködlámpán egy EK-alkatrész-típusjóváhagyási jelet helyeznek el.

5.1.1. Ez a jel a következőkből áll:

5.1.1.1. az e betűt körülvevő négyzet, amely után a típusjóváhagyást kiadó tagállam megkülönböztető száma vagy betűje található:

1 Németország,
2 Franciaország,
3 Olaszország,
4 Hollandia,
5 Svédország,
6 Belgium,
7 Magyarország,
8 Cseh Köztársaság,
9 Spanyolország,
11 Egyesült Királyság,
12 Ausztria,
13 Luxemburg,
17 Finnország,
18 Dánia,
19 Románia,
20 Lengyelország,
21 Portugália,
23 Görögország,
25 Horvátország,
26 Szlovénia,
27 Szlovákia,
29 Észtország,
32 Lettország,
34 Bulgária,
36 Litvánia,
CY Ciprus,
IRL Írország,
MT Málta.”

20. melléklet a 72/2013. (XII. 2.) NFM rendelethez

Az MR. A. Függelék A/29. számú mellékletének módosítása

Az MR. A. Függelék A/29. számú melléklet II. Része a következő 2.1.3., 2.1.3.1., valamint 2.1.3.1.1. ponttal egészül ki:

„2.1.3. Minden, az ezen melléklet szerint jóváhagyott hátrameneti lámpának a 2.1. pontban meghatározott jelzések mellett viselnie kell egy EGK-alkatrésztípus-jóváhagyási jelet.

2.1.3.1. Ez a jel a következőkből áll:

2.1.3.1.1. egy téglalappal határolt „e” betű, amelyet a típusjóváhagyást kiadó ország száma vagy betűjele követ:

1 Németország esetében,
2 Franciaország esetében,
3 Olaszország esetében,
4 Hollandia esetében,
5 Svédország esetében,
6 Belgium esetében,
7 Magyarország esetében,
8 Cseh Köztársaság esetében,
9 Spanyolország esetében,
11 Egyesült Királyság esetében,
12 Ausztria esetében,
13 Luxemburg esetében,
17 Finnország esetében,
18 Dánia esetében,
20 Lengyelország esetében,
21 Portugália esetében,
23 Görögország esetében,
25 Horvátország esetében,
26 Szlovénia esetében,
27 Szlovákia esetében,
29 Észtország esetében,
32 Lettország esetében,
36 Litvánia esetében,
CY Ciprus esetében,
IRL Írország esetében,
MT Málta esetében.”

21. melléklet a 72/2013. (XII. 2.) NFM rendelethez

Az MR. A. Függelék A/30. számú mellékletének módosítása

Az MR. A. Függelék A/30. számú melléklet II. Része a következő 2.1.3., 2.1.3.1., valamint 2.1.3.1.1. ponttal egészül ki:

„2.1.3. A 2.1. pontban említett jelöléseken kívül minden olyan várakozást jelző lámpán, amely megegyezik egy, az ezen melléklet alapján jóváhagyott típussal, egy EK-típus-jóváhagyási jelet is fel kell tüntetni.

2.1.3.1. Ez a jel az alábbiakból áll:

2.1.3.1.1. egy négyszög, amelyben egy „e” betű van, és amelyet a jóváhagyó tagállam megkülönböztető számai vagy betűi követnek:

1. Németország esetében,
2. Franciaország esetében,
3. Olaszország esetében,
4. Hollandia esetében,
5. Svédország esetében,
6. Belgium esetében,
7. Magyarország esetében,
8. Cseh Köztársaság esetében,
9. Spanyolország esetében,
11. Egyesült Királyság esetében,
12. Ausztria esetében,
13. Luxemburg esetében,
17. Finnország esetében,
18. Dánia esetében,
20. Lengyelország esetében,
21. Portugália esetében,
23. Görögország esetében,
25. Horvátország esetében,
26. Szlovénia esetében,
27. Szlovákia esetében,
29. Észtország esetében,
32. Lettország esetében,
36. Litvánia esetében,
CY – Ciprus esetében,
IRL – Írország esetében,
MT – Málta esetében.”

22. melléklet a 72/2013. (XII. 2.) NFM rendelethez

Az MR. A. Függelék A/31. számú mellékletének módosítása

Az MR. A. Függelék A/31. számú melléklet I. Rész 3. pontja a következő 3.3. és 3.3.1. ponttal egészül ki:

„3.3. Minden biztonsági övön vagy utasbiztonsági rendszeren, amely a melléklet alapján jóváhagyott típussal megegyezik, egy EK-alkatrész-típusjóváhagyási jelet kell feltüntetni. Az EK-alkatrész-típusjóváhagyási jel az alábbiakból áll:

3.3.1. egy négyszöggel körbevett, kis „e” betű, amelyet azokhoz a tagállamokhoz tartozó megkülönböztető betű (betűk) vagy szám (számok) követ (követnek), amelyek az EK-alkatrész-típusjóváhagyást megadták:

1 Németország,
2 Franciaország,
3 Olaszország,
4 Hollandia,
5 Svédország,
6 Belgium,
7 Magyarország,
8 Cseh Köztársaság,
9 Spanyolország,
11 Nagy-Britannia,
12 Ausztria,
13 Luxemburg,
17 Finnország,
18 Dánia,
19 Románia,
20 Lengyelország,
21 Portugália,
23 Görögország,
25 Horvátország,
26 Szlovénia,
27 Szlovákia,
29 Észtország,
32 Lettország,
34 Bulgária,
36 Litvánia,
CY Ciprus,
IRL Írország,
MT Málta.”

23. melléklet a 72/2013. (XII. 2.) NFM rendelethez

Az MR. A. Függelék A/35. számú mellékletének módosítása

Az MR. A. Függelék A/35. számú melléklet I. Része a következő 1.5., 1.5.1. és 1.5.2. ponttal egészül ki:

„1.5. Jelölések

1.5.1. Minden szélvédőmosó rendszer, ami az ezen melléklet szerint önálló műszaki egységként a típusjóváhagyásnak megfelel, EGK-típusjóváhagyási számmal kell, hogy rendelkezzen.

1.5.2. Ez a jelölés egy négyszögből áll, amelyben a kis „e” betűt annak a tagállamnak a betűjele vagy száma követi, amelyik az engedélyt kiadta:

1 Németország esetében,
2 Franciaország esetében,
3 Olaszország esetében,
4 Hollandia esetében,
6 Belgium esetében,
7 Magyarország esetében,
8 a Cseh Köztársaság esetében,
9 Spanyolország esetében,
11 Egyesült Királyság esetében,
13 Luxemburg esetében,
18 Dánia esetében,
19 Románia esetében,
20 Lengyelország esetében,
21 Portugália esetében,
23 Görögország esetében,
25 Horvátország esetében,
26 Szlovénia esetében,
27 Szlovákia esetében,
29 Észtország esetében,
32 Lettország esetében,
34 Bulgária esetében,
36 Litvánia esetében,
CY Ciprus esetében,
IRL Írország esetében,
MT Málta esetében.”

24. melléklet a 72/2013. (XII. 2.) NFM rendelethez

Az MR. A. Függelék A/36. számú mellékletének módosítása

Az MR. A. Függelék A/36. számú melléklet I/5. Rész 1.1.1. pontja a „24 Írország” sor után a következő rendelkezéssel egészül ki:

„25 Horvátország”

25. melléklet a 72/2013. (XII. 2.) NFM rendelethez

Az MR. A. Függelék A/38. számú mellékletének módosítása

Az MR. A. Függelék A/38. számú melléklet I. Része a következő 1.3., 1.3.1. és 1.3.1.1. ponttal egészül ki:

„1.3. EGK-alkatrész-típusjóváhagyási jel

1.3.1. Az EGK-alkatrész-típusjóváhagyási jel a következőkből áll:

1.3.1.1. egy négyszög, amelyben egy „e” betű helyezkedik el, valamint azon tagállam azonosítási száma vagy betűje, amely az EGK-alkatrész-típusjóváhagyást megadta:

1 Németország esetében,
2 Franciaország esetében,
3 Olaszország esetében,
4 Hollandia esetében,
6 Belgium esetében,
9 Spanyolország esetében,
11 Egyesült Királyság esetében,
13 Luxemburg esetében,
18 Dánia esetében,
EL Görögország esetében,
IRL Írország esetében,
P Portugália esetében,
12 Ausztria esetében,
17 Finnország esetében,
5 Svédország esetében,
8 Cseh Köztársaság esetében,
29 Észtország esetében,
CY Ciprus esetében,
32 Lettország esetében,
36 Litvánia esetében,
7 Magyarország esetében,
MT Málta esetében,
20 Lengyelország esetében,
26 Szlovénia esetében,
27 Szlovákia esetében,
34 Bulgária esetében,
19 Románia esetében,
25 Horvátország esetében.”

26. melléklet a 72/2013. (XII. 2.) NFM rendelethez

„Az A. Függelék A/40. számú melléklete a 6/1990. (IV. 12.) KöHÉM rendelethez

A motorteljesítmény mérésére vonatkozó követelményeket az 595/2009/EK európai parlamenti és tanácsi rendelet határozza meg.”

27. melléklet a 72/2013. (XII. 2.) NFM rendelethez

„Az A. Függelék A/41. számú melléklete a 6/1990. (IV. 12.) KöHÉM rendelethez

A nehéz gépjárművek és motorok (Euro IV és V) kibocsátásuk tekintetében történő típusjóváhagyásának követelményeit az 595/2009/EK európai parlamenti és tanácsi rendelet határozza meg.”

28. melléklet a 72/2013. (XII. 2.) NFM rendelethez

Az MR. A. Függelék A/44. számú mellékletének módosítása

Az MR. A. Függelék A/44. számú melléklete I. Rész 1.1. pontja helyébe a következő rendelkezés lép:

„1.1. Az M1 kategóriájú gépkocsik tömegére és méreteire vonatkozó követelményeket az 1230/2012/EU bizottsági rendelet határozza meg.
1.2.1. Az e melléklet I. Rész 2. pontjában és II. Részében foglalt rendelkezések alapján típusjóváhagyás már nem adható ki.
1.2.2. A jóváhagyó hatóság engedélyezi a 2012. november 1-je előtt típusjóváhagyásban részesült járművek értékesítését és használatba vételét, és az e melléklet további részében foglalt rendelkezések alapján megadott típusjóváhagyások érvényességét kiterjeszti.
1.2.3. Az e melléklet II. Részében foglalt rendelkezések alapján kiadott típusjóváhagyások 2014. november 1-jén hatályukat vesztik.
1.2.4. Az érvényes EK-típusjóváhagyással nem rendelkező, kifutó gyártási sorozatokból származó járművek eladása vagy használatba vétele nyilvántartásba vehető és engedélyezhető az ER. A. Függelék 27. cikkének megfelelően.”

29. melléklet a 72/2013. (XII. 2.) NFM rendelethez

Az MR. A. Függelék A/48. számú mellékletének módosítása

Az MR. A. Függelék A/48. számú melléklet I. Rész 1.1. pontja helyébe a következő rendelkezés lép:

„1.1. Az M_2, M_3, és az N kategóriájú, valamint a pótkocsik gépkocsi tömegére és méreteire vonatkozó követelményeket az 1230/2012/EU bizottsági rendelet határozza meg.
1.2.1. Az e melléklet II. Részében foglalt rendelkezések alapján típusjóváhagyás már nem adható ki.
1.2.2. A jóváhagyó hatóság engedélyezi a 2012. november 1-je előtt típusjóváhagyásban részesült járművek értékesítését és használatba vételét, és az e melléklet további részében foglalt rendelkezések alapján megadott típusjóváhagyások érvényességét kiterjeszti.
1.2.3. Az e melléklet II. Részében foglalt rendelkezések alapján kiadott típusjóváhagyások 2014. november 1-jén hatályukat vesztik.
1.2.4. Az érvényes EK-típusjóváhagyással nem rendelkező, kifutó gyártási sorozatokból származó járművek eladása vagy használatba vétele nyilvántartásba vehető és engedélyezhető az ER. A. Függelék 27. cikkének megfelelően.”

30. melléklet a 72/2013. (XII. 2.) NFM rendelethez

Az MR. A. Függelék A/50. számú mellékletének módosítása

Az MR. A. Függelék A/50. számú melléklet I. Része a következő 3.2. ponttal egészül ki:

„3.2. Jelölés

Minden olyan mechanikus kapcsolószerkezeten, amely az ezen melléklet szerint jóváhagyott típusnak megfelel egy, a jóváhagyási formanyomtatványon megadott, jól látható és könnyen hozzáférhető helyen fel kell tüntetni egy nemzetközi jóváhagyási jelet, amely a következőkből áll:

1 a Németországi Szövetségi Köztársaság esetében,
2 Franciaország esetében,
3 Olaszország esetében,
4 Hollandia esetében,
6 Belgium esetében,
7 Magyarország esetében,
8 a Cseh Köztársaság esetében,
9 Spanyolország esetében,
11 az Egyesült Királyság esetében,
13 Luxemburg esetében,
18 Dánia esetében,
20 Lengyelország esetében,
21 Portugália esetében,
25 Horvátország esetében,
26 Szlovénia esetében,
27 Szlovákia esetében,
29 Észtország esetében,
32 Lettország esetében,
36 Litvánia esetében,
CY Ciprus esetében,
MT Málta esetében,
IRL Írország esetében,
EL Görögország esetében.”

31. melléklet a 72/2013. (XII. 2.) NFM rendelethez

Az MR. A. Függelék A/51. számú mellékletének módosítása

Az MR. A. Függelék A/51. számú melléklet I. Része a 2.2.13. pontot követően a következő 2.2./A., 2.2./A.1., valamint 2.2./A.1.1. ponttal egészül ki:

„2.2./A. Jelölés

2.2./A.1. Minden, az ezen melléklet szerint jóváhagyott típusnak megfelelő alkatrésznek EGK-típusjóváhagyási jelzést kell viselnie. Ez a jelzés a következőkből áll:

2.2./A.1.1. egy négyszögből, amelyben az „e” betű van, amelyet annak a tagállamnak a jelzőszáma vagy jelző betűje követ, amelyik a típusjóváhagyást az alkatrészre megadta:

1 Németország esetében,
2 Franciaország esetében,
3 Olaszország esetében,
4 Hollandia esetében,
5 Svédország esetében,
6 Belgium esetében,
7 Magyarország esetében,
8 Cseh Köztársaság esetében,
9 Spanyolország esetében,
11 Egyesült Királyság esetében,
12 Ausztria esetében,
13 Luxemburg esetében,
17 Finnország esetében,
18 Dánia esetében,
19 Románia esetében,
20 Lengyelország esetében,
21 Portugália esetében,
23 Görögország esetében,
25 Horvátország esetében,
26 Szlovénia esetében,
27 Szlovákia esetében,
29 Észtország esetében,
32 Lettország esetében,
34 Bulgária esetében,
36 Litvánia esetében,
CY Ciprus esetében,
IRL Írország esetében,
MT Málta esetében.”

32. melléklet a 72/2013. (XII. 2.) NFM rendelethez

Az MR. A. Függelék A/57. számú mellékletének módosítása

Az MR. A. Függelék A/57. számú melléklet I. Része a következő 2.8., 2.8.1. és 2.8.2. ponttal egészül ki:

„2.8. Önálló műszaki egységek EK-típusjóváhagyási jelölése

2.8.1. Az ennek a mellékletnek a hatálya alatt önálló műszaki egységként jóváhagyott típusnak megfelelő minden elülső aláfutásgátló berendezésen el kell helyezni az EK-típusjóváhagyási jelet.

2.8.2. Ez a jel az „e” betűt körülvevő négyszögből áll, amelyet a típusjóváhagyást kiadó tagállam megkülönböztető száma követ:

1. Németország esetében,
2. Franciaország esetében,
3. Olaszország esetében,
4. Hollandia esetében,
5. Svédország esetében,
6. Belgium esetében,
7. Magyarország esetében,
8. Cseh Köztársaság esetében,
9. Spanyolország esetében,
11. az Egyesült Királyság esetében,
12. Ausztria esetében,
13. Luxemburg esetében,
17. Finnország esetében,
18. Dánia esetében,
19. Románia esetében,
20. Lengyelország esetében,
21. Portugália esetében,
23. Görögország esetében,
24. Írország esetében,
25. Horvátország esetében,
26. Szlovénia esetében,
27. Szlovákia esetében,
29. Észtország esetében,
32. Lettország esetében,
34. Bulgária esetében,
36. Litvánia esetében,
CY Ciprus esetében,
MT Málta esetében.”

33. melléklet a 72/2013. (XII. 2.) NFM rendelethez

Az MR. C. Függelék C/6. számú mellékletének módosítása

Az MR. C. Függelék C/6. számú melléklet II. Rész 5.2. pontja helyébe a következő rendelkezés lép:

„5.2. E jel egy olyan négyszögből áll, amely az „e” betűt veszi körül, amely betűt azon tagállam azonosítási száma követ, amelyik a típusjóváhagyást kiadta, éspedig:
1 Németország esetében; 2 Franciaország esetében; 3 Olaszország esetében; 4 Hollandia esetében; 5 Svédország esetében; 6 Belgium esetében; 7 Magyarország esetében; 8 a Cseh Köztársaság esetében; 9 Spanyolország esetében; 11 az Egyesült Királyság esetében; 12 Ausztria esetében; 13 Luxemburg esetében; 17 Finnország esetében; 18 Dánia esetében; 20 Lengyelország esetében; 21 Portugália esetében; 23 Görögország esetében; 24 Írország esetében; 25 Horvátország esetében; 26 Szlovénia esetében; 27 Szlovákia esetében; 29 Észtország esetében; 32 Lettország esetében; 36 Litvánia esetében; 49 Ciprus esetében; 50 Málta esetében.
Ezen kívül a négyszög közelében egy 4 számjegyből álló folyószámot (adott esetben kezdő zérusokkal) – a továbbiakban: „alap jóváhagyási szám” – kell elhelyezni, amelyet az EK-típusbizonyítványon a jóváhagyási szám 4 szakaszában a kérdéses felszerelésre (lásd VI. Rész) kell feltüntetni, amelyet 2 számjegy előz meg, amelyek a 75/322/EGK tanácsi irányelv legutolsó jelentősebb műszaki módosításának sorszámát adják meg, az alkatrész EK-típusjóváhagyása kiadásának időpontjában.”

34. melléklet a 72/2013. (XII. 2.) NFM rendelethez

Az MR. C. Függelék C/11. számú mellékletének módosítása

Az MR. C. Függelék C/11. számú melléklet VII. Rész táblázata a 24. sor után a következő 25. sorral egészül ki:

„25.		Horvátország esetében;”

35. melléklet a 72/2013. (XII. 2.) NFM rendelethez

Az MR. C. Függelék C/12. számú mellékletének módosítása

Az MR. C. Függelék C/12. számú melléklet IV/E. Rész 1. szakasza a „24 Írország esetében," sor után a következő sorral egészül ki:

(Kis „e" betű, amelyet a típusjóváhagyást megadó tagállam megkülönböztető száma követ:)

„25 Horvátország esetében,"

36. melléklet a 72/2013. (XII. 2.) NFM rendelethez

Az MR. C. Függelék C/13. számú mellékletének módosítása

Az MR. C. Függelék C/13. számú melléklet II. Része a következő 6., 6.1., 6.2. és 6.2.1. ponttal egészül ki:

„6. Jelölés

6.1. Minden, az ezen melléklet keretében jóváhagyott üléstípusnak megfelelő ülésen EGK-típusjóváhagyási jelnek kell lennie.

6.2. A típus-jóváhagyási jel az alábbiakból áll:

6.2.1. egy négyszög, benne az „e” betűvel, amelyet azon ország jelzőszáma vagy jelzőbetűje követ, amely az engedélyt megadta:

1 Németország esetében,
2 Franciaország esetében,
3 Olaszország esetében,
4 Hollandia esetében,
6 Belgium esetében,
9 Spanyolország esetében,
11 az Egyesült Királyság esetében,
13 Luxemburg esetében,
18 Dánia esetében,
EL Görögország esetében,
IRL Írország esetében,
P Portugália esetében,
12 Ausztria esetében,
17 Finnország esetében,
5 Svédország esetében,
8 Cseh Köztársaság esetében,
29 Észtország esetében,
CY Ciprus esetében,
32 Lettország esetében,
36 Litvánia esetében,
7 Magyarország esetében,
MT Málta esetében,
20 Lengyelország esetében,
26 Szlovénia esetében,
27 Szlovákia esetében,
25 Horvátország esetében.”

37. melléklet a 72/2013. (XII. 2.) NFM rendelethez

Az MR. C. Függelék C/17. számú mellékletének módosítása

Az MR. C. Függelék C/17. számú melléklet VII. Rész táblázata a 24. sor után a következő sorral egészül ki:

„25.		Horvátország esetében;”

38. melléklet a 72/2013. (XII. 2.) NFM rendelethez

Az MR. C. Függelék C/20. számú mellékletének módosítása

Az MR. C. Függelék C/20. számú melléklet VI. Rész 19. pontja helyébe a következő rendelkezés lép:

„19. egy téglalappal körülvett kis „e” betű, amit annak a tagállamnak a megkülönböztető kódja követ, amely az alkatrész típusjóváhagyást megadta:

1: Németország; 2: Franciaország; 3: Olaszország; 4: Hollandia; 5: Svédország; 6: Belgium; 7: Magyarország; 8: a Cseh Köztársaság; 9: Spanyolország; 11: Egyesült Királyság; 12: Ausztria; 13: Luxemburg; 17: Finnország; 18: Dánia; 20: Lengyelország; 21: Portugália; 23: Görögország; 24: Írország; 26: Szlovénia; 27: Szlovákia; 29: Észtország; 32: Lettország; 36: Litvánia; CY: Ciprus; MT: Málta; 34: Bulgária; 19: Románia; 25: Horvátország;”

39. melléklet a 72/2013. (XII. 2.) NFM rendelethez

Az MR. C. Függelék C/22. számú mellékletének módosítása

Az MR. C. Függelék C/22. számú melléklet VII. Rész táblázata a 24. sor után a következő sorral egészül ki:

„25.		Horvátország esetében,”

40. melléklet a 72/2013. (XII. 2.) NFM rendelethez

Az MR. C. Függelék C/23. számú mellékletének módosítása

1. Az MR. C. Függelék C/23. számú melléklet címéhez tartozó lábjegyzet helyébe a következő rendelkezés lép:

„[1] Ez a melléklet az Európai Parlament és a Tanács 2009/144/EK irányelvével és a Bizottság azt módosító 2010/62/EU irányelvével és 2013/8/EU irányelvével összeegyeztethető szabályozást tartalmaz. A C. Függelék C/23. számú melléklete a 41/2010. (V. 12.) KHEM rendelet 4. § (7) bekezdésével megállapított, a 26/2010. (XII. 22.) NFM rendelet 9. § (9) bekezdése, a 63/2011. (XI. 29.) NFM rendelet 8. § (16) bekezdése, a 72/2013. (XII. 2.) NFM rendelet 13. § (40) bekezdése szerint módosított szöveg. A 26/2010. (XII. 22.) NFM rendelet 9. § (9) bekezdésével elrendelt módosítás, amely szerint a C. Függelék C/23. számú melléklet II. Rész címében a „Követelmények” szövegrész helyébe a „Sebességszabályozó, valamint a hajtóelemek, a kiálló részek és a kerekek védelme, különleges alkalmazásokra vonatkozó kiegészítő biztonsági követelmények, kezelési útmutató” szöveg lép, nem vezethető át. A 63/2011. (XI. 29.) NFM rendelet 8. § (16) bekezdésével elrendelt, a C. Függelék C/23. számú melléklet III. Rész 2.3.2.11. pontjára és a C. Függelék C/23. számú melléklet III. Rész 2.3.2.11. pontjára vonatkozó módosítás nem vezethető át.”

2. Az MR. C. Függelék C/23. számú melléklet III.A. Rész 5.4.1. pontjához tartozó lábjegyzet helyébe a következő rendelkezés lép:

„Németország esetében = 1, Franciaország esetében = 2, Olaszország esetében = 3, Hollandia esetében = 4, Svédország esetében = 5, Belgium esetében = 6, Magyarország esetében = 7, a Cseh Köztársaság esetében = 8, Spanyolország esetében = 9, az Egyesült Királyság esetében = 11, Ausztria esetében = 12, Luxemburg esetében = 13, Finnország esetében = 17, Dánia esetében = 18, Románia esetében = 19, Lengyelország esetében = 20, Portugália esetében = 21, Görögország esetében = 23, Írország esetében = 24, Horvátország = 25, Szlovénia esetében = 26, Szlovákia esetében = 27, Észtország esetében = 29, Lettország esetében = 32, Bulgária esetében = 34 Litvánia esetében = 36, Ciprus esetében = 49, Málta esetében = 50.”

3. Az MR. C. Függelék C/23. számú melléklet IV. Rész 1.1. pontja helyébe a következő rendelkezés lép:

„1.1. Mechanikus kapcsoló a traktor és a vontatmány között”: olyan alkatrészek, amelyeket a traktorra és a vontatmányra azért szerelnek fel, hogy mechanikus kapcsolatot hozzanak létre a két járműegység között.

Ez a melléklet csak a traktorok mechanikus kapcsolóinak alkatrészeire vonatkozik.

A traktorok mechanikus kapcsolói között a következő alaptípusok különböztethetők meg:

- vonókengyel (lásd az 1. függelék 1. és 2. ábráját),
- elfordulásgátló vonókengyel (lásd az 1. függelék 1d. ábráját),
- vonóhorog (lásd az ISO 6489-1:2001 szabvány „Kapcsolószerkezet méretei” című 1. ábráját),
- traktorvonórúd (lásd az 1. függelék 3. ábráját),
- vonógömb (lásd az 1. függelék 4. ábráját),
- vonócsap (lásd az 1. függelék 5. ábráját).”

4. Az MR. C. Függelék C/23. számú melléklet IV. Rész 2.7. pontja helyébe a következő rendelkezés lép:

„2.7. A befogópofának legalább 90°-os szögben lehetővé kell tennie a vonógyűrűk axiális elfordulását a kapcsolószerkezet hosszanti tengelye körül jobbra vagy balra, 30–150 Nm közötti, rögzített fékezési nyomatékkal.

A vonóhorognak, az elfordulásgátló vonókengyelnek, a vonógömbnek és a vonócsapnak legalább 20°-os szögben lehetővé kell tennie a vonórúdgyűrű axiális elfordulását a kapcsoló hosszanti tengelye körül jobbra vagy balra.”

5. Az MR. C. Függelék C/23. számú melléklet IV. Rész 3.1. pontja helyébe a következő rendelkezés lép:

„3.1. Méretek

A traktorok mechanikus kapcsolószerkezeteinek meg kell felelniük az 1. alfüggelék 1-5. ábrája és 1. táblázata szerinti méreteknek.”

6. Az MR. C. Függelék C/23. számú melléklet IV. Rész 3.3.1. pontja helyébe a következő rendelkezés lép:

„3.3.1. A legnagyobb statikus függőleges terhelést a gyártó határozza meg. A terhelés azonban nem haladhatja meg a 3000 kg-ot a vonógömböt kivéve, amelynek esetében a megengedett legnagyobb terhelés 4000 kg.”

7. Az MR. C. Függelék C/23. számú melléklet IV. Rész 3.4.1. pontja a „c: a mechanikus kapcsoló vonatkoztatási középpontja és a traktor hátsó tengelyén keresztül menő függőleges sík közötti távolság (lásd IV. Rész 1.5. pont)” sor után a következő rendelkezéssel egészül ki:

„Az m_t, m_{lt}, m_a és m_{la} tömegek kg-ban vannak megadva.”

8. Az MR. C. Függelék C/23. számú melléklet IV. Rész 4.2. pontja helyébe a következő rendelkezés lép:

„4.2. A mechanikus kapcsoló valamennyi típusa esetében a kérelemhez csatolni kell az alábbi dokumentumokat és adatokat:

a) a kapcsolókészülék méretarányos rajzai (három példányban); e rajzokon különösen fontos részletesen feltüntetni az előírt méreteket, valamint megadni a készülék szerelési méreteit,

b) rövid műszaki leírás a kapcsolókészülékről, amely meghatározza a konstrukció típusát és a felhasznált anyagot,

c) nyilatkozat a 2. alfüggelékben a dinamikus vizsgálathoz megállapított D értékéről vagy a 3. alfüggelékben a statikus vizsgálathoz megállapított, a pótkocsi műszakilag megengedhető legnagyobb terhelt tömege másfélszeresének megfelelő T (tonnában megadott vontatható tömeg) értékéről, valamint a kapcsolási pontra ható (kg-ban megadott) S legnagyobb függőleges terhelésről,

d) egy vagy több mintakészülék, a műszaki szolgálat igénye szerint.”

9. Az MR. C. Függelék C/23. számú melléklet IV. Rész 5.1.3. és 5.1.4. pontja helyébe a következő rendelkezés lép:

„5.1.3. ha a szilárdság ellenőrzése a 2. alfüggelék szerint történik (dinamikus vizsgálat):
D megengedett értéke (kN-ban),

S statikus függőleges terhelés értéke (kg-ban);

5.1.4. ha a szilárdság ellenőrzése a 3. alfüggelék szerint történik (statikus vizsgálat):

a T vontatható tömeg (tonnában) és a kapcsolási pontra ható S függőleges terhelés (kg-ban).”

10. Az MR. C. Függelék C/23. számú melléklet IV. Rész 6. pontja helyébe a következő rendelkezés lép:

„6. HASZNÁLATI UTASÍTÁS
Minden mechanikus kapcsolókészülékhez mellékelni kell a gyártó használati utasítását. Ezen utasításnak tartalmaznia kell az EK-alkatrész-típusjóváhagyás számát, valamint a kapcsolón elvégzett vizsgálattól függően a D (kN) vagy T (tonna) értékét.”

11. Az MR. C. Függelék C/23. számú melléklet IV. Rész 1. alfüggeléke a következő 1d. ábrával és 1. táblázattal egészül ki:

„1d. ábra

Elfordulásgátló vonókengyel (az ISO 6489-5:2011 szabvány szerint)

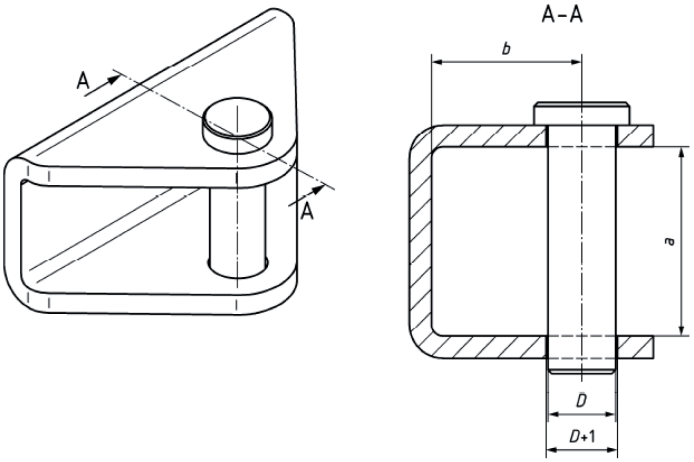

1. táblázat					
Pótkocsik és munkagépek vonókengyeleinek alakja és mérete					
Függőleges terhelés S kg	D értéke D kN	Alak	Méret mm		
			D	a	b

			±0,5	min.	min.
≤ 1000	≤ 35	w	18	50	40
≤ 2000	≤ 90	x	28	70	55
≤ 3000	≤ 120	y	43	100	80
≤ 3000	≤ 120	z	50	110	95”

12. Az MR. C. Függelék C/23. számú melléklet IV. Rész 1. alfüggeléke a következő 4. és 5. ábrával egészül ki:

„4. ábra

Vonógömb (az ISO 24347:2005 szabvány szerint)

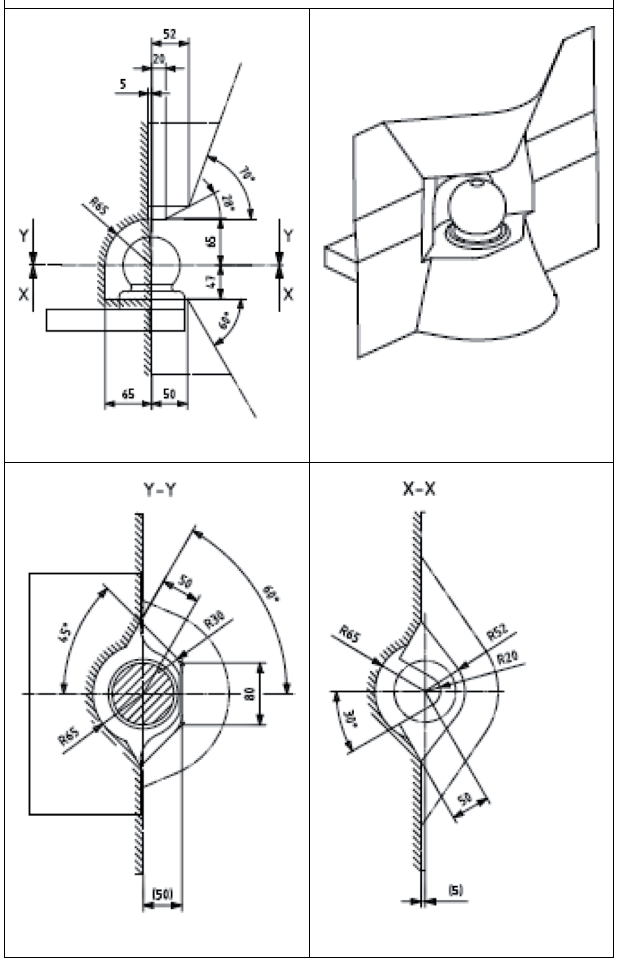

5. ábra

Vonócsap (az ISO 6489-4:2004 szabvány szerint)

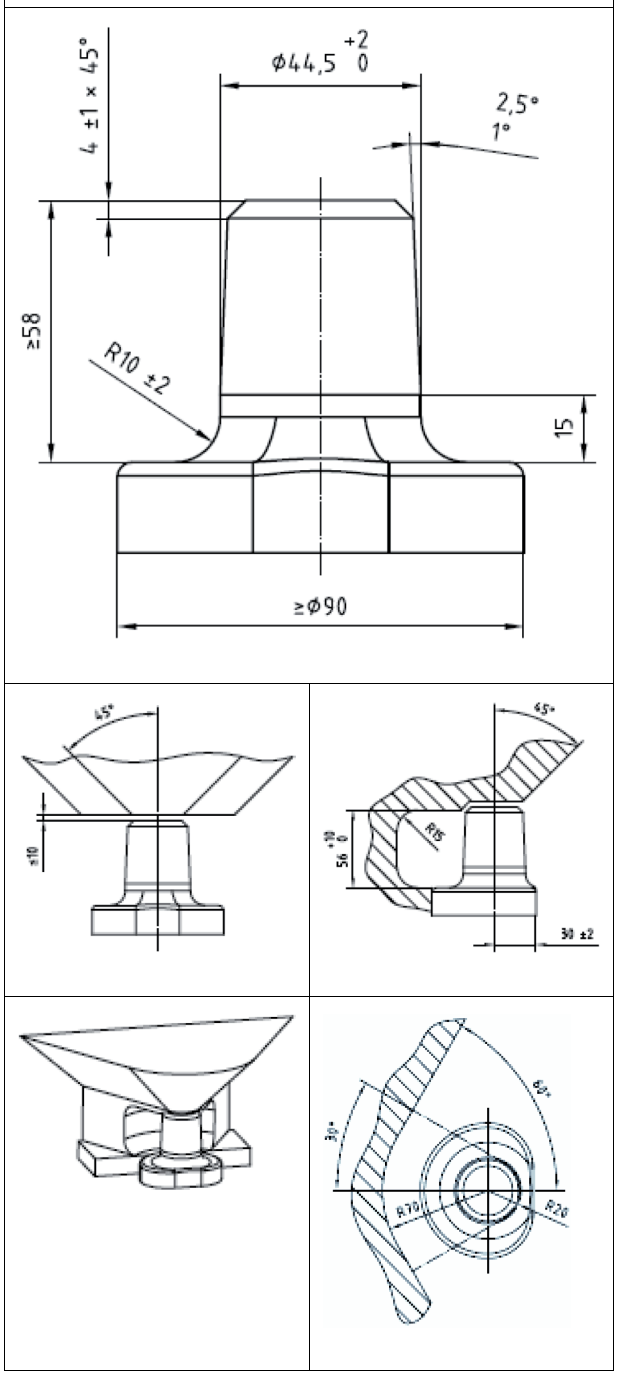

”

13. Az MR. C. Függelék C/23. számú melléklet IV. Rész 2. alfüggelék 2. pont ötödik és hatodik bekezdése helyébe a következő rendelkezés lép:

„A nyomvonalra merőleges, függőleges erőösszetevőket az S statikus, függőleges terhelés (kg) fejezi ki.

Az M_T és M_R műszakilag megengedett tömeget a gyártó adja meg.”

14. Az MR. C. Függelék C/23. számú melléklet IV. Rész 2. alfüggelék 3.2. pontja helyébe a következő rendelkezés lép:

„3.2. Vizsgálati erők

A vizsgálati erő geometriai értelemben a vízszintes és függőleges vizsgálati összetevőkből áll az alábbiak szerint:

$$F = \sqrt{F_h^{\,2} + F_v^{\,2}}$$

ahol:

F_h = ± 0,6 · D (kN) váltakozó erő esetében,

vagy

F_h = 1,0 · D (kN) növekvő erő (húzás vagy nyomás) esetében,

F_v = g · 1,5 · S/1000 (kN-ban kifejezve),

S = statikus vonórúdterhelés (nyomvonalra merőleges terhelés, kg-ban kifejezve).”

15. Az MR. C. Függelék C/23. számú melléklet IV. Rész 3. alfüggelék 1.5. pontja helyébe a következő rendelkezés lép:

„1.5. Az 1.4.2. pontban leírt vizsgálat előtt el kell végezni egy másik vizsgálatot is, amelynek során a gyártó által ajánlott (daN-ban kifejezett, g · S/10-nek megfelelő) legnagyobb megengedett függőleges erő háromszorosának megfelelő terhelést kell a kapcsolókészülék vonatkoztatási középpontjára kifejteni, 500 daN kiindulási terheléssel kezdve fokozatosan fölfelé haladva.

A vizsgálat során a kapcsolókészülék alakváltozása nem lehet nagyobb, mint a fellépő legnagyobb rugalmas alakváltozás 10 %-a.

Ennek ellenőrzését a (daN-ban kifejezett, g · S/10-nek megfelelő) függőleges erő megszüntetése és az 500 daN kiindulási terhelés visszaállítása után kell elvégezni.”

16. Az MR. C. Függelék C/23. számú melléklet IV. Rész 4. alfüggelék első francia bekezdése helyébe a következő rendelkezés lép:

„— egy téglalappal körülvett kis „e” betű, amelyet azon tagállam megkülönböztető kódja [betű (betűk) vagy szám] követ, amely az alkatrésztípus-jóváhagyást megadta:
1 Németország esetében; 2 Franciaország esetében; 3 Olaszország esetében; 4 Hollandia esetében; 5 Svédország esetében; 6 Belgium esetében; 7 Magyarország esetében; 8 Cseh Köztársaság esetében; 9 Spanyolország esetében; 11 az Egyesült Királyság esetében; 12 Ausztria esetében; 13. Luxemburg esetében; 17 Finnország esetében; 18 Dánia esetében; 19 Románia esetében; 20 Lengyelország esetében; 21 Portugália esetében; 23 Görögország esetében; 24 Írország esetében; 25 Horvátország esetében; 26 Szlovénia esetébe; 27 Szlovákia

esetében; 29 Észtország esetében; 32 Lettország esetében; 34 Bulgária esetében; 36 Litvánia esetében; 49 Ciprus esetében; és 50 Málta esetében,”

17. Az MR. C. Függelék C/23. számú melléklet IV. Rész 4. alfüggeléke a következő ábrával egészül ki:

„PÉLDA AZ EK-TÍPUSJÓVÁHAGYÁSI JELRE

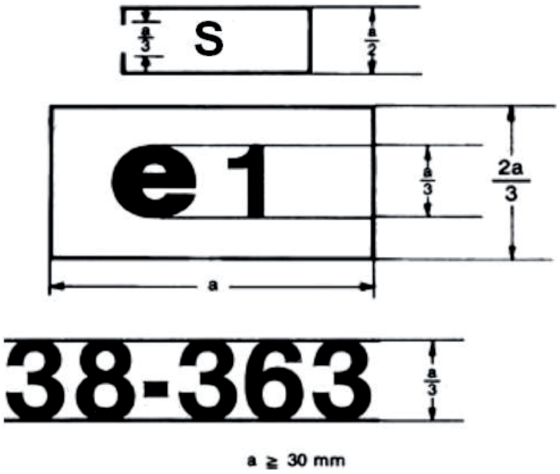

A fenti EK-alkatrész-típusjóváhagyási jelet viselő kapcsolókészülékre az EK-alkatrész-típusjóváhagyást Németországban (e1) adták meg a 38-363 számon, és azon statikus szilárdságvizsgálatot (S) végeztek.”

18. Az MR. C. Függelék C/23. számú melléklet IV. Rész 5. alfüggelék címe helyébe a következő rendelkezés lép:

„ÉRTESÍTÉS MEGHATÁROZOTT KAPCSOLÓKÉSZÜLÉK (VONÓKENGYEL, ELFORDULÁSGÁTLÓ VONÓKENGYEL, VONÓHOROG, TRAKTORVONÓRÚD, VONÓGÖMB VAGY VONÓCSAP) SZILÁRDSÁGA, MÉRETEI ÉS A KAPCSOLÁSI PONTRA HATÓ FÜGGŐLEGES TERHELÉS TEKINTETÉBEN TÖRTÉNŐ EK-ALKATRÉSZTÍPUSJÓVÁHAGYÁSÁNAK MEGADÁSÁRÓL, ELUTASÍTÁSÁRÓL, VISSZAVONÁSÁRÓL VAGY KITERJESZTÉSÉRŐL”

19. Az MR. C. Függelék C/23. számú melléklet IV. Rész 5. alfüggelék 2. pontja helyébe a következő rendelkezés lép:

„2. A kapcsolókészülék típusa (vonókengyel, elfordulásgátló vonókengyel, vonóhorog, traktorvonórúd, vonógömb vagy vonócsap) ([2])”

20. Az MR. C. Függelék C/23. számú melléklet IV. Rész 5. alfüggelék 5.1. és 5.2. pontja helyébe a következő rendelkezés lép:

„*5.1. Dinamikus vizsgálat:*

D értéke:

..... (kN)

függőleges terhelés a kapcsolási ponton (S):

..... (kN)

5.2. Statikus vizsgálat:

T vontatható tömeg:

..... (tonna)

függőleges terhelés a kapcsolási ponton (S):

..... (kg)”

21. Az MR. C. Függelék C/23. számú melléklet IV. Rész 7. alfüggelék 9. pontja helyébe a következő rendelkezés lép:

„9. Megengedett függőleges statikus terhelés a kapcsolási ponton:

..... (kg)”

22. Az MR. C. Függelék C/23. számú melléklet VII. Rész 2.1.3. pontja helyébe a következő rendelkezés lép:

„2.1.3. az EK típusjóváhagyás száma:
Az EK típusjóváhagyás száma egy kis „e” betűből és a típusjóváhagyást megadó tagállam megkülönböztető kódjából [betű (betűk) vagy szám]:
1 Németország esetében; 2 Franciaország esetében; 3 Olaszország esetében; 4 Hollandia esetében; 5 Svédország esetében; 6 Belgium esetében; 7 Magyarország esetében; 8 Cseh Köztársaság esetében; 9 Spanyolország esetében; 11 az Egyesült Királyság esetében; 12 Ausztria esetében; 13 Luxemburg esetében; 17 Finnország esetében; 18 Dánia esetében; 19 Románia esetében; 20 Lengyelország esetében; Portugália esetében; 23 Görögország esetében; 24 Írország esetében; 25 Horvátország esetében; 26 Szlovénia esetében; 27 Szlovákia esetében; 29 Észtország esetében; 32 Lettország esetében; 34 Bulgária esetében; 36 Litvánia esetében; 49 Ciprus esetében; és 50 Málta esetében,
valamint a típusjóváhagyási számból áll, amely megfelel a járműtípusra kiállított típusbizonyítvány számának.
Az „e” betű – amely után az EK típusjóváhagyást megadó tagállam megkülönböztető kódja áll – és a típusjóváhagyási szám közé csillag jelet kell tenni;”

IX. Határozatok Tára

A Nemzeti Választási Bizottság 44/2013. (XII. 2.) NVB határozata

A Nemzeti Választási Bizottság Szepessy Zsolt, az Összefogás Párt (székhely: 2000 Szentendre, Ady E. u. 1. III/14.) elnöke (a továbbiakban: beadványozó) által benyújtott országos népszavazási kezdeményezés tárgyában meghozta a következő

határozatot:

A Nemzeti Választási Bizottság az
„Egyetért-e Ön azzal, hogy önhibáján kívül felhalmozódott tartozása miatt egyetlen embert és családot se lehessen saját lakóingatlanából az utcára tenni, és erről az Országgyűlés mihamarabb alkosson törvényt?"
kérdést tartalmazó aláírásgyűjtő ív hitelesítését megtagadja.
A határozat ellen – a Magyar Közlönyben való közzétételét követő 15 napon belül – a Kúriához címzett kifogást lehet benyújtani a Nemzeti Választási Bizottságnál (1054 Budapest, Alkotmány u. 3.; levélcím: 1397 Budapest, Pf. 547; fax: 06-1-795-0304). A bírósági eljárásban az ügyvédi képviselet kötelező. A jogi szakvizsgával rendelkező személy saját ügyében ügyvédi képviselet nélkül is eljárhat. A bírósági eljárás nem tárgyi illetékmentes. Az illeték mértéke 15 000 Ft. A kifogás benyújtóját tárgyi illetékfeljegyzési jog illeti meg.

Indokolás

I. A beadványozó 2013. október 30-án aláírásgyűjtő ív mintapéldányát nyújtotta be a Nemzeti Választási Bizottsághoz az országos népszavazásról és népi kezdeményezésről szóló 1998. évi III. törvény (a továbbiakban: Nsztv.) 2. §-a szerinti hitelesítés céljából.
A Nemzeti Választási Bizottság megállapítja, hogy az aláírásgyűjtő ív mintapéldányán szereplő kérdés nem felel meg az Nsztv. 13. § (1) bekezdésében foglalt egyértelműség követelményének. Az egyértelműség követelménye a népszavazáshoz való jog érvényesülésének garanciája, melyet a választópolgár és a jogalkotó aspektusából is vizsgálni szükséges. Az egyértelműség követelménye azt jelenti, hogy a kérdésnek egyértelműen megválaszolhatónak kell lennie. Ahhoz, hogy a választópolgár a népszavazásra feltett kérdésre egyértelműen tudjon válaszolni, az szükséges, hogy a kérdés világos és kizárólag egyféleképpen legyen értelmezhető, a kérdésre igennel vagy nemmel lehessen felelni. A kérdés egyértelműségének megállapításakor azt is vizsgálni kell, hogy a népszavazás eredménye alapján az Országgyűlés el tudja-e dönteni, hogy terheli-e jogalkotási kötelezettség, és ha igen, milyen jogalkotásra köteles. A Nemzeti Választási Bizottság álláspontja szerint a népszavazásra feltenni kívánt kérdés az alábbi okok miatt nem felel meg az egyértelműség követelményének.
A Nemzeti Választási Bizottság álláspontja szerint a kérdésben szereplő *„önhibáján kívül felhalmozódott tartozás"* kifejezés sem a választópolgári, sem a jogalkotói egyértelműség követelményének nem felel meg. Nem egyértelmű, hogy a beadványozó mit ért *„tartozás"* fogalma alatt és annak mértéke sem pontosan behatárolható. A Bizottság álláspontja szerint nem meghatározható az sem, hogy a beadványozó pontosan mit ért az *„utcára tenni"* kifejezés alatt. A kérdésben szereplő pontatlan meghatározások miatt a kérdés a választópolgár számára nem egyértelműen és kétséget kizáróan megválaszolható, valamint a jogalkotó számára sem lenne egyértelmű, hogy egy érvényes és eredményes népszavazás esetén milyen tartalmú jogszabály megalkotására lenne kötelezett.
Az Nsztv. 8. §-a szerint az érvényes és eredményes népszavazással hozott döntés az Országgyűlésre a népszavazás megtartásától – ha a népszavazás törvényalkotási kötelezettséget keletkeztet, a törvény megalkotásától – számított három évig kötelező. Az Országgyűlés köteles a népszavazás döntésének haladéktalanul eleget tenni. A Bizottság véleménye szerint a kezdeményezésben szereplő *„és erről az Országgyűlés mihamarabb alkosson törvényt"* tagmondat értelemzavaró, azt a téves látszatot kelti, mintha önmagában, e tagmondat nélkül a népszavazás döntése nem keletkeztetne jogalkotási kötelezettséget az Országgyűlés számára, ezáltal nem felel meg az Nsztv. 13. §-a által támasztott követelményeknek.
A Nemzeti Választási Bizottság tekintettel arra, hogy a kérdés megfogalmazása nem felel meg a jogszabályban foglalt követelményeknek, ezért az Nsztv. 10. § c) pontja alapján az aláírásgyűjtő ív hitelesítését megtagadta.

II. A határozat a választási eljárásról szóló 2013. évi XXXVI. törvény 349. § (1) bekezdés c) pontján és (2) bekezdésén, az Nsztv. 2. §-án, 8. §-án, 10. § c) pontján, 13. § (1) bekezdésén, a választási eljárásról szóló 1997. évi C. törvény (a továbbiakban: régi Ve.) 124/A. § (3) bekezdés b) pontján, a jogorvoslatról szóló tájékoztatás a régi Ve. 130. §-ának (1) bekezdésén, az illetékekről szóló tájékoztatás az 1990. évi XCIII. törvény 37. § (1) bekezdésén, 39. § (3) bekezdés d) pontján, 42. § (1) bekezdés g) pontján, valamint a 62. § (1) bekezdés s) pontján alapul.

Budapest, 2013. november 26.

Dr. Patyi András s. k.,
a Nemzeti Választási Bizottság elnöke

A Nemzeti Választási Bizottság 45/2013. (XII. 2.) NVB határozata

A Nemzeti Választási Bizottság Szepessy Zsolt, az Összefogás Párt (székhely: 2000 Szentendre, Ady E. u. 1. III/14.) elnöke (a továbbiakban: beadványozó) által benyújtott országos népszavazási kezdeményezés tárgyában meghozta a következő

határozatot:

A Nemzeti Választási Bizottság az
„Egyetért-e Ön azzal, hogy mindaddig minden végrehajtási eljárást fel kell függeszteni, amíg a deviza és Forint kölcsönök jogszerűségét fel nem tárták, és erről az Országgyűlés mihamarabb hozzon törvényt?"
kérdést tartalmazó aláírásgyűjtő ív hitelesítését megtagadja.
A határozat ellen – a Magyar Közlönyben való közzétételét követő 15 napon belül – a Kúriához címzett kifogást lehet benyújtani a Nemzeti Választási Bizottságnál (1054 Budapest, Alkotmány u. 3.; levélcím: 1397 Budapest, Pf. 547; fax: 06-1-795-0304). A bírósági eljárásban az ügyvédi képviselet kötelező. A jogi szakvizsgával rendelkező személy saját ügyében ügyvédi képviselet nélkül is eljárhat. A bírósági eljárás nem tárgyi illetékmentes. Az illeték mértéke 15 000 Ft. A kifogás benyújtóját tárgyi illetékfeljegyzési jog illeti meg.

Indokolás

I. A beadványozó 2013. október 30-án aláírásgyűjtő ív mintapéldányát nyújtotta be a Nemzeti Választási Bizottsághoz az országos népszavazásról és népi kezdeményezésről szóló 1998. évi III. törvény (a továbbiakban: Nsztv.) 2. §-a szerinti hitelesítés céljából.
A Nemzeti Választási Bizottság megállapítja, hogy az aláírásgyűjtő ív mintapéldányán szereplő kérdés nem felel meg az Nsztv. 13. § (1) bekezdésében foglalt egyértelműség követelményének. Az egyértelműség követelménye a népszavazáshoz való jog érvényesülésének garanciája, melyet a választópolgár és a jogalkotó aspektusából is vizsgálni szükséges. Az egyértelműség követelménye azt jelenti, hogy a kérdésnek egyértelműen megválaszolhatónak kell lennie. Ahhoz, hogy a választópolgár a népszavazásra feltett kérdésre egyértelműen tudjon válaszolni, az szükséges, hogy a kérdés világos és kizárólag egyféleképpen legyen értelmezhető, a kérdésre igennel vagy nemmel lehessen felelni. A kérdés egyértelműségének megállapításakor azt is vizsgálni kell, hogy a népszavazás eredménye alapján az Országgyűlés el tudja-e dönteni, hogy terheli-e jogalkotási kötelezettség, és ha igen, milyen jogalkotásra köteles.
A Nemzeti Választási Bizottság álláspontja szerint a népszavazásra feltenni kívánt kérdés az alábbi okok miatt nem felel meg az egyértelműség követelményének.
Az aláírásgyűjtő ív mintapéldányán szereplő kérdés valójában két egymástól jól elkülöníthető kérdést foglal magában, mivel egyaránt vonatkozik deviza- és forintkölcsönökkel kapcsolatos eljárásokra, így azok külön-külön is megválaszolhatók lennének, azonban egy kérdésben való szerepeltetésük által azokról a választópolgárnak nincs lehetősége külön-külön dönteni, illetve megkülönböztetést tenni, és részkérdésenként véleményt nyilvánítani. A Bizottság álláspontja szerint az aláírásgyűjtő íven szereplő kérdésre ezért nem lehet egyértelműen válaszolni.
A Bizottság álláspontja szerint nem egyértelmű a kezdeményezésben szereplő *„mindaddig minden végrehajtási eljárást fel kell függeszteni"* tagmondat, mivel nem állapítható meg, hogy pontosan milyen végrehajtási eljárások

felfüggesztésére irányul a kérdés, bíróságok vagy más szervek határozataihoz, esetleg egyes okiratokon alapuló követelésekhez kapcsolódó eljárások felfüggesztésére, nem egyértelmű, hogy vonatkozik-e esetleg a jogerős büntetésekkel kapcsolatos végrehajtási eljárásokra is.

A Bizottság véleménye szerint a *„deviza és Forint kölcsönök"-kel* kapcsolatos szerződés általános szóhasználat szerint magánszemélyek közötti hitelügyleteket jelent, míg a kezdeményezésből nem derül ki, hogy az kifejezetten csak erre kíván utalni vagy vonatkozik-e magánszemélyek és pénzügyi intézmények közötti hitelügyletekre is. Ezáltal a Bizottság álláspontja szerint a kérdés nem felel meg az Nsztv. 13. § (1) bekezdésében támasztott egyértelműség követelményének.

A Bizottság véleménye szerint nem egyértelmű továbbá a népszavazásra feltenni kívánt kérdés azon fordulata, miszerint a végrehajtási eljárásokat addig kell felfüggeszteni, amíg a *„kölcsönök jogszerűségét fel nem tárták".* Nem egyértelmű, hogy mit ért a beadványozó *„jogszerűség"* feltárásán, nem világos annak időpontja, továbbá az sem, hogy milyen eljárás keretében történik a felülvizsgálat.

A Nemzeti Választási Bizottság megállapítja továbbá, hogy a kezdeményezésben feltenni kívánt kérdés egyes részei, kifejezései egymással logikai összefüggésben nincsenek, mivel a beadványozó a *„deviza és Forint kölcsönök"* jogszerűségének felülvizsgálatára vonatkozó döntésig *„minden végrehajtási eljárás"* felfüggesztését kéri, ezáltal a kérdés pontos tartalma nem egyértelmű és az elvárt szabályozásnak csak hozzávetőlegesen adja meg a tárgyát, így nem felel meg a jogalkotói egyértelműség követelményének.

Az Nsztv. 8. §-a szerint az érvényes és eredményes népszavazással hozott döntés az Országgyűlésre a népszavazás megtartásától – ha a népszavazás törvényalkotási kötelezettséget keletkeztet, a törvény megalkotásától – számított három évig kötelező. Az Országgyűlés köteles a népszavazás döntésének haladéktalanul eleget tenni. A Bizottság véleménye szerint a kezdeményezésben szereplő „és erről az Országgyűlés mihamarabb alkosson törvényt" tagmondat értelemzavaró, azt a téves látszatot kelti, mintha önmagában, e tagmondat nélkül a népszavazás döntése nem keletkeztetne jogalkotási kötelezettséget az Országgyűlés számára, ezáltal nem felel meg az Nsztv. 13. §-a által támasztott követelményeknek. A Nemzeti Választási Bizottság tekintettel arra, hogy a kérdés megfogalmazása nem felel meg a jogszabályban foglalt követelményeknek, ezért az Nsztv. 10. § c) pontja alapján az aláírásgyűjtő ív hitelesítését megtagadta.

II. A határozat a választási eljárásról szóló 2013. évi XXXVI. törvény 349. § (1) bekezdés c) pontján és (2) bekezdésén, az Nsztv. 2. §-án, 8. §-án, 10. § c) pontján, 13. § (1) bekezdésén, a választási eljárásról szóló 1997. évi C. törvény (a továbbiakban: régi Ve.) 124/A. § (3) bekezdés b) pontján, a jogorvoslatról szóló tájékoztatás a régi Ve. 130. §-ának (1) bekezdésén, az illetékekről szóló tájékoztatás az 1990. évi XCIII. törvény 37. § (1) bekezdésén, 39. § (3) bekezdés d) pontján, 42. § (1) bekezdés g) pontján, valamint a 62. § (1) bekezdés s) pontján alapul.

Budapest, 2013. november 26.

Dr. Patyi András s. k.,
a Nemzeti Választási Bizottság elnöke

A Nemzeti Választási Bizottság 46/2013. (XII. 2.) NVB határozata

A Nemzeti Választási Bizottság Szepessy Zsolt, az Összefogás Párt (székhely: 2000 Szentendre, Ady E. u. 1. III/14.) elnöke (a továbbiakban: beadványozó) által benyújtott országos népszavazási kezdeményezés tárgyában meghozta a következő

határozatot:

A Nemzeti Választási Bizottság az
„Egyetért-e Ön azzal, hogy pénzintézeti követeléssel kapcsolatos bírósági eljárásban az adóst ingyenes jogvédelem illesse meg, mely jogvédelmet ezen a területen jártas, civil szervezetek által jóváhagyott ügyvéd lásson el, és erről az Országgyűlés mihamarabb hozzon törvényt?"
kérdést tartalmazó aláírásgyűjtő ív hitelesítését megtagadja.

A határozat ellen – a Magyar Közlönyben való közzétételét követő 15 napon belül – a Kúriához címzett kifogást lehet benyújtani a Nemzeti Választási Bizottságnál (1054 Budapest, Alkotmány u. 3.; levélcím: 1397 Budapest, Pf. 547; fax: 06-1-795-0304). A bírósági eljárásban az ügyvédi képviselet kötelező. A jogi szakvizsgával rendelkező személy saját ügyében ügyvédi képviselet nélkül is eljárhat. A bírósági eljárás nem tárgyi illetékmentes. Az illeték mértéke 15 000 Ft. A kifogás benyújtóját tárgyi illetékfeljegyzési jog illeti meg.

Indokolás

I. A beadványozó 2013. október 30-án aláírásgyűjtő ív mintapéldányát nyújtotta be a Nemzeti Választási Bizottsághoz az országos népszavazásról és népi kezdeményezésről szóló 1998. évi III. törvény (a továbbiakban: Nsztv.) 2. §-a szerinti hitelesítés céljából.

A Nemzeti Választási Bizottság megállapítja, hogy az aláírásgyűjtő ív mintapéldányán szereplő kérdés nem felel meg az Nsztv. 13. § (1) bekezdésében foglalt egyértelműség követelményének. Az egyértelműség követelménye a népszavazáshoz való jog érvényesülésének garanciája, melyet a választópolgár és a jogalkotó aspektusából is vizsgálni szükséges. Az egyértelműség követelménye azt jelenti, hogy a kérdésnek egyértelműen megválaszolhatónak kell lennie. Ahhoz, hogy a választópolgár a népszavazásra feltett kérdésre egyértelműen tudjon válaszolni, az szükséges, hogy a kérdés világos és kizárólag egyféleképpen legyen értelmezhető, a kérdésre igennel vagy nemmel lehessen felelni. A kérdés egyértelműségének megállapításakor azt is vizsgálni kell, hogy a népszavazás eredménye alapján az Országgyűlés el tudja-e dönteni, hogy terheli-e jogalkotási kötelezettség, és ha igen, milyen jogalkotásra köteles.

A Nemzeti Választási Bizottság álláspontja szerint a népszavazásra feltenni kívánt kérdés az alábbi okok miatt nem felel meg az egyértelműség követelményének.

Az aláírásgyűjtő ív mintapéldányán szereplő kérdés valójában több, egymástól jól elkülöníthető kérdést foglal magában, mivel egyaránt vonatkozik a „jogvédelem" ingyenessé tételére és annak ügyvéd általi ellátására, melyhez a beadványozó további feltételül szabja a civil szervezet általi jóváhagyást. A Bizottság megállapítja, hogy a kezdeményezésben szereplő kérdések külön-külön is megválaszolhatók lennének, azonban azok egy kérdésben való szerepeltetésük által a választópolgárnak nincs lehetősége külön-külön dönteni, illetve megkülönböztetést tenni, és részkérdésenként véleményt nyilvánítani. A Bizottság álláspontja szerint az aláírásgyűjtő íven szereplő kérdésre ezért nem lehet egyértelműen válaszolni.

A Bizottság megállapítja továbbá, hogy a kérdésben szereplő *„pénzintézeti követelés"* kifejezés sem a választópolgári, sem a jogalkotói egyértelműség követelményének nem felel meg, tekintettel arra, hogy a hitelintézetekről és a pénzügyi vállalkozásokról szóló 1996. évi CXII. törvény (a továbbiakban: Hptv.) nem ismeri a pénzintézet fogalmát. A beadványban használt kifejezés elavult fogalom, a Hptv. 4. § (1) bekezdése pénzügyi intézményeket nevesít, mely hitelintézet vagy pénzügyi vállalkozás lehet. A pontatlan meghatározás miatt a kérdés a választópolgár számára nem egyértelműen és kétséget kizáróan megválaszolható, valamint a jogalkotó számára sem lenne egyértelmű, hogy egy érvényes és eredményes népszavazás esetén milyen tartalmú jogszabály megalkotására lenne kötelezett.

A Bizottság álláspontja szerint nem egyértelmű továbbá a *„pénzintézeti követeléssel kapcsolatos bírósági eljárásban"* meghatározás, tekintettel arra, hogy az magában foglalhatja valamennyi, a hazai pénzügyi rendszerben lévő követelést, illetve az annak alapján támasztott igényt. A kezdeményezésből nem derül ki, hogy valamennyi, a hazai pénzügyi rendszerben lévő eljárásban illesse meg az eljárás résztvevőjét az ingyenes jogvédelem, vagy csak bizonyos esetekben. Nem egyértelmű továbbá a kezdeményezésben szereplő *„adós"* fogalma sem, mely egyaránt jelenthet természetes, illetve jogi személyeket is.

Nem egyértelmű a *„civil szervezetek által jóváhagyott ügyvéd"* kitétele sem a kezdeményezésnek, mivel a kérdésből nem derül ki, hogy milyen civil szervezeteknek, milyen eljárásrendben kellene elvégezniük a kezdeményezésben szereplő úgynevezett jóváhagyást.

A Nemzeti Választási Bizottság álláspontja szerint nem egyértelmű, hogy a beadványozó mit ért *„jogvédelem"* kifejezés alatt, emiatt a kérdés szintén nem felel meg az egyértelműség követelményének. A kérdésben szereplő pontatlan meghatározás miatt a választópolgár számára egy esetleges népszavazás megtartása során nem lenne egyértelmű, hogy pontosan milyen tartalmú kezdeményezés támogatásáról döntenek és a jogalkotó számára sem lenne egyértelmű, hogy egy érvényes és eredményes népszavazás esetén milyen tartalmú jogszabály megalkotására lenne kötelezett.

A Nemzeti Választási Bizottság hivatkozva az Alkotmánybíróság 26/2007. (IV. 25.) AB határozatában foglaltakra, megállapítja, hogy minden népszavazásra feltenni kívánt kérdés, amely valamely termék vagy szolgáltatás kötelező ingyenességére irányul, csak akkor felel meg a jogalkotói egyértelműség követelményének, ha meghatározza,

milyen forrásból kell az ellenérték megfizetése nélkül igénybe vett szolgáltatások árát fedezni, vagyis ha megjelöli, hogy a szolgáltatás igénybe vevője helyett ki lenne a gazdasági teher viselője. Ennek indoka, hogy az ingyenesség, térítésmentesség szükségképpen azt jelenti, hogy a szolgáltatás ellenértékét nem a szolgáltatást igénybe vevő, hanem valaki más fedezi. A népszavazásra feltenni kívánt kérdés alkotmányos megengedettsége is csak annak ismeretében dönthető el, hogy a kezdeményező kire kívánja ennek szükségszerű terheit áthárítani.

A választópolgároknak jelen esetben a kérdés alapján úgy kellene döntésüket meghozni, hogy nem lenne egyértelmű számukra: a kezdeményezés sikere esetén kinek kellene megtérítenie az „ingyenes jogvédelemmel" kapcsolatban felmerült költséget. A választópolgárok tehát döntésük meghozatalakor a kérdés alapján nem lennének tisztában azzal, miről döntenek, ezáltal a kérdés nem felel meg a választópolgári egyértelműség követelményének.

Az Nsztv. 8. §-a szerint az érvényes és eredményes népszavazással hozott döntés az Országgyűlésre a népszavazás megtartásától – ha a népszavazás törvényalkotási kötelezettséget keletkeztet, a törvény megalkotásától – számított három évig kötelező. Az Országgyűlés köteles a népszavazás döntésének haladéktalanul eleget tenni. A Bizottság véleménye szerint a kezdeményezésben szereplő „és erről az Országgyűlés mihamarabb alkosson törvényt" tagmondat értelemzavaró, azt a téves látszatot kelti, mintha önmagában, e tagmondat nélkül a népszavazás döntése nem keletkeztetne jogalkotási kötelezettséget az Országgyűlés számára, ezáltal nem felel meg az Nsztv. 13. §-a által támasztott követelményeknek.

A Nemzeti Választási Bizottság tekintettel arra, hogy a kérdés megfogalmazása nem felel meg a jogszabályban foglalt követelményeknek, ezért az Nsztv. 10. § c) pontja alapján az aláírásgyűjtő ív hitelesítését megtagadta.

II. A határozat a választási eljárásról szóló 2013. évi XXXVI. törvény 349. § (1) bekezdés c) pontján és (2) bekezdésén, az Nsztv. 2. §-án, 8. §-án, a 10. § c) pontján, a 13. § (1) bekezdésén, a választási eljárásról szóló 1997. évi C. törvény (a továbbiakban: régi Ve.) 124/A. § (3) bekezdés b) pontján, a Hptv. 4. § (1) bekezdésén, a jogorvoslatról szóló tájékoztatás a régi Ve. 130. §-ának (1) bekezdésén, az illetékekről szóló tájékoztatás az 1990. évi XCIII. törvény 37. § (1) bekezdésén, 39. § (3) bekezdés d) pontján, 42. § (1) bekezdés g) pontján, valamint a 62. § (1) bekezdés s) pontján alapul.

Budapest, 2013. november 26.

Dr. Patyi András s. k.,
a Nemzeti Választási Bizottság elnöke

A Nemzeti Választási Bizottság 47/2013. (XII. 2.) NVB határozata

A Nemzeti Választási Bizottság Szepessy Zsolt, az Összefogás Párt (székhely: 2000 Szentendre, Ady E. u. 1. III/14.) elnöke (a továbbiakban: beadványozó) által benyújtott országos népszavazási kezdeményezés tárgyában meghozta a következő

határozatot:

A Nemzeti Választási Bizottság az
„Egyetért-e Ön azzal, hogy mindaddig minden végrehajtási eljárást fel kell függeszteni, amíg a deviza, és Forint kölcsönökkel kapcsolatos közvetlen, és közvetett károkat a károkozók meg nem fizették, és erről az Országgyűlés mihamarabb hozzon törvényt?"
kérdést tartalmazó aláírásgyűjtő ív hitelesítését megtagadja.

A határozat ellen – a Magyar Közlönyben való közzétételét követő 15 napon belül – a Kúriához címzett kifogást lehet benyújtani a Nemzeti Választási Bizottságnál (1054 Budapest, Alkotmány u. 3.; levélcím: 1397 Budapest, Pf. 547; fax: 06-1-795-0304). A bírósági eljárásban az ügyvédi képviselet kötelező. A jogi szakvizsgával rendelkező személy saját ügyében ügyvédi képviselet nélkül is eljárhat. A bírósági eljárás nem tárgyi illetékmentes. Az illeték mértéke 15 000 Ft. A kifogás benyújtóját tárgyi illetékfeljegyzési jog illeti meg.

Indokolás

I. A beadványozó 2013. október 30-án aláírásgyűjtő ív mintapéldányát nyújtotta be a Nemzeti Választási Bizottsághoz az országos népszavazásról és népi kezdeményezésről szóló 1998. évi III. törvény (a továbbiakban: Nsztv.) 2. §-a szerinti hitelesítés céljából.

A Nemzeti Választási Bizottság megállapítja, hogy az aláírásgyűjtő ív mintapéldányán szereplő kérdés nem felel meg az Nsztv. 13. § (1) bekezdésében foglalt egyértelműség követelményének. Az egyértelműség követelménye a népszavazáshoz való jog érvényesülésének garanciája, melyet a választópolgár és a jogalkotó aspektusából is vizsgálni szükséges. Az egyértelműség követelménye azt jelenti, hogy a kérdésnek egyértelműen megválaszolhatónak kell lennie. Ahhoz, hogy a választópolgár a népszavazásra feltett kérdésre egyértelműen tudjon válaszolni, az szükséges, hogy a kérdés világos és kizárólag egyféleképpen legyen értelmezhető, a kérdésre igennel vagy nemmel lehessen felelni. A kérdés egyértelműségének megállapításakor azt is vizsgálni kell, hogy a népszavazás eredménye alapján az Országgyűlés el tudja-e dönteni, hogy terheli-e jogalkotási kötelezettség, és ha igen, milyen jogalkotásra köteles.

A Nemzeti Választási Bizottság álláspontja szerint a népszavazásra feltenni kívánt kérdés az alábbi okok miatt nem felel meg az egyértelműség követelményének.

Az aláírásgyűjtő ív mintapéldányán szereplő kérdés valójában számos, egymástól jól elkülöníthető kérdést foglal magában, mivel egyaránt vonatkozik deviza- és forintkölcsönökkel kapcsolatos eljárásokra, valamint a közvetlen és közvetett kár megtérítésére, így azok külön-külön is megválaszolhatók lennének, azonban egy kérdésben való szerepeltetésük által azokról a választópolgárnak nincs lehetősége külön-külön dönteni, illetve megkülönböztetést tenni, és részkérdésenként véleményt nyilvánítani. A Bizottság álláspontja szerint az aláírásgyűjtő íven szereplő kérdésre ezért nem lehet egyértelműen válaszolni.

A Bizottság álláspontja szerint nem egyértelmű a kezdeményezésben szereplő *„mindaddig minden végrehajtási eljárást fel kell függeszteni”* tagmondat, mivel nem állapítható meg, hogy pontosan milyen végrehajtási eljárások felfüggesztésére irányul a kérdés, bíróságok vagy más szervek határozataihoz, esetleg egyes okiratokon alapuló követelésekhez kapcsolódó eljárások felfüggesztésére, nem egyértelmű, hogy vonatkozik-e esetleg büntetőeljárásokkal kapcsolatos végrehajtási eljárásokra is.

A Bizottság megállapítja továbbá, hogy a kérdésben szereplő *„károkozó”* kifejezés nem pontosan körülhatárolható alanyi körre vonatkozik. A megfogalmazás alapján nem egyértelmű, hogy a végrehajtási eljárás felfüggesztése csupán magánszemélyek vagy magánszemélyek és pénzügyi intézmények, esetleg pénzügyi intézmények egymás közötti jogviszonyával kapcsolatos eljárásra is vonatkozik.

A polgári törvénykönyvről szóló 1959. évi IV. törvény (a továbbiakban: Ptk.) 339. § (1) bekezdése kimondja, hogy aki jogellenesen másnak kárt okoz, köteles azt megtéríteni. A kezdeményezés ennek ellenére azt a téves látszatot kelti, mintha jogellenes károkozás esetén a károkozóra nem vonatkozna törvényi kötelezettség a kár megtérítésére, így a kérdés ezen ok miatt sem felel meg az egyértelműség követelményének.

A Nemzeti Választási Bizottság megállapítja továbbá, hogy a kezdeményezésben feltenni kívánt kérdés egyes részei, kifejezései egymással logikai összefüggésben nincsenek, mivel a beadványozó a *„deviza és Forint kölcsönök”* jogszerűségének felülvizsgálatára vonatkozó döntésig *„minden végrehajtási eljárás”* felfüggesztését kéri, ezáltal a kérdés pontos tartalma nem egyértelmű és az elvárt szabályozásnak csak hozzávetőlegesen adja meg a tárgyát, így nem felel meg a jogalkotói egyértelműség követelményének.

Az Nsztv. 8. §-a szerint az érvényes és eredményes népszavazással hozott döntés az Országgyűlésre a népszavazás megtartásától - ha a népszavazás törvényalkotási kötelezettséget keletkeztet, a törvény megalkotásától - számított három évig kötelező. Az Országgyűlés köteles a népszavazás döntésének haladéktalanul eleget tenni. A Bizottság véleménye szerint a kezdeményezésben szereplő „és erről az Országgyűlés mihamarabb alkosson törvényt” tagmondat értelemzavaró, azt a téves látszatot kelti, mintha önmagában, e tagmondat nélkül a népszavazás döntése nem keletkeztetne jogalkotási kötelezettséget az Országgyűlés számára, ezáltal nem felel meg az Nsztv. 13. §-a által támasztott követelményeknek.

A Nemzeti Választási Bizottság tekintettel arra, hogy a kérdés megfogalmazása nem felel meg a jogszabályban foglalt követelményeknek, ezért az Nsztv. 10. § c) pontja alapján az aláírásgyűjtő ív hitelesítését megtagadta.

II. A határozat a választási eljárásról szóló 2013. évi XXXVI. törvény 349. § (1) bekezdés c) pontján és (2) bekezdésén, az Nsztv. 2. §-án, 8. §-án, a 10. § c) pontján, a 13. § (1) bekezdésén, a Ptk. 339. § (1) bekezdésén, a választási eljárásról szóló 1997. évi C. törvény (a továbbiakban: régi Ve.) 124/A. § (3) bekezdés b) pontján, Ptk. 339. § (1) bekezdésén, a jogorvoslatról szóló tájékoztatás a régi Ve. 130. §-ának (1) bekezdésén, az illetékekről szóló tájékoztatás az 1990. évi

XCIII. törvény 37. § (1) bekezdésén, 39. § (3) bekezdés d) pontján, 42. § (1) bekezdés g) pontján, valamint a 62. § (1) bekezdés s) pontján alapul.

Budapest, 2013. november 26.

Dr. Patyi András s. k.,
a Nemzeti Választási Bizottság elnöke

A Nemzeti Választási Bizottság 48/2013. (XII. 2.) NVB határozata

A Nemzeti Választási Bizottság Szepessy Zsolt, az Összefogás Párt (székhely: 2000 Szentendre, Ady E. u. 1. III/14.) elnöke (a továbbiakban: beadványozó) által benyújtott országos népszavazási kezdeményezés tárgyában meghozta a következő

határozatot:

A Nemzeti Választási Bizottság az
„Egyetért Ön azzal, hogy pénzintézeti követelést ne lehessen végrehajtani bírósági ítélet nélkül, kivéve akkor, ha abba az adós kifejezetten beleegyezik?"
kérdést tartalmazó aláírásgyűjtő ív hitelesítését megtagadja.
A határozat ellen – a Magyar Közlönyben való közzétételét követő 15 napon belül – a Kúriához címzett kifogást lehet benyújtani a Nemzeti Választási Bizottságnál (1054 Budapest, Alkotmány u. 3.; levélcím: 1397 Budapest, Pf. 547; fax: 06-1-795-0304). A bírósági eljárásban az ügyvédi képviselet kötelező. A jogi szakvizsgával rendelkező személy saját ügyében ügyvédi képviselet nélkül is eljárhat. A bírósági eljárás nem tárgyi illetékmentes. Az illeték mértéke 15 000 Ft. A kifogás benyújtóját tárgyi illetékfeljegyzési jog illeti meg.

Indokolás

I. A beadványozó 2013. október 30-án aláírásgyűjtő ív mintapéldányát nyújtotta be a Nemzeti Választási Bizottsághoz az országos népszavazásról és népi kezdeményezésről szóló 1998. évi III. törvény (a továbbiakban: Nsztv.) 2. §-a szerinti hitelesítés céljából.
A Nemzeti Választási Bizottság megállapítja, hogy az aláírásgyűjtő ív mintapéldányán szereplő kérdés nem felel meg az Nsztv. 13. § (1) bekezdésében foglalt egyértelműség követelményének. Az egyértelműség követelménye a népszavazáshoz való jog érvényesülésének garanciája, melyet a választópolgár és a jogalkotó aspektusából is vizsgálni szükséges. Az egyértelműség követelménye azt jelenti, hogy a kérdésnek egyértelműen megválaszolhatónak kell lennie. Ahhoz, hogy a választópolgár a népszavazásra feltett kérdésre egyértelműen tudjon válaszolni, az szükséges, hogy a kérdés világos és kizárólag egyféleképpen legyen értelmezhető, a kérdésre igennel vagy nemmel lehessen felelni. A kérdés egyértelműségének megállapításakor azt is vizsgálni kell, hogy a népszavazás eredménye alapján az Országgyűlés el tudja-e dönteni, hogy terheli-e jogalkotási kötelezettség, és ha igen, milyen jogalkotásra köteles.
Az aláírásgyűjtő ív mintapéldányán szereplő kérdés valójában két egymástól jól elkülöníthető kérdést foglal magában, az egyaránt vonatkozik a pénzintézeti követelés kizárólag bírósági ítélettel való végrehajtására, valamint az adós beleegyezésére, mint feltételre, így azok külön-külön is megválaszolhatók lennének, azonban egy kérdésben való szerepeltetésük által azokról a választópolgárnak nincs lehetősége külön-külön dönteni, illetve megkülönböztetést tenni, és részkérdésenként véleményt nyilvánítani. A Bizottság álláspontja szerint az aláírásgyűjtő íven szereplő kérdésre ezért nem lehet egyértelműen válaszolni.
A Nemzeti Választási Bizottság álláspontja szerint a népszavazásra feltenni kívánt kérdésben szereplő *„pénzintézeti követelés"* kifejezés sem a választópolgári, sem a jogalkotói egyértelműség követelményének nem felel meg, tekintettel arra, hogy az magában foglalhatja valamennyi, a hazai pénzügyi rendszerben lévő követelést, illetve az annak alapján támasztott igényt. A kezdeményezésben foglaltak szerint e követelések alapján támasztott igények

felfüggesztésének beláthatatlan társadalmi és pénzügyi következményei lennének. A Bizottság megállapítja, hogy a kérdésben tartott érvényes és eredményes népszavazás esetén nem lenne sem a jogalkotó, sem a választópolgár számára egyértelmű, hogy az milyen változásokat okozna a hazai pénzpiac rendszerében, és ennek milyen társadalmi, pénzügyi és egyéb hatásaival kellene számolni. A Bizottság megítélése szerint tehát a kérdés oly módon van megfogalmazva, hogy egy arról tartott népszavazás esetén a választópolgároknak az eredményes népszavazás következményei ismeretének hiányában kellene döntenie a kérdés támogatásáról vagy elvetéséről.

A Bizottság megállapítja továbbá, hogy a *„pénzintézeti követelés”* kifejezés azért sem egyértelmű, mert a hitelintézetekről és a pénzügyi vállalkozásokról szóló 1996. évi CXII. törvény (a továbbiakban: Hptv.) nem ismeri a pénzintézet fogalmát. A beadványban használt kifejezés elavult fogalom, a Hptv. 4. § (1) bekezdése pénzügyi intézményeket nevesít, mely hitelintézet vagy pénzügyi vállalkozás lehet. A pontatlan meghatározás miatt a kérdés a választópolgár számára nem egyértelműen és kétséget kizáróan megválaszolható, valamint a jogalkotó számára sem lenne egyértelmű, hogy egy érvényes és eredményes népszavazás esetén milyen tartalmú jogszabály megalkotására lenne kötelezett.

A Nemzeti Választási Bizottság véleménye szerint a kérdésben szereplő az *„adós kifejezetten beleegyezik”* kifejezés szintén nem egyértelmű, mivel a kezdeményezésből nem derül ki, hogy hogyan, milyen eljárásrend szerint, kinek a kezdeményezése által, milyen formában történik az adós ún. beleegyezése. A Bizottság megállapítja, hogy a kifejezés a választópolgári egyértelműségen túl a jogalkotói egyértelműségnek sem felel meg, tekintettel arra, hogy a kezdeményezésből nem derül ki egyértelműen, hogy az Országgyűlésnek egy érvényes és eredményes népszavazás esetén pontosan milyen tartalmú jogszabályt kellene megalkotnia, mivel a kérdés az elvárt szabályozásnak csak hozzávetőlegesen adja meg a tárgyát, annak pontos tartalmára még csak utalást sem tesz. Megjegyzi a Bizottság, hogy a hitelesítésre javasolt kérdésben szereplő két tagmondat egyébként egymással is ellentétben áll. Miközben a kérdés első része bírósági döntést követel meg feltételként (mely nyilvánvalóan nem igényli az érintett beleegyezését), addig az *adós beleegyezése nélkül* fordulat, olyan nemperes eljárásokra utal, amelyek ezen nyugszanak.

A Nemzeti Választási Bizottság – az Nsztv. 10. § c) pontja alapján, mivel a kérdés megfogalmazása nem felel meg a törvényben foglalt követelményeknek – az aláírásgyűjtő ív mintapéldányának hitelesítését megtagadja.

II. A határozat a választási eljárásról szóló 2013. évi XXXVI. törvény 349. § (1) bekezdés c) pontján és (2) bekezdésén, az Nsztv. 2. §-án, a 10. § c) pontján, 13. § (1) bekezdésén, a választási eljárásról szóló 1997. évi C. törvény (a továbbiakban: régi Ve.) 124/A. § (3) bekezdés b) pontján, a Hptv. 4. § (1) bekezdésén, a jogorvoslatról szóló tájékoztatás a régi Ve. 130. §-ának (1) bekezdésén, az illetékekről szóló tájékoztatás az 1990. évi XCIII. törvény 37. § (1) bekezdésén, 39. § (3) bekezdés d) pontján, 42. § (1) bekezdés g) pontján, valamint a 62. § (1) bekezdés s) pontján alapul.

Budapest, 2013. november 26.

Dr. Patyi András s. k.,
a Nemzeti Választási Bizottság elnöke

A Nemzeti Választási Bizottság 49/2013. (XII. 2.) NVB határozata

A Nemzeti Választási Bizottság Sz. Sz. magánszemély (a továbbiakban: beadványozó) által benyújtott országos népi kezdeményezés aláírásgyűjtő ívének hitelesítése tárgyában meghozta a következő

határozatot:

A Nemzeti Választási Bizottság
„Az Országgyűlés az alábbi kérdést tűzze napirendjére és tárgyalja meg: A balatonfűzfői Balaton Sportuszodának, és a környezetében lévő Városi Stadionnak a fejlesztendő sportlétesítmények közé történő bekerülésének a lehetősége a 2021-es Vizes Világbajnokság projektje keretében.”
kérdést tartalmazó aláírásgyűjtő ív hitelesítését megtagadja.

A határozat ellen – a Magyar Közlönyben való közzétételét követő 15 napon belül – a Kúriához címzett kifogást lehet benyújtani a Nemzeti Választási Bizottságnál (1054 Budapest, Alkotmány u. 3., levélcím: 1397 Budapest, Pf. 547; fax: 06-1-795-0304). A bírósági eljárásban az ügyvédi képviselet kötelező. A jogi szakvizsgával rendelkező személy saját ügyében ügyvédi képviselet nélkül is eljárhat. A bírósági eljárás nem tárgyi illetékmentes. Az illeték mértéke 15 000 Ft. A kifogás benyújtóját tárgyi illetékfeljegyzési jog illeti meg.

Indokolás

I. A beadványozó 2013. október 31-én aláírásgyűjtő ív mintapéldányát nyújtotta be a Nemzeti Választási Bizottsághoz az országos népszavazásról és népi kezdeményezésről szóló 1998. évi III. törvény (a továbbiakban: Nsztv.) 2. §-a szerinti hitelesítés céljából.

A Kúria Knk.37.807/2012/2. számú határozata szerint, ha a Kormány hatáskörébe tartozó összes kérdés egyben az Országgyűlés hatáskörébe tartozó kérdésnek is tekinthető, az a népi kezdeményezés szempontjából kiüresíti az Nsztv. 18. § a) pontjába foglalt azon – tulajdonképpen korlátot is állító szabályt – hogy az országos népi kezdeményezés tárgya csak az Országgyűlés hatáskörébe tartozó kérdés lehet. A népi kezdeményezés komplementer jellegű, a képviseleti hatalomgyakorlást egészíti ki. A jogintézmény funkciójával lenne ellentétes, ha nemcsak a képviseleti hatalomgyakorlás vonatkozásában, hanem a végrehajtó hatalomnak adott felhatalmazás teljesítése körében is érvényesülne ez a jelleg. Egy ilyen értelmezés a közvetlen hatalomgyakorlást Magyarország Alaptörvénye (a továbbiakban: Alaptörvény) B) cikk (4) bekezdésben foglalt kivételesség elvével ellentétesen tágítaná.

Az Alaptörvény 15. cikk (1) bekezdése szerint a Kormány a végrehajtó hatalom általános szerve, amelynek feladat- és hatásköre kiterjed mindarra, amit az Alaptörvény vagy jogszabály kifejezetten nem utal más szerv feladat- és hatáskörébe. A Kormány az Országgyűlésnek felelős.

Jelen ügyben megállapítható, hogy a világbajnoksággal kapcsolatos infrastrukturális fejlesztésekről a FINA 2021. évi Úszó-, Vízilabda-, Műugró, Műúszó és Nyíltvízi Világbajnokság megrendezéséhez szükséges létesítmény-fejlesztéshez kapcsolódó feladatokról szóló 1750/2013. (X. 24.) Korm. határozat rendelkezik, így a népi kezdeményezés tárgyát képező egyedi ügy nem tekinthető az Országgyűlés hatáskörébe tartozó kérdésnek.

Az Nsztv 17. §-a szerint a népi kezdeményezésnek pontosan és egyértelműen tartalmaznia kell a megtárgyalásra javasolt kérdést. A Nemzeti Választási Bizottság megállapítja, hogy a kérdés az Nsztv. 17. §-ába ütközik, ugyanis az valójában a megtárgyalásra javasolt kérdésnek csak hozzávetőlegesen adja meg a tárgyát, mivel nem egyértelmű, hogy a „2021-es Vizes Világbajnokság projektje" pontosan milyen feladatokat foglal magában. Nem állapítható meg, hogy a program a FINA 2021. évi Úszó-, Vízilabda- Műugró, Műúszó és Nyíltvízi Világbajnokság megrendezéséhez szükséges létesítményfejlesztés 2013–2016. közötti I. ütemére, vagy annak egy részére vonatkozik.

A Bizottság véleménye szerint továbbá a népi kezdeményezés valójában több részkérdést tartalmaz, egyszerre vonatkozik a Balaton Sportuszodára és a Városi Stadionra is. Így a választópolgárnak nincs lehetősége megkülönböztetést tenni.

Fentiekre tekintettel a Nemzeti Választási Bizottság – az Nsztv. 18. § a) és b) pontja alapján, mivel a kérdés nem tartozik az Országgyűlés hatáskörébe és a kérdés megfogalmazása nem felel meg a törvényben foglalt követelményeknek – az aláírásgyűjtő ív mintapéldányának hitelesítését megtagadta.

II. A határozat az Alaptörvény B) cikk (4) bekezdésén, 15. cikk (1) bekezdésén, a választási eljárásról szóló 2013. évi XXXVI. törvény 349. § (1) bekezdés c) pontján és (2) bekezdésén, az Nsztv. 2. §-án, 17. §-án, 18. § a) és b) pontján, a választási eljárásról szóló 1997. évi C. törvény (a továbbiakban: régi Ve.) 131/A. § b) pontján, 131. §-án, a FINA 2021. évi Úszó-, Vízilabda-, Műugró, Műúszó és Nyíltvízi Világbajnokság megrendezéséhez szükséges létesítmény-fejlesztéshez kapcsolódó feladatokról szóló 1750/2013. (X. 24.) Korm. határozaton, a jogorvoslatról szóló tájékoztatás a régi Ve. 130. § (1) bekezdésén, az illetékekről szóló tájékoztatás az 1990. évi XCIII. törvény 37. § (1) bekezdésén, 39. § (3) bekezdés d) pontján, 42. § (1) bekezdés g) pontján, valamint a 62. § (1) bekezdés s) pontján alapul.

Budapest, 2013. november 26.

Dr. Patyi András s. k.,
a Nemzeti Választási Bizottság elnöke

A Nemzeti Választási Bizottság 50/2013. (XII. 2.) NVB határozata

A Nemzeti Választási Bizottság Sz. Sz. magánszemély (a továbbiakban: beadványozó) által benyújtott országos népi kezdeményezés aláírásgyűjtő ívének hitelesítése tárgyában meghozta a következő

határozatot:

A Nemzeti Választási Bizottság
„Az Országgyűlés az alábbi kérdést tűzze napirendjére és tárgyalja meg: A társasági nyereségadóból igényelhető támogatott sportágak közé a Vizes Világbajnokság további sportszámainak (úszás, hosszútávúszás, műugrás, szinkronúszás) bekerülésének lehetőségét!"
kérdést tartalmazó aláírásgyűjtő ív hitelesítését megtagadja.
A határozat ellen – a Magyar Közlönyben való közzétételét követő 15 napon belül – a Kúriához címzett kifogást lehet benyújtani a Nemzeti Választási Bizottságnál (1054 Budapest, Alkotmány u .3., levélcím: 1397 Budapest, Pf. 547; fax: 06-1-795-0304). A bírósági eljárásban az ügyvédi képviselet kötelező. A jogi szakvizsgával rendelkező személy saját ügyében ügyvédi képviselet nélkül is eljárhat. A bírósági eljárás nem tárgyi illetékmentes. Az illeték mértéke 15 000 Ft. A kifogás benyújtóját tárgyi illetékfeljegyzési jog illeti meg.

Indokolás

I. A beadványozó 2013. október 31-én aláírásgyűjtő ív mintapéldányát nyújtotta be a Nemzeti Választási Bizottsághoz az országos népszavazásról és népi kezdeményezésről szóló 1998. évi III. törvény (a továbbiakban: Nsztv.) 2. §-a szerinti hitelesítés céljából.
Az Nsztv 17. §-a szerint a népi kezdeményezésnek pontosan és egyértelműen tartalmaznia kell a megtárgyalásra javasolt kérdést. A Nemzeti Választási Bizottság megállapítja, hogy a választópolgárok számára megtévesztő kérdés az Nsztv. 17. §-ába ütközik.
A társasági adóról és az osztalékadóról szóló 1996. évi LXXXI. számú törvény (a továbbiakban: Tao tv.) 22/C. §-a a látvány-csapatsportok támogatásának keretében az adózó részére meghatározott jogcímeken adókedvezményt biztosít. A Nemzeti Választási Bizottság véleménye szerint a „társasági nyereségadóból igényelhető támogatott sportágak" kifejezés nem értelmezhető, mivel a kedvezmény nem társasági adóból igényelhető, valamint kizárólag a Tao tv. által meghatározott csapatsportokra vonatkozik. A Bizottság álláspontja szerint ezáltal a kezdeményezés nem felel meg az Nsztv. 18. §-ában rögzített egyértelműség követelményének.
A Nemzeti Választási Bizottság álláspontja szerint a kezdeményezésben feltenni kívánt kérdés megfogalmazása azért sem egyértelmű, mivel az a magyar nyelvtan szabályainak nem felel meg, a mondat egyes részei, kifejezései egymással nyelvtani és logikai összefüggésben nincsenek, ezáltal annak pontos tartalma nem állapítható meg.
A Bizottság véleménye szerint nem értelmezhető a „további sportszámai" kifejezés, mivel az arra vonatkozó „úszás, hosszútávúszás műugrás, szinkonúszás" említése előtt egyéb „sportszámot" nem nevesített a beadványozó. A Bizottság álláspontja szerint a kifejezés azért sem értelmezhető, mivel a beadványozó a kérdésben szereplő úszás, műugrás és szinkronúszás sportágat sportszámnak minősíti.
A Bizottság megállapítja továbbá, hogy a népi kezdeményezés valójában több részkérdést tartalmaz, mivel az egyszerre vonatkozik az „úszás"-ra, a „hosszútávúszás"-ra, a „műugrás"-ra és a „szinkronúszás"-ra is. Így a választópolgárnak nincs lehetősége megkülönböztetést tenni.
Fentiekre tekintettel a Nemzeti Választási Bizottság – az Nsztv. 18. § b) pontja alapján, mivel a kérdés megfogalmazása nem felel meg a törvényben foglalt követelményeknek – az aláírásgyűjtő ív mintapéldányának hitelesítését megtagadja.

II. A határozat a választási eljárásról szóló 2013. évi XXXVI. törvény 349. § (1) bekezdés c) pontján és (2) bekezdésén, az Nsztv. 2. §-án és 17. §-án és a 18. § b) pontján, a választási eljárásról szóló 1997. évi C. törvény (a továbbiakban: régi Ve.) 131/A. § b) pontján, 131. §-án, a Tao tv. 22/C. §-án, a jogorvoslatról szóló tájékoztatás a régi Ve. 130. § (1) bekezdésén, az illetékekről szóló tájékoztatás az 1990. évi XCIII. törvény 37. § (1) bekezdésén, 39. § (3) bekezdés d) pontján, 42. § (1) bekezdés g) pontján valamint a 62. § (1) bekezdés s) pontján alapul.

Budapest, 2013. november 26.

Dr. Patyi András s. k.,
a Nemzeti Választási Bizottság elnöke

A Nemzeti Választási Bizottság 51/2013. (XII. 2.) NVB határozata

A Nemzeti Választási Bizottság L. E., M-né D. Zs., R. Zs., V. J-né, T. G-né, T. B, V. J., V. E., T-né T. A., K. F-né, K. F., K. K., L. I., E. A-né, N. Z-né, E. R., F. D., L-né M. B., B. J-né, H. T-né, M. M., H. R., N. L. és K-né H. M. magánszemélyek (a továbbiakban: beadványozók) által benyújtott országos népszavazási kezdeményezés tárgyában meghozta a következő

határozatot:

A Nemzeti Választási Bizottság az
„Egyetért-e Ön azzal, hogy a közjegyzői, végrehajtói, és minden hatósági tevékenység, csak állami alkalmazotti, és ne magánvállalkozási formában legyen végezhető?"
kérdést tartalmazó aláírásgyűjtő ív hitelesítését megtagadja.
A határozat ellen – a Magyar Közlönyben való közzétételét követő 15 napon belül – a Kúriához címzett kifogást lehet benyújtani a Nemzeti Választási Bizottságnál (1054 Budapest, Alkotmány u. 3.; levélcím: 1397 Budapest, Pf. 547; fax: 06-1-795-0304). A bírósági eljárásban az ügyvédi képviselet kötelező. A jogi szakvizsgával rendelkező személy saját ügyében ügyvédi képviselet nélkül is eljárhat. A bírósági eljárás nem tárgyi illetékmentes. Az illeték mértéke 15 000 Ft. A kifogás benyújtóját tárgyi illetékfeljegyzési jog illeti meg.

Indokolás

I. A beadványozók 2013. október 31-én aláírásgyűjtő ív mintapéldányát nyújtották be a Nemzeti Választási Bizottsághoz az országos népszavazásról és népi kezdeményezésről szóló 1998. évi III. törvény (a továbbiakban: Nsztv.) 2. §-a szerinti hitelesítés céljából.
Az országos népszavazás, illetőleg népi kezdeményezés során alkalmazandó aláírásgyűjtő ív tartalmát a választási eljárásról szóló 1997. évi C. törvény (a továbbiakban: régi Ve.) 118. § (3)–(5) bekezdései, mintáját a régi Ve. 153. § (1) bekezdés e) pontjában foglalt felhatalmazás alapján a 11/2008. (III. 1.) ÖTM rendelet melléklete határozza meg. A Nemzeti Választási Bizottság a hitelesítésre benyújtott aláírásgyűjtő ív mintapéldányával kapcsolatban megállapította, hogy az nem felel meg a régi Ve.-ben meghatározott adattartalomnak, valamint a 11/2008. (III. 1.) ÖTM rendelet mellékletében lévő mintának. A beadványozók által benyújtott íven kétszer került feltüntetésre az aláírást gyűjtő polgár aláírása szövegrész.
A Nemzeti Választási Bizottság megállapítja továbbá, hogy az aláírásgyűjtő ív mintapéldányán szereplő kérdés nem felel meg az Nsztv. 13. § (1) bekezdésében foglalt egyértelműség követelményének sem. Az egyértelműség követelménye a népszavazáshoz való jog érvényesülésének garanciája, melyet a választópolgár és a jogalkotó aspektusából is vizsgálni szükséges. Az egyértelműség követelménye azt jelenti, hogy a kérdésnek egyértelműen megválaszolhatónak kell lennie. Ahhoz, hogy a választópolgár a népszavazásra feltett kérdésre egyértelműen tudjon válaszolni, az szükséges, hogy a kérdés világos és kizárólag egyféleképpen legyen értelmezhető, a kérdésre igennel vagy nemmel lehessen felelni. A kérdés egyértelműségének megállapításakor azt is vizsgálni kell, hogy a népszavazás eredménye alapján az Országgyűlés el tudja-e dönteni, hogy terheli-e jogalkotási kötelezettség, és ha igen, milyen jogalkotásra köteles.
A Nemzeti Választási Bizottság megállapítja, hogy az aláírásgyűjtő ív mintapéldányán szereplő kérdés legalább három kérdést foglal magában, amelyek külön-külön is megválaszolhatók, így a választópolgárnak nincs lehetősége megkülönböztetést tenni, és részkérdésenként véleményt nyilvánítani a kezdeményezésről.
A Bizottság megállapítja továbbá, hogy a kérdésben szereplő „állami alkalmazott" kifejezés többféle értelmezési lehetőséget is felvet, melynek okán az sem a választópolgár, sem a jogalkotó számára nem egyértelmű. A kérdésből nem derül ki, hogy ezen alanyi kör csak a központi államigazgatási szervekről, valamint a Kormány tagjai és az államtitkárok jogállásáról szóló 2010. évi XLIII. törvény 1. § (2) bekezdésében meghatározott központi államigazgatási szervekkel (a továbbiakban: közigazgatási szerv) közszolgálati, közalkalmazotti, illetve kormányzati szolgálati jogviszonyban állókat jelenti, vagy minden, a közigazgatási szervvel munkaviszonyban álló személyt, így a fentiekben említetteken túl a vállalkozási vagy megbízási szerződésen alapuló munkaviszonyban állókat is magában foglalja esetleg a helyi önkormányzat képviselő-testületének, illetve a közös önkormányzati hivatal köztisztviselőjét is.
A közigazgatási hatósági ügy fogalmát a közigazgatási hatósági eljárás és szolgáltatás általános szabályairól szóló 2004. évi CXL. törvény (a továbbiakban: Ket.) 12. §-ának (2) bekezdése határozza meg. A hivatkozott jogszabályhely (3) bekezdése szerint hatósági ügy intézésére

a) államigazgatási szerv,
b) helyi önkormányzati képviselő-testület, ideértve a megyei önkormányzat közgyűlését is, valamint átruházott hatáskörben a polgármester, a bizottság, a társulás vagy a jegyző,
c) polgármester, főpolgármester, megyei közgyűlés elnöke (a továbbiakban együtt: polgármester),
d) főjegyző, jegyző (a továbbiakban együtt: jegyző), a polgármesteri hivatal és a közös önkormányzati hivatal ügyintézője,
e) törvény vagy kormányrendelet által közigazgatási hatósági jogkör gyakorlására feljogosított egyéb szervezet, köztestület vagy személy rendelkezik hatáskörrel.

A Bizottság álláspontja szerint nem egyértelmű, hogy a kezdeményezés alapján csak államigazgatási szerv végezhetne hatósági tevékenységet és ezáltal például a helyi önkormányzat képviselő-testülete, a polgármester és a jegyző nem, vagy tekintettel arra, hogy Magyarország helyi önkormányzatairól szóló 2011. évi CLXXXIX. törvény (a továbbiakban: Mötv.) preambuluma szerint a helyi önkormányzatok az egységes állami szervezetrendszer részei, a kezdeményezés arra irányul, hogy hatósági ügy intézésére, valamint a kezdeményezésben nevesített „közjegyzői, végrehajtói tevékenység”-re csak a Ket. 12. § (2) bekezdés a)–d) pontjaiban nevesített közigazgatási hatóság rendelkezzen hatáskörrel.

A Nemzeti Választási Bizottság megállapítja továbbá, hogy a kérdés azért sem felel meg az egyértelműség követelményének, mert megtévesztő, ugyanis azt a téves látszatot kelti, mintha jelenleg a közjegyzői és végrehajtói tevékenységet kizárólag magánvállalkozási formában lehetne folytatni.

A bírósági végrehajtásról szóló 1994. évi III. törvény 225. § (1) bekezdése szerint a végrehajtás elrendelését és foganatosítását a bíróság, illetve a közjegyző, továbbá a törvényben meghatározott más szervek és személyek, így különösen a következők végzik:
a) az önálló bírósági végrehajtó,
b) a törvényszéki végrehajtó,
c) az önálló bírósági végrehajtó-helyettes,
d) a törvényszéki végrehajtó-helyettes,
e) a végrehajtójelölt.

A bírósági végrehajtásról szóló 1994. évi III. törvény 256. § (1) bekezdése szerint a törvényszéki végrehajtó, a törvényszéki végrehajtó-helyettes és a törvényszéki végrehajtójelölt a törvényszéknél szolgálati viszonyban álló bírósági tisztviselő, azaz ezen tisztségek nem magánvállalkozási formában gyakorolt tevékenységek. Tekintettel arra, hogy a kérdés a választópolgárok számára ezzel ellentétes tartalmú kijelentést tartalmaz, ezért az megtévesztő, így nem felel meg az Nsztv. 13. § (1) bekezdésében foglalt egyértelműség követelményének.

A leírtak alapján a kérdésben tartott népszavazás alkalmával a választópolgárok számára nem lenne egyértelmű, hogy aláírásukkal, illetve szavazatukkal pontosan mit támogatnak, illetve a kezdeményezésben tartott érvényes és eredményes népszavazás esetén az Országgyűlés számára nem lenne egyértelmű, hogy pontosan milyen tartalmú jogszabály megalkotására kötelezné a népszavazás eredménye.

A Nemzeti Választási Bizottság – az Nsztv. 10. § c) és e) pontja alapján, mivel a kérdés megfogalmazása nem felel meg a törvényben foglalt követelmények és az aláírásgyűjtő ív nem felel meg a régi Ve.-ben foglalt követelményeknek – az aláírásgyűjtő ív mintapéldányának hitelesítését megtagadja.

II. A határozat a választási eljárásról szóló 2013. évi XXXVI. törvény 349. § (1) bekezdés c) pontján és (2) bekezdésén, az Nsztv. 2. §-án, a 10. § c) és e) pontjain, a 13. §-án, a Mötv. preambulumán, a Ket. 12. § (2) és (3) bekezdésén, a bírósági végrehajtásról szóló 1994. évi III. törvény 225. § (1) és a 256. § (1) bekezdésein, a központi államigazgatási szervekről, valamint a Kormány tagja és az államtitkárok jogállásáról szóló 2010. évi XLIII. törvény 1. § (2) bekezdésén, a régi Ve. 118. § (3)-(5) bekezdésein, a 124/A. § (3) bekezdés b) pontján, a 153. § (1) bekezdés e) pontján, a 11/2008. (III. 1.) ÖTM rendeleten, a jogorvoslatról szóló tájékoztatás a régi Ve. 130. §-ának (1) bekezdésén, az illetékekről szóló tájékoztatás az 1990. évi XCIII. törvény 37. § (1) bekezdésén, 39. § (3) bekezdés d) pontján, 42. § (1) bekezdés g) pontján, valamint a 62. § (1) bekezdés s) pontján alapul.

Budapest, 2013. november 26.

Dr. Patyi András s. k.,
a Nemzeti Választási Bizottság elnöke

A Nemzeti Választási Bizottság 52/2013. (XII. 2.) NVB határozata

A Nemzeti Választási Bizottság K. L. magánszemély (a továbbiakban: beadványozó) által benyújtott országos népi kezdeményezés aláírásgyűjtő ívének hitelesítése tárgyában meghozta a következő

határozatot:

A Nemzeti Választási Bizottság a
„Kezdeményezzük, hogy az Országgyűlés tűzze napirendre és tárgyalja meg Magyarország Alaptörvényének módosítását annak érdekében, hogy a miniszterelnöki tisztséget ugyanaz a személy összesen legfeljebb nyolc éven át tölthesse be."
kérdést tartalmazó aláírásgyűjtő ív hitelesítését megtagadja.
A határozat ellen – a Magyar Közlönyben való közzétételét követő 15 napon belül – a Kúriához címzett kifogást lehet benyújtani a Nemzeti Választási Bizottságnál (1054 Budapest, Alkotmány u. 3., levélcím: 1397 Budapest, Pf. 547; fax: 06-1-795-0304). A bírósági eljárásban az ügyvédi képviselet kötelező. A jogi szakvizsgával rendelkező személy saját ügyében ügyvédi képviselet nélkül is eljárhat. A bírósági eljárás nem tárgyi illetékmentes. Az illeték mértéke 15 000 Ft. A kifogás benyújtóját tárgyi illetékfeljegyzési jog illeti meg.

Indokolás

I. Beadványozó 2013. november 6-án aláírásgyűjtő ív mintapéldányát nyújtotta be a Nemzeti Választási Bizottsághoz az országos népszavazásról és népi kezdeményezésről szóló 1998. évi III. törvény (a továbbiakban: Nsztv.) 2. §-a szerinti hitelesítés céljából.
Az országos népszavazás, illetőleg népi kezdeményezés során alkalmazandó aláírásgyűjtő ív tartalmát a választási eljárásról szóló 1997. évi C. törvény (a továbbiakban: régi Ve.) 118. § (3)–(5) bekezdései, mintáját a régi Ve. 153. § (1) bekezdés e) pontjában foglalt felhatalmazás alapján a választási eljárásról szóló 1997. évi C. törvénynek az országos népszavazási kezdeményezésen és az országos népi kezdeményezésen történő végrehajtásáról szóló 11/2008 (III. 1.) ÖTM rendelet (a továbbiakban: ÖTM rendelet) melléklete határozza meg. A Nemzeti Választási Bizottság a hitelesítésre benyújtott aláírásgyűjtő ív mintapéldányával kapcsolatban megállapította, hogy az nem felel meg a régi Ve.-ben meghatározott adattartalomnak, valamint az ÖTM rendelet mellékletében lévő mintának.
A Nemzeti Választási Bizottság megállapítja, hogy a benyújtott íven szerepel a beadványozó saját kezű aláírása, valamint a táblázat sorszámozása nem folyamatos, ezért a népi kezdeményezés aláírásgyűjtő íve a jogszabályi követelményeknek nem felel meg.
Az Nsztv. 17. §-a szerint a népi kezdeményezésnek pontosan és egyértelműen tartalmaznia kell a megtárgyalásra javasolt kérdést. A Nemzeti Választási Bizottság megállapítja, hogy a választópolgárok számára megtévesztő kérdés az Nsztv. 17. §-ába ütközik.
A kérdésben szereplő *„a miniszterelnöki tisztséget ugyanaz a személy összesen legfeljebb nyolc éven át tölthesse be."* kitétel nem egyértelmű a tekintetben, hogy a miniszterelnöki tisztséget érintő korlátozás a jövőre vonatkozik, vagy azt visszamenőlegesen is alkalmazni kell olyan személyekre nézve, akik már korábban is töltöttek be miniszterelnöki tisztséget. A kérdésből nem derül ki egyértelműen, hogy a benne szereplő nyolc éves időkorlátozásba beleszámít-e a javasolt Alaptörvény-módosítás hatályba lépését megelőzően egy adott személy miniszterelnöki megbízatásának időtartama. Ezen okból a feltett kérdés a választópolgárok számára nem egyértelmű, az megtévesztő.
Fentiekre tekintettel a Nemzeti Választási Bizottság – az Nsztv. 18. § b) és c) pontja alapján, mivel a kérdés megfogalmazása nem felel meg a törvényben foglalt követelményeknek, valamint az aláírásgyűjtő ív nem felel meg a jogszabályi követelményeknek – az aláírásgyűjtő ív mintapéldányának hitelesítését megtagadja.

II. A határozat a választási eljárásról szóló 2013. évi XXXVI. törvény 349. § (1) bekezdés c) pontján és (2) bekezdésén, az Nsztv. 2. §-án, 17. §-án, 18. § b) és c) pontján, a választási eljárásról szóló 1997. évi C. törvény (a továbbiakban: régi Ve.) 118. § (3)–(5) bekezdésén, 131. §-án, 131/A. § b) pontján, 153. § (1) bekezdés e) pontján, az ÖTM rendelet mellékletén, a jogorvoslatról szóló tájékoztatás a régi Ve. 130. § (1) bekezdésén, az illetékekről szóló tájékoztatás az 1990. évi XCIII. törvény 37. § (1) bekezdésén, 39. § (3) bekezdés d) pontján, 42. § (1) bekezdés g) pontján, valamint a 62. § (1) bekezdés s) pontján alapul.

Budapest, 2013. november 26.

Dr. Patyi András s. k.,
a Nemzeti Választási Bizottság elnöke

A Nemzeti Választási Bizottság 53/2013. (XII. 2.) NVB határozata

A Nemzeti Választási Bizottság K. L. magánszemély (a továbbiakban: beadványozó) által benyújtott országos népi kezdeményezés aláírásgyűjtő ívének hitelesítése tárgyában meghozta a következő

határozatot:

A Nemzeti Választási Bizottság a
„Kezdeményezzük, hogy az Országgyűlés tűzze napirendre és tárgyalja meg Magyarország Alaptörvényének módosítását annak érdekében, hogy a polgármesteri (és főpolgármesteri) tisztséget ugyanaz a személy összesen legfeljebb tíz éven át tölthesse be."
kérdést tartalmazó aláírásgyűjtő ív hitelesítését megtagadja.
A határozat ellen – a Magyar Közlönyben való közzétételét követő 15 napon belül – a Kúriához címzett kifogást lehet benyújtani a Nemzeti Választási Bizottságnál (1054 Budapest, Alkotmány u. 3., levélcím: 1397 Budapest, Pf. 547; fax: 06-1-795-0304). A bírósági eljárásban az ügyvédi képviselet kötelező. A jogi szakvizsgával rendelkező személy saját ügyében ügyvédi képviselet nélkül is eljárhat. A bírósági eljárás nem tárgyi illetékmentes. Az illeték mértéke 15 000 Ft. A kifogás benyújtóját tárgyi illetékfeljegyzési jog illeti meg.

Indokolás

I. Beadványozó 2013. november 6-án aláírásgyűjtő ív mintapéldányát nyújtotta be a Nemzeti Választási Bizottsághoz az országos népszavazásról és népi kezdeményezésről szóló 1998. évi III. törvény (a továbbiakban: Nsztv.) 2. §-a szerinti hitelesítés céljából.
Az országos népszavazás, illetőleg népi kezdeményezés során alkalmazandó aláírásgyűjtő ív tartalmát a választási eljárásról szóló 1997. évi C. törvény (a továbbiakban: régi Ve.) 118. § (3)–(5) bekezdései, mintáját a régi Ve. 153. § (1) bekezdés e) pontjában foglalt felhatalmazás alapján a választási eljárásról szóló 1997. évi C. törvénynek az országos népszavazási kezdeményezésen és az országos népi kezdeményezésen történő végrehajtásáról szóló 11/2008 (III. 1.) ÖTM rendelet (a továbbiakban: ÖTM rendelet) melléklete határozza meg. A Nemzeti Választási Bizottság a hitelesítésre benyújtott aláírásgyűjtő ív mintapéldányával kapcsolatban megállapította, hogy az nem felel meg a régi Ve.-ben meghatározott adattartalomnak, valamint az ÖTM rendelet mellékletében lévő mintának.
A Nemzeti Választási Bizottság megállapítja, hogy a benyújtott íven szerepel a beadványozó saját kezű aláírása, valamint a táblázat sorszámozása nem folyamatos, ezért a népi kezdeményezés aláírásgyűjtő íve a jogszabályi követelményeknek nem felel meg.
Az Nsztv 17. §-a szerint a népi kezdeményezésnek pontosan és egyértelműen tartalmaznia kell a megtárgyalásra javasolt kérdést. A Nemzeti Választási Bizottság megállapítja, hogy a választópolgárok számára megtévesztő kérdés az Nsztv. 17. §-ába ütközik.
A kérdésben szereplő *„a polgármesteri (és főpolgármesteri) tisztséget ugyanaz a személy összesen legfeljebb tíz éven át tölthesse be"* kitétel nem egyértelmű a tekintetben, hogy e tisztséget érintő korlátozás csak a jövőre vonatkozik, vagy azt visszamenőlegesen is alkalmazni kell olyan személyekre nézve, akik már korábban is töltöttek be polgármesteri vagy főpolgármesteri tisztséget.
Az Alaptörvény hatályos szövege a polgármesteri és a főpolgármesteri tisztség korlátait illetően nem tartalmaz rendelkezéseket. A polgármesteri és a főpolgármesteri tisztség betöltésére és jogállására vonatkozó legfontosabb rendelkezéseket a Magyarország helyi önkormányzatairól szóló 2011. évi CLXXXIX. törvény, valamint a polgármesteri tisztség ellátásának egyes kérdéseiről és az önkormányzati képviselők tiszteletdíjáról szóló 1994. évi LXIV. törvény tartalmazza. Jelen esetben a kérdés megfogalmazása azt a látszatot kelti a választópolgár számára, hogy a polgármesteri és a főpolgármesteri tisztség betöltésére vonatkozó korlátozás bevezetése az Alaptörvény hatályos, a polgármesteri és a főpolgármesteri tisztséget e tekintetben szabályozó rendelkezéseinek megváltoztatását indítványozná. Ezen okból a feltett kérdés a választópolgárok számára megtévesztő.
Fentiekre tekintettel a Nemzeti Választási Bizottság – az Nsztv. 18. § b) és c) pontja alapján, mivel a kérdés megfogalmazása nem felel meg a törvényben foglalt követelményeknek, valamint az aláírásgyűjtő ív nem felel a jogszabályi követelményeknek – az aláírásgyűjtő ív mintapéldányának hitelesítését megtagadja.

II. A határozat a választási eljárásról szóló 2013. évi XXXVI. törvény 349. § (1) bekezdés c) pontján és (2) bekezdésén, az Nsztv. 2. §-án, 17. §-án, 18. § b) és c) pontján, a választási eljárásról szóló 1997. évi C. törvény (a továbbiakban:

régi Ve.) 118. § (3)–(5) bekezdésén, 131. §-án, 131/A. § b) pontján, 153. § (1) bekezdés e) pontján, az ÖTM rendelet mellékletén, a jogorvoslatról szóló tájékoztatás a régi Ve. 130. § (1) bekezdésén, az illetékekről szóló tájékoztatás az 1990. évi XCIII. törvény 37. § (1) bekezdésén, 39. § (3) bekezdés d) pontján, 42. § (1) bekezdés g) pontján, valamint a 62. § (1) bekezdés s) pontján alapul.

Budapest, 2013. november 26.

Dr. Patyi András s. k.,
a Nemzeti Választási Bizottság elnöke

A Magyar Közlönyt a Szerkesztőbizottság közreműködésével a Közigazgatási és Igazságügyi Minisztérium szerkeszti.
A Szerkesztőbizottság elnöke: dr. Biró Marcell,
a szerkesztésért felelős: dr. Borókainé dr. Vajdovits Éva.
A szerkesztőség címe: Budapest V., Kossuth tér 2–4.
A Határozatok Tára hivatalos lap tartalma a Magyar Közlöny IX. részében jelenik meg.
A Magyar Közlöny hiteles tartalma elektronikus dokumentumként a http://www.magyarkozlony.hu honlapon érhető el.
A Magyar Közlöny oldalhű másolatát papíron kiadja a Magyar Közlöny Lap- és Könyvkiadó.
Felelős kiadó: Majláth Zsolt László ügyvezető.